VEVOR

Upgrade · The Home Creator Way

GARAGE DOOR OPENER

MODEL:EIKIA600

VEVOR | Upgrade
The Home Creator Way

MODEL:	DESCRIPTION
EIKIA600	Chain Drive
EIKIA600	Belt Drive

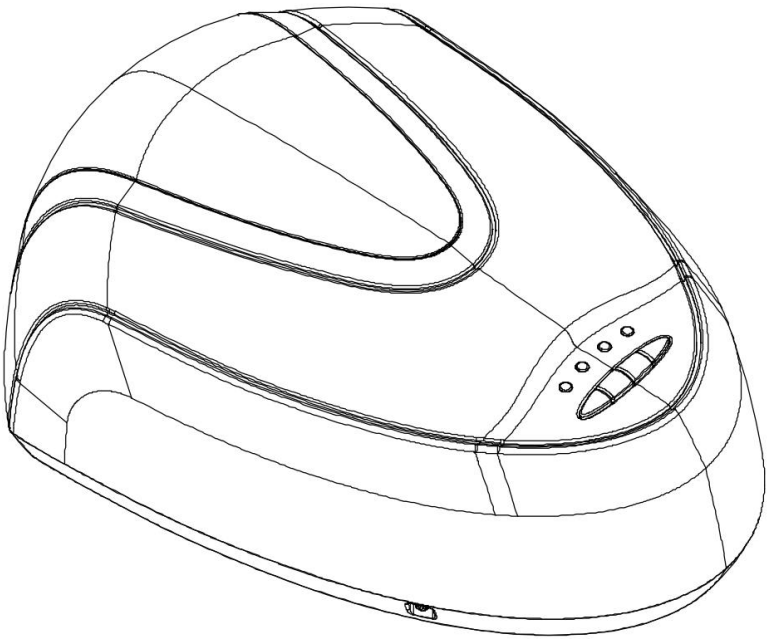

This is the original instruction, please read all manual instructions carefully before operating. VEVOR reserves a clear interpretation of our user manual. The appearance of the product shall be subject to the product you received. Please forgive us that we won't inform you again if there are any technology or software updates on our product.

Safety Instructions

WARNING:

Read this material before using this product. Failure to do so can result in serious injury.

Assembly precautions

1. Assemble only according to these instructions. Improper assembly can create hazards.
2. Wear ANSI-approved safety goggles and heavy-duty work gloves during assembly.
3. Keep the assembly area clean and well-lit.
4. Keep bystanders out of the area during assembly.
5. Do not assemble if tired or when under the influence of alcohol, drugs or medication.
6. The product capabilities apply to properly and completely assembled products only.
7. Assemble on a flat, level, hard and smooth surface capable of safely supporting the Garage door opener.
8. For additional information regarding the parts listed in the following pages, please refer to the Assembly Diagram of this manual. Unwrap and separate all parts in a clean work area.

Use precautions

1. DO NOT SIT OR STAND ON THIS ITEM.
2. This product is not a toy. Do not allow children to play with or near this item.
3. Do not exceed specified weight capacities.
4. Use as intended only.
5. Inspect before every use; do not use if parts are loose or damaged.

Warning-To reduce the risk of injury, user must read instructions manual carefully.

The product complies with relevant standards and regulations. Installation of this device must comply with all applicable regulations, and it should only be operated in well-ventilated areas. Please read the user manual before installing and using this equipment.
This appliance is not intended for use by persons (including children) with reduced physical, sensory or mental capabilities, or lack of experience and knowledge, unless they have been given supervision or instruction concerning use of the appliance by a person responsible for their safety.
This appliance shall not be used by children. Keep the appliance and its cord out of reach of children.
This appliance is intended to be used in household and similar applications such as:
– staff kitchen areas in shops, offices and other working environments;
– farm houses;
– by clients in hotels, motels and other residential type environments;
– bed and breakfast type environments.
Please properly keep product. Check whether the product is abnormal before use. If it is abnormal, please stop using it.
Please use the product according to the intended use, warn of potential injury from misuse.


CORRECT DISPOSAL

This product is subject to the provision of european Directive 2012/19/EU. The symbol showing a wheelie bin crossed through indicates that the product requires separate refuse collection in the European Union. This applies to the product and all accessories marked with this symbol. Products marked as such may not be discarded with normal domestic waste, but must be taken to acollection point for recycling electrical and electronic devices.

When using electrical appliances, basic safety precautions should always be followed, including: read all instructions before use; ensure the supply voltage matches the product rating; do not leave the appliance unattended

during use.
If the power cord is damaged, it must be replaced by the manufacturer, its service agent, or similarly qualified persons to avoid hazard.
Do not use this equipment in rain or damp environments to prevent electric shock.
This appliance is not intended for use by children. Store the appliance out of reach of children. Children aged 8 and above and persons with disabilities may use it under adult supervision.
Unplug the power cord before cleaning or maintenance. Do not wash the appliance directly with water or any other liquid.
Do not use this equipment in flammable or explosive environments.
Packaging materials (such as plastic bags) may pose a choking hazard to children. Keep packaging out of reach of children and dispose of in accordance with local waste sorting regulations.

SAVE THIS MANUAL

To reduce the risk of serious injury or death, please follow all safety guidelines below:

1. Pre-Installation Preparation

- Read and thoroughly understand all installation instructions before proceeding.
- This opener is designed ONLY for use with properly balanced garage doors. An unbalanced door may cause severe injury or property damage.
- Before installation, a qualified service technician must inspect and verify the condition of:
  - Cable system
  - Spring assembly
  - All related hardware

2. Installation Specifications

- Remove all attached ropes from the garage door.
- Disengage or disable all manual door locks.
- For doors taller than 7.5 ft (2.29 m), a rail extension kit is required.
- Recommended mounting height: ≥7 feet (2.13 m).

- Emergency release device must comply with:
  - Mounting height ≥6 ft (1.83 m)
  - Positioned for easy access while preventing contact with vehicles

3. Electrical Safety

- Do not connect to power unless specifically instructed to do so.

4. Wall Switch Installation

- Location Requirements:
  - Must provide a clear view of the garage door
  - Mounted at least 5 ft (1.5 m) above the floor to prevent child access
  - Located away from all moving parts of the door
  - Must be accompanied by the provided "Warning Label"

5. Safety Testing

- The automatic reversal system must be tested after installation is complete:
  - The door must immediately reverse upon contacting a 1½ inch (3.8 cm) high obstruction. A standard 2×4 block may be used for this test.

6. Prohibited Operations

- Do not attempt to service or adjust the following components unless you are a qualified technician:
  - Garage door structural components
  - Steel Cable Systems
  - Spring assemblies
  - (All these components are under extreme tension and can cause serious injury)

7. Battery Ingestion Hazard

- Swallowing the battery in the remote control can cause severe injury.
- Always keep the remote control and batteries out of reach of children.
- If you suspect a battery has been swallowed or inserted into any part of the body, seek immediate medical attention.

1. Verify Equipment and Tools

- Confirm that the supplied model and all components are complete.
- Prepare all required installation tools in advance.

2. Ensure Electrical Safety

- Verify that the garage's electrical supply meets requirements.
- Confirm that the circuit breaker is operational.
- Disconnect power to the opener before beginning any work.

3. Garage Door Condition Check

- Test the garage door's operation to ensure proper function (see Page 4 for details).
- Remove unnecessary door components (such as cables, chains, angle irons, etc.).
- Deactivate any other devices that will not be used after installation.

4. Emergency Access Measures (for garages with no alternative entry)

- An emergency disconnect device must be installed to allow access if the opener fails.
- If an emergency disconnect is installed: Test the disengagement function to ensure it remains operational.
- If no emergency disconnect is installed: All manual door locks must be removed or disabled.

5. Fastener Advisory

- The screws and fasteners included in this package are intended only for standard assembly of the opener and its components.
- For mounting the opener, rail, or accessories to walls, ceilings, door frames, or other surfaces, you must supply appropriate screws, anchors, or bolts suitable for your specific installation environment.
- Pre-drill all mounting holes as required for your materials.

6. Mounting Alignment Requirements

- Select mounting brackets and support beams of appropriate length/height to ensure the installed opener and rail remain level with the garage ceiling and floor.
- Precise alignment is essential for smooth and reliable operation.

Table of Contents

Thank you for choosing our Smart Garage Door Opener. To ensure your safe and convenient use of this product, please read this user manual carefully before installation and operation. The manual contains detailed installation guides and operating instructions that will help you fully utilize all product features and enjoy the safety and convenience offered by this smart device.

Product specifications are subject to change without notice as part of continuous improvement.

Section / Chapter	Page Number
Safety Instructions	2 - 6
Technical Specifications	8
Testing Your Garage Door	9
Product Overview	10
What's in the Box	11
Tools Required for Installation	12
Installation Diagram	13
Rail Assembly	14
Installing the Rail trolley and Straight Door Arm	15
Assembling the Motor Unit and Rail	16
Installing the Header and Door Brackets	17
Connecting the Rail to the Header Bracket	18
Mounting the Motor Unit	19 - 22
Connecting the Curved and Straight Arm	23
System Setup and Adjustment	24
Opener Settings	25 - 28
System Maintenance	29
Troubleshooting	30

Warranty Terms and Conditions	31

Technical Specifications

Parameter	Value
Model Number	EIKIA600
Pull and Push Force	600N
Motor Voltage	24V DC
Voltage	220V, 60Hz
Speed	120mm/s
Temperature Range	-20℃ ~ +45℃
Remote Control Code	433.92MHZ
Remote Battery Voltage	12V, 27A
Coding Format	Rolling Code
Remote Distance (In Open Area)	50M
Apply Door Area	6sqm
Max Door Weight	60kg
Spring Balanced Weight	25kg

This product is only suitable for garage doors with a height of up to 7 ft (2.1 m

Testing Your Garage Door

Ensure Garage Door is in Safe Condition

- Ensure the garage door is fully closed before beginning installation.
- Disable all door locks and remove the trolley (disconnecting it from any existing opener).

Garage Door Balance Test

- Perform the following tests to verify the door is properly balanced and functioning correctly:

(a) Operation Test

✓ Manually open and close the garage door to check for smooth, binding-free operation.

(b) Component Inspection

✓ Confirm all hinges are secure

✓ Check that all rollers are in good condition

✓ Inspect cables for signs of wear

✓ Verify springs show no fatigue or breakage

(c) Balance Test

✓ Lift the door to the halfway-open position and release — a properly balanced door should remain in place.

If Issues Are Found

- If you observe any rough operation, damaged components, or balance problems:

✓ Stop installation immediately.

✓ Contact a qualified garage door technician for service.

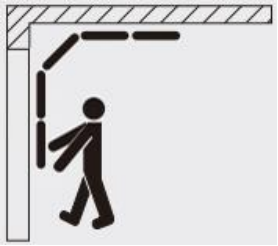

Product Overview

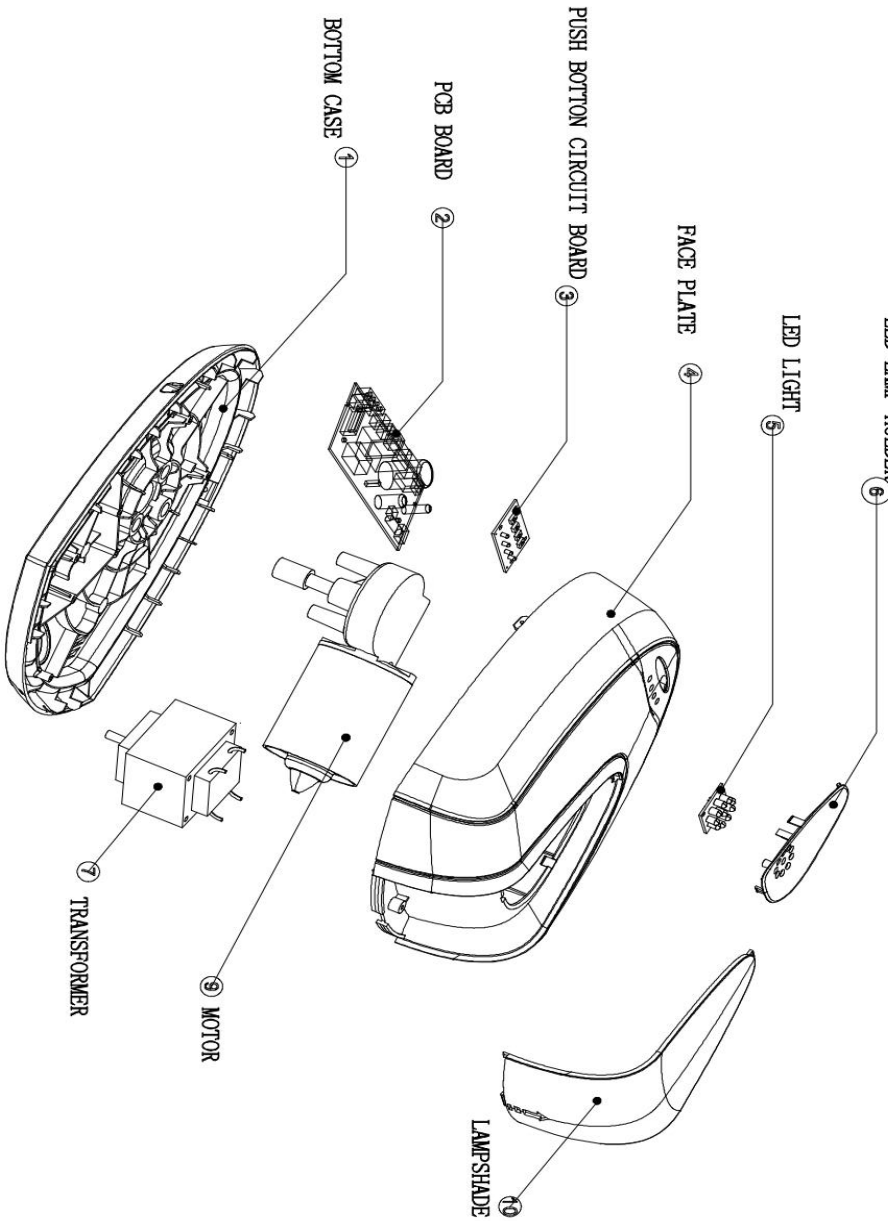

What's in the Box

		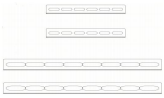		
Garage door opener x1	M4x20 screws x3	Multi-hole angle steel	M6 Flange nutsx 4	C Rail assembly x4
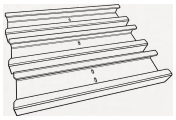	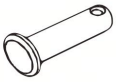			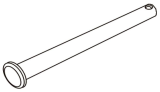
C Rail Connector x3	Short clevis pins x 2	R-clips x 3	5X25 Screws x 4	Long clevis Pin x1
		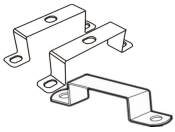		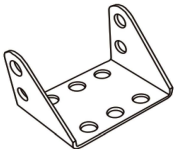
M6x25 Screws x 4	Pull cord x1	U-shaped Clamps x2+1	Motor Bushing x1	Header bracket x1
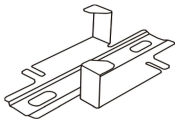	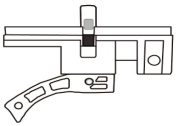	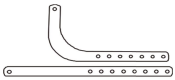		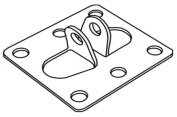
C-rail Hanger x1	C Rail trolley x1	Door arms (curved and straight)	Remote controls x 2	Door Bracket x1
				
M8X20Screws+nuts x14	Warning label X1			

Tools Required for Installation

Tools Required for Installation (Tools are not provided)



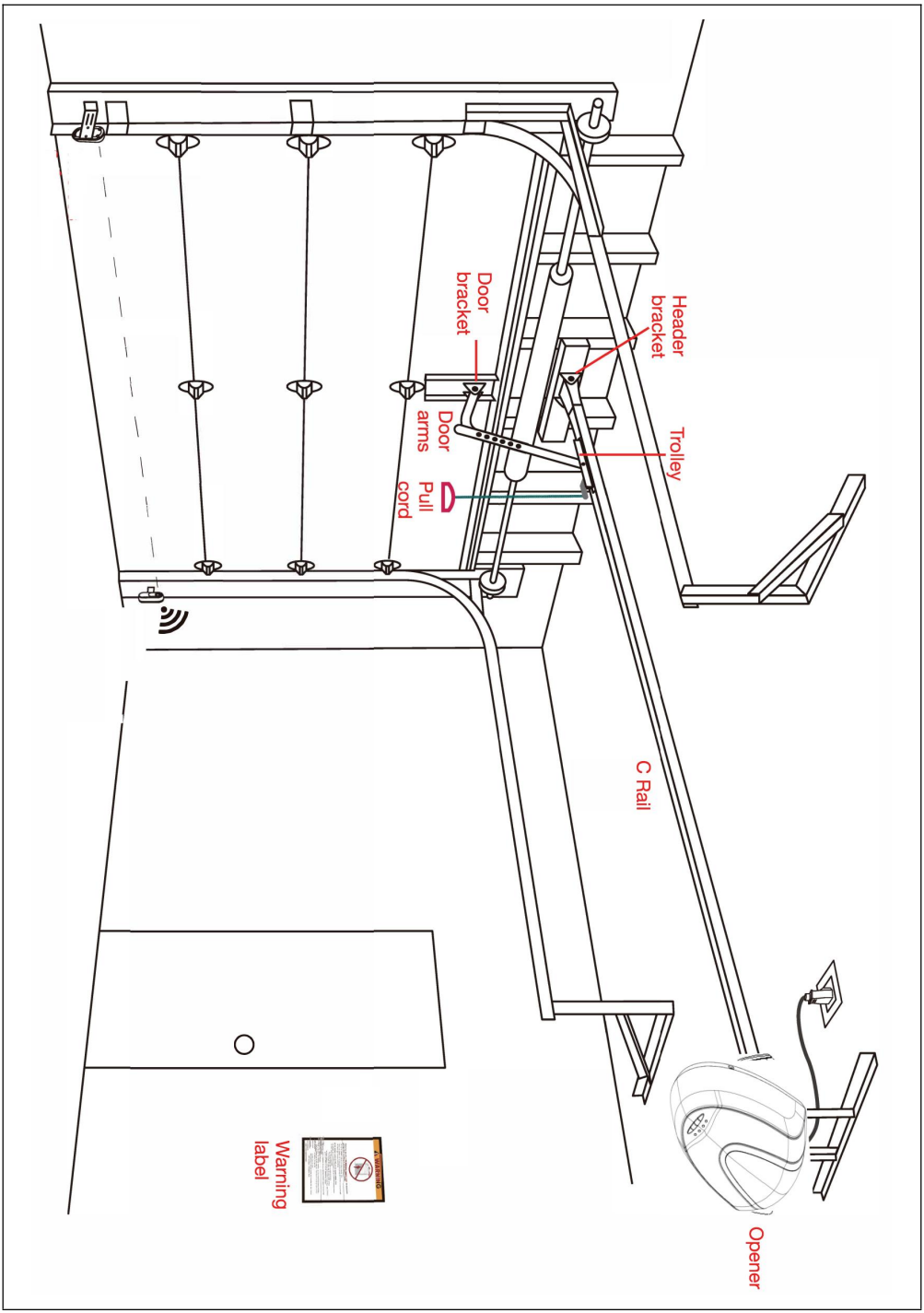
Door bracket
Header bracket
Door arms
Trolley
Pull cord
C Rail
Warning label
Opener

Rail Assembly

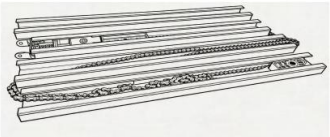

C Rail assembly



C Rail connector



M4x20 Screws x 3

Insert the C-shaped rails into the rail connectors according to the diagram sequence and arrow direction, ensuring all three rail sections are securely joined together.

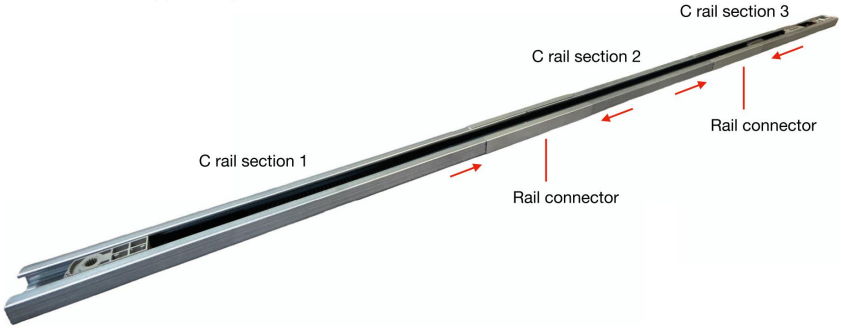

2. Align the drive belt bracket with the mounting holes on the end of the C-rail and secure it using three M4x20 self-tapping screws in the direction indicated by the arrows.

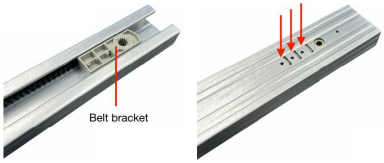

3. Fit a socket wrench onto the nut of the belt sprocket and rotate it in the direction of the arrow to adjust the belt tension. Continue until the belt sits approximately ¼ inch (6.4 mm) above the bottom of the rail.

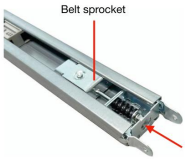

⚠ Warning ⚠

To prevent pinch injuries, keep hands and fingers clear of the rail joints during assembly and wear protective gloves.

Installing the rail trolley and Straight Door Arm

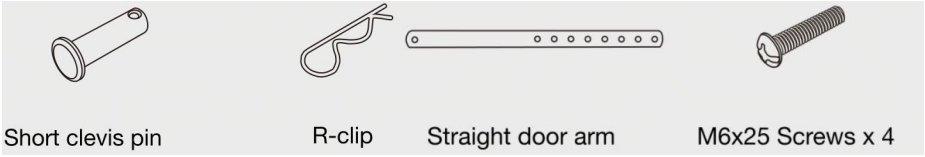

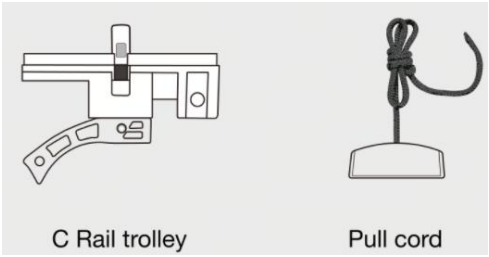

1. Thread the pull cord through the small hole in the rail trolley and tie a secure knot at the end of the cord.



2. As shown in the diagram, align the rail trolley with the belt trolley and securely fasten them using four M6x25 screws, tightening in the direction indicated by the arrows.

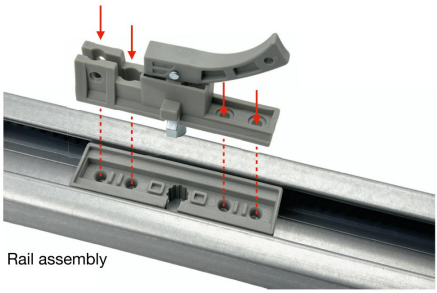

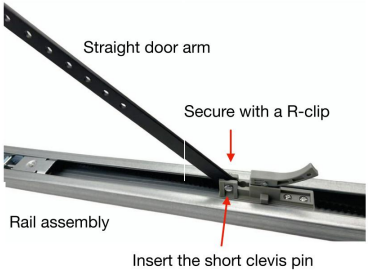

3. Insert the straight door arm into the corresponding socket on the rail trolley. Secure it using the short clevis pin and R-clip.

Assembling the Motor Unit and Rail

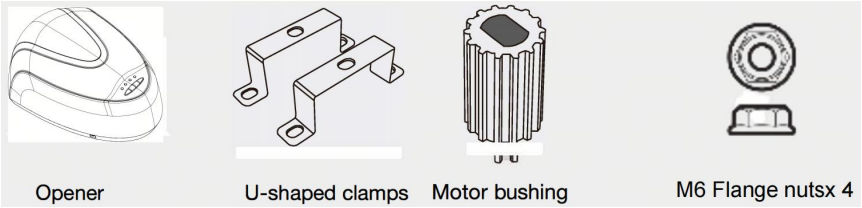

Using four M6 flange nuts and a U-clamp, secure the C-rail to the opener base plate in the direction indicated by the arrows.

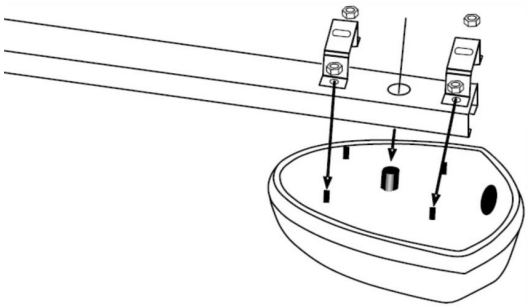

Fix the rail to the opener

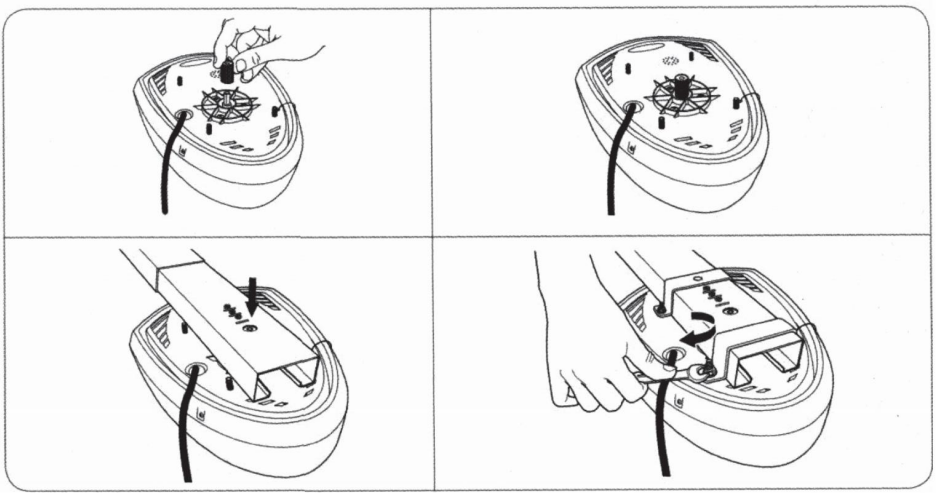

Installing the Header and Door Brackets

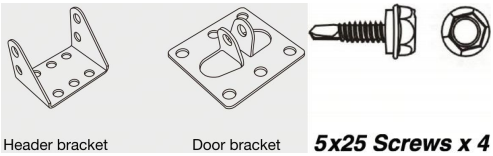

1. With the garage door closed, install the door bracket along the vertical centerline, 0.4～0.8 in （1-2 cm） down from the top edge of the door. Secure it using 6 screws, following the direction indicated by the arrows. If the door lacks sufficient strength, a reinforcement plate must be installed.

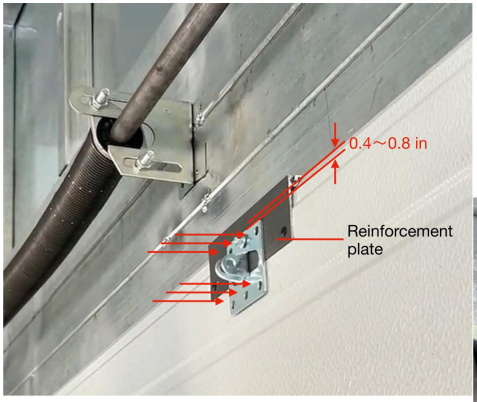

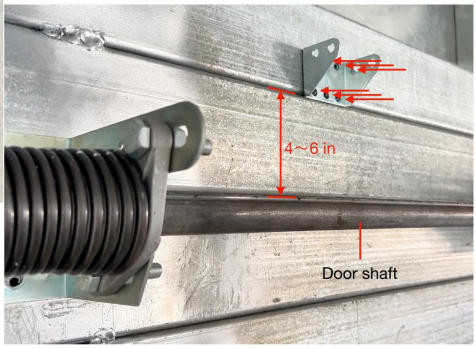

2. Along the door's centerline, install the header bracket 4～6 in (10-15 cm) above the door shaft. Secure it to the wall using 6 screws, tightening in the direction indicated by the arrows.

Note

Depending on the specific construction of your garage door and wall materials, you must supply appropriate mounting screws suitable for those materials and pre-drill holes at the indicated locations.

⚠ Warning ⚠

Do not mount to drywall. For optimal safety and performance, all components must be securely anchored to structural framing members (wood studs or concrete).

Connecting the Rail and the Header Bracket

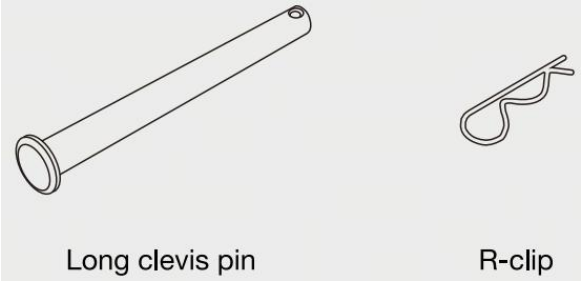

1. Place the pre-assembled rail and opener unit with the motor end facing upward on a clean, soft surface. Align the belt sprocket at the opposite end with the mounting holes on the header bracket as shown in the diagram.



2. Insert the long clevis pin through the aligned holes in the direction indicated by the arrow.

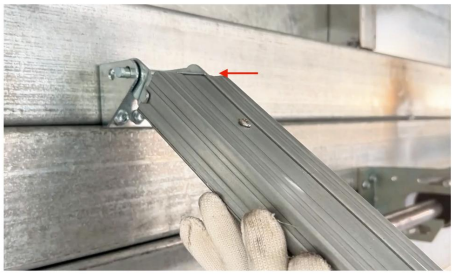

3. Insert the R-clip into the locking hole of the long clevis pin in the direction indicated by the arrow to complete the connection.

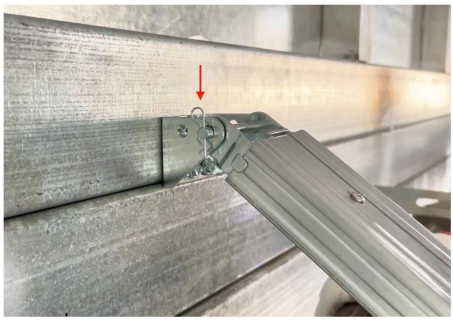

Mounting the Motor Unit

Position the garage door opener

CAUTION: To prevent damage to garage door, with help of another person

Step1

Attach the "U" bracket on the rail, connect with short angle iron with screws.

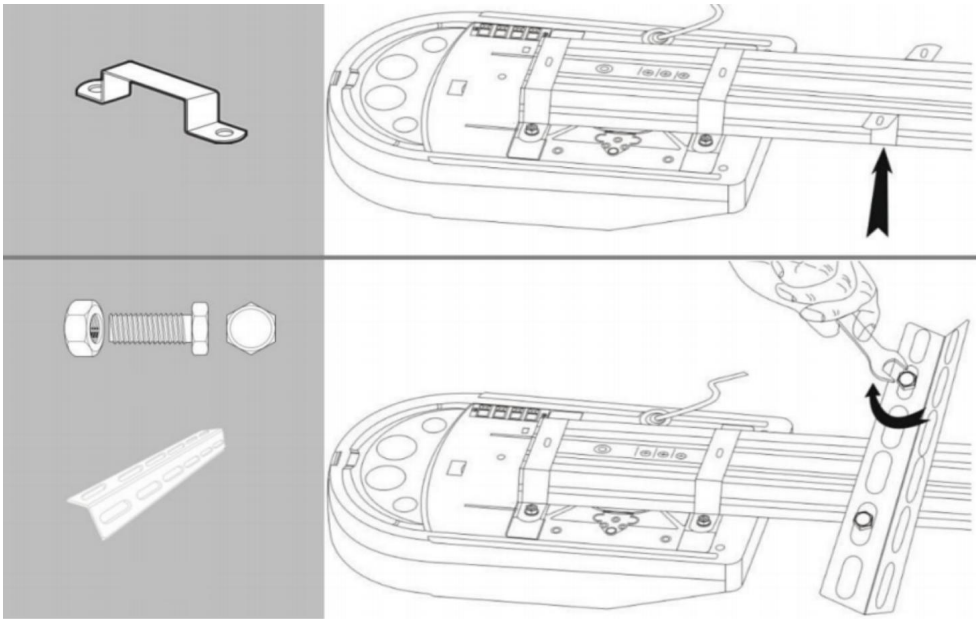

Step2

Position the rail horizontally and measure the distance there between motor and ceiling. Make sure the garage door opener is aligned with the header bracket. Measure the distance from each side of the garage door opener to the ceiling. Cut two long angle irons accordingly, and connect with two short angle irons with same screws.

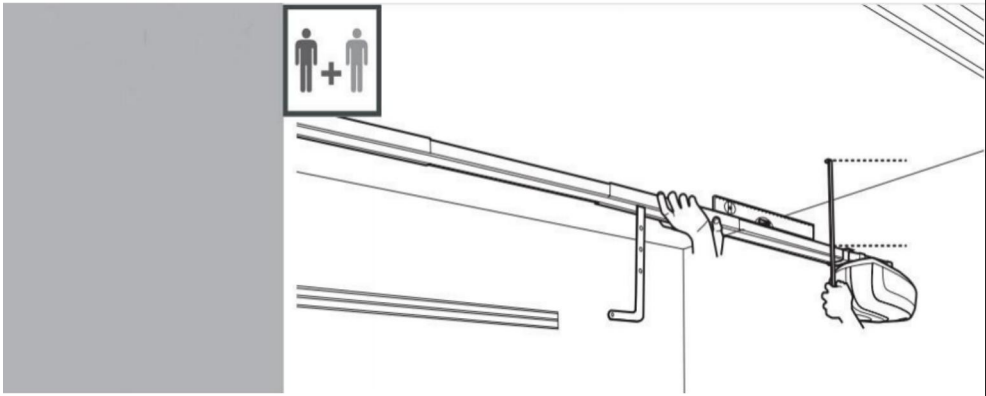

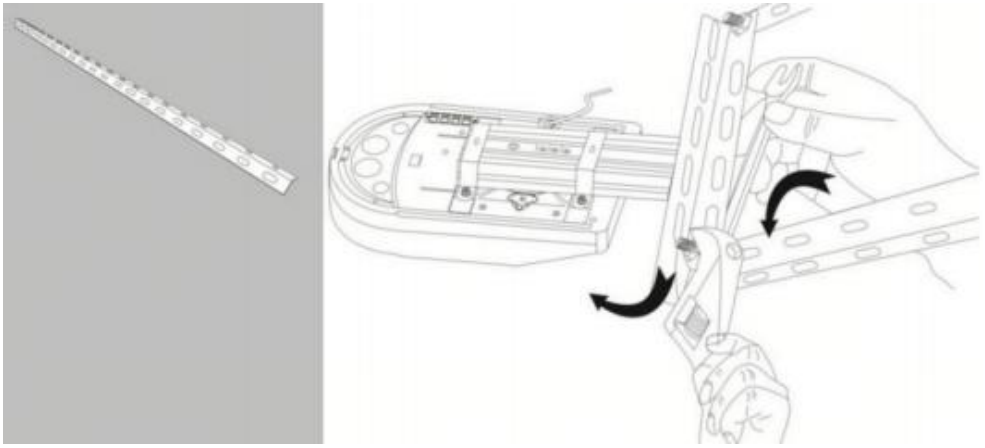

Step3

With the help of another person, attach the rail to ceiling with screws (not included)

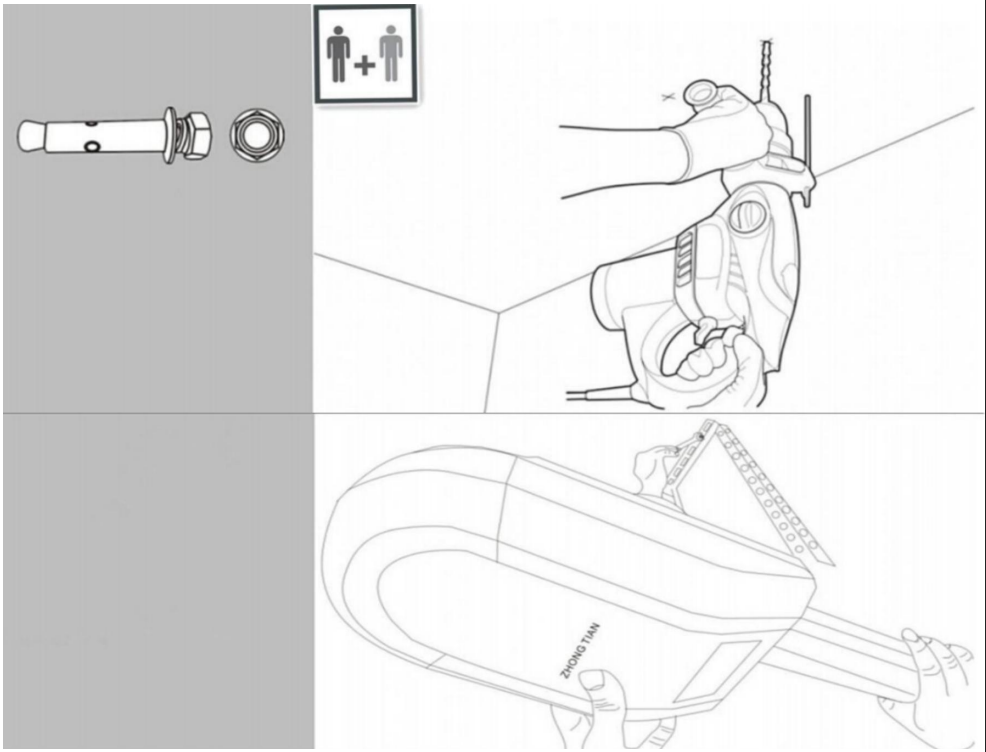

Mounting the Motor Unit

When you position the rail horizontally, the operator finds himself stuck to the ceiling, use the element(31).

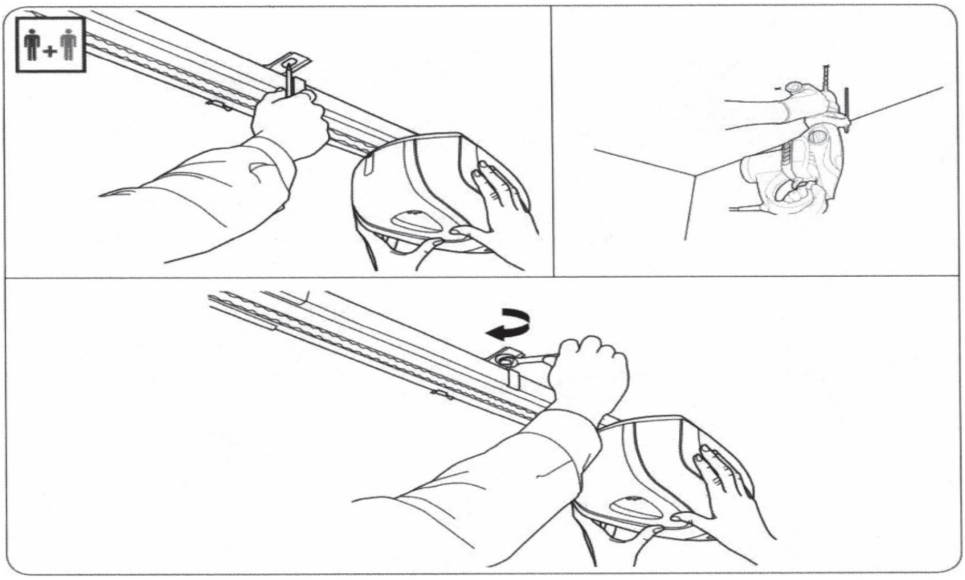

Position the door bracket on top of the garage door, centered on the wall bracket. If the top of the door is not rigid enough, reinforce it. Attach the bracket door. Use screws suitable for the material.

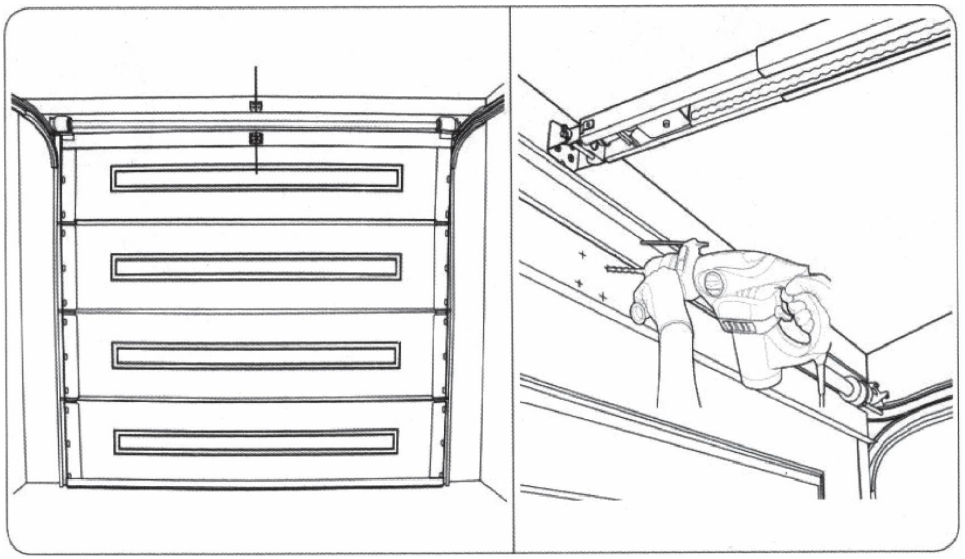

Connecting the Curved and Straight Arm

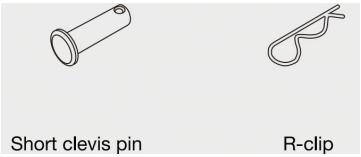

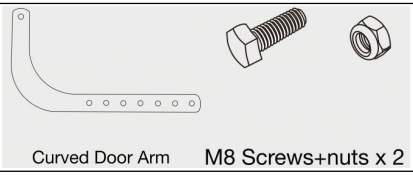

1. Insert the curved door arm into the door bracket, align the mounting holes, and insert the short clevis pin in the direction indicated by the arrow.(Pay attention to the direction)



2. Insert the R-clip into the short clevis pin in the direction indicated by the arrow to lock it in place.



3. Align the screw holes of the curved and straight door arms. Select the two holes that are farthest apart. Secure them using M8 screws and matching nuts, then tighten securely.

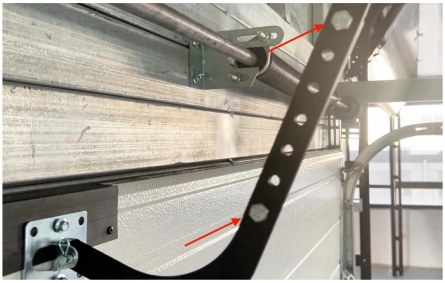

System Setup and Adjustment

Disengaging the system.

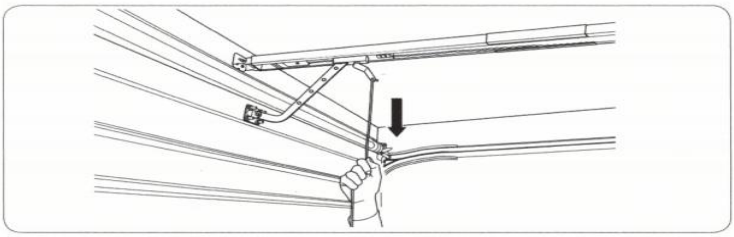

Manually check that the door opens and closes completely and correctly.
Bring the door in the engaged position.

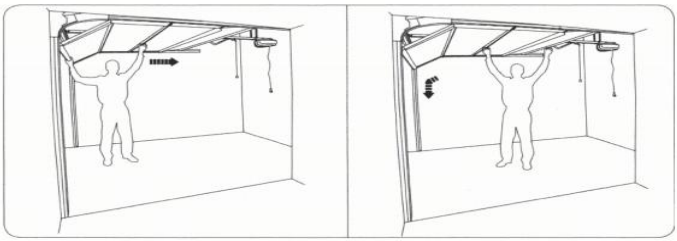

. Garage Door Safety Reversal Test

The safety reversal test must be performed after installation and following any adjustment. Place a 1-½ inch (3.8 cm) high object (e.g., a 2×4 block) under the door. Activate the door to close. Upon contacting the obstruction, the door must immediately reverse and return to the fully open position.

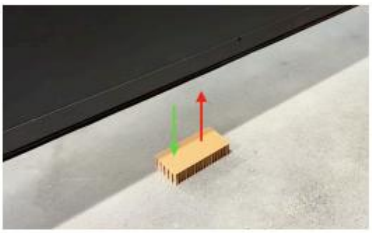

. Apply Warning Label

Affix the provided warning label near the wall switch to complete the system installation and setup. (Wall switch is optional)



Opener Settings

IMPORTANT: Before programming the door disengage the trolley and run the door up and down manually to ensure that it runs smoothly and is correctly balanced.
Do not adjust force to compensate for an incorrectly balanced, binding or sticking door.
Do not increase force beyond minimum force required for closing door. Too much force will cause improper operation of the safety reversal mechanism.

Travel Limit Adjustments

Travel limits regulate the points at which the door will stop when moving UP or DOWN. Make sure the trolley is engaged before proceeding and the door is in the closed position.

- Turn the power on
- Hold down "P" button for 3 seconds to initiate programming
- "+" LED will begin flashing rapidly
- Release "P" button
- "+" LED will flash slower, indicating that the open position can be set
- Hold down "+" button until the door has reached the required open position
- Door moves only while the button is held down
- Fine adjustments can be made at this point using "+" and "-" buttons
- Once the door is in the desired open position press "P" button to save
- "+" LED will flash briefly
- "-" LED will start flashing indicating that the closed position can now be set
- Hold down "-" button until the door has reached the required closed position
- Door moves only while the button is held down
- Fine adjustments can be made at this point using "-" and "+" buttons
- Once the door is in the desired closed position press "P" button to save
- "-" LED will flash briefly

At this point the door will operate a complete cycle, opening and closing the door, automatically. This will set the force of the opener and indicates that the limits have

been saved. The "P" LED will glow constantly indicating that programming mode has ended and opener is now in normal operating mode.

Programming Force Setting

⚠ **CAUTION:** Force settings are automatically set during the programming phase, after travel limit adjustment procedure on page 6.
Too much force will cause improper operation of the safety reversal mechanism and may cause serious injury. The higher the force is set the less sensitive to detecting an obstruction.
Force settings should only be adjusted by a suitable qualified technician if required.

- Hold down "P" button for 6 seconds
- "+" LED flashes initially
- "+" LED will then stay on
- Release "P" button
- Door opening force may now be adjusted
- "-" button decreases force and "+" button increases force
- Press "-" button briefly until LED flashes once
- Each time the button is pressed "+" LED will flash setting the force
- Press "P" button to confirm required setting in the opening direction
- "-" LED will glow solid
- Door closing force may now be adjusted
- Press "-" button briefly until LED flash once
- Each time the button is pressed "-" LED will flash setting the force
- Press "P" button to confirm required setting in the closing direction
- "P" LED will glow constantly, indicating programming mode has exited and opener is in normal operating mode

⚠ **OPENER FORCE IS NOW SET**

The safety reversal system must now be tested by placing a 50mm high object on the floor and ensuring the door reverses on contact. Adjust force again if necessary.

Coding Remote Control Handsets

The remote supplied with your opener are preprogrammed by the factory.

Note: A maximum of 6 codes can be learned by the opener. If you attempt to code more than 6 remotes the first code will be deleted.

1. Additional remotes can be coded as follows:

- Hold down save remotes "S" button for 2 seconds
- "S" LED glows
- Release "S" button
- Press required remote push button to be programmed
- "S" LED briefly flashes
- Press the same remote push button again
- "S" LED flashes 3 times
- Press the same remote push button a third time
- Door starts moving
- Remote button is saved

Repeat above procedure for all additional handsets.

2. Deleting remotes:

- Hold down save remotes "S" button for 6 seconds
- "S" LED glows briefly
- "S" LED goes off
- Release "S" button
- All stored codes have been deleted

Follow procedure 1. above to code new remote control handsets.

⚠ IMPORTANT SAFETY NOTICE

After programming opener always conduct a safety check to test safety reversal system. Activate the opener only when door is in full view and free of obstruction. No one should enter or leave the garage while the door is in motion.

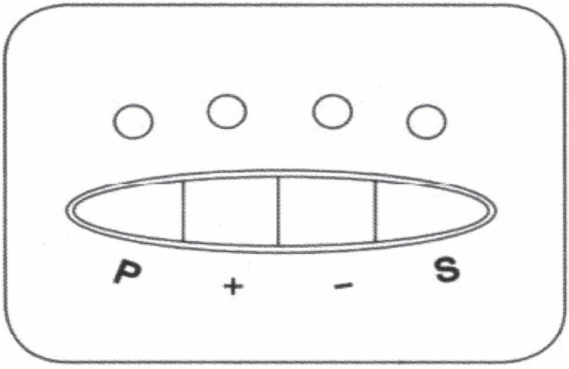

Control Panel Reference

Pushbuttons	LED Indicator Lights
"P" Button (Programming) • Initiates programming modes & saves the settings	**"P" LED** • Provides visual feedback during programming • Shows that power is applied to the unit • Shows the unit is in operating mode
"+" Button (Up/Open) • Opens the door • Increases settings in programming mode	**"+" LED** • Provides programming feedback specific to opening
"-" Button (Down/Close) • Closes the door • Decreases settings in programming mode	**"-" LED** • Provides programming feedback specific to closing
"S" Button (Save) • Saves the remote transmitters to memory • Removes (deletes) remote transmitters from memory	**"S" LED** • Provides feedback when saving & deleting remotes

System Maintenance

Monthly:

- Door Balance Test - Refer to page [4].

Annually:

- Inspect spring and drive belt tension. Adjust if necessary - Refer to page [6].
- Seasonal adjustments: Door travel limits and force settings may require adjustment due to temperature changes. Adjust if needed
  - **Important: Perform the Safety Reversal Test after ANY adjustment.**
- Lubricate door rollers, bearings, and hinges.
  - Note: The opener and rail are permanently lubricated. Do not lubricate or apply grease to the opener, rail, or trolley.
- Clean the opener and related components as needed.

⚠ Warning ⚠

Before performing any cleaning, you must disconnect power to the opener and unplug the backup battery (if equipped). Ensure the power remains off throughout the entire cleaning process.

No.	Symptom/Phenomenon	Possible Cause	Diagnostic Steps	Solution	Required Parts/Tools	Notes
1	Opener inoperative. No display on control panel.	Power Supply Issue: - No power to outlet. - Power cord unplugged. - Tripped circuit breaker or blown fuse.	1. Check if the unit is plugged in. 2. Verify the wall outlet is functional (test with another device). 3. Check the home's electrical panel for a tripped breaker or blown fuse.	1. Plug in the power cord. 2. Reset the circuit breaker/replace fuse.	- Multimeter - Replacement fuses - Basic hand tools	WARNING: Risk of electric shock.
2	Opener unresponsive to wireless commands.	1. Wireless Device Not Paired/Lost Binding: - New device not learned. - Opener memory cleared. 2. Low Battery: - Weak battery in transmitting device. 3. Signal Interference: - Other strong RF sources nearby. 4. Opener Receiver Issue: - Antenna wire disconnected/ damaged. - Internal receiver fault.	1. Check if other wireless devices operate the opener. 2. Replace battery in the non-working device. 3. Try operating from closer range. 4. Reprogram the wireless device to the opener. 5. Check if opener's antenna wire is tucked away.	1. Reprogram the wireless device. 2. Install fresh batteries. 3. Contact qualified technician for receiver diagnosis.	- Fresh batteries - Ladder (if needed for reprogramming) - Multimeter (for technician)	NOTE: The opener's antenna is the loose wire hanging from the motor unit. Ensure it is not tucked away.
3	Door stops prematurely during operation.	1. Travel Limits Incorrectly Set: - Open/close limits set too short. 2. Force Settings Too Low: - Insufficient power to complete cycle. 3. Binding or Obstruction: - Track alignment issue. - Roller binding. - Weather seal friction. 4. Weak/Damaged Spring: - Spring cannot counterbalance door weight.	1. Observe where door stops. Check for physical obstructions. 2. Manually operate door to check for binding. 3. Check force and travel limit settings. 4. Listen for motor strain before it stops.	1. Adjust travel limits (see page [22]). 2. Increase force settings slightly (see page [23]). 3. Lubricate rollers and hinges. 4. Clear any obstructions. 5. Contact qualified technician for spring or track issues.	- Step ladder - Garage door lubricant - Basic hand tools	WARNING: Do not attempt to adjust or repair springs yourself. Torsion springs are under extreme tension and can cause severe injury or death if mishandled.
4	Door refuses to close or reverses without contacting an obstacle.	1. Obstructed Safety Sensors: - Misaligned sensor beams. - Dirty lenses. - Obstruction in beam path. 2. Force Setting Too Low: - Closing force insufficient to overcome seal resistance. 3. Travel Limit Issue: - Close limit set before door fully seals. 4. Binding/High Friction: - Excessive friction on tracks or weather seal.	1. Clean sensor lenses and ensure perfect alignment. 2. Check for objects/ condensation blocking beam. 3. Observe if door hesitates or strains before reversing.	1. Realign and clean safety sensors. 2. Slightly increase closing force setting. 3. Adjust close travel limit downward. 4. Lubricate rollers, hinges, and apply silicone spray to weather seal.	- Soft cloth - Level - Garage door lubricant - Silicone spray	SAFETY FIRST: Never disable or bypass the safety sensors. This creates a serious entrapment hazard.

Warranty Terms and Conditions

The manufacturer hereby warrants to the original purchaser that this product is free from defects in materials and workmanship under the following terms:

1. Warranty Period

• 2 ***-Year*** *warranty on Hardware, including Rail, Chain or Belt, internal motor, and transformer.*

1***-year*** *warranty on electronic parts, including opener main control board, remote controls, and external wireless accessories from the original date of purchase.*

2. Service Process

•If the product must be returned to the manufacturer for service, the purchaser is responsible for all shipping costs both ways.
If any issues arise during the warranty period, the necessary replacement parts will be provided free of charge and delivered with the next shipment.

•A valid proof of purchase is required for all warranty service.

3. Product Changes

•The manufacturer reserves the right to make changes to current and future products without obligation to modify previously manufactured units.

4. Warranty Validation

•This warranty is valid only if the product has been installed according to the manufacturer's official installation instructions.

5. Limitations

This warranty does not cover defects, damage, or failures resulting from:

•Lack of or improper preventive maintenance or adjustment.
•Continued use after a known defect is apparent.
•Unauthorized modification, alteration, or repair.
•Acts of God, force majeure, or external causes such as power surges.

6. Non-Covered Items

•Consumable parts (e.g., batteries, fuses).
•Sensitivity adjustment services.

7. Voiding Conditions

This warranty is void if the product is damaged due to:

•Water damage, moisture, or condensation.
•Electrical power faults or surges.
•Natural disasters or acts of God.
•Service or modification by unauthorized personnel.
•Radio frequency interference.
•Failure to perform required maintenance.



VEVOR

Upgrade · The Home Creator Way

OUVRE-PORTE DE GARAGE

MODÈLE : EIKIA600

VEVOR | Upgrade
The Home Creator Way

MODÈLE:	DESCRIPTION
EIKIA600	Transmission par chaîne
EIKIA600	Entraînement par courroie



Voici le mode d'emploi original. Veuillez lire attentivement toutes les instructions du manuel avant utilisation. VEVOR se réserve le droit d'interpréter ce manuel à sa guise. L'apparence du produit que vous recevrez peut différer. Nous vous prions de nous excuser si nous ne vous informons pas des mises à jour techniques ou logicielles concernant notre produit.

Consignes de sécurité

AVERTISSEMENT:

Veuillez lire attentivement cette notice avant d'utiliser ce produit. Le non-respect de cette consigne peut entraîner des blessures graves.

précautions d'assemblage

1. Assembler uniquement selon ces instructions. Un assemblage incorrect peut engendrer des risques.
2. Portez des lunettes de sécurité homologuées ANSI et des gants de travail robustes pendant l'assemblage.
3. Maintenez la zone de rassemblement propre et bien éclairée.
4. Tenir les curieux à l'écart de la zone pendant le rassemblement.
5. Ne pas assembler en cas de fatigue ou sous l'influence de l'alcool, de drogues ou de médicaments.
6. Les capacités du produit s'appliquent uniquement aux produits correctement et entièrement assemblés.
7. Assembler sur une surface plane, de niveau, dure et lisse capable de supporter en toute sécurité le mécanisme d'ouverture de porte de garage.
8. Pour plus d'informations concernant les pièces mentionnées dans les pages suivantes, veuillez vous référer au schéma de montage de ce manuel. Déballez et séparez toutes les pièces dans un espace de travail propre.

Prenez des précautions

1. NE PAS S'ASSEOIR NI SE TENIR DEBOUT SUR CET OBJET.
2. Ce produit n'est pas un jouet. Ne laissez pas les enfants jouer avec ou à proximité de cet article.
3. Ne pas dépasser les spécifications capacités de poids.
4. Utiliser uniquement conformément à l'usage prévu.
5. Inspecter avant chaque utilisation ; ne pas utiliser si des pièces sont desserrées ou endommagées.

Avertissement – Afin de réduire les risques de blessure, l'utilisateur doit lire attentivement le manuel d'instructions.
Ce produit est conforme aux normes et réglementations en vigueur. Son installation doit respecter toutes les réglementations applicables et son utilisation doit se faire uniquement dans des endroits bien ventilés. Veuillez lire attentivement le manuel d'utilisation avant d'installer et d'utiliser cet équipement.
Cet appareil n'est pas destiné à être utilisé par des personnes (y compris les enfants) dont les capacités physiques, sensorielles ou mentales sont réduites, ou qui manquent d'expérience et de connaissances, à moins qu'elles n'aient été supervisées ou qu'elles n'aient reçu des instructions concernant l'utilisation de l'appareil de la part d'une personne responsable de leur sécurité.
Cet appareil ne doit pas être utilisé par des enfants. Gardez l'appareil et son cordon hors de portée des enfants.
Cet appareil est destiné à un usage domestique et à des applications similaires telles que :
– les espaces cuisine du personnel dans les magasins, les bureaux et autres environnements de travail ;
– maisons de ferme ;
– par les clients dans les hôtels, les motels et autres environnements résidentiels ;
– des environnements de type chambres d'hôtes.
Veuillez conserver le produit correctement. Vérifiez son état avant utilisation. En cas d'anomalie, cessez immédiatement l'utilisation.
Veuillez utiliser le produit conformément à son usage prévu et prendre connaissance des risques de blessures liés à une mauvaise utilisation.


ÉLIMINATION CORRECTE

Ce produit est soumis à la directive européenne 2012/19/UE. Le symbole représentant une poubelle barrée indique que ce produit nécessite une

collecte sélective des déchets dans l'Union européenne. Ceci s'applique au produit et à tous les accessoires portant ce symbole. Les produits ainsi marqués ne doivent pas être jetés avec les ordures ménagères, mais doivent être déposés dans un point de collecte pour le recyclage des équipements électriques et électroniques (EEED).

Lors de l'utilisation d'appareils électriques, il convient de toujours respecter les précautions de sécurité de base, notamment : lire toutes les instructions avant utilisation ; s'assurer que la tension d'alimentation correspond à la tension nominale du produit ; ne pas laisser l'appareil sans surveillance pendant son utilisation.
Si le cordon d'alimentation est endommagé, il doit être remplacé par le fabricant, son agent de service après-vente ou une personne qualifiée équivalente afin d'éviter tout danger.
N'utilisez pas cet appareil sous la pluie ou dans des environnements humides afin d'éviter tout risque d'électrocution.
Cet appareil n'est pas destiné à être utilisé par des enfants. Rangez-le hors de leur portée. Les enfants de 8 ans et plus et les personnes handicapées peuvent l'utiliser sous la surveillance d'un adulte.
Débranchez le cordon d'alimentation avant tout nettoyage ou entretien. Ne lavez pas l'appareil directement à l'eau ou à tout autre liquide.
N'utilisez pas cet équipement dans des environnements inflammables ou explosifs.
Les matériaux d'emballage (comme les sacs en plastique) peuvent présenter un risque d'étouffement pour les enfants. Gardez les emballages hors de portée des enfants et éliminez-les conformément à la réglementation locale en matière de tri des déchets.

CONSERVEZ CE MANUEL

Pour réduire les risques de blessures graves ou de décès, veuillez suivre toutes les consignes de sécurité ci-dessous :

1. Préparation avant installation

- Veuillez lire et comprendre attentivement toutes les instructions d'installation avant de procéder.

- Ce dispositif d'ouverture est conçu UNIQUEMENT pour être utilisé avec des portes de garage correctement équilibrées. Une porte mal équilibrée peut entraîner des blessures graves ou des dommages matériels.
- Avant l'installation, un technicien qualifié doit inspecter et vérifier l'état de :
  - Système de câbles
  - Assemblage de ressort
  - Tout le matériel associé

2. Spécifications d'installation

- Retirez toutes les cordes fixées à la porte de garage.
- Désactivez ou désengagez tous les verrous de porte manuels.
- Pour les portes de plus de 2,29 m (7,5 pi) de hauteur, un kit d'extension de rail est nécessaire.
- Hauteur de montage recommandée : ≥ 7 pieds (2,13 m).
- Le dispositif de déclenchement d'urgence doit être conforme aux exigences suivantes :
  - Hauteur de montage ≥ 1,83 m (6 pi)
  - Positionné pour un accès facile tout en évitant le contact avec les véhicules

3. Sécurité électrique

- Ne branchez pas l'appareil à l'alimentation électrique sauf indication contraire.

4. Installation de l'interrupteur mural

- Exigences relatives à l'emplacement :
  - Doit offrir une vue dégagée sur la porte de garage
  - Installé à au moins 1,5 m (5 pi) du sol pour empêcher l'accès des enfants
  - Situé à l'écart de toutes les parties mobiles de la porte
  - Doit être accompagné de l'« étiquette d'avertissement » fournie.

5. Tests de sécurité

- Le système d'inversion automatique doit être testé une fois l'installation terminée :

- La porte doit s'inverser immédiatement au contact d'un obstacle de 3,8 cm (1½ pouce) de hauteur. Un bloc standard de 5 x 10 cm (2 x 4 pouces) peut servir pour ce test.

6. Opérations interdites

- N’essayez pas d’entretenir ou de régler les composants suivants, sauf si vous êtes un technicien qualifié :
  - Composants structurels de porte de garage
  - Systèmes de câbles en acier
  - Assemblages de ressorts
  - (Tous ces composants sont soumis à une tension extrême et peuvent causer des blessures graves)

7. Risque d'ingestion de piles

- Avaler la pile de la télécommande peut provoquer des blessures graves.
- Gardez toujours la télécommande et les piles hors de portée des enfants.
- Si vous soupçonnez qu'une pile a été avalée ou insérée dans une partie quelconque du corps, consultez immédiatement un médecin.

1. Vérifier l'équipement et les outils

- Veuillez vérifier que le modèle fourni et tous ses composants sont complets.
- Préparez à l'avance tous les outils d'installation nécessaires.

2. Garantir la sécurité électrique

- Vérifiez que l'alimentation électrique du garage est conforme aux exigences.
- Vérifiez que le disjoncteur est fonctionnel.
- Coupez l'alimentation électrique de l'ouvre-porte avant de commencer toute intervention.

3. Vérification de l'état de la porte de garage

- Testez le fonctionnement de la porte de garage pour vous assurer de son bon fonctionnement (voir page 4 pour plus de détails).
- Retirez les éléments de porte inutiles (tels que les câbles, les chaînes,

les cornières, etc.).

- Désactivez tout autre périphérique qui ne sera pas utilisé après l'installation.

4. Mesures d'accès d'urgence (pour les garages sans autre entrée)

- Un dispositif de déconnexion d'urgence doit être installé pour permettre l'accès en cas de défaillance du système d'ouverture.
- Si un dispositif de déconnexion d'urgence est installé : testez la fonction de déconnexion pour vous assurer qu'elle reste opérationnelle.
- Si aucun dispositif de déconnexion d'urgence n'est installé : toutes les serrures de porte manuelles doivent être retirées ou désactivées.

5. Conseils sur les fixations

- Les vis et fixations incluses dans cet emballage sont destinées uniquement à l'assemblage standard de l'ouvre-porte et de ses composants.
- Pour fixer l'ouvre-porte, le rail ou les accessoires aux murs, plafonds, cadres de porte ou autres surfaces, vous devez fournir les vis, chevilles ou boulons appropriés à votre environnement d'installation spécifique.
- Pré-percez tous les trous de fixation nécessaires pour vos matériaux.

6. Exigences d'alignement du montage

- Choisissez des supports de montage et des poutres de support de longueur/hauteur appropriées pour garantir que le mécanisme d'ouverture et le rail installés restent de niveau avec le plafond et le sol du garage.
- Un alignement précis est essentiel pour un fonctionnement fluide et fiable.

Table des matières

Merci d'avoir choisi notre ouvre-porte de garage intelligent. Pour une utilisation sûre et pratique, veuillez lire attentivement ce manuel d'utilisation avant l'installation et la mise en service. Ce manuel contient des guides d'installation détaillés et des instructions d'utilisation qui vous permettront d'exploiter pleinement toutes les fonctionnalités du produit et de profiter de la sécurité et du confort offerts par cet appareil intelligent.

Les spécifications des produits peuvent être modifiées sans préavis dans le cadre d'une amélioration continue.

Section / Chapitre	Numéro de page
Consignes de sécurité	2 - 6
Spécifications techniques	8
Tester votre porte de garage	9
Présentation du produit	10
Contenu de la boîte	11
Outils nécessaires à l'installation	12
Schéma d'installation	13
Assemblage de rail	14
Installation du chariot ferroviaire et bras de porte droit	15
Assemblage du bloc moteur et du rail	16
Installation du linteau et des supports de porte	17
Fixation du rail au support de traverse	18
Montage du groupe motopropulseur	19 - 22
Raccordement du bras courbé et du bras droit	23
Configuration et réglage du système	24
Paramètres d'ouverture	25 - 28
Maintenance du système	29
Dépannage	30
Conditions générales de garantie	31

Spécifications techniques

Paramètre	Valeur

Numéro de modèle	EIK I A600
Force de traction et de poussée	600N
Tension du moteur	24 V CC
Tension	220 V, 60 Hz
Vitesse	120 mm/s
Plage de température	-20℃ ~ +45℃
Code de télécommande	433,92 MHz
Tension de la batterie à distance	12 V, 27 A
Format de codage	Code tournant
Distance éloignée (en zone ouverte)	50 m
Appliquer la zone de porte	6 m²
Poids maximal de la porte	60 kg
Poids équilibré à ressort	25 kg

Ce produit convient uniquement aux portes de garage d'une hauteur maximale de 2,1 m (7 pi).

Tester votre porte de garage

Assurez-vous que la porte de garage est en bon état.

- Assurez-vous que la porte de garage est complètement fermée avant de commencer l'installation.

- Désactivez toutes les serrures de porte et retirez le chariot (en le déconnectant de tout ouvre-porte existant).

Test d'équilibrage de porte de garage

- Effectuez les tests suivants pour vérifier que la porte est correctement équilibrée et fonctionne correctement :

(a) Test de fonctionnement
: Ouvrez et fermez manuellement la porte de garage pour vérifier qu'elle fonctionne sans à-coups.
(b) Inspection des composants
: Assurez-vous que toutes les charnières sont bien fixées
. Vérifiez que toutes les roulettes sont en bon état
. Inspectez les câbles pour détecter tout signe d'usure
. Vérifiez que les ressorts ne présentent aucune trace de fatigue ou de rupture.
(c) Test d'équilibrage
: Soulevez la porte à mi-hauteur et relâchez-la ; une porte correctement équilibrée doit rester en position ouverte.

Si des problèmes sont constatés

- Si vous constatez un fonctionnement irrégulier, des composants endommagés ou des problèmes d'équilibre :

✓ Arrêtez immédiatement l'installation.
✓ Contactez un technicien qualifié en portes de garage pour réparation.

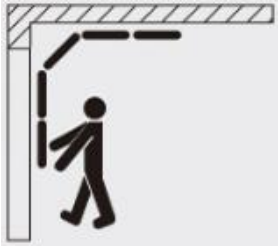

Présentation du produit

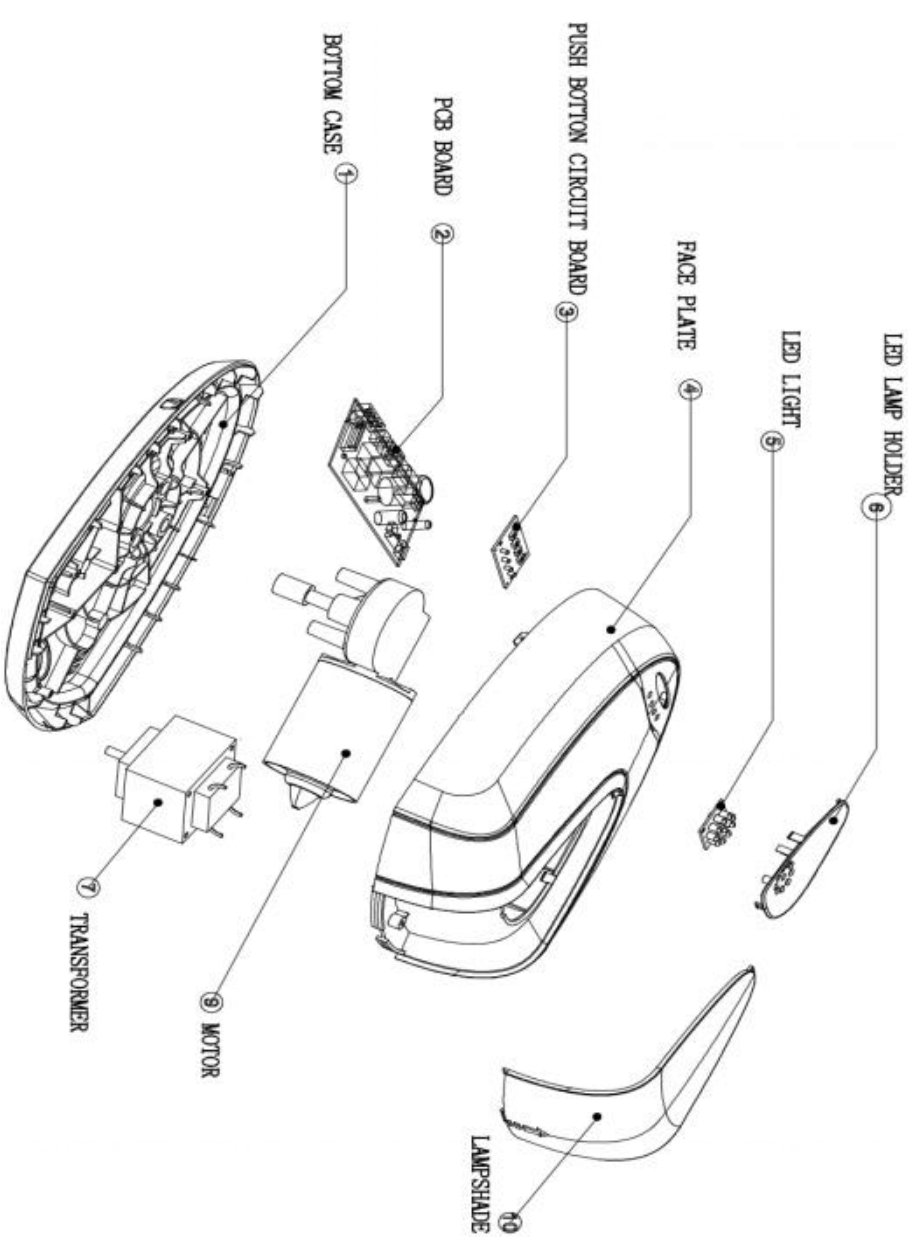

Contenu de la boîte

				
ouvre-porte de garage x1	vis M4x20 x3	cornière multi-trous en acier	Écrous à bride M6 x 4	Assemblage de rail C x4
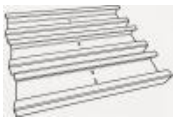				
Rail C Connecteur x3	Goupilles à chape courtes x 2	3 clips en R	5X25 4 vis	chape longue Broche x1
		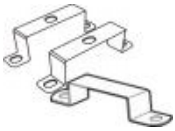		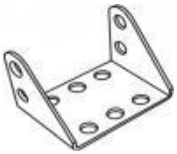
4 vis M6x25	Cordon de traction x1	En forme de U Pinces x2+1	Moteur Bague x1	Support de collecteur x1
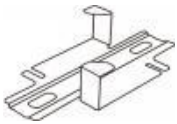	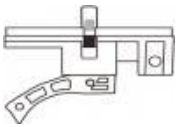	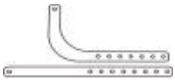		
Rail en C Cintre x1	Chariot C Rail x1	Bras de porte (courbe et droite)	2 télécommandes	Porte Support x1
				
Vis M8 x 20 +	Étiquette			

écrous x14	d'avertissement X1			

Outils nécessaires à l'installation

Outils nécessaires pour Installation (outils non fournis)


Ladder
Level
Wire stripper
Plier
Tape measure
Socket wrench set
Screwdriver
Wrench
Power drill
Pencil
Hacksaw
Hammer

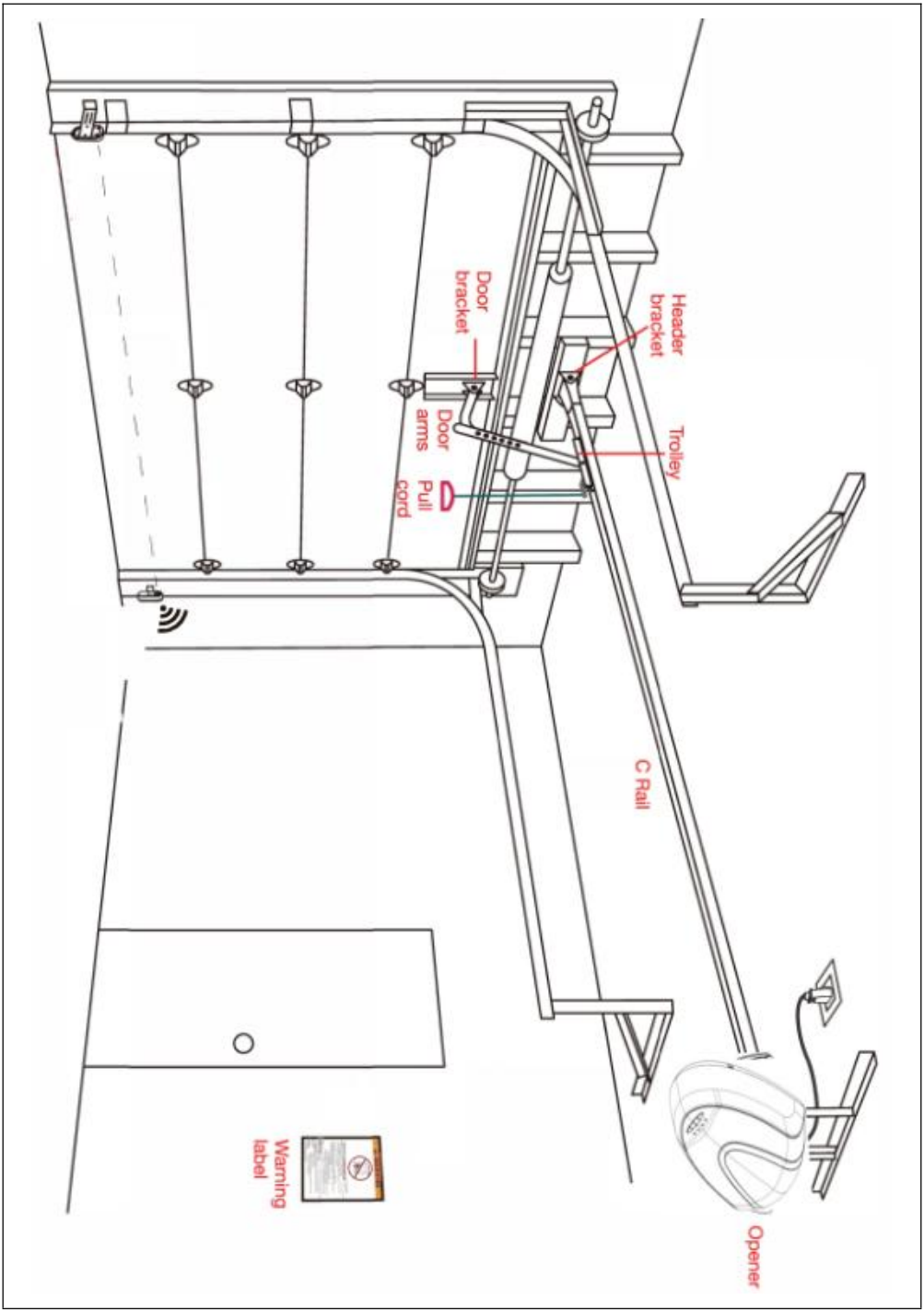
Door bracket
Header bracket
Door arms
Trolley
Pull cord
C Rail
Warning label
Opener

Assemblage de rail



C Rail assembly



C Rail connector



M4x20 Screws x 3

Insert the C-shaped rails into the rail connectors according to the diagram sequence and arrow direction, ensuring all three rail sections are securely joined together.

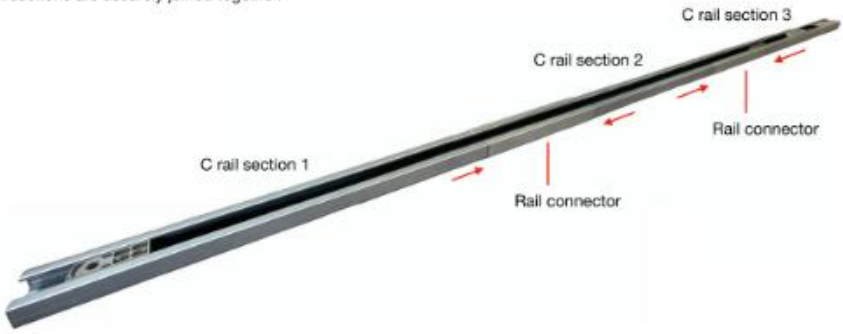

2. Align the drive belt bracket with the mounting holes on the end of the C-rail and secure it using three M4x20 self-tapping screws in the direction indicated by the arrows.

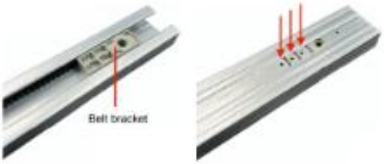

3. Fit a socket wrench onto the nut of the belt sprocket and rotate it in the direction of the arrow to adjust the belt tension. Continue until the belt sits approximately ¼ inch (6.4 mm) above the bottom of the rail.



⚠ Warning ⚠

To prevent pinch injuries, keep hands and fingers clear of the rail joints during assembly and wear protective gloves.

Installation du chariot de rail et du bras de porte droit

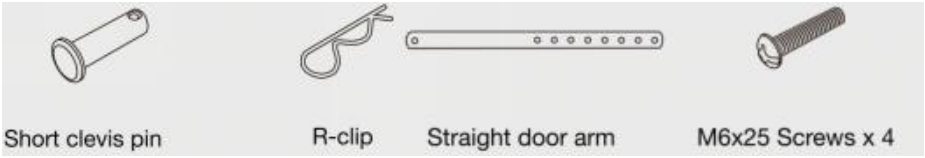

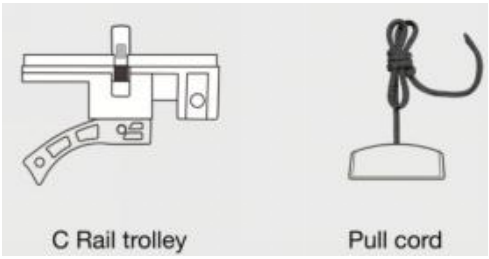

1. Thread the pull cord through the small hole in the rail trolley and tie a secure knot at the end of the cord.



2. As shown in the diagram, align the rail trolley with the belt trolley and securely fasten them using four M6x25 screws, tightening in the direction indicated by the arrows.



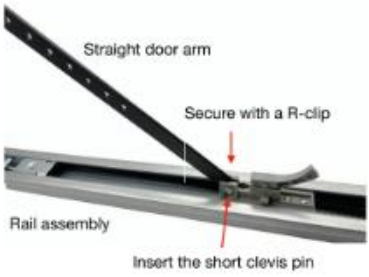

3. Insert the straight door arm into the corresponding socket on the rail trolley. Secure it using the short clevis pin and R-clip.

Assemblage du bloc moteur et du rail

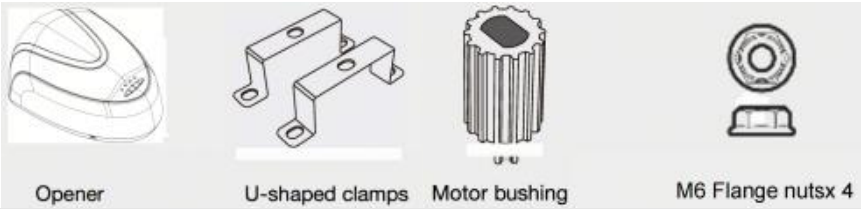

À l'aide de quatre écrous à embase M6 et d'un serre-joint en U, fixez le rail en C à la plaque de base de l'ouvre-porte dans la direction indiquée par les flèches.

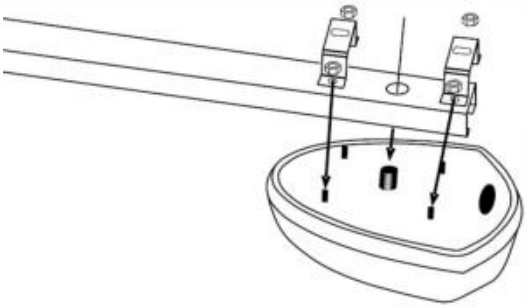

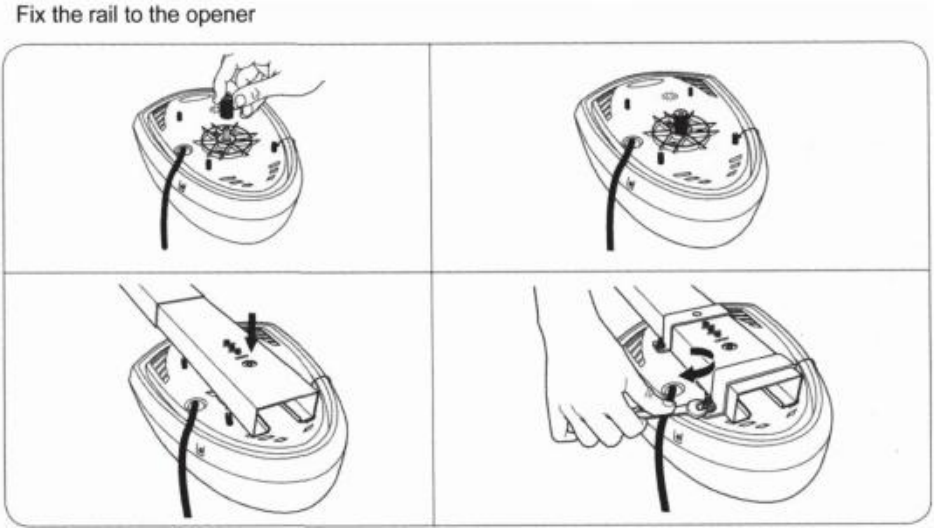

Installation du linteau et des supports de porte

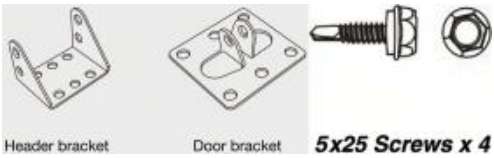

1. With the garage door closed, install the door bracket along the vertical centerline, 0.4~0.8 in (1-2 cm) down from the top edge of the door. Secure it using 6 screws, following the direction indicated by the arrows. If the door lacks sufficient strength, a reinforcement plate must be installed.

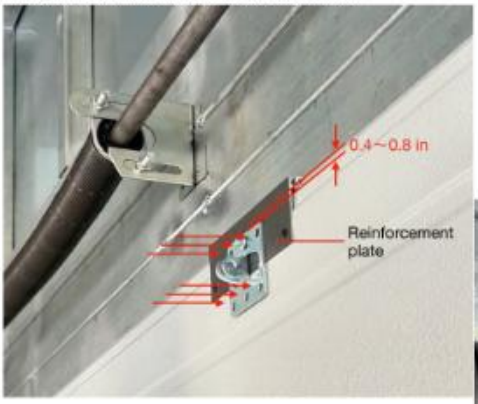

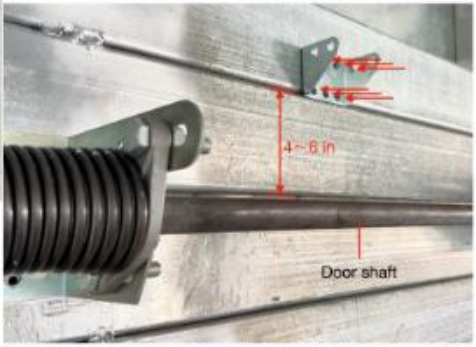

2. Along the door's centerline, install the header bracket 4~6 in (10-15 cm) above the door shaft. Secure it to the wall using 6 screws, tightening in the direction indicated by the arrows.

Note

En fonction de la construction spécifique de votre porte de garage et des matériaux de vos murs, vous devez fournir des vis de montage appropriées adaptées à ces matériaux et pré-percer des trous aux emplacements indiqués.

⚠ Avertissement ⚠

Ne pas fixer sur une cloison sèche. Pour une sécurité et des performances optimales, tous les composants doivent être solidement ancrés aux éléments

de charpente (montants en bois ou béton).

Raccordement du rail et du support de traverse

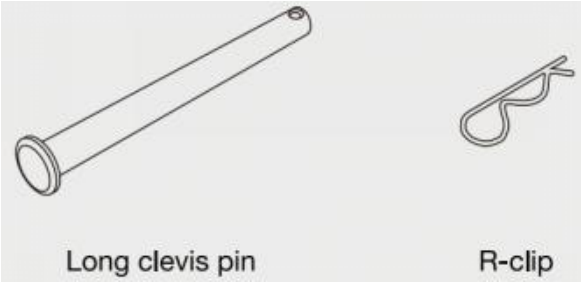

1. Place the pre-assembled rail and opener unit with the motor end facing upward on a clean, soft surface. Align the belt sprocket at the opposite end with the mounting holes on the header bracket as shown in the diagram.



2. Insert the long clevis pin through the aligned holes in the direction indicated by the arrow.

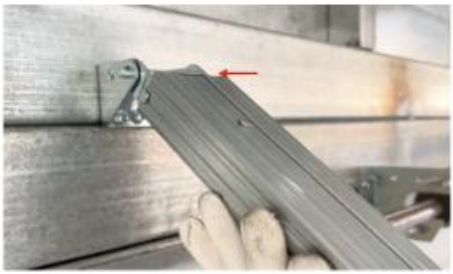

3. Insert the R-clip into the locking hole of the long clevis pin in the direction indicated by the arrow to complete the connection.



Montage du groupe motopropulseur

Positionnez l'ouvre-porte de garage

ATTENTION : Pour éviter d'endommager la porte de garage, faites-vous aider par une autre personne.

Étape 1

Fixez le support en « U » sur le rail, reliez-le avec un petit cornière à l'aide de vis.

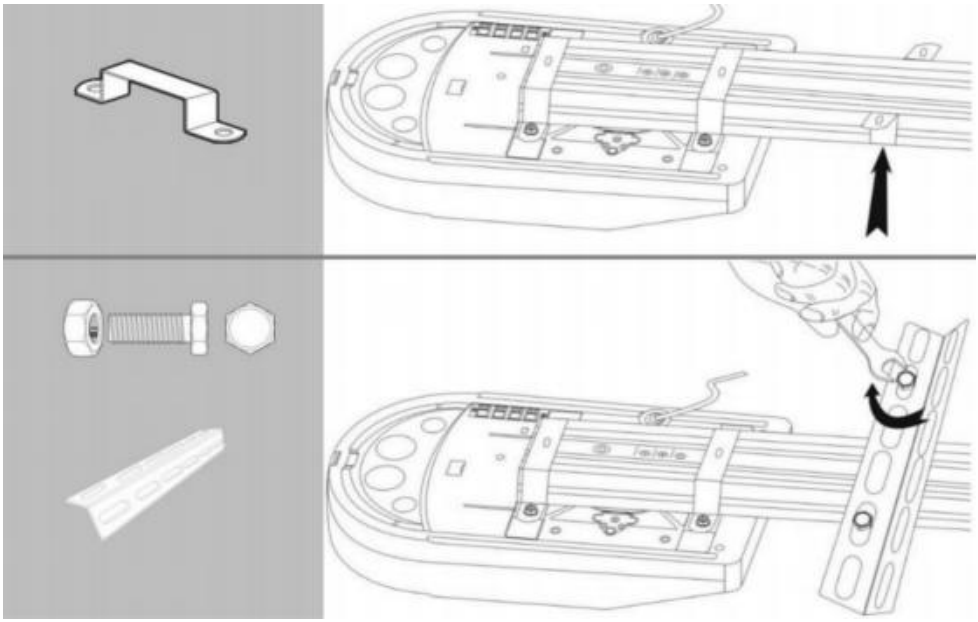

Étape 2

Positionnez le rail horizontalement et mesurez la distance entre le moteur et le plafond. Assurez-vous que le mécanisme d'ouverture de la porte de garage est aligné avec le support de fixation. Mesurez la distance entre chaque côté du mécanisme d'ouverture de la porte de garage et le plafond. Coupez deux cornières longues à la longueur voulue et assemblez-les avec deux cornières courtes à l'aide des mêmes vis.

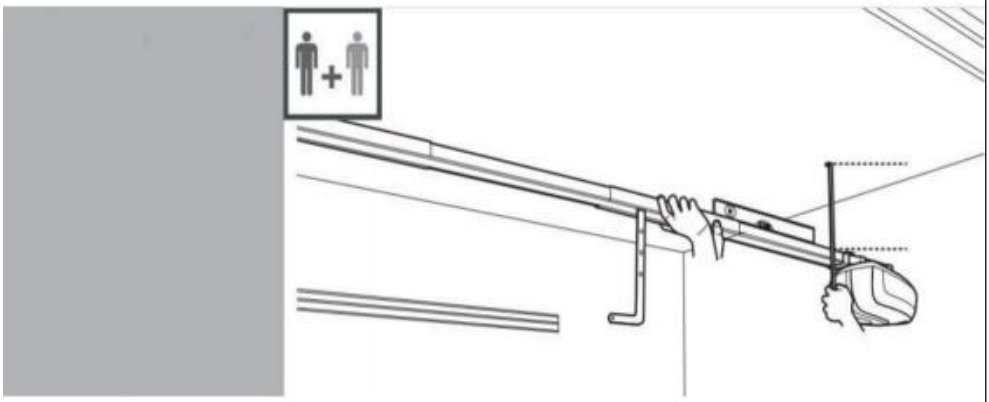



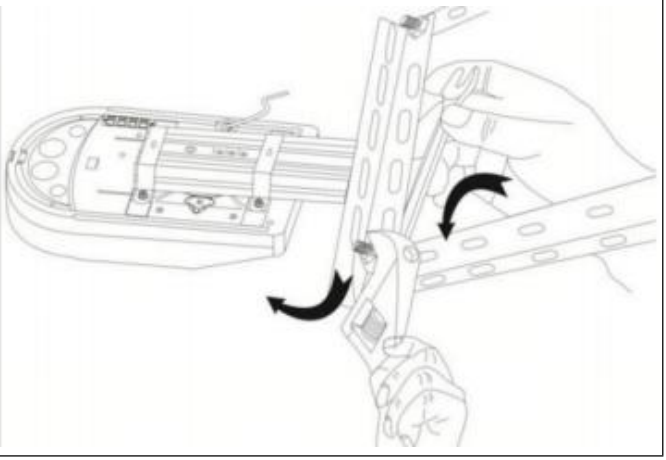

Étape 3

Avec l'aide d'une autre personne, fixez le rail au plafond à l'aide de vis (non fournies).

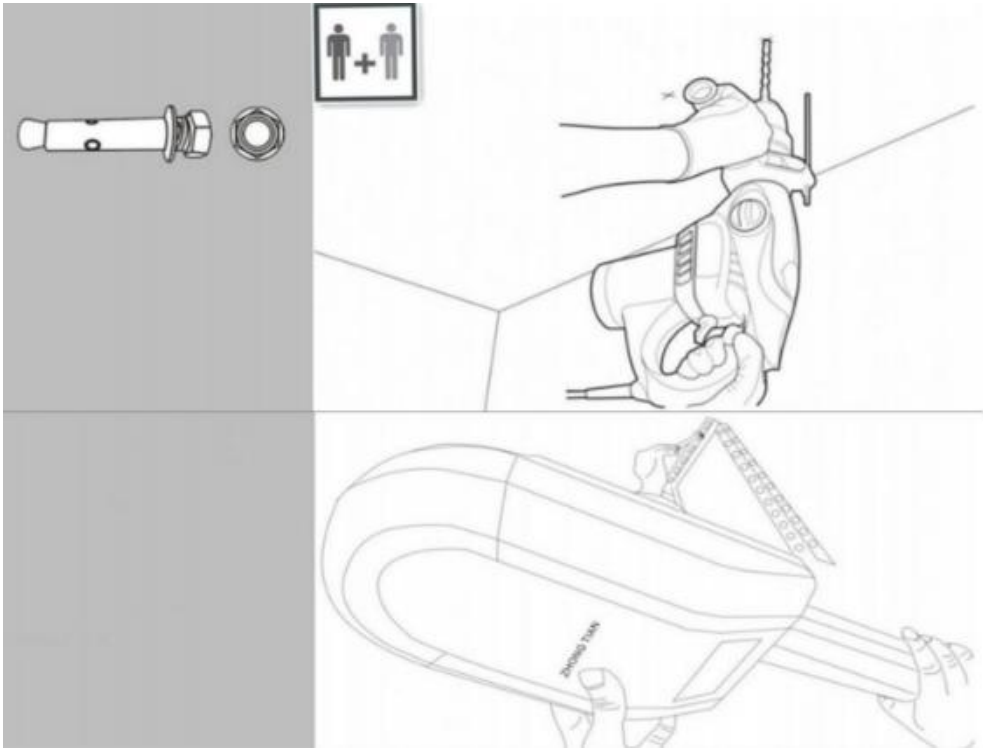

Montage du groupe motopropulseur

Lorsque vous positionnez le rail horizontalement, l'opérateur se retrouve coincé au plafond, utilisez l'élément (31).

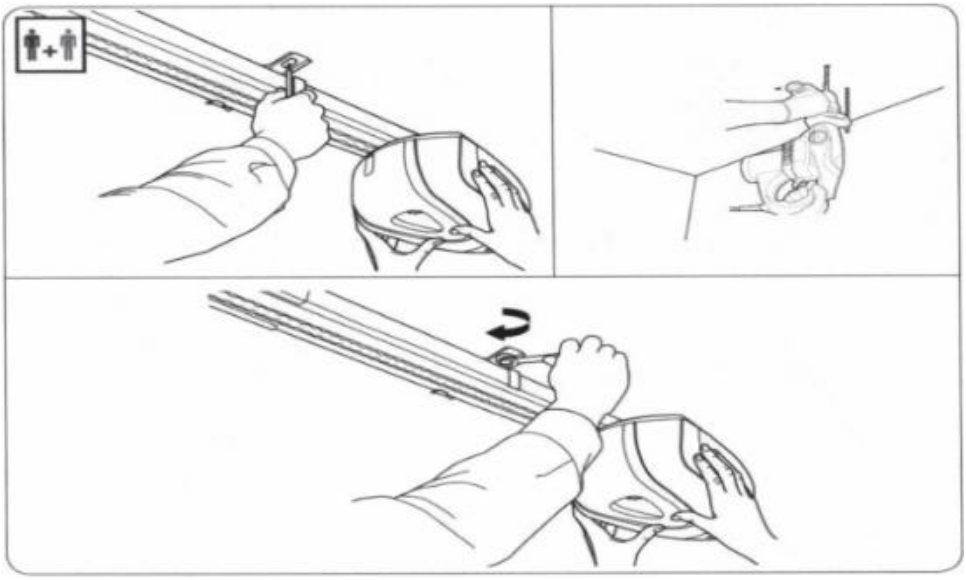

Positionnez le support de porte sur le haut de la porte de garage, centré sur le support mural. Si le haut de la porte n'est pas suffisamment rigide, renforcez-le.

Fixez le support de porte. Utilisez des vis adaptées au matériau.

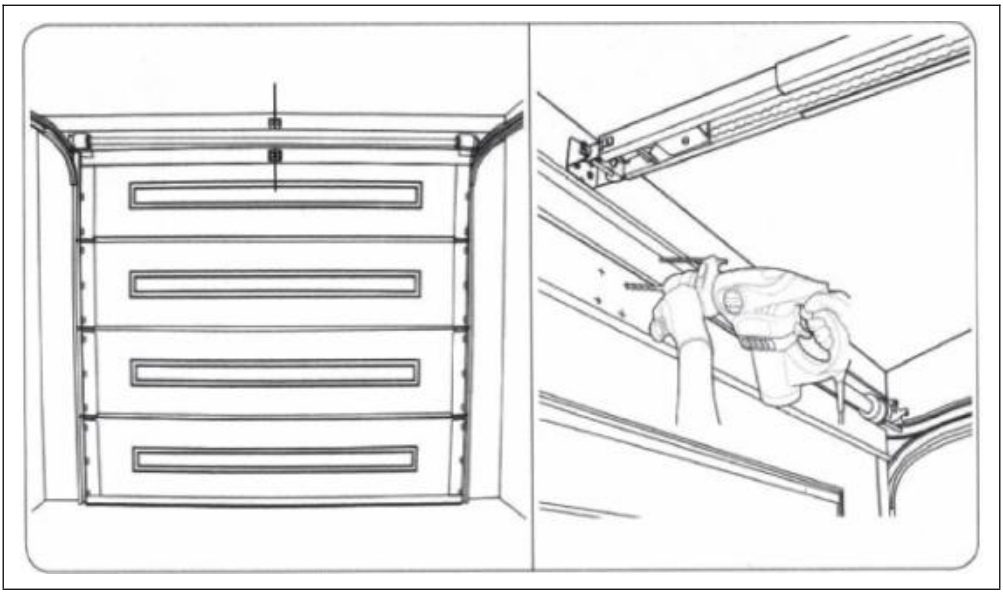

Raccordement du bras courbé et du bras droit



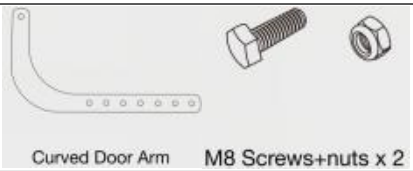

1. Insert the curved door arm into the door bracket, align the mounting holes, and insert the short clevis pin in the direction indicated by the arrow.(Pay attention to the direction)



2. Insert the R-clip into the short clevis pin in the direction indicated by the arrow to lock it in place.



3. Align the screw holes of the curved and straight door arms. Select the two holes that are farthest apart. Secure them using M8 screws and matching nuts, then tighten securely.



Configuration et réglage du système

Disengaging the system.

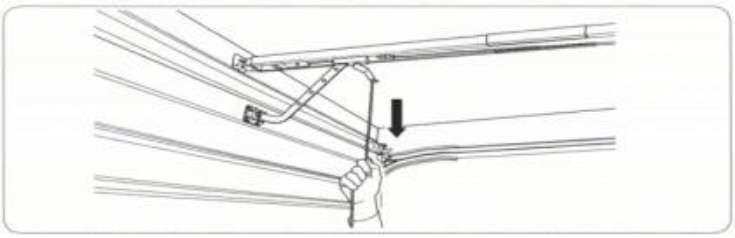

Manually check that the door opens and closes completely and correctly. Bring the door in the engaged position.

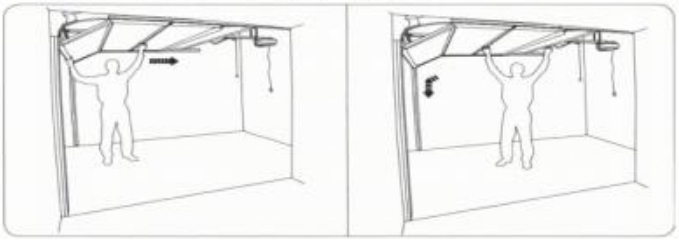

. Garage Door Safety Reversal Test

The safety reversal test must be performed after installation and following any adjustment. Place a 1-½ inch (3.8 cm) high object (e.g., a 2×4 block) under the door. Activate the door to close. Upon contacting the obstruction, the door must immediately reverse and return to the fully open position.

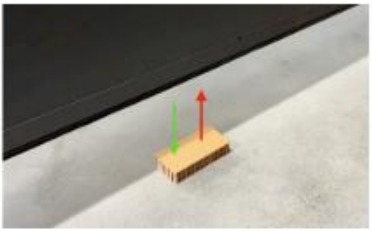

. Apply Warning Label

Affix the provided warning label near the wall switch to complete the system installation and setup. (Wall switch is optional)



Paramètres d'ouverture

IMPORTANT : Avant de programmer la porte, désengagez le chariot et actionnez la porte manuellement de haut en bas pour vous assurer qu'elle fonctionne correctement et qu'elle est bien équilibrée.
Ne pas ajuster la force pour compenser une porte mal équilibrée, bloquée ou qui coince.
N’exercez pas une force supérieure à celle minimale requise pour fermer la porte. Une force excessive pourrait entraîner un dysfonctionnement du mécanisme d’inversion de sécurité.

Ajustements des limites de voyage

Les butées de course déterminent les points d'arrêt de la porte lors de sa montée ou de sa descente. Assurez-vous que le chariot est enclenché et que la porte est fermée avant de poursuivre.

- Mettez le courant
- Maintenez la touche « P » enfoncée pendant 3 secondes pour lancer la programmation.
- La LED « + » commencera à clignoter rapidement
- Relâchez le bouton « P ».
- La LED « + » clignotera plus lentement, indiquant que la position ouverte peut être réglée.
- Maintenez le bouton « + » enfoncé jusqu'à ce que la porte ait atteint la position ouverte souhaitée.
- La porte ne bouge que lorsque le bouton est maintenu enfoncé.
- Des ajustements précis peuvent être effectués à ce stade à l'aide des boutons « + » et « - ».
- Une fois la porte dans la position ouverte souhaitée, appuyez sur la touche « P » pour enregistrer.
- La LED « + » clignotera brièvement.
- La LED « - » se mettra à clignoter pour indiquer que la position fermée peut maintenant être réglée.
- Maintenez le bouton « - » enfoncé jusqu'à ce que la porte ait atteint la position fermée souhaitée.
- La porte ne bouge que lorsque le bouton est maintenu enfoncé.

- Des ajustements précis peuvent être effectués à ce stade à l'aide des boutons « - » et « + ».
- Une fois la porte dans la position fermée souhaitée, appuyez sur la touche « P » pour enregistrer.
- La LED « - » clignotera brièvement

À ce stade, la porte effectuera un cycle complet d'ouverture et de fermeture automatique. Cela permettra de régler la force du moteur et d'indiquer que les limites ont été enregistrées. La LED « P » restera allumée, signalant la fin du mode de programmation et le retour du moteur en mode de fonctionnement normal.

Paramétrage de la force de programmation

⚠ **ATTENTION :** Les réglages de force sont automatiquement définis pendant la phase de programmation, après la procédure de réglage de la limite de course à la page 6.
Une force excessive peut entraîner un dysfonctionnement du mécanisme d'inversion de sécurité et causer des blessures graves. Plus la force est élevée, moins le système est sensible à la détection d'un obstacle.
Les réglages de force ne doivent être ajustés que par un technicien qualifié, si nécessaire.

- Maintenez la touche « P » enfoncée pendant 6 secondes.
- La LED « + » clignote initialement
- La LED « + » restera alors allumée.
- Relâchez le bouton « P ».
- La force d'ouverture de la porte peut désormais être ajustée.
- Le bouton « - » diminue la force et le bouton « + » augmente la force
- Appuyez brièvement sur le bouton « - » jusqu'à ce que la LED clignote une fois.
- À chaque pression sur le bouton « + », la LED clignote pour régler la force.
- Appuyez sur le bouton « P » pour confirmer le réglage requis dans le sens d'ouverture
- La LED « - » s'allumera en continu.

- La force de fermeture de la porte peut désormais être ajustée.
- Appuyez brièvement sur le bouton « - » jusqu'à ce que la LED clignote une fois.
- À chaque pression sur le bouton, la LED « - » clignote pour régler la force.
- Appuyez sur le bouton « P » pour confirmer le réglage requis dans le sens de fermeture.
- La LED « P » restera allumée en continu, indiquant que le mode de programmation est terminé et que l'ouvre-porte fonctionne en mode normal.

L'OPENER FORCE EST MAINTENANT PRÊTE

Le système d'inversion de sécurité doit maintenant être testé en plaçant un objet de 50 mm de haut sur le sol et en vérifiant que la porte s'inverse au contact. Ajustez la force si nécessaire.

Combinaisons de télécommande de codage

La télécommande fournie avec votre ouvre-porte est préprogrammée en usine.

Remarque : L'ouvre-porte ne peut mémoriser que 6 codes au maximum. Si vous tentez de programmer plus de 6 télécommandes, le premier code sera supprimé.

1. Des télécommandes supplémentaires peuvent être programmées comme suit :

- Maintenez enfoncé le bouton « S » de sauvegarde des télécommandes pendant 2 secondes.
- La LED « S » s'allume
- Relâchez le bouton « S ».
- Appuyez sur le bouton poussoir de la télécommande à programmer.
- La LED « S » clignote brièvement
- Appuyez à nouveau sur le même bouton de la télécommande.
- La LED « S » clignote 3 fois
- Appuyez une troisième fois sur le même bouton de la télécommande.
- La porte commence à bouger
- Le bouton de la télécommande est enregistré

Répétez la procédure ci-dessus pour tous les combinés supplémentaires.

2. Suppression des télécommandes :

- Maintenez enfoncé le bouton « S » de sauvegarde des télécommandes pendant 6 secondes.
- La LED « S » s'allume brièvement.
- La LED « S » s'éteint
- Relâchez le bouton « S ».
- Tous les codes enregistrés ont été supprimés.

Suivez la procédure 1 ci-dessus pour programmer les nouvelles télécommandes.

⚠ AVIS DE SÉCURITÉ IMPORTANT

Après avoir programmé l'ouvre-porte, effectuez toujours un contrôle de sécurité pour tester le système d'inversion de sécurité. N'actionnez l'ouvre-porte que lorsque la porte est parfaitement visible et dégagée. Personne ne doit entrer ni sortir du garage pendant que la porte est en mouvement.

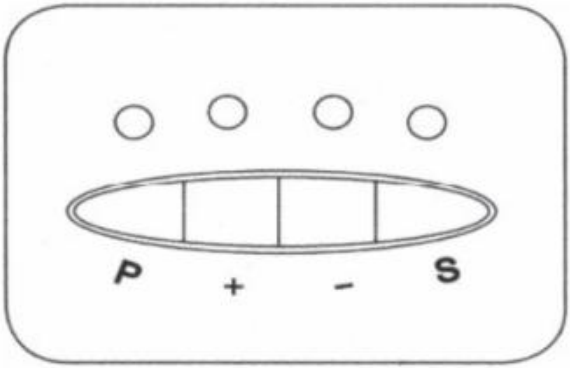

Référence du panneau de commande

Boutons-poussoirs	Voyants LED
Bouton « P » (Programmation) • Lance les modes de programmation et enregistre les paramètres	**LED « P »** • Fournit un retour visuel pendant la programmation • Indique que l'alimentation est appliquée à l'unité • Indique que l'appareil est en mode de fonctionnement
Bouton « + » (Haut/Ouverture) • Ouvre la porte • Augmente les paramètres en mode programmation	**LED « + »** • Fournit des commentaires de programmation spécifiques à l'ouverture
Bouton « - » (Fermer/Enfoncer) • Ferme la porte • Diminue les paramètres en mode programmation	**"-" DIRIGÉ** • Fournit des commentaires de programmation spécifiques à la fermeture

Bouton « S » (Enregistrer)	**LED « S »**
• Enregistre les émetteurs distants en mémoire • Supprime les émetteurs distants de la mémoire	• Fournit des commentaires lors de l'enregistrement et de la suppression des télécommandes

Maintenance du système

Mensuel:

- Test d'équilibre de la porte - Voir page [4].

Annuellement:

- Vérifiez la tension du ressort et de la courroie d'entraînement. Ajustez-la si nécessaire - Reportez-vous à la page [6].
- Réglages saisonniers : Les limites de course et la force d'ouverture des portes peuvent nécessiter un ajustement en raison des variations de température. Procédez aux ajustements nécessaires.
  - **Important : Effectuez le test d'inversion de sécurité après TOUT réglage.**
- Lubrifiez les roulettes, les roulements et les charnières de la porte.
  - Remarque : Le mécanisme d'ouverture et le rail sont lubrifiés en permanence. Ne lubrifiez pas et n'appliquez pas de graisse sur le mécanisme d'ouverture, le rail ou le chariot.
- Nettoyez l'ouvre-porte et les composants connexes au besoin.

⚠ Avertissement ⚠

Avant toute opération de nettoyage, vous devez couper l'alimentation de l'ouvre-porte et débrancher la batterie de secours (le cas échéant). Assurez-vous que l'alimentation reste coupée pendant toute la durée du nettoyage.

No.	Symptom/Phenomenon	Possible Cause	Diagnostic Steps	Solution	Required Parts/Tools	Notes
1	Opener inoperative. No display on control panel.	Power Supply Issue: - No power to outlet. - Power cord unplugged. - Tripped circuit breaker or blown fuse.	1. Check if the unit is plugged in. 2. Verify the wall outlet is functional (test with another device). 3. Check the home's electrical panel for a tripped breaker or blown fuse.	1. Plug in the power cord. 2. Reset the circuit breaker/replace fuse.	- Multimeter - Replacement fuses - Basic hand tools	WARNING: Risk of electric shock.
2	Opener unresponsive to wireless commands.	1. Wireless Device Not Paired/Lost Binding: - New device not learned. - Opener memory cleared. 2. Low Battery: - Weak battery in transmitting device. 3. Signal Interference: - Other strong RF sources nearby. 4. Opener Receiver Issue: - Antenna wire disconnected/ damaged. - Internal receiver fault.	1. Check if other wireless devices operate the opener. 2. Replace battery in the non-working device. 3. Try operating from closer range. 4. Reprogram the wireless device to the opener. 5. Check if opener's antenna wire is tucked away.	1. Reprogram the wireless device. 2. Install fresh batteries. 3. Contact qualified technician for receiver diagnosis.	- Fresh batteries - Ladder (if needed for reprogramming) - Multimeter (for technician)	NOTE: The opener's antenna is the loose wire hanging from the motor unit. Ensure it is not tucked away.
3	Door stops prematurely during operation.	1. Travel Limits Incorrectly Set: - Open/close limits set too short. 2. Force Settings Too Low: - Insufficient power to complete cycle. 3. Binding or Obstruction: - Track alignment issue. - Roller binding. - Weather seal friction. 4. Weak/Damaged Spring: - Spring cannot counterbalance door weight.	1. Observe where door stops. Check for physical obstructions. 2. Manually operate door to check for binding. 3. Check force and travel limit settings. 4. Listen for motor strain before it stops.	1. Adjust travel limits (see page [22]). 2. Increase force settings slightly (see page [23]). 3. Lubricate rollers and hinges. 4. Clear any obstructions. 5. Contact qualified technician for spring or track issues.	- Step ladder - Garage door lubricant - Basic hand tools	WARNING: Do not attempt to adjust or repair springs yourself. Torsion springs are under extreme tension and can cause severe injury or death if mishandled.
4	Door refuses to close or reverses without contacting an obstacle.	1. Obstructed Safety Sensors: - Misaligned sensor beams. - Dirty lenses. - Obstruction in beam path. 2. Force Setting Too Low: - Closing force insufficient to overcome seal resistance. 3. Travel Limit Issue: - Close limit set before door fully seals. 4. Binding/High Friction: - Excessive friction on tracks or weather seal.	1. Clean sensor lenses and ensure perfect alignment. 2. Check for objects/ condensation blocking beam. 3. Observe if door hesitates or strains before reversing.	1. Realign and clean safety sensors. 2. Slightly increase closing force setting. 3. Adjust close travel limit downward. 4. Lubricate rollers, hinges, and apply silicone spray to weather seal.	- Soft cloth - Level - Garage door lubricant - Silicone spray	SAFETY FIRST: Never disable or bypass the safety sensors. This creates a serious entrapment hazard.

Conditions générales de garantie

The manufacturer hereby warrants to the original purchaser that this product is free from defects in materials and workmanship under the following terms:

1. Warranty Period

- 2 -**Year** *warranty on Hardware, including Rail, Chain or Belt, internal motor, and transformer.*
- 1-**year** *warranty on electronic parts, including opener main control board, remote controls, and external wireless accessories from the original date of purchase.*

2. Service Process

•If the product must be returned to the manufacturer for service, the purchaser is responsible for all shipping costs both ways.
If any issues arise during the warranty period, the necessary replacement parts will be provided free of charge and delivered with the next shipment.

•A valid proof of purchase is required for all warranty service.

3. Product Changes

•The manufacturer reserves the right to make changes to current and future products without obligation to modify previously manufactured units.

4. Warranty Validation

•This warranty is valid only if the product has been installed according to the manufacturer's official installation instructions.

5. Limitations

This warranty does not cover defects, damage, or failures resulting from:

•Lack of or improper preventive maintenance or adjustment.
•Continued use after a known defect is apparent.
•Unauthorized modification, alteration, or repair.
•Acts of God, force majeure, or external causes such as power surges.

6. Non-Covered Items

•Consumable parts (e.g., batteries, fuses).
•Sensitivity adjustment services.

7. Voiding Conditions

This warranty is void if the product is damaged due to:

•Water damage, moisture, or condensation.
•Electrical power faults or surges.
•Natural disasters or acts of God.
•Service or modification by unauthorized personnel.
•Radio frequency interference.
•Failure to perform required maintenance.



VEVOR

Upgrade · The Home Creator Way

GARAGENTORÖFFNER

MODELL: EIKIA600

VEVOR | Upgrade
The Home Creator Way

MODELL:	BESCHREIBUNG
EIKIA600	Kettenantrieb
EIKIA600	Riemenantrieb



Dies ist die Originalanleitung. Bitte lesen Sie die gesamte Bedienungsanleitung vor der Inbetriebnahme sorgfältig durch. VEVOR behält sich die Auslegung der Bedienungsanleitung vor. Das Aussehen des Produkts kann von dem gelieferten Produkt abweichen. Wir bitten um Verständnis, dass wir Sie nicht erneut über etwaige Technologie- oder Software-Updates informieren werden .

Sicherheitshinweise

WARNUNG:

Lesen Sie diese Hinweise vor der Verwendung dieses Produkts. Andernfalls kann es zu schweren Verletzungen kommen.

Vorsichtsmaßnahmen bei Versammlungen

1. Bitte montieren Sie das Produkt ausschließlich gemäß dieser Anleitung. Eine unsachgemäße Montage kann Gefahren bergen.
2. Tragen Sie während der Montage eine ANSI-geprüfte Schutzbrille und robuste Arbeitshandschuhe.
3. Halten Sie den Montagebereich sauber und gut beleuchtet.
4. Halten Sie Umstehende während der Versammlung vom Versammlungsort fern.
5. Nicht montieren, wenn Sie müde sind oder unter dem Einfluss von Alkohol, Drogen oder Medikamenten stehen.
6. Die Produkteigenschaften gelten nur für ordnungsgemäß und vollständig montierte Produkte.
7. Die Montage muss auf einer ebenen, harten und glatten Oberfläche erfolgen, die den Garagentoröffner sicher tragen kann.
8. Weitere Informationen zu den auf den folgenden Seiten aufgeführten Teilen finden Sie in der Montagezeichnung dieses Handbuchs. Packen Sie alle Teile in einem sauberen Arbeitsbereich aus und trennen Sie sie.

Vorsicht walten lassen

1. AUF DIESEM GEGENSTAND SITZEN ODER STEHEN NICHT.
2. Dieses Produkt ist kein Spielzeug. Kinder dürfen nicht mit diesem Artikel spielen oder sich in dessen Nähe aufhalten.
3. Die angegebenen Werte dürfen nicht überschritten werden. Tragfähigkeiten.
4. Nur bestimmungsgemäß verwenden.
5. Vor jedem Gebrauch prüfen; nicht verwenden, wenn Teile lose oder

beschädigt sind.

Warnung – Um das Verletzungsrisiko zu verringern, muss der Benutzer die Bedienungsanleitung sorgfältig lesen.
Das Produkt entspricht den geltenden Normen und Vorschriften. Die Installation dieses Geräts muss allen anwendbaren Vorschriften entsprechen und es darf nur in gut belüfteten Bereichen betrieben werden.
Bitte lesen Sie die Bedienungsanleitung vor der Installation und Inbetriebnahme des Geräts.
Dieses Gerät ist nicht für die Verwendung durch Personen (einschließlich Kinder) mit eingeschränkten physischen, sensorischen oder geistigen Fähigkeiten oder mangelnder Erfahrung und Kenntnis bestimmt, es sei denn, sie werden von einer für ihre Sicherheit verantwortlichen Person beaufsichtigt oder in die Verwendung des Geräts eingewiesen.
Dieses Gerät darf nicht von Kindern benutzt werden. Bewahren Sie das Gerät und das Netzkabel außerhalb der Reichweite von Kindern auf.
Dieses Gerät ist für den Einsatz im Haushalt und in ähnlichen Anwendungen vorgesehen, wie zum Beispiel:
– Personalküchen in Geschäften, Büros und anderen Arbeitsumgebungen;
– Bauernhäuser;
– von Kunden in Hotels, Motels und anderen Wohnumgebungen;
– Unterkünfte im Stil von Bed & Breakfast.
Bitte bewahren Sie das Produkt ordnungsgemäß auf. Prüfen Sie es vor Gebrauch auf Beschädigungen. Sollte es Beschädigungen aufweisen, verwenden Sie es bitte nicht weiter.
Bitte verwenden Sie das Produkt gemäß dem vorgesehenen Verwendungszweck. Wir weisen auf mögliche Verletzungen durch unsachgemäße Verwendung hin.


KORREKTE ENTSORGUNG

Dieses Produkt unterliegt den Bestimmungen der europäischen Richtlinie 2012/19/EU. Das Symbol einer durchgestrichenen Mülltonne bedeutet,

dass das Produkt in der Europäischen Union separat entsorgt werden muss. Dies gilt für das Produkt und sämtliches Zubehör, das mit diesem Symbol gekennzeichnet ist. Produkte dieser Art dürfen nicht im normalen Hausmüll entsorgt werden, sondern müssen zu einer Sammelstelle für das Recycling von Elektro- und Elektronikgeräten gebracht werden.

Bei der Verwendung elektrischer Geräte sollten stets grundlegende Sicherheitsvorkehrungen getroffen werden, darunter: Lesen Sie vor Gebrauch alle Anweisungen; stellen Sie sicher, dass die Versorgungsspannung mit der Nennleistung des Produkts übereinstimmt; lassen Sie das Gerät während des Gebrauchs nicht unbeaufsichtigt.
Wenn das Netzkabel beschädigt ist, muss es vom Hersteller, seinem Kundendienst oder einer ähnlich qualifizierten Person ausgetauscht werden, um Gefahren zu vermeiden.
Verwenden Sie dieses Gerät nicht bei Regen oder in feuchter Umgebung, um einen Stromschlag zu vermeiden.
Dieses Gerät ist nicht für Kinder bestimmt. Bewahren Sie das Gerät außerhalb der Reichweite von Kindern auf. Kinder ab 8 Jahren und Menschen mit Behinderungen dürfen es unter Aufsicht von Erwachsenen benutzen.
Ziehen Sie vor der Reinigung oder Wartung den Netzstecker. Waschen Sie das Gerät nicht direkt mit Wasser oder anderen Flüssigkeiten.
Dieses Gerät darf nicht in brennbaren oder explosionsgefährdeten Bereichen verwendet werden.
Verpackungsmaterialien (wie z. B. Plastiktüten) können für Kinder eine Erstickungsgefahr darstellen. Bewahren Sie Verpackungen außerhalb der Reichweite von Kindern auf und entsorgen Sie sie gemäß den örtlichen Abfalltrennungsvorschriften.

BEWAHREN SIE DIESES HANDBUCH AUF

Um das Risiko schwerer Verletzungen oder des Todes zu verringern, befolgen Sie bitte alle unten aufgeführten Sicherheitsrichtlinien:

1. Vorbereitung vor der Installation

- Lesen und verstehen Sie alle Installationsanweisungen sorgfältig,

bevor Sie fortfahren.

- Dieser Garagentoröffner ist ausschließlich für die Verwendung mit korrekt ausbalancierten Garagentoren vorgesehen. Ein nicht ausbalanciertes Tor kann schwere Verletzungen oder Sachschäden verursachen.
- Vor der Installation muss ein qualifizierter Servicetechniker den Zustand folgender Komponenten prüfen und bestätigen:
  - Kabelsystem
  - Federbaugruppe
  - Alle zugehörigen Hardware

2. Installationsspezifikationen

- Entfernen Sie alle an der Garagentür befestigten Seile.
- Alle manuellen Türverriegelungen deaktivieren oder ausschalten.
- Für Türen mit einer Höhe von mehr als 2,29 m (7,5 Fuß) ist ein Schienenverlängerungsset erforderlich.
- Empfohlene Montagehöhe: ≥7 Fuß (2,13 m).
- Die Notentriegelungsvorrichtung muss folgenden Anforderungen entsprechen:
  - Montagehöhe ≥ 1,83 m (6 ft)
  - So positioniert, dass ein einfacher Zugang ermöglicht wird, gleichzeitig aber der Kontakt mit Fahrzeugen verhindert wird.

3. Elektrische Sicherheit

- Schließen Sie das Gerät nicht an die Stromversorgung an, es sei denn, Sie werden ausdrücklich dazu aufgefordert.

4. Installation des Wandschalters

- Standortanforderungen:
  - Die Garagentür muss frei sichtbar sein.
  - Mindestens 1,5 m über dem Boden montiert, um den Zugriff von Kindern zu verhindern
  - Abseits von allen beweglichen Teilen der Tür angebracht.
  - Muss mit dem beigefügten „Warnhinweis“ versehen sein.

5. Sicherheitsprüfung

- Das automatische Umkehrsystem muss nach Abschluss der

Installation getestet werden:

- Die Tür muss sich sofort umkehren, sobald sie auf ein 3,8 cm hohes Hindernis trifft. Für diesen Test kann ein handelsüblicher 2×4-Holzblock verwendet werden.

6. Verbotene Operationen

- Versuchen Sie nicht, die folgenden Bauteile zu warten oder einzustellen, es sei denn, Sie sind ein qualifizierter Techniker:
  - Strukturbauteile des Garagentors
  - Stahlseilsysteme
  - Federbaugruppen
  - (Alle diese Bauteile stehen unter extremer Spannung und können schwere Verletzungen verursachen)

7. Gefahr durch Verschlucken von Batterien

- Das Verschlucken der Batterie in der Fernbedienung kann schwere Verletzungen verursachen.
- Fernbedienung und Batterien stets außerhalb der Reichweite von Kindern aufbewahren.
- Wenn Sie vermuten, dass eine Batterie verschluckt oder in irgendeinen Körperteil eingeführt wurde, suchen Sie sofort einen Arzt auf.

1. Ausrüstung und Werkzeuge überprüfen

- Prüfen Sie, ob das gelieferte Modell und alle Komponenten vollständig sind.
- Bereiten Sie alle benötigten Installationswerkzeuge im Voraus vor.

2. Für elektrische Sicherheit sorgen

- Prüfen Sie, ob die Stromversorgung der Garage den Anforderungen entspricht.
- Prüfen Sie, ob der Leistungsschalter funktionsfähig ist.
- Vor Beginn jeglicher Arbeiten die Stromzufuhr zum Öffner unterbrechen.

3. Überprüfung des Garagentorzustands

- Testen Sie die Funktion des Garagentors, um sicherzustellen, dass es ordnungsgemäß funktioniert (siehe Seite 4 für Details).

- Nicht benötigte Türbauteile (wie Kabel, Ketten, Winkelprofile usw.) entfernen.
- Deaktivieren Sie alle anderen Geräte, die nach der Installation nicht mehr verwendet werden.

4. Notfallzugangsmaßnahmen (für Garagen ohne alternative Zufahrt)

- Um den Zugang zu ermöglichen, falls der Öffner ausfällt, muss eine Not-Trennvorrichtung installiert werden.
- Falls eine Notabschaltung installiert ist: Testen Sie die Abschaltfunktion, um sicherzustellen, dass sie funktionsfähig bleibt.
- Falls keine Notabschaltung installiert ist: Alle manuellen Türverriegelungen müssen entfernt oder deaktiviert werden.

5. Hinweise zu Befestigungselementen

- Die in dieser Packung enthaltenen Schrauben und Befestigungselemente sind nur für die Standardmontage des Öffners und seiner Komponenten vorgesehen.
- Für die Montage des Öffners, der Schiene oder des Zubehörs an Wänden, Decken, Türrahmen oder anderen Oberflächen müssen Sie geeignete Schrauben, Dübel oder Bolzen für Ihre spezifische Installationsumgebung bereitstellen.
- Bohren Sie alle für Ihr Material erforderlichen Befestigungslöcher vor.

6. Anforderungen an die Montageausrichtung

- Wählen Sie Montagehalterungen und Träger mit geeigneter Länge/Höhe, um sicherzustellen, dass der installierte Öffner und die Schiene auf gleicher Höhe mit der Garagendecke und dem Garagenboden liegen.
- Eine präzise Ausrichtung ist für einen reibungslosen und zuverlässigen Betrieb unerlässlich.

Inhaltsverzeichnis

Vielen Dank, dass Sie sich für unseren intelligenten Garagentoröffner entschieden haben. Um eine sichere und komfortable Nutzung zu gewährleisten, lesen Sie bitte diese Bedienungsanleitung vor der Installation und Inbetriebnahme sorgfältig durch. Die Anleitung enthält detaillierte Installationshinweise und Bedienungsanweisungen,

die Ihnen helfen, alle Produktfunktionen optimal zu nutzen und die Sicherheit und den Komfort dieses intelligenten Geräts zu genießen.
Produktspezifikationen können im Rahmen kontinuierlicher Verbesserungen ohne vorherige Ankündigung geändert werden.

Abschnitt / Kapitel	Seitenzahl
Sicherheitshinweise	2 - 6
Technische Spezifikationen	8
Test Ihres Garagentors	9
Produktübersicht	10
Was ist in der Box?	11
Für die Installation benötigte Werkzeuge	12
Installationsdiagramm	13
Schienenbaugruppe	14
Installation des Schienenwagens und gerader Türarm	15
Montage der Motoreinheit und der Schiene	16
Montage des Sturzes und der Türhalterungen	17
Verbindung der Schiene mit der Kopfhalterung	18
Montage der Motoreinheit	19 - 22
Verbindung des gebogenen und geraden Arms	23
Systemeinrichtung und -anpassung	24
Öffnereinstellungen	25 - 28
Systemwartung	29
Fehlerbehebung	30
Garantiebedingungen	31

Technische Spezifikationen

Parameter	Wert
Modellnummer	EIK I A600
Zug- und Druckkraft	600N
Motorspannung	24 V Gleichstrom
Stromspannung	220 V, 60 Hz
Geschwindigkeit	120 mm/s
Temperaturbereich	-20℃ ~ +45℃
Fernbedienungscode	433,92 MHz
Batteriespannung der Fernbedienung	12 V, 27 A
Codierungsformat	Rolling Code
Fernreichweite (im Freien)	50 Millionen
Türbereich anwenden	6 m²
Maximales Türgewicht	60 kg
Federgewicht	25 kg

Dieses Produkt ist nur für Garagentore mit einer Höhe von bis zu 2,1 m (7 Fuß) geeignet.

Test Ihres Garagentors

Stellen Sie sicher, dass sich das Garagentor in einem sicheren Zustand befindet.

- Stellen Sie sicher, dass das Garagentor vollständig geschlossen ist, bevor Sie mit der Installation beginnen.

- Alle Türschlösser deaktivieren und den Wagen entfernen (dabei vom vorhandenen Öffner trennen).

Garagentor-Balance-Test

- Führen Sie die folgenden Tests durch, um sicherzustellen, dass das Garagentor richtig ausbalanciert ist und einwandfrei funktioniert:

(a) Funktionstest

✓ Öffnen und schließen Sie das Garagentor manuell, um einen reibungslosen und störungsfreien Betrieb zu prüfen.

(b) Bauteilprüfung

✓ Prüfen Sie, ob alle Scharniere fest sitzen.

✓ Prüfen Sie, ob alle Rollen in gutem Zustand sind.

✓ Prüfen Sie die Kabel auf Verschleißspuren.

✓ Prüfen Sie, ob die Federn keine Ermüdungserscheinungen oder Brüche aufweisen.

(c) Balancetest

✓ Heben Sie das Tor bis zur Hälfte an und lassen Sie es los – ein richtig ausbalanciertes Tor sollte in dieser Position bleiben.

Wenn Probleme festgestellt werden

- Sollten Sie Auffälligkeiten wie Schwergängigkeit, beschädigte Bauteile oder Unwucht feststellen:

✓ Installation sofort abbrechen.

✓ Einen qualifizierten Garagentor-Techniker kontaktieren.

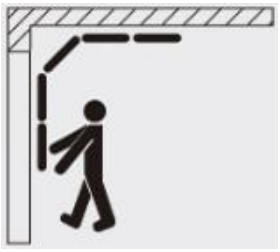

Produktübersicht

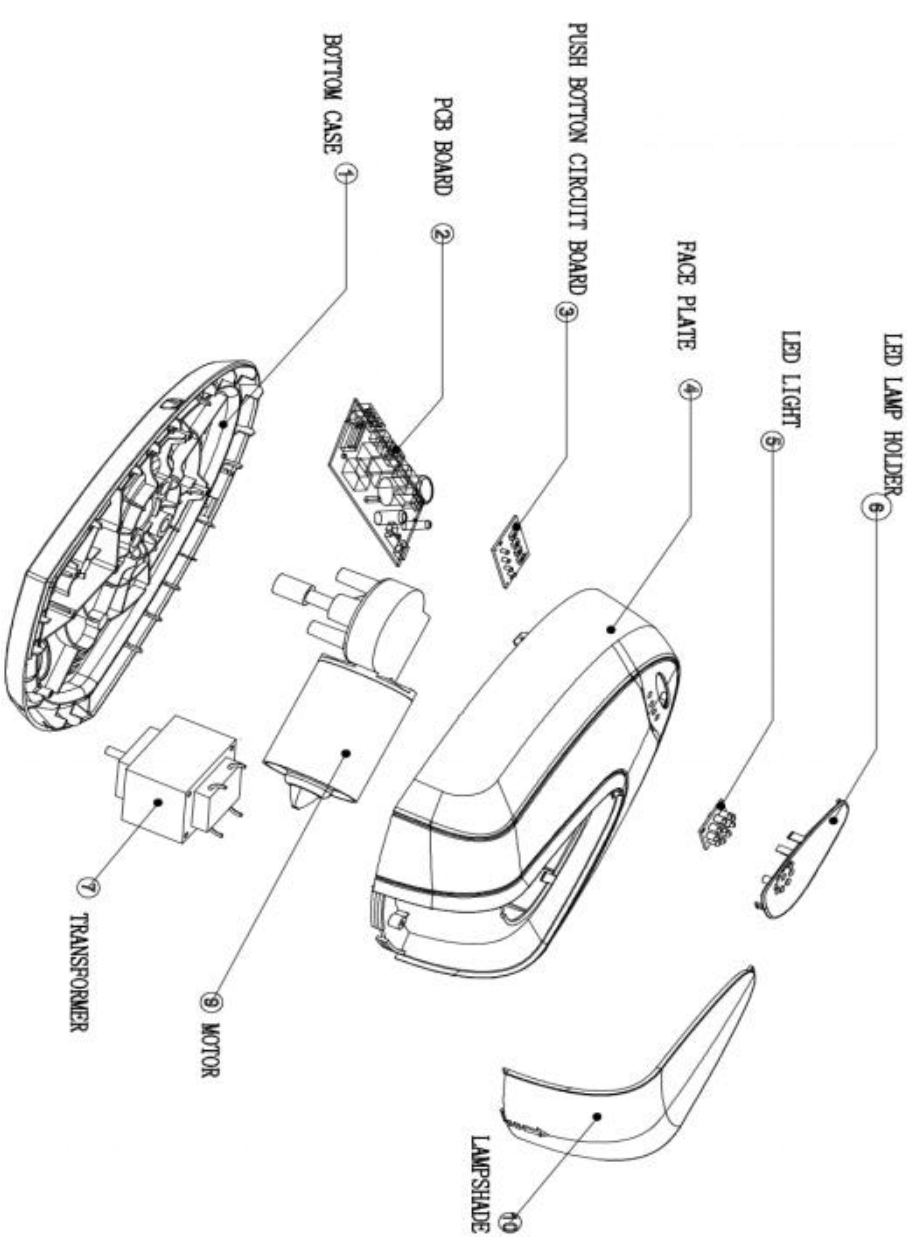

Was ist in der Box?

				
Garagentoröffner x1	M4x20 Schrauben x3	Mehrloch-Winkelstahl	M6 Flanschmuttern, 4 Stück	C-Schienenbaugruppe x4
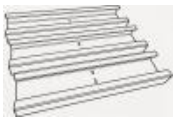				
C-Schiene Anschluss x3	Kurze Gabelbolzen x 2	R-Clips x 3	5x25 Schrauben x 4	Langer Gabelkopf Pin x1
		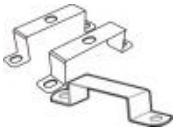		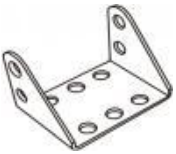
4 M6x25 Schrauben	Zugseil x1	U-förmig Klemmen x2+1	Motor Buchse x1	Kopfhalterung x1
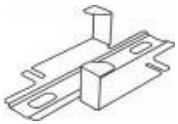	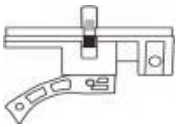	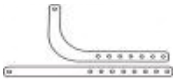		
C-Schiene Kleiderbügel x1	C-Schienen-Wagen x1	Türarme (gebogen und gerade)	2 Fernbedienungen	Tür Halterung x1
				
M 8 x 20	Warnhinweis			

Schrauben + Muttern x14	X1			

Für die Installation benötigte Werkzeuge

Benötigte Werkzeuge für Installation (Werkzeuge werden nicht mitgeliefert)


Ladder
Level
Wire stripper
Plier
Tape measure
Socket wrench set
Screwdriver
Wrench
Power drill
Pencil
Hacksaw
Hammer

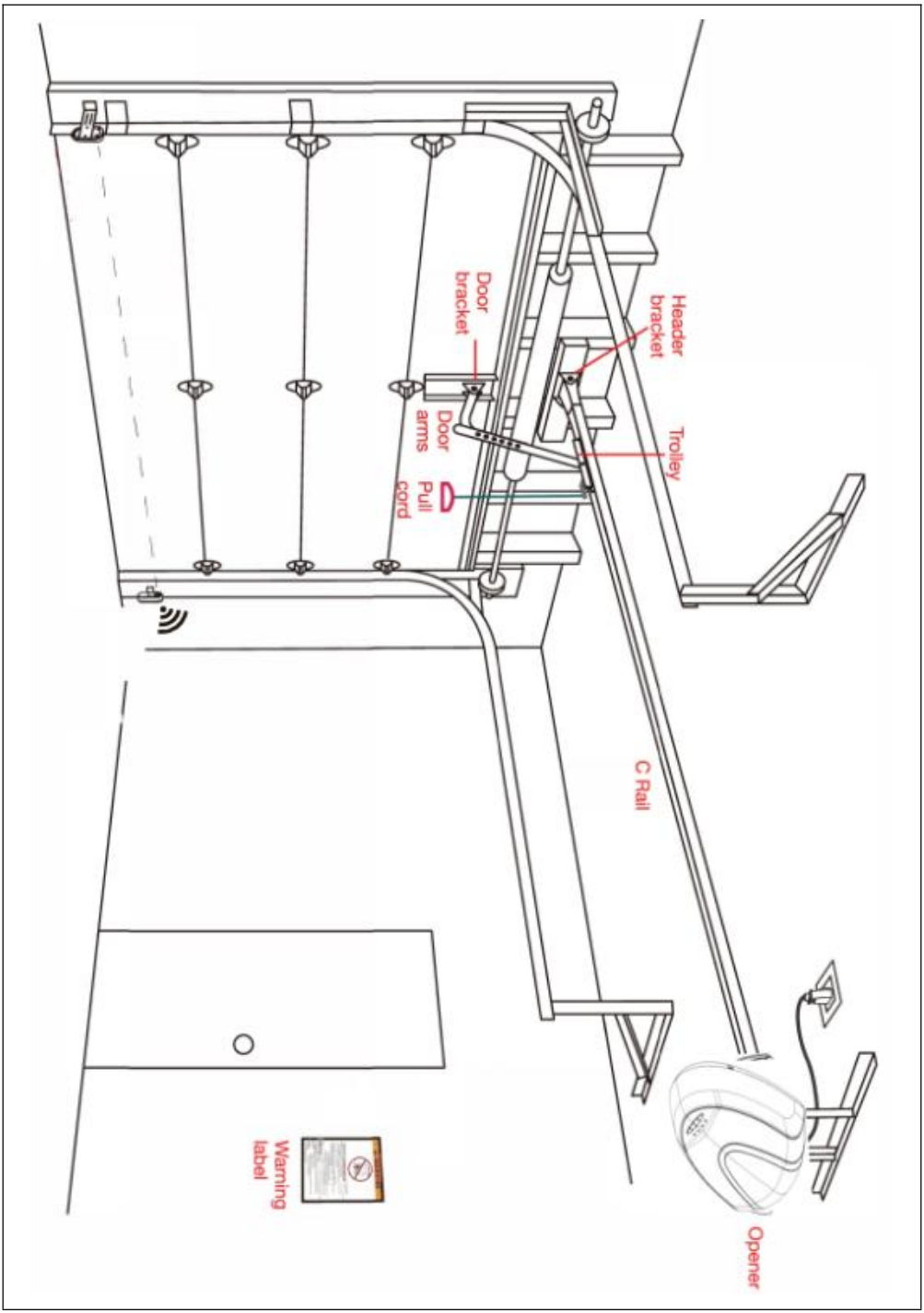
Door bracket
Header bracket
Door arms
Trolley
Pull cord
C Rail
Warning label
Opener

Schienenbaugruppe



C Rail assembly



C Rail connector



M4x20 Screws x 3

Insert the C-shaped rails into the rail connectors according to the diagram sequence and arrow direction, ensuring all three rail sections are securely joined together.

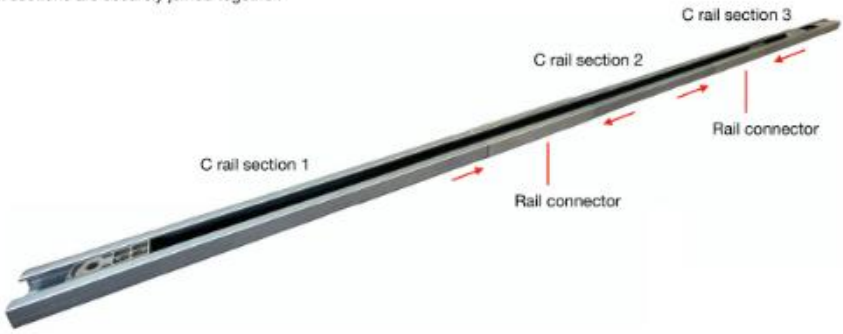

2. Align the drive belt bracket with the mounting holes on the end of the C-rail and secure it using three M4x20 self-tapping screws in the direction indicated by the arrows.

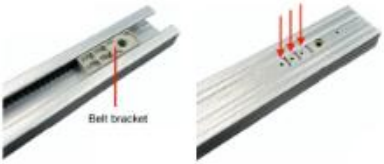

3. Fit a socket wrench onto the nut of the belt sprocket and rotate it in the direction of the arrow to adjust the belt tension. Continue until the belt sits approximately ¼ inch (6.4 mm) above the bottom of the rail.



⚠ Warning ⚠

To prevent pinch injuries, keep hands and fingers clear of the rail joints during assembly and wear protective gloves.

Montage des Schienenwagens und des geraden Türarms

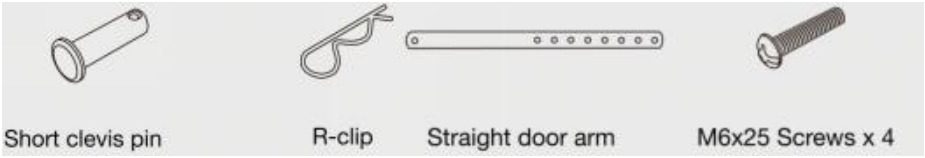

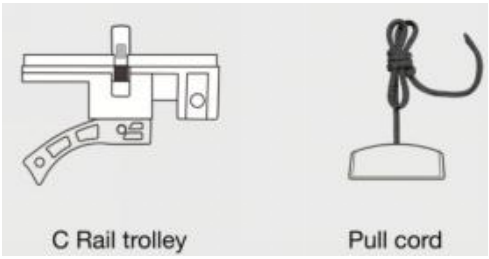

1. Thread the pull cord through the small hole in the rail trolley and tie a secure knot at the end of the cord.



2. As shown in the diagram, align the rail trolley with the belt trolley and securely fasten them using four M6x25 screws, tightening in the direction indicated by the arrows.



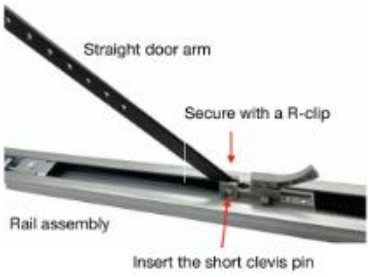

3. Insert the straight door arm into the corresponding socket on the rail trolley. Secure it using the short clevis pin and R-clip.

Montage der Motoreinheit und der Schiene

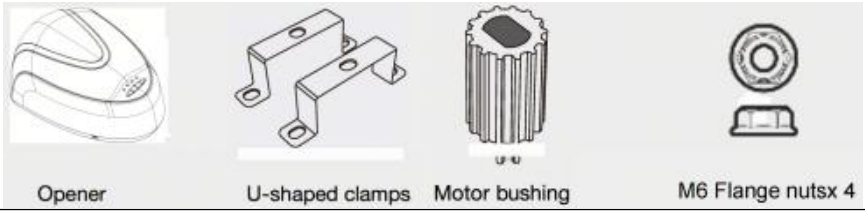

Befestigen Sie die C-Schiene mit vier M6-Flanschmuttern und einer U-Klemme an der Öffnergrundplatte in der durch die Pfeile angegebenen Richtung.

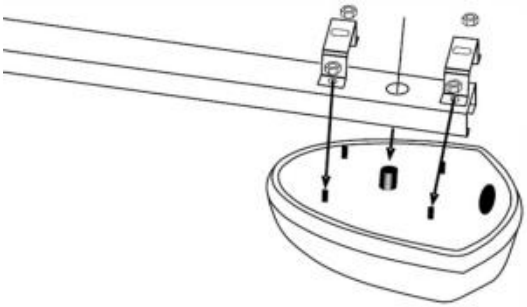

Fix the rail to the opener

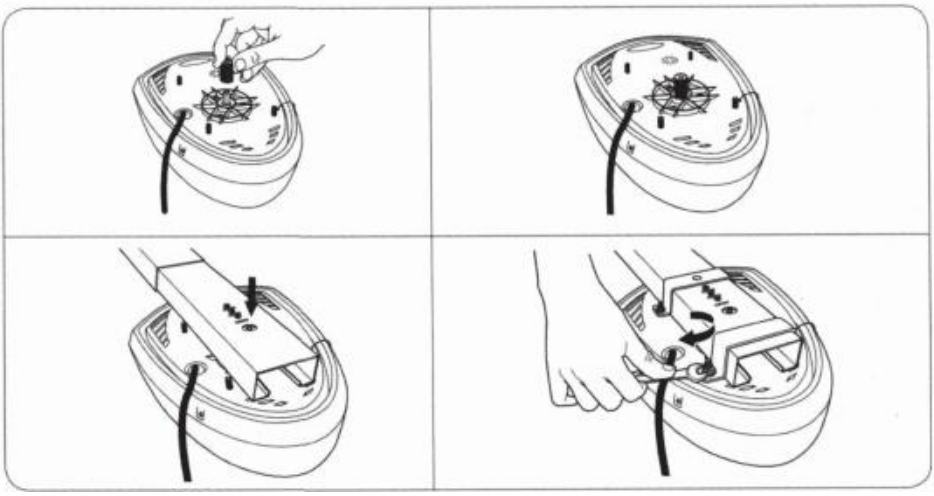

Montage des Sturzes und der Türhalterungen

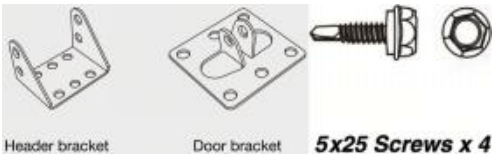

1. With the garage door closed, install the door bracket along the vertical centerline, 0.4~0.8 in (1-2 cm) down from the top edge of the door. Secure it using 6 screws, following the direction indicated by the arrows. If the door lacks sufficient strength, a reinforcement plate must be installed.

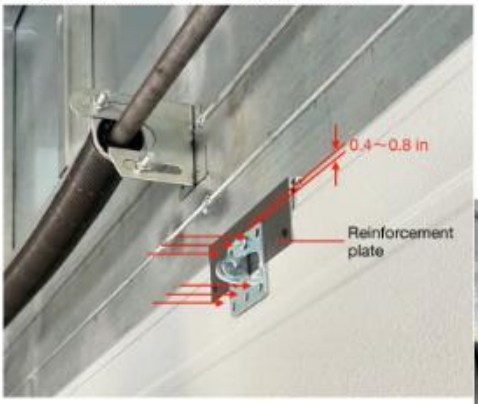

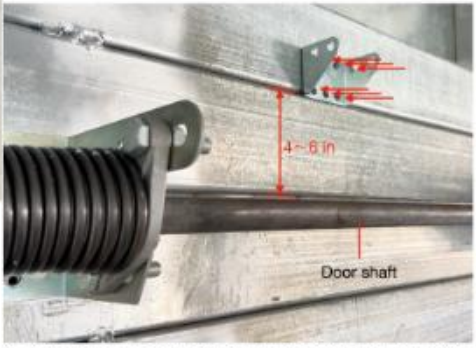

2. Along the door's centerline, install the header bracket 4~6 in (10-15 cm) above the door shaft. Secure it to the wall using 6 screws, tightening in the direction indicated by the arrows.

Notiz

Je nach Konstruktion Ihres Garagentors und den verwendeten Wandmaterialien müssen Sie geeignete Befestigungsschrauben für diese Materialien bereitstellen und an den angegebenen Stellen Löcher vorbohren.

⚠ Warnung ⚠

Nicht an Gipskartonwänden montieren. Für optimale Sicherheit und Leistung müssen alle Komponenten fest mit tragenden Rahmenelementen (Holzständer

oder Beton) verbunden werden.

Verbindung der Schiene und der Kopfhalterung

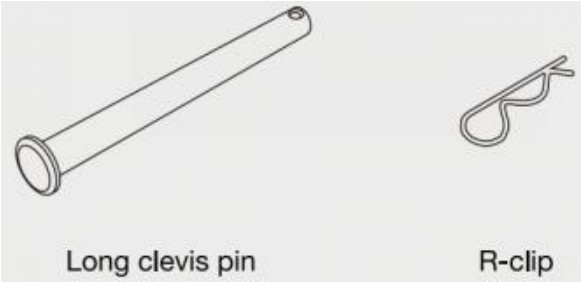

1. Place the pre-assembled rail and opener unit with the motor end facing upward on a clean, soft surface. Align the belt sprocket at the opposite end with the mounting holes on the header bracket as shown in the diagram.



2. Insert the long clevis pin through the aligned holes in the direction indicated by the arrow.

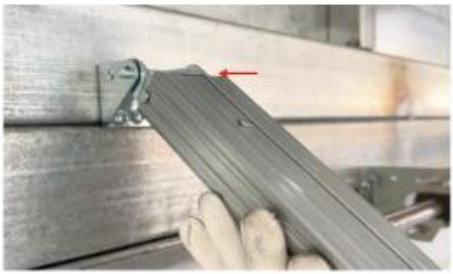

3. Insert the R-clip into the locking hole of the long clevis pin in the direction indicated by the arrow to complete the connection.



Montage der Motoreinheit

Positionieren Sie den Garagentoröffner

VORSICHT : Um Beschädigungen am Garagentor zu vermeiden, sollte die Tür mit Hilfe einer zweiten Person geöffnet werden.

Schritt 1

Befestigen Sie die "U"-Halterung an der Schiene und verbinden Sie sie mit einem kurzen Winkeleisen mittels Schrauben.

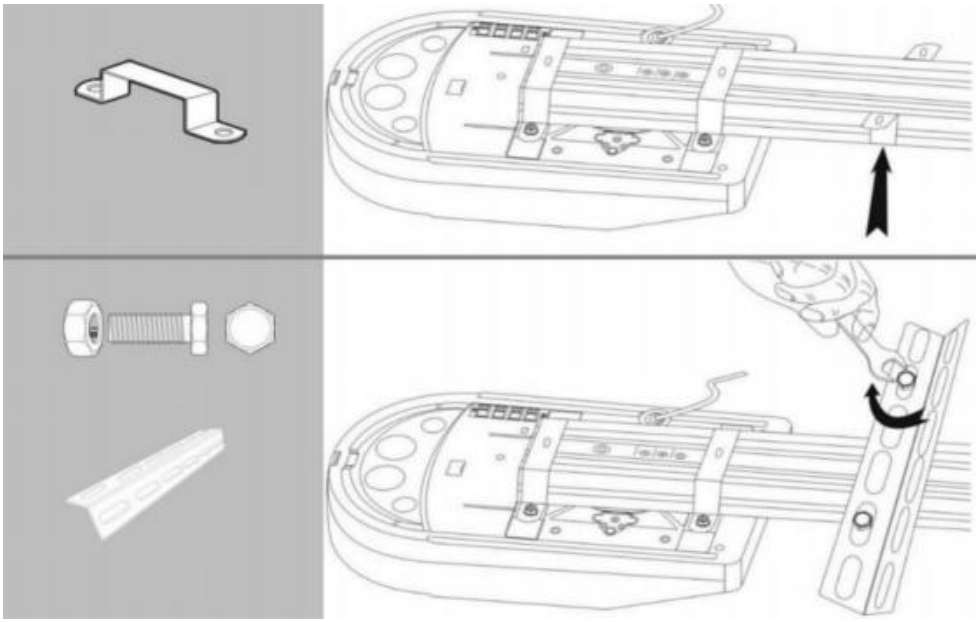

Schritt 2

Richten Sie die Schiene waagerecht aus und messen Sie den Abstand zwischen Motor und Decke. Achten Sie darauf, dass der Garagentoröffner mit der Trägerschiene fluchtet. Messen Sie den Abstand von jeder Seite des Garagentoröffners zur Decke. Schneiden Sie zwei lange Winkelprofile entsprechend zu und verbinden Sie diese mit zwei kurzen Winkelprofilen mithilfe derselben Schrauben.

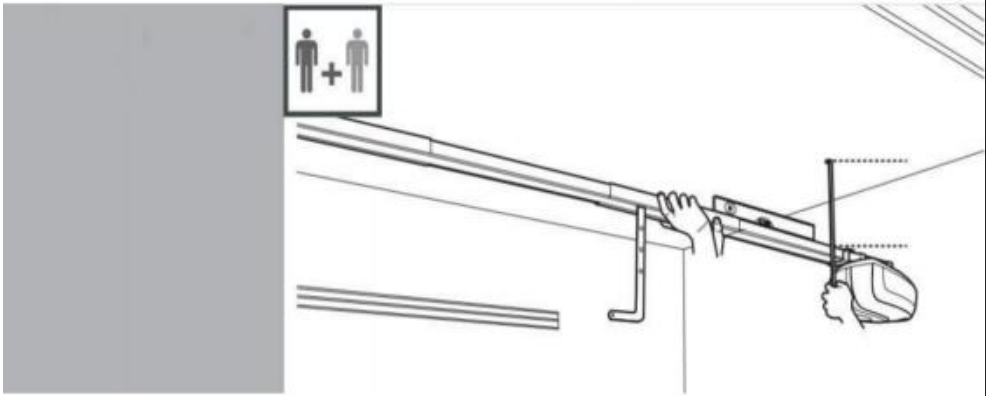



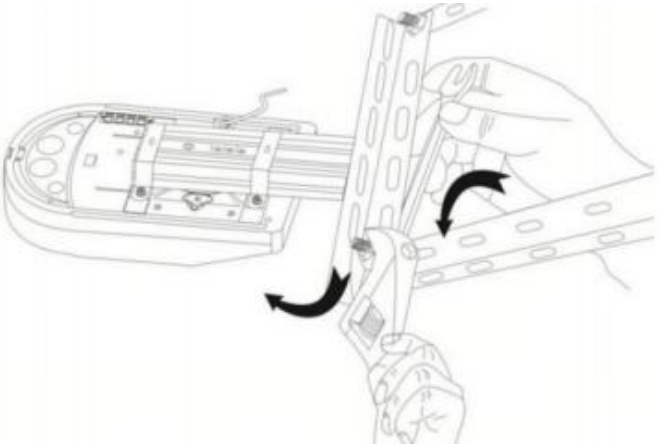

Schritt 3

Befestigen Sie die Schiene mithilfe einer zweiten Person mit Schrauben (nicht im Lieferumfang enthalten) an der Decke.

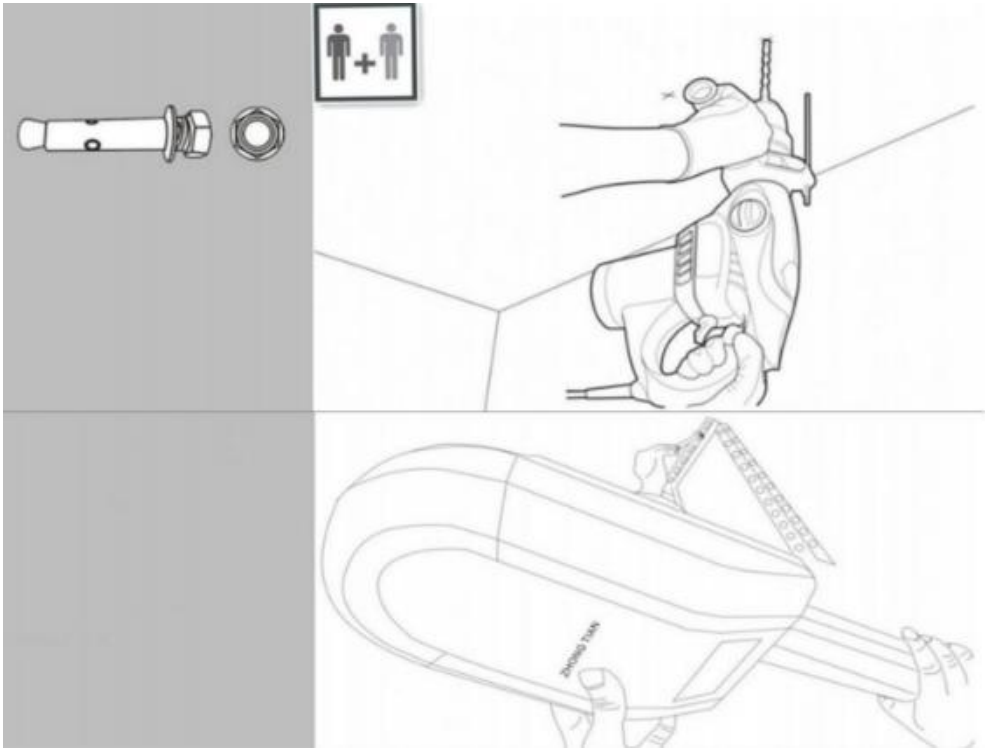

Montage der Motoreinheit

Wenn Sie die Schiene horizontal positionieren, bleibt der Bediener an der Decke hängen; verwenden Sie das Element (31).

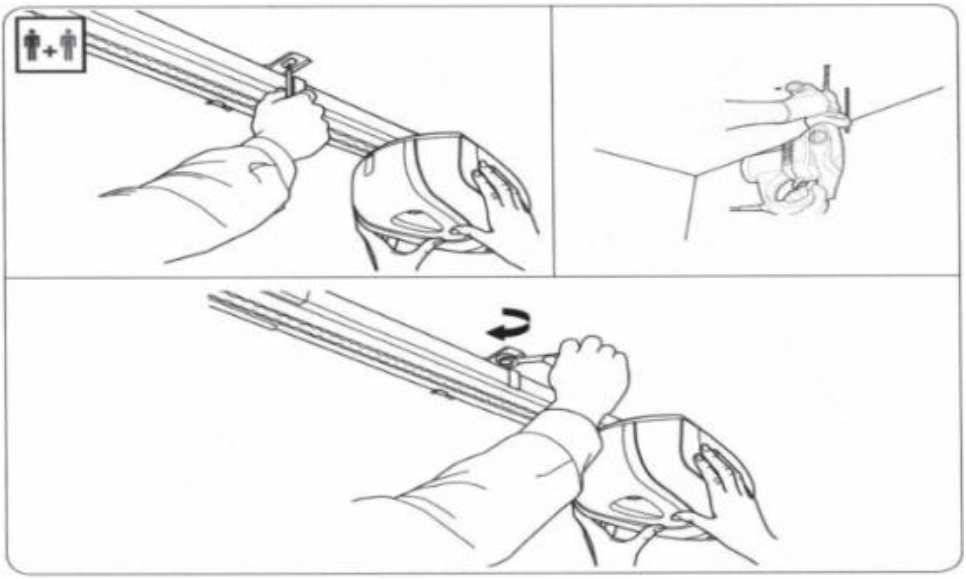

Positionieren Sie die Türhalterung mittig auf der Wandhalterung oben auf dem Garagentor. Falls die Oberseite des Tors nicht ausreichend stabil ist, verstärken Sie sie.

Bringen Sie die Türhalterung an. Verwenden Sie für das Material geeignete Schrauben.

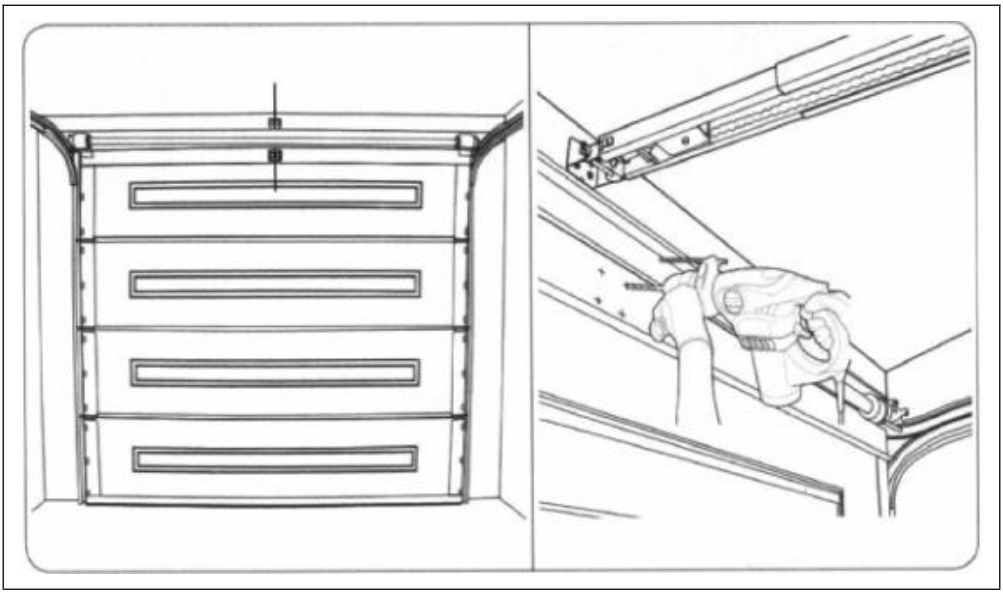

Verbindung des gebogenen und geraden Arms



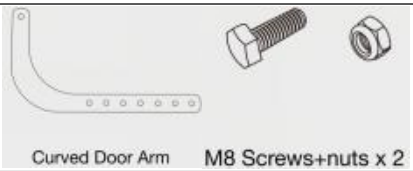

1. Insert the curved door arm into the door bracket, align the mounting holes, and insert the short clevis pin in the direction indicated by the arrow.(Pay attention to the direction)



2. Insert the R-clip into the short clevis pin in the direction indicated by the arrow to lock it in place.



3. Align the screw holes of the curved and straight door arms. Select the two holes that are farthest apart. Secure them using M8 screws and matching nuts, then tighten securely.



Systemeinrichtung und -anpassung

Disengaging the system.

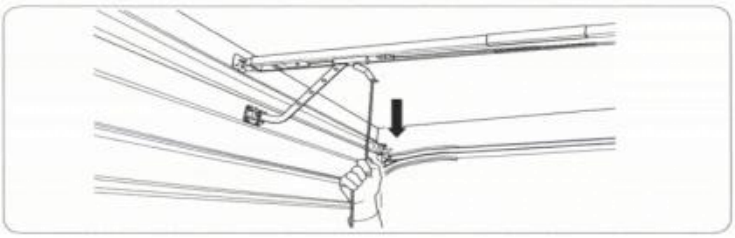

Manually check that the door opens and closes completely and correctly. Bring the door in the engaged position.

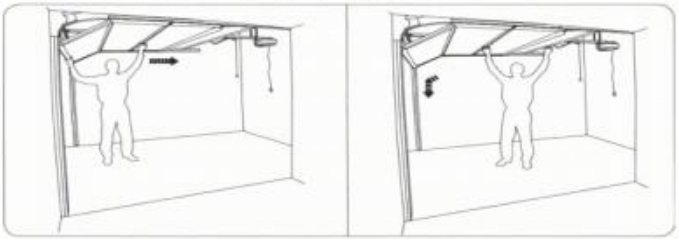

. Garage Door Safety Reversal Test

The safety reversal test must be performed after installation and following any adjustment. Place a 1-½ inch (3.8 cm) high object (e.g., a 2×4 block) under the door. Activate the door to close. Upon contacting the obstruction, the door must immediately reverse and return to the fully open position.

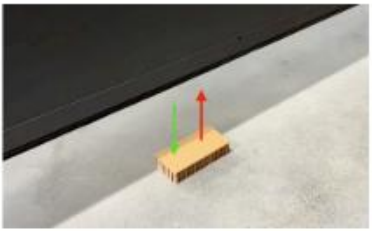

. Apply Warning Label

Affix the provided warning label near the wall switch to complete the system installation and setup. (Wall switch is optional)



Öffnereinstellungen

WICHTIG: Vor der Programmierung der Tür den Laufwagen auskuppeln und die Tür manuell auf und ab bewegen, um sicherzustellen, dass sie reibungslos läuft und richtig ausbalanciert ist.
Die Kraft darf nicht angepasst werden, um eine falsch ausbalancierte, klemmende oder hängende Tür auszugleichen.
Die Kraft darf nicht über die zum Schließen der Tür erforderliche Mindestkraft hinaus erhöht werden. Zu viel Kraft kann zu einer Fehlfunktion des Sicherheitsumkehrmechanismus führen.

Anpassungen der Reisebeschränkungen

Die Endanschläge regeln die Stopppunkte der Tür beim Öffnen und Schließen. Vergewissern Sie sich vor dem Weiterfahren, dass der Laufwagen eingerastet ist und die Tür geschlossen ist.

- Schalten Sie den Strom ein
- Halten Sie die Taste „P“ 3 Sekunden lang gedrückt, um die Programmierung zu starten.
- Die "+"-LED beginnt schnell zu blinken.
- Die Taste „P“ loslassen
- Die "+"-LED blinkt langsamer und zeigt damit an, dass die offene Position eingestellt werden kann.
- Halten Sie die Taste "+" gedrückt, bis die Tür die gewünschte Öffnungsposition erreicht hat.
- Die Tür bewegt sich nur, solange der Knopf gedrückt gehalten wird.
- Feineinstellungen können an dieser Stelle mithilfe der Tasten „+“ und „-“ vorgenommen werden.
- Sobald die Tür in der gewünschten geöffneten Position ist, drücken Sie die Taste „P“, um zu speichern.
- Die "+"-LED blinkt kurz.
- Die "-"-LED beginnt zu blinken und signalisiert damit, dass die geschlossene Position nun eingestellt werden kann.
- Halten Sie die Taste „-“ gedrückt, bis die Tür die gewünschte geschlossene Position erreicht hat.
- Die Tür bewegt sich nur, solange der Knopf gedrückt gehalten wird.

- Feineinstellungen können an dieser Stelle mit den Tasten "-" und "+" vorgenommen werden.
- Sobald die Tür in der gewünschten geschlossenen Position ist, drücken Sie die Taste „P“, um zu speichern.
- Die "-"-LED blinkt kurz.

An diesem Punkt durchläuft das Tor einen kompletten Zyklus, indem es sich automatisch öffnet und schließt. Dadurch wird die Kraft des Öffners eingestellt und angezeigt, dass die Endlagen gespeichert wurden. Die LED „P“ leuchtet dauerhaft und signalisiert so, dass der Programmiermodus beendet ist und der Öffner sich nun im normalen Betriebsmodus befindet.

Programmiererzwang-Einstellung

⚠ **ACHTUNG:** Die Krafteinstellungen werden während der Programmierphase automatisch festgelegt, nachdem die Einstellprozedur für den Hubbegrenzungspunkt auf Seite 6 durchgeführt wurde.
Zu viel Kraftaufwand führt zu Fehlfunktionen des Sicherheitsumkehrmechanismus und kann schwere Verletzungen verursachen. Je höher die eingestellte Kraft, desto geringer die Empfindlichkeit gegenüber Hindernissen.
Die Krafteinstellungen sollten nur bei Bedarf von einem entsprechend qualifizierten Techniker angepasst werden.

- Halten Sie die Taste „P“ 6 Sekunden lang gedrückt.
- Die "+"-LED blinkt zunächst
- Die "+"-LED bleibt dann an.
- Die Taste „P“ loslassen
- Die Türöffnungskraft kann nun eingestellt werden.
- Die Taste "-" verringert die Kraft, die Taste "+" erhöht sie.
- Drücken Sie kurz die Taste "-", bis die LED einmal blinkt.
- Bei jedem Tastendruck blinkt die „+“-LED und stellt die Kraft ein.
- Drücken Sie die Taste „P“, um die gewünschte Einstellung in Öffnungsrichtung zu bestätigen.
- Die LED mit der Bezeichnung "-" leuchtet dauerhaft.

- Die Schließkraft der Tür kann nun eingestellt werden.
- Drücken Sie die Taste "-" kurz, bis die LED einmal blinkt.
- Bei jedem Tastendruck blinkt die LED „-“, wodurch die Kraft eingestellt wird.
- Drücken Sie die Taste „P“, um die erforderliche Einstellung in Schließrichtung zu bestätigen.
- Die LED "P" leuchtet dauerhaft und zeigt damit an, dass der Programmiermodus beendet wurde und der Öffner sich im normalen Betriebsmodus befindet.

Die Öffnungskraft ist jetzt eingestellt.

Das Sicherheitsumkehrsystem muss nun getestet werden, indem ein 50 mm hoher Gegenstand auf den Boden gelegt und sichergestellt wird, dass die Tür beim Kontakt umkehrt. Die Kraft gegebenenfalls erneut anpassen.

Codierung von Fernbedienungen

Die mit Ihrem Garagentoröffner gelieferte Fernbedienung ist werkseitig vorprogrammiert.

Hinweis: Der Garagentoröffner kann maximal 6 Codes speichern. Wenn Sie versuchen, mehr als 6 Fernbedienungen zu codieren, wird der erste Code gelöscht.

1. Zusätzliche Fernbedienungen können wie folgt codiert werden:

- Halten Sie die Taste „S“ zum Speichern der Fernbedienungen 2 Sekunden lang gedrückt.
- "S"-LED leuchtet
- Taste "S" loslassen
- Drücken Sie die erforderliche Fernbedienungstaste, um sie zu programmieren.
- Die "S"-LED blinkt kurz.
- Drücken Sie die gleiche Taste auf der Fernbedienung erneut.
- Die "S"-LED blinkt 3 Mal
- Drücken Sie die gleiche Fernbedienungstaste ein drittes Mal.
- Die Tür beginnt sich zu bewegen
- Fernbedienungstaste gespeichert

Wiederholen Sie die obige Vorgehensweise für alle weiteren Mobilteile.

2. Löschen von Fernbedienungen:

- Halten Sie die Taste „S“ zum Speichern der Fernbedienungen 6 Sekunden lang gedrückt.
- Die LED mit der Aufschrift "S" leuchtet kurz auf.
- Die "S"-LED erlischt
- Taste "S" loslassen
- Alle gespeicherten Codes wurden gelöscht

Befolgen Sie die oben unter Schritt 1 beschriebene Vorgehensweise, um neue Fernbedienungshandgeräte zu codieren.

⚠ WICHTIGER SICHERHEITSHINWEIS

Nach der Programmierung des Garagentoröffners ist stets eine Sicherheitsprüfung durchzuführen, um die Funktion der Umkehrfunktion zu

testen. Aktivieren Sie den Öffner nur, wenn das Tor vollständig sichtbar und frei von Hindernissen ist. Niemand darf die Garage betreten oder verlassen, solange sich das Tor bewegt.

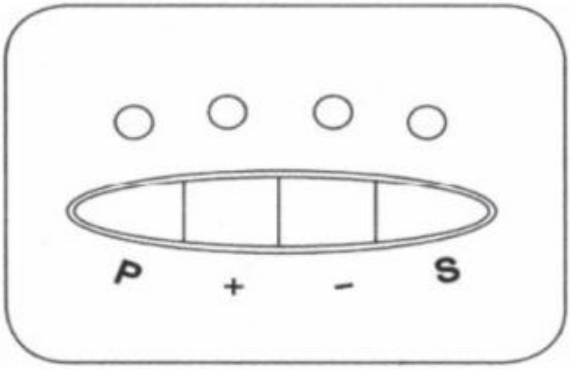

Bedienfeld-Referenz

Druckknöpfe	LED-Anzeigeleuchten
"P"-Taste (Programmierung) • Startet Programmiermodi und speichert die Einstellungen	**"P"-LED** • Bietet visuelles Feedback während der Programmierung • Zeigt an, dass dem Gerät Energie zugeführt wird. • Zeigt an, dass sich das Gerät im Betriebsmodus befindet
"+"-Taste (nach oben/öffnen) • Öffnet die Tür • Erhöht die Einstellmöglichkeiten im Programmiermodus	**"+" LED** • Bietet spezifisches Programmfeedback zur Eröffnung
"-"-Taste (nach unten/Schließen) • Schließt die Tür • Verringert die Einstellungen im Programmiermodus	**"-" LED** • Gibt spezifisches Programmierfeedback zum Thema Schließung

"S"-Taste (Speichern) • Speichert die Fernsender im Speicher • Entfernt (löscht) Fernsender aus dem Speicher	**"S" LED** • Gibt Feedback beim Speichern und Löschen von Fernbedienungen

Systemwartung

Monatlich:

- Türbalance-Test - Siehe Seite [4].

Jährlich:

- Feder- und Antriebsriemenspannung prüfen. Gegebenenfalls nachjustieren – siehe Seite [6].
- Saisonale Anpassungen: Aufgrund von Temperaturänderungen müssen möglicherweise die Türöffnungswinkel und die Krafteinstellungen angepasst werden. Nehmen Sie gegebenenfalls Anpassungen vor.
  - **Wichtig: Führen Sie nach jeder Einstellung den Sicherheitsumkehrtest durch.**
- Türrollen, Lager und Scharniere schmieren.
  - Hinweis: Öffner und Schiene sind dauergeschmiert. Öffner, Schiene und Laufwagen dürfen nicht zusätzlich geschmiert oder eingefettet werden.
- Reinigen Sie den Öffner und die zugehörigen Bauteile nach Bedarf.

⚠ Warnung ⚠

Vor Beginn der Reinigung muss die Stromzufuhr zum Öffner unterbrochen und die Notstrombatterie (falls vorhanden) entfernt werden. Stellen Sie sicher, dass die Stromzufuhr während des gesamten Reinigungsvorgangs unterbrochen bleibt.

No.	Symptom/Phenomenon	Possible Cause	Diagnostic Steps	Solution	Required Parts/Tools	Notes
1	Opener inoperative. No display on control panel.	Power Supply Issue: - No power to outlet. - Power cord unplugged. - Tripped circuit breaker or blown fuse.	1. Check if the unit is plugged in. 2. Verify the wall outlet is functional (test with another device). 3. Check the home's electrical panel for a tripped breaker or blown fuse.	1. Plug in the power cord. 2. Reset the circuit breaker/replace fuse.	- Multimeter - Replacement fuses - Basic hand tools	WARNING: Risk of electric shock.
2	Opener unresponsive to wireless commands.	1. Wireless Device Not Paired/Lost Binding: - New device not learned. - Opener memory cleared. 2. Low Battery: - Weak battery in transmitting device. 3. Signal Interference: - Other strong RF sources nearby. 4. Opener Receiver Issue: - Antenna wire disconnected/ damaged. - Internal receiver fault.	1. Check if other wireless devices operate the opener. 2. Replace battery in the non-working device. 3. Try operating from closer range. 4. Reprogram the wireless device to the opener. 5. Check if opener's antenna wire is tucked away.	1. Reprogram the wireless device. 2. Install fresh batteries. 3. Contact qualified technician for receiver diagnosis.	- Fresh batteries - Ladder (if needed for reprogramming) - Multimeter (for technician)	NOTE: The opener's antenna is the loose wire hanging from the motor unit. Ensure it is not tucked away.
3	Door stops prematurely during operation.	1. Travel Limits Incorrectly Set: - Open/close limits set too short. 2. Force Settings Too Low: - Insufficient power to complete cycle. 3. Binding or Obstruction: - Track alignment issue. - Roller binding. - Weather seal friction. 4. Weak/Damaged Spring: - Spring cannot counterbalance door weight.	1. Observe where door stops. Check for physical obstructions. 2. Manually operate door to check for binding. 3. Check force and travel limit settings. 4. Listen for motor strain before it stops.	1. Adjust travel limits (see page [22]). 2. Increase force settings slightly (see page [23]). 3. Lubricate rollers and hinges. 4. Clear any obstructions. 5. Contact qualified technician for spring or track issues.	- Step ladder - Garage door lubricant - Basic hand tools	WARNING: Do not attempt to adjust or repair springs yourself. Torsion springs are under extreme tension and can cause severe injury or death if mishandled.
4	Door refuses to close or reverses without contacting an obstacle.	1. Obstructed Safety Sensors: - Misaligned sensor beams. - Dirty lenses. - Obstruction in beam path. 2. Force Setting Too Low: - Closing force insufficient to overcome seal resistance. 3. Travel Limit Issue: - Close limit set before door fully seals. 4. Binding/High Friction: - Excessive friction on tracks or weather seal.	1. Clean sensor lenses and ensure perfect alignment. 2. Check for objects/ condensation blocking beam. 3. Observe if door hesitates or strains before reversing.	1. Realign and clean safety sensors. 2. Slightly increase closing force setting. 3. Adjust close travel limit downward. 4. Lubricate rollers, hinges, and apply silicone spray to weather seal.	- Soft cloth - Level - Garage door lubricant - Silicone spray	SAFETY FIRST: Never disable or bypass the safety sensors. This creates a serious entrapment hazard.

Garantiebedingungen

The manufacturer hereby warrants to the original purchaser that this product is free from defects in materials and workmanship under the following terms:

1. Warranty Period

- 2 ***-Year*** *warranty on Hardware, including Rail, Chain or Belt, internal motor, and transformer.*
- 1***-year*** *warranty on electronic parts, including opener main control board, remote controls, and external wireless accessories from the original date of purchase.*

2. Service Process

•If the product must be returned to the manufacturer for service, the purchaser is responsible for all shipping costs both ways.
If any issues arise during the warranty period, the necessary replacement parts will be provided free of charge and delivered with the next shipment.

•A valid proof of purchase is required for all warranty service.

3. Product Changes

•The manufacturer reserves the right to make changes to current and future products without obligation to modify previously manufactured units.

4. Warranty Validation

•This warranty is valid only if the product has been installed according to the manufacturer's official installation instructions.

5. Limitations

This warranty does not cover defects, damage, or failures resulting from:

•Lack of or improper preventive maintenance or adjustment.
•Continued use after a known defect is apparent.
•Unauthorized modification, alteration, or repair.
•Acts of God, force majeure, or external causes such as power surges.

6. Non-Covered Items

•Consumable parts (e.g., batteries, fuses).
•Sensitivity adjustment services.

7. Voiding Conditions

This warranty is void if the product is damaged due to:

•Water damage, moisture, or condensation.
•Electrical power faults or surges.
•Natural disasters or acts of God.
•Service or modification by unauthorized personnel.
•Radio frequency interference.
•Failure to perform required maintenance.



VEVOR

Upgrade · The Home Creator Way

APRIPORTA DEL GARAGE

MODELLO: EIKIA600

VEVOR | Upgrade
The Home Creator Way

MODELLO:	DESCRIZIONE
EIKIA600	Trasmissione a catena
EIKIA600	Trasmissione a cinghia



Queste sono le istruzioni originali, si prega di leggere attentamente tutte le istruzioni del manuale prima dell'uso. VEVOR si riserva il diritto di interpretare a proprio piacimento il presente manuale d'uso. L'aspetto del prodotto potrebbe differire leggermente da quello del prodotto ricevuto. Ci scusiamo se non vi informeremo tempestivamente di eventuali aggiornamenti tecnologici o software del nostro prodotto.

Istruzioni di sicurezza

AVVERTIMENTO:

Leggere attentamente queste informazioni prima di utilizzare il prodotto. La mancata osservanza di queste istruzioni può causare gravi lesioni.

Precauzioni per l'assemblea

1. Assemblare il prodotto seguendo esclusivamente queste istruzioni. Un assemblaggio improprio può comportare dei pericoli.
2. Durante l'assemblaggio, indossare occhiali di sicurezza omologati ANSI e guanti da lavoro resistenti.
3. Mantieni l'area di ritrovo pulita e ben illuminata.
4. Durante l'assemblea, tenere lontani gli astanti.
5. Non assemblare se si è stanchi o sotto l'effetto di alcol, droghe o farmaci.
6. Le funzionalità del prodotto si applicano solo ai prodotti assemblati correttamente e completamente.
7. Assemblare su una superficie piana, livellata, dura e liscia, in grado di sostenere in sicurezza l' apriporta del garage.
8. Per ulteriori informazioni sui componenti elencati nelle pagine seguenti, fare riferimento allo schema di montaggio presente in questo manuale. Disimballare e separare tutti i componenti in un'area di lavoro pulita.

Adottare precauzioni

1. NON SEDERSI O RIMANERE IN PIEDI SU QUESTO OGGETTO.
2. Questo prodotto non è un giocattolo. Non permettere ai bambini di giocare con questo oggetto o di avvicinarsi ad esso.
3. Non superare quanto specificato capacità di carico.
4. Utilizzare esclusivamente per lo scopo previsto.
5. Ispezionare prima di ogni utilizzo; non utilizzare se le parti sono allentate o danneggiate.

Attenzione: per ridurre il rischio di lesioni, l'utente deve leggere attentamente il manuale di istruzioni.
Il prodotto è conforme agli standard e alle normative vigenti. L'installazione di questo dispositivo deve essere conforme a tutte le normative applicabili e il suo utilizzo deve avvenire esclusivamente in aree ben ventilate. Si prega di leggere il manuale d'uso prima di installare e utilizzare l'apparecchiatura.
Questo apparecchio non è destinato all'uso da parte di persone (compresi i bambini) con ridotte capacità fisiche, sensoriali o mentali, o prive di esperienza e conoscenza, a meno che non siano state supervisionate o istruite sull'uso dell'apparecchio da una persona responsabile della loro sicurezza.
Questo apparecchio non deve essere utilizzato dai bambini. Tenere l'apparecchio e il relativo cavo fuori dalla portata dei bambini.
Questo apparecchio è destinato all'uso in ambito domestico e in applicazioni simili, quali:
– aree cucina per il personale in negozi, uffici e altri ambienti di lavoro;
– case coloniche;
– da clienti in hotel, motel e altri ambienti di tipo residenziale;
– Ambienti di tipo bed and breakfast.
Conservare il prodotto in modo appropriato. Prima dell'uso, verificare che il prodotto non presenti anomalie. In caso di anomalie, interromperne immediatamente l'utilizzo.
Si prega di utilizzare il prodotto secondo le istruzioni d'uso. Attenzione ai potenziali rischi di lesioni derivanti da un uso improprio.


SMALTIMENTO CORRETTO

Questo prodotto è soggetto alle disposizioni della Direttiva europea 2012/19/UE. Il simbolo del bidone della spazzatura barrato indica che il prodotto deve essere smaltito separatamente nell'Unione Europea. Ciò si applica al prodotto e a tutti gli accessori contrassegnati con questo simbolo. I prodotti contrassegnati in questo modo non possono essere smaltiti con i

normali rifiuti domestici, ma devono essere conferiti presso un punto di raccolta per il riciclaggio di apparecchiature elettriche ed elettroniche.

Quando si utilizzano apparecchi elettrici, è sempre necessario seguire le precauzioni di sicurezza di base, tra cui: leggere tutte le istruzioni prima dell'uso; assicurarsi che la tensione di alimentazione corrisponda alla potenza nominale del prodotto; non lasciare l'apparecchio incustodito durante l'uso.
Se il cavo di alimentazione è danneggiato, deve essere sostituito dal produttore, dal suo agente di assistenza o da personale qualificato analogo per evitare pericoli.
Non utilizzare questa apparecchiatura sotto la pioggia o in ambienti umidi per evitare scosse elettriche.
Questo apparecchio non è destinato all'uso da parte dei bambini. Conservare l'apparecchio fuori dalla portata dei bambini. I bambini dagli 8 anni in su e le persone con disabilità possono utilizzarlo sotto la supervisione di un adulto.
Scollegare il cavo di alimentazione prima di effettuare pulizie o interventi di manutenzione. Non lavare l'apparecchio direttamente con acqua o altri liquidi.
Non utilizzare questa apparecchiatura in ambienti infiammabili o esplosivi.
I materiali di imballaggio (come i sacchetti di plastica) possono rappresentare un rischio di soffocamento per i bambini. Tenere gli imballaggi fuori dalla portata dei bambini e smaltirli in conformità con le normative locali sulla raccolta differenziata.

CONSERVARE QUESTO MANUALE

Per ridurre il rischio di lesioni gravi o morte, si prega di seguire tutte le seguenti linee guida di sicurezza:

1. Preparazione pre-installazione

- Leggere e comprendere a fondo tutte le istruzioni di installazione prima di procedere.
- Questo apriporta è progettato ESCLUSIVAMENTE per l'uso con porte da garage correttamente bilanciate. Una porta non bilanciata può

causare gravi lesioni o danni materiali.

- Prima dell'installazione, un tecnico qualificato deve ispezionare e verificare le condizioni di:
  - Sistema di cavi
  - Assemblaggio primaverile
  - Tutto l'hardware correlato

2. Specifiche di installazione

- Rimuovere tutte le corde fissate alla porta del garage.
- Disattivare o sbloccare tutte le serrature manuali delle porte.
- Per porte di altezza superiore a 2,29 m (7,5 piedi), è necessario un kit di estensione per il binario.
- Altezza di montaggio consigliata: ≥7 piedi (2,13 m).
- Il dispositivo di sblocco di emergenza deve essere conforme a:
  - Altezza di montaggio ≥6 piedi (1,83 m)
  - Posizionato in modo da facilitare l'accesso e impedire il contatto con i veicoli.

3. Sicurezza elettrica

- Non collegare alla rete elettrica a meno che non sia espressamente indicato di farlo.

4. Installazione dell'interruttore a parete

- Requisiti di localizzazione:
  - Deve garantire una visuale libera della porta del garage
  - Installato ad almeno 1,5 m (5 piedi) dal pavimento per impedire l'accesso ai bambini.
  - Situato lontano da tutte le parti mobili della porta
  - Deve essere accompagnato dall'etichetta di avvertenza fornita.

5. Test di sicurezza

- Il sistema di inversione automatica deve essere testato al termine dell'installazione:
  - La porta deve invertirsi immediatamente al contatto con un ostacolo alto 3,8 cm (1 pollice e mezzo). Per questa prova è possibile utilizzare un blocco standard di legno 2×4.

6. Operazioni proibite

- Non tentare di riparare o regolare i seguenti componenti se non sei un tecnico qualificato:
  - Componenti strutturali della porta del garage
  - Sistemi di cavi in acciaio
  - Gruppi di molle
  - (Tutti questi componenti sono sottoposti a una tensione estrema e possono causare gravi lesioni)

7. Pericolo di ingestione della batteria

- Ingerire la batteria del telecomando può causare gravi lesioni.
- Tenere sempre il telecomando e le batterie fuori dalla portata dei bambini.
- Se sospetti che una batteria sia stata ingerita o inserita in qualsiasi parte del corpo, rivolgiti immediatamente a un medico.

1. Verificare attrezzature e strumenti

- Verificare che il modello fornito e tutti i componenti siano completi.
- Preparare in anticipo tutti gli strumenti di installazione necessari.

2. Garantire la sicurezza elettrica

- Verificate che l'impianto elettrico del garage soddisfi i requisiti.
- Verificare che l'interruttore automatico sia funzionante.
- Scollega l'alimentazione del dispositivo di apertura prima di iniziare qualsiasi lavoro.

3. Verifica delle condizioni della porta del garage

- Verificare il funzionamento della porta del garage per accertarsi che funzioni correttamente (vedere pagina 4 per i dettagli).
- Rimuovere i componenti non necessari della porta (come cavi, catene, angolari, ecc.).
- Disattiva tutti gli altri dispositivi che non verranno utilizzati dopo l'installazione.

4. Misure di accesso di emergenza (per garage senza ingresso alternativo)

- È necessario installare un dispositivo di disconnessione di emergenza

per consentire l'accesso in caso di guasto del sistema di apertura.

- Se è installato un interruttore di disconnessione di emergenza: testare la funzione di disconnessione per assicurarsi che rimanga operativa.
- Se non è installato alcun interruttore di emergenza: tutte le serrature manuali delle porte devono essere rimosse o disattivate.

5. Avviso sui dispositivi di fissaggio

- Le viti e gli elementi di fissaggio inclusi in questa confezione sono destinati esclusivamente al montaggio standard dell'apriporta e dei suoi componenti.
- Per montare l'apriporta, la guida o gli accessori su pareti, soffitti, telai di porte o altre superfici, è necessario utilizzare viti, tasselli o bulloni adatti al particolare ambiente di installazione.
- Preforare tutti i fori di montaggio secondo le necessità dei materiali utilizzati.

6. Requisiti di allineamento per il montaggio

- Selezionare staffe di montaggio e travi di supporto di lunghezza e altezza adeguate per garantire che l'apriporta e la guida installati rimangano a livello con il soffitto e il pavimento del garage.
- Un allineamento preciso è essenziale per un funzionamento fluido e affidabile.

Sommario

Grazie per aver scelto il nostro apriporta da garage intelligente. Per garantire un utilizzo sicuro e pratico del prodotto, si prega di leggere attentamente questo manuale d'uso prima dell'installazione e dell'utilizzo. Il manuale contiene guide dettagliate all'installazione e istruzioni per l'uso che vi aiuteranno a sfruttare appieno tutte le funzionalità del prodotto e a godere della sicurezza e della praticità offerte da questo dispositivo intelligente.

Le specifiche del prodotto sono soggette a modifiche senza preavviso nell'ambito di un processo di miglioramento continuo.

Sezione/Capitolo	Numero di pagina
Istruzioni di sicurezza	2 - 6

Specifiche tecniche	8
Testare la porta del garage	9
Panoramica del prodotto	10
Cosa c'è nella scatola?	11
Strumenti necessari per l'installazione	12
Schema di installazione	13
Assemblaggio ferroviario	14
Installazione del carrello ferroviario e braccio della porta dritto	15
Assemblaggio dell'unità motore e della rotaia	16
Installazione delle staffe per la parte superiore e per la porta	17
Collegamento della rotaia alla staffa di testa	18
Montaggio dell'unità motore	19 - 22
Collegamento del braccio curvo e del braccio dritto	23
Configurazione e regolazione del sistema	24
Impostazioni di apertura	25 - 28
Manutenzione del sistema	29
Risoluzione dei problemi	30
Termini e condizioni di garanzia	31

Specifiche tecniche

Parametro	**Valore**
Numero di modello	EIK I A600
Forza di trazione e di spinta	600N

Tensione del motore	24 V CC
Voltaggio	220 V, 60 Hz
Velocità	120 mm/s
Intervallo di temperatura	-20℃ ~ +45℃
Codice del telecomando	433,92 MHz
Tensione della batteria remota	12V, 27A
Formato di codifica	Codice variabile
Distanza di sicurezza (in area aperta)	50 milioni
Applicare l'area della porta	6 mq
Peso massimo della porta	60 kg
Peso bilanciato a molla	25 kg

Questo prodotto è adatto solo per porte da garage con un'altezza fino a 7 piedi (2,1 m)

Testare la porta del garage

Assicurarsi che la porta del garage sia in condizioni di sicurezza.

• Assicurarsi che la porta del garage sia completamente chiusa prima di iniziare l'installazione.

• Disattivare tutte le serrature delle porte e rimuovere il carrello (scollegandolo da qualsiasi sistema di apertura esistente).

Test di bilanciamento della porta del garage

• Eseguire i seguenti test per verificare che la porta sia correttamente bilanciata e funzioni correttamente:

(a) Test di funzionamento

✓ Aprire e chiudere manualmente la porta del garage per verificare che il funzionamento sia fluido e senza intoppi.

(b) Ispezione dei componenti

✓ Confermare che tutte le cerniere siano fissate saldamente

✓ Verificare che tutti i rulli siano in buone condizioni

✓ Ispezionare i cavi per individuare eventuali segni di usura

✓ Verificare che le molle non presentino segni di affaticamento o rottura

(c) Test di bilanciamento

✓ Sollevare la porta a metà apertura e rilasciarla: una porta correttamente bilanciata dovrebbe rimanere in posizione.

Se vengono rilevati problemi

• Se riscontri un funzionamento anomalo, componenti danneggiati o problemi di bilanciamento:

✓ Interrompi immediatamente l'installazione.

✓ Contatta un tecnico qualificato per porte da garage per l'assistenza.

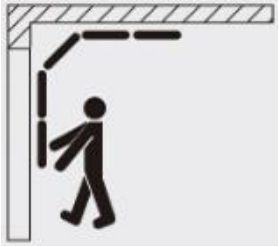

Panoramica del prodotto

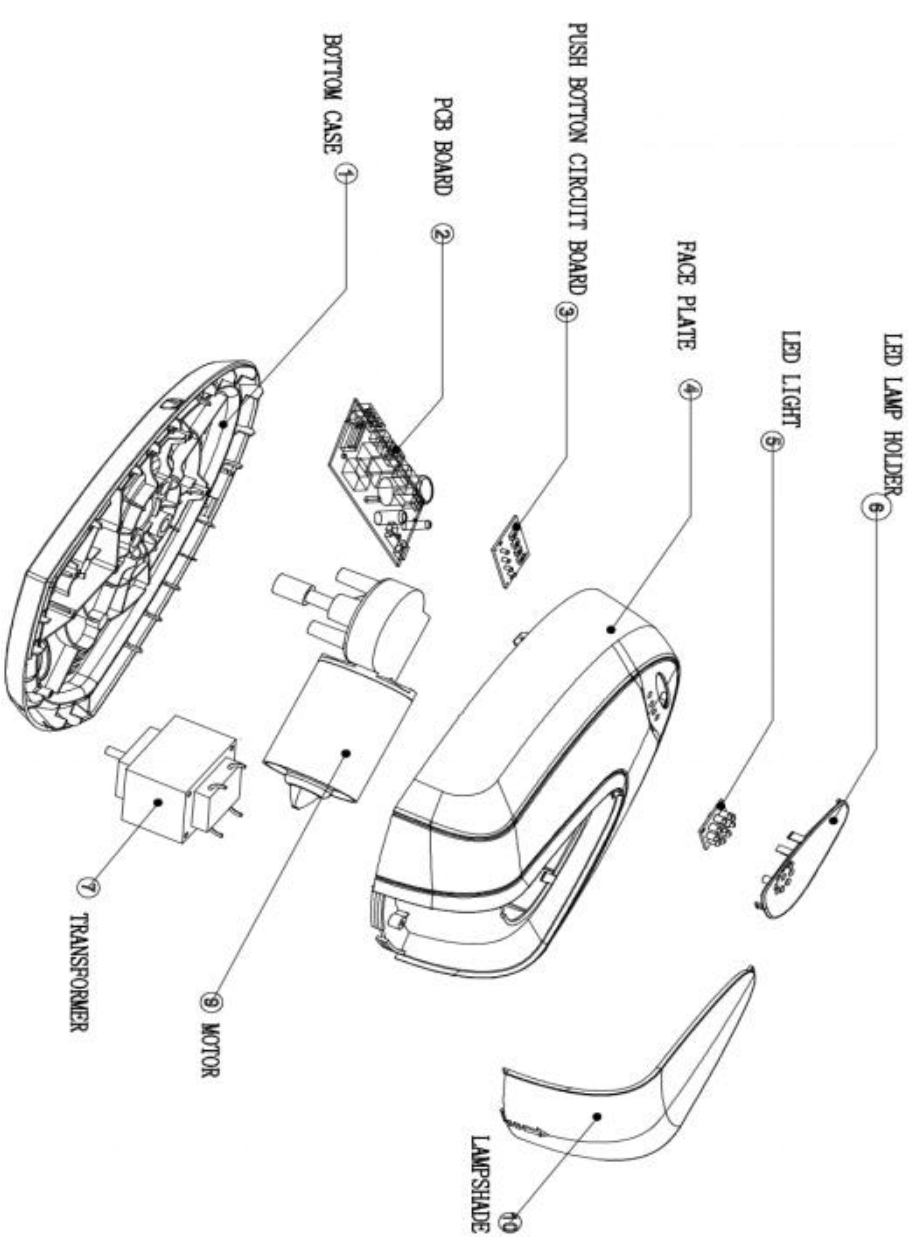

Cosa c'è nella scatola?

				
Apriporta per garage x1	viti M4x20 x3	profilati angolari in acciaio a fori multipli	Dadi flangiati M6 x 4	Gruppo binario C x4
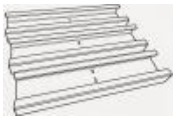				
C Rail Connettore x3	Perni a forcella corti x 2	3 clip a R	5X25 Viti x 4	forcella lunga Spillo x1
		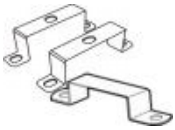		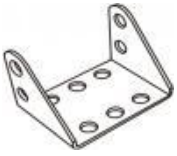
Viti M6x25 x 4	Cordoncino di trazione x1	A forma di U Morsetti x2+1	Motore Boccola x1	Staffa di fissaggio x1
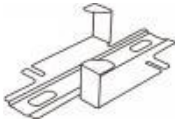	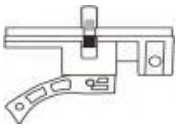	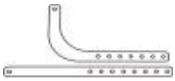		
Binario a C Appendiabiti x1	Carrello con binario C x1	Bracci delle porte (curva e dritta)	2 telecomandi	Porta Staffa x1
				

M 8 X 20 Viti + dadi x14	Etichetta di avvertenza X1			

Strumenti necessari per l'installazione

Strumenti necessari per Installazione (gli attrezzi non sono forniti)


Ladder
Level
Wire stripper
Plier
Tape measure
Socket wrench set
Screwdriver
Wrench
Power drill
Pencil
Hacksaw
Hammer

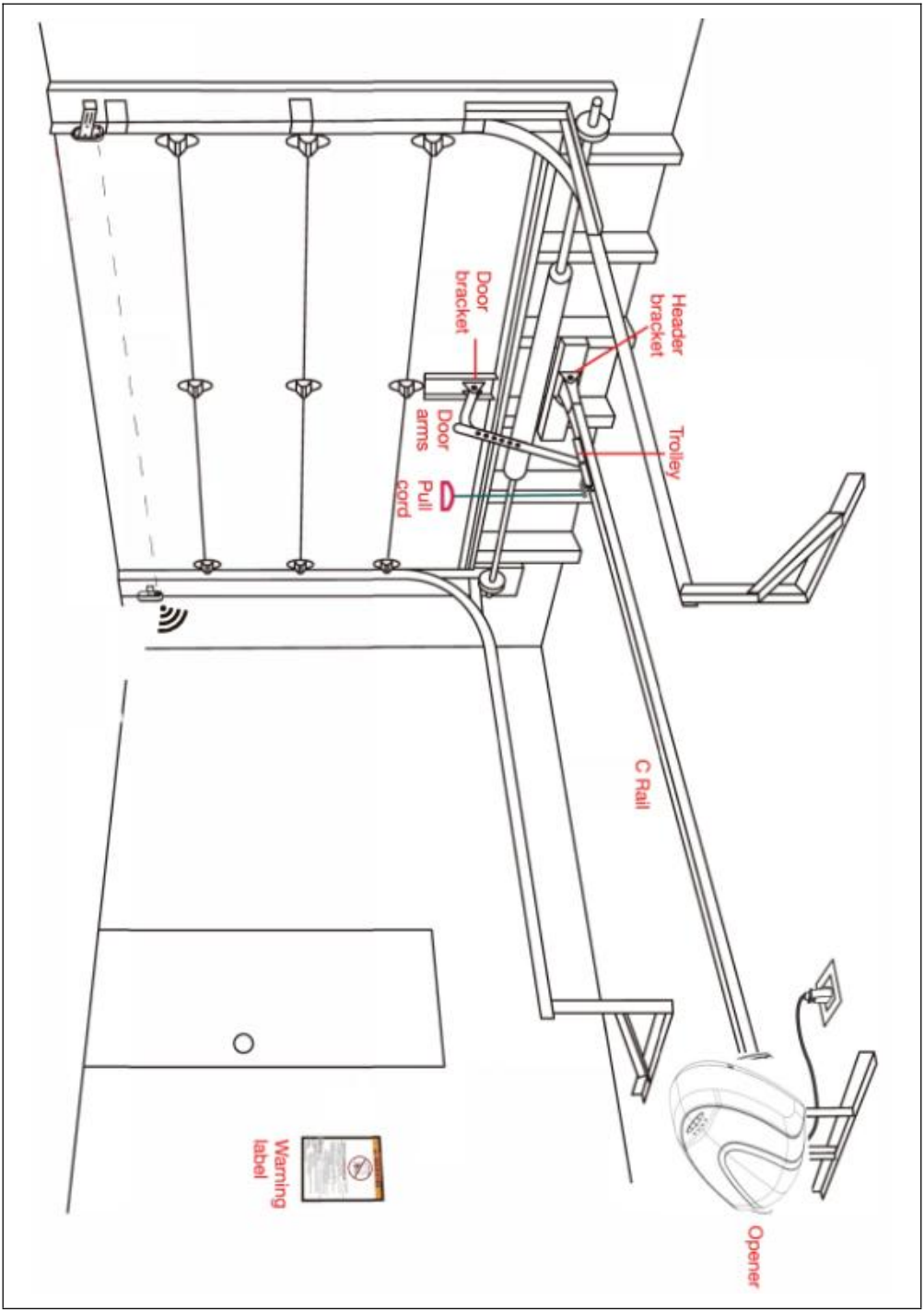
Door bracket
Header bracket
Door arms
Trolley
Pull cord
C Rail
Warning label
Opener

Assemblaggio ferroviario



C Rail assembly



C Rail connector



M4x20 Screws x 3

Insert the C-shaped rails into the rail connectors according to the diagram sequence and arrow direction, ensuring all three rail sections are securely joined together.

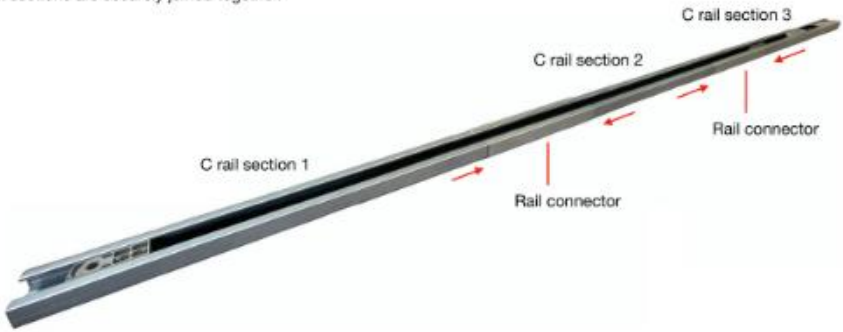

2. Align the drive belt bracket with the mounting holes on the end of the C-rail and secure it using three M4x20 self-tapping screws in the direction indicated by the arrows.

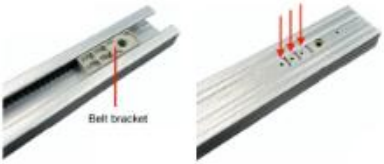

3. Fit a socket wrench onto the nut of the belt sprocket and rotate it in the direction of the arrow to adjust the belt tension. Continue until the belt sits approximately ¼ inch (6.4 mm) above the bottom of the rail.



⚠ Warning ⚠

To prevent pinch injuries, keep hands and fingers clear of the rail joints during assembly and wear protective gloves.

Installazione del carrello su rotaia e del braccio porta dritto

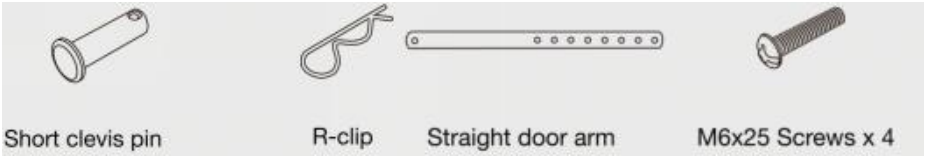

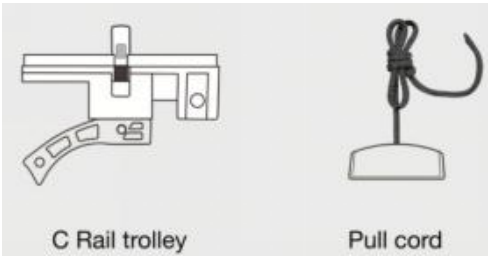

1. Thread the pull cord through the small hole in the rail trolley and tie a secure knot at the end of the cord.



2. As shown in the diagram, align the rail trolley with the belt trolley and securely fasten them using four M6x25 screws, tightening in the direction indicated by the arrows.



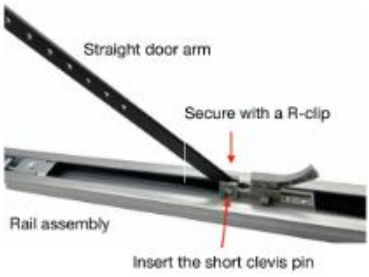

3. Insert the straight door arm into the corresponding socket on the rail trolley. Secure it using the short clevis pin and R-clip.

Assemblaggio dell'unità motore e della rotaia

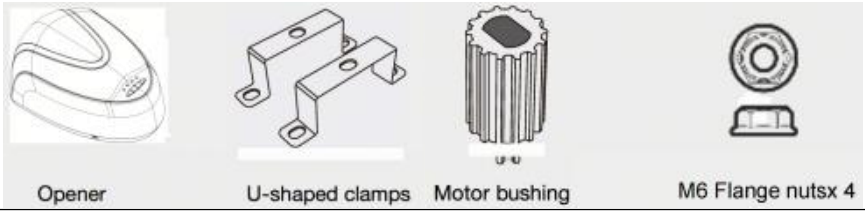

Utilizzando quattro dadi flangiati M6 e un morsetto a U, fissare la guida a C alla piastra di base dell'apriporta nella direzione indicata dalle frecce.

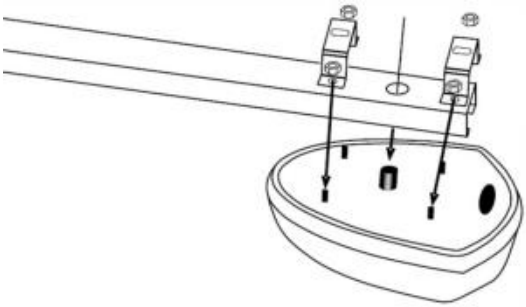

Fix the rail to the opener

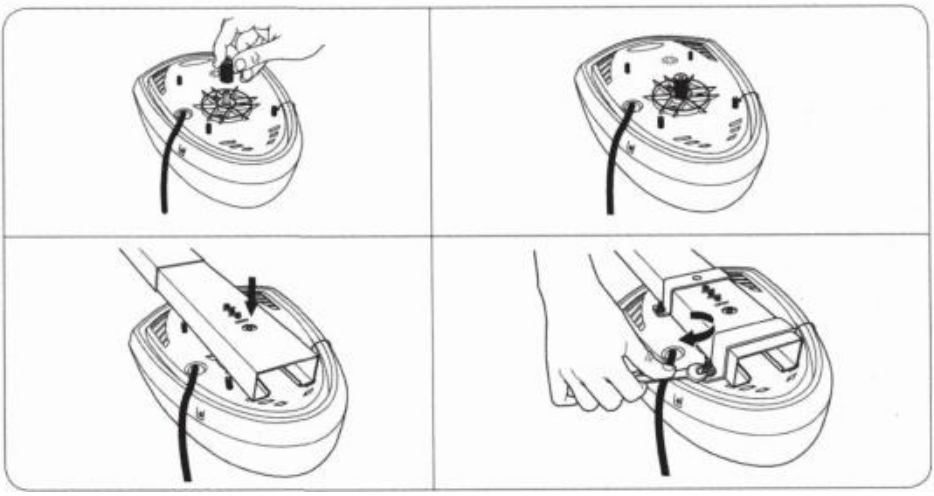

Installazione delle staffe per la parte superiore e per la porta

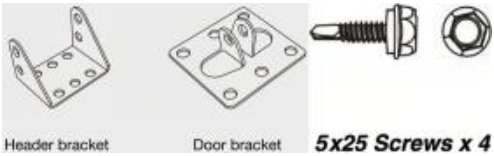

1. With the garage door closed, install the door bracket along the vertical centerline, 0.4~0.8 in (1-2 cm) down from the top edge of the door. Secure it using 6 screws, following the direction indicated by the arrows. If the door lacks sufficient strength, a reinforcement plate must be installed.

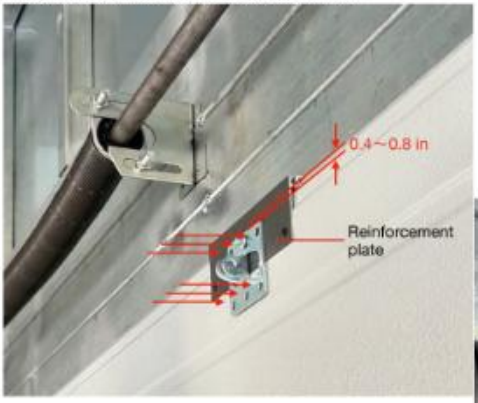

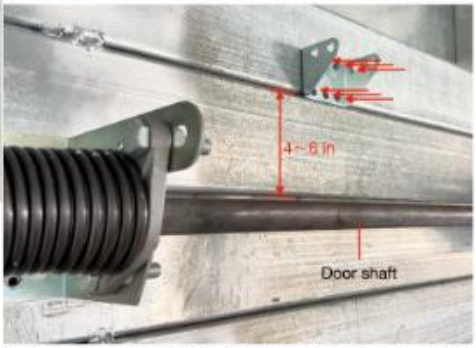

2. Along the door's centerline, install the header bracket 4~6 in (10-15 cm) above the door shaft. Secure it to the wall using 6 screws, tightening in the direction indicated by the arrows.

Nota

A seconda della specifica struttura della porta del garage e dei materiali di costruzione delle pareti, è necessario procurarsi viti di montaggio adatte a tali materiali e preforare i fori nei punti indicati.

⚠ Attenzione ⚠

Non montare su cartongesso. Per garantire sicurezza e prestazioni ottimali, tutti i componenti devono essere fissati saldamente agli elementi strutturali dell'intelaiatura (montanti in legno o cemento).

Collegamento della rotaia e della staffa superiore

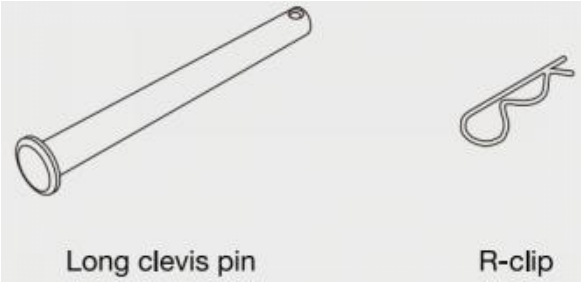

Montaggio dell'unità motore

1. Place the pre-assembled rail and opener unit with the motor end facing upward on a clean, soft surface. Align the belt sprocket at the opposite end with the mounting holes on the header bracket as shown in the diagram.



2. Insert the long clevis pin through the aligned holes in the direction indicated by the arrow.

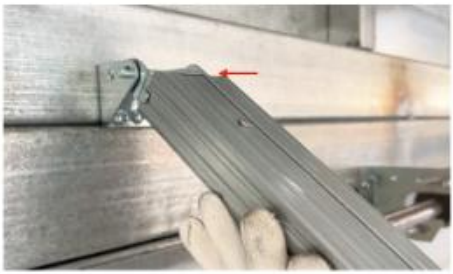

3. Insert the R-clip into the locking hole of the long clevis pin in the direction indicated by the arrow to complete the connection.

Posizionare l'apriporta del garage

ATTENZIONE : Per evitare danni alla porta del garage, con l'aiuto di un'altra persona

Passaggio 1

Fissare la staffa a "U" alla rotaia, collegandola con un profilato angolare corto mediante viti.

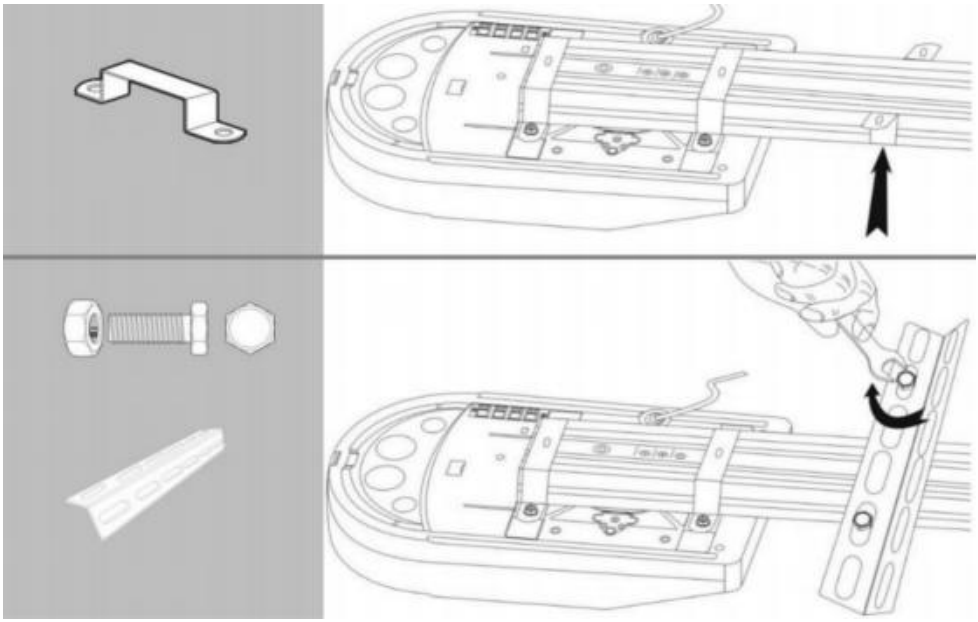

Passaggio 2

Posiziona la guida orizzontalmente e misura la distanza tra il motore e il soffitto. Assicurati che l'apriporta del garage sia allineato con la staffa superiore. Misura la distanza da ciascun lato dell'apriporta del garage al soffitto. Taglia di conseguenza due profilati angolari lunghi e collegali a due profilati angolari corti con le stesse viti.

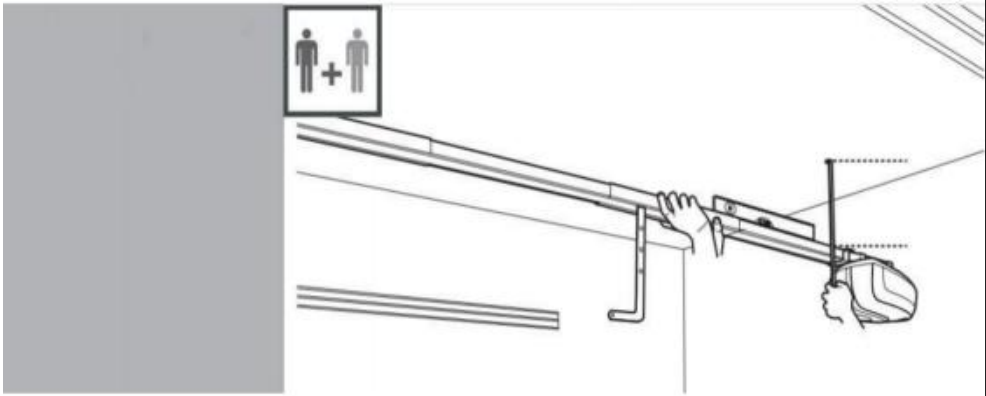

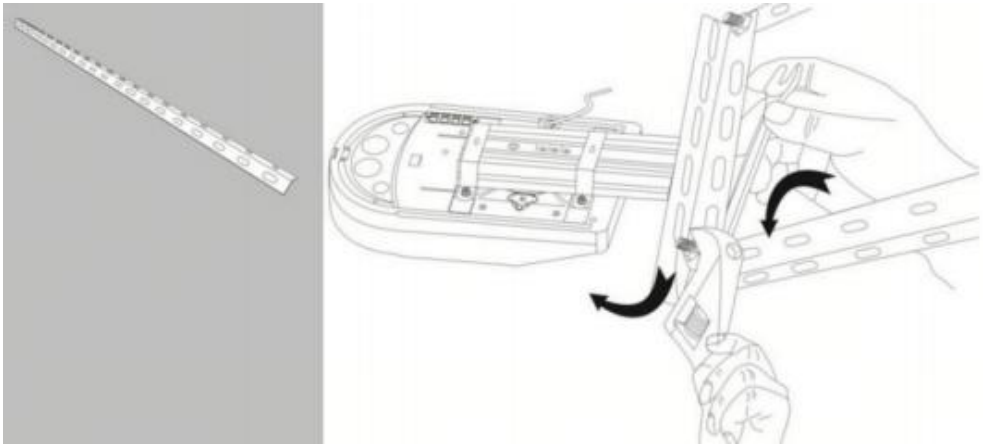

Fase 3

Con l'aiuto di un'altra persona, fissare la guida al soffitto con le viti (non incluse).

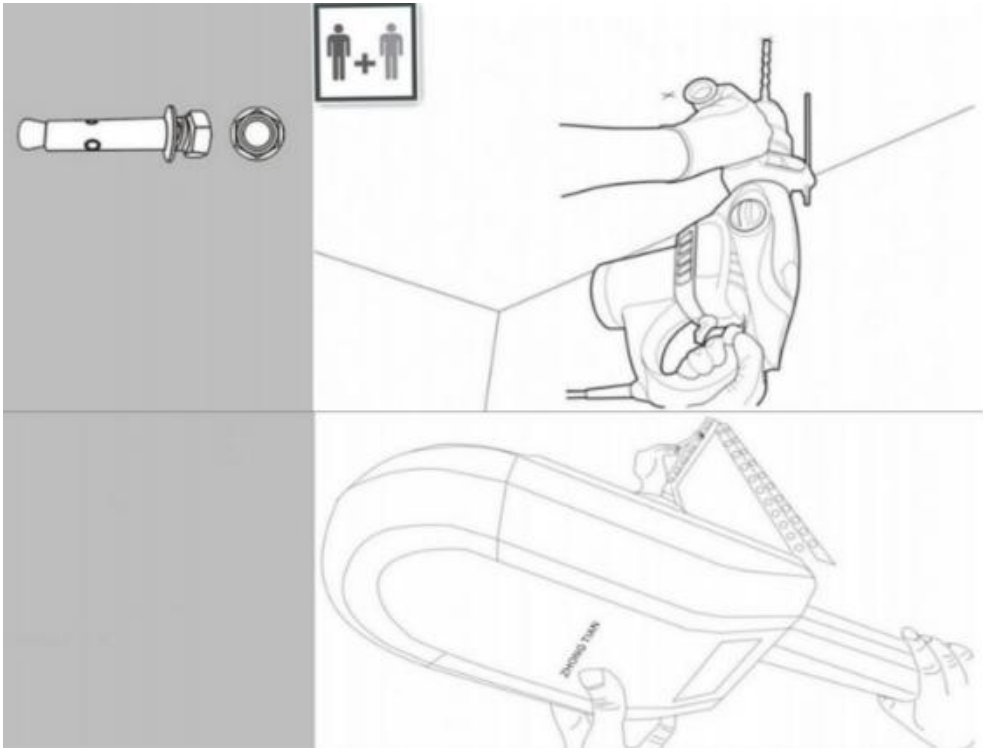

Montaggio dell'unità motore

Quando si posiziona la rotaia orizzontalmente, l'operatore si ritrova bloccato al soffitto, utilizzare l'elemento (31).

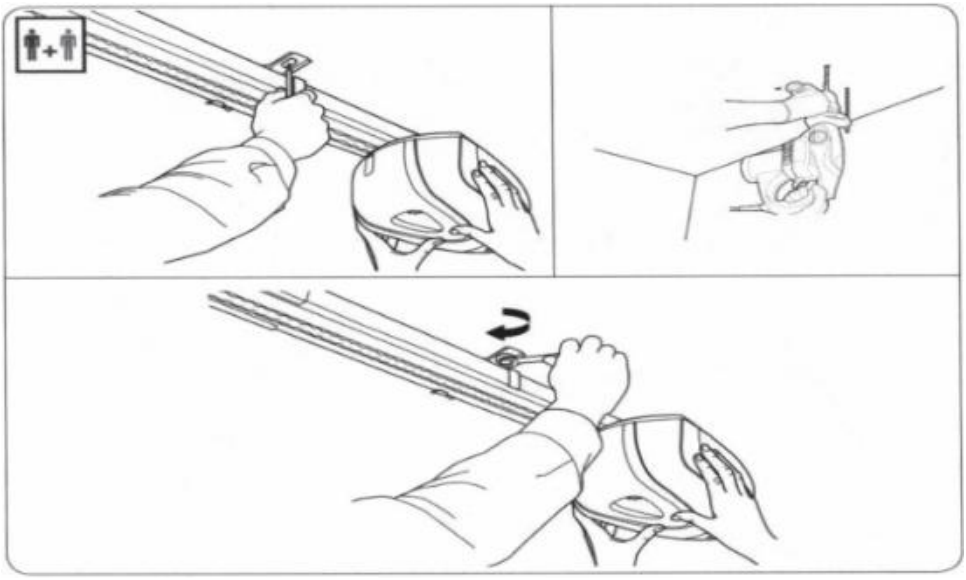

Posiziona la staffa della porta sulla parte superiore della porta del garage, centrata rispetto alla staffa a muro. Se la parte superiore della porta non è sufficientemente rigida, rinforzala.

Fissare la staffa alla porta. Utilizzare viti adatte al materiale.

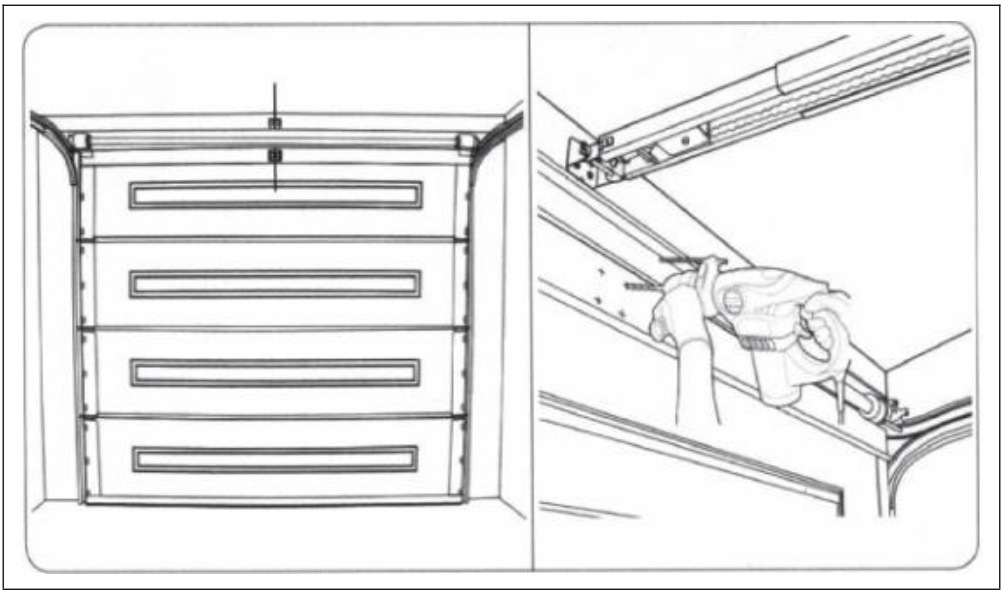

Collegamento del braccio curvo e del braccio dritto



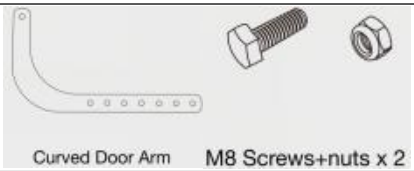

1. Insert the curved door arm into the door bracket, align the mounting holes, and insert the short clevis pin in the direction indicated by the arrow.(Pay attention to the direction)



2. Insert the R-clip into the short clevis pin in the direction indicated by the arrow to lock it in place.



3. Align the screw holes of the curved and straight door arms. Select the two holes that are farthest apart. Secure them using M8 screws and matching nuts, then tighten securely.



Configurazione e regolazione del sistema

Disengaging the system.

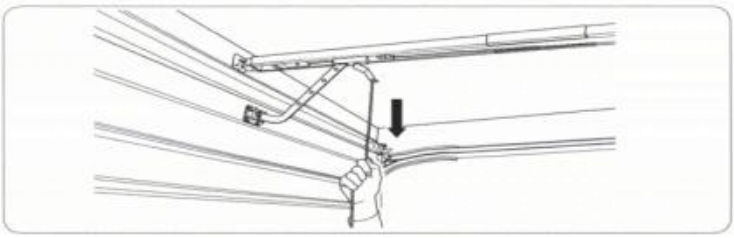

Manually check that the door opens and closes completely and correctly. Bring the door in the engaged position.

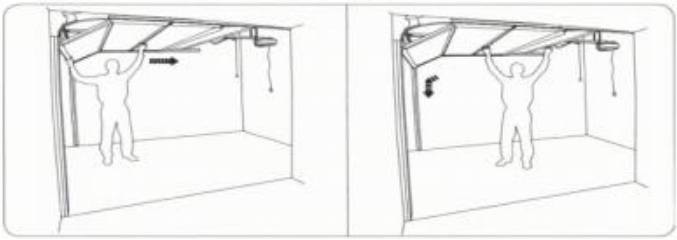

. Garage Door Safety Reversal Test

The safety reversal test must be performed after installation and following any adjustment. Place a 1-½ inch (3.8 cm) high object (e.g., a 2×4 block) under the door. Activate the door to close. Upon contacting the obstruction, the door must immediately reverse and return to the fully open position.

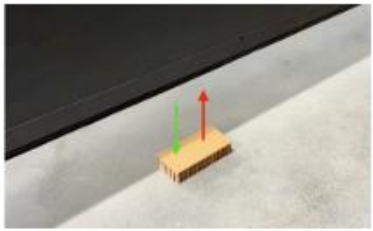

. Apply Warning Label

Affix the provided warning label near the wall switch to complete the system installation and setup. (Wall switch is optional)



Impostazioni di apertura

IMPORTANTE: Prima di programmare la porta, disinnestare il carrello e azionare manualmente la porta su e giù per assicurarsi che scorra senza intoppi e sia correttamente bilanciata.
Non regolare la forza per compensare uno squilibrio, un bloccaggio o un'inceppamento della porta.
Non applicare una forza superiore a quella minima necessaria per chiudere la porta. Una forza eccessiva potrebbe compromettere il corretto funzionamento del meccanismo di inversione di sicurezza.

Adeguamenti dei limiti di viaggio

I finecorsa regolano i punti in cui la porta si arresta durante il movimento verso l'alto o verso il basso. Assicurarsi che il carrello sia innestato e che la porta sia in posizione chiusa prima di procedere.

- Accendi l'alimentazione
- Tenere premuto il pulsante "P" per 3 secondi per avviare la programmazione.
- Il LED "+" inizierà a lampeggiare rapidamente
- Rilasciare il pulsante "P"
- Il LED "+" lampeggerà più lentamente, indicando che la posizione aperta può essere impostata
- Tenere premuto il pulsante "+" finché la porta non raggiunge la posizione di apertura desiderata.
- La porta si muove solo finché si tiene premuto il pulsante.
- A questo punto è possibile effettuare regolazioni precise utilizzando i pulsanti "+" e "-".
- Una volta che la porta è nella posizione di apertura desiderata, premere il pulsante "P" per salvare.
- Il LED "+" lampeggerà brevemente
- Il LED "-" inizierà a lampeggiare indicando che ora è possibile impostare la posizione chiusa.
- Tenere premuto il pulsante "-" finché la porta non raggiunge la posizione di chiusura desiderata.
- La porta si muove solo finché si tiene premuto il pulsante.
- A questo punto è possibile effettuare regolazioni precise utilizzando i pulsanti

"-" e "+".

- Una volta che la porta è nella posizione di chiusura desiderata, premere il pulsante "P" per salvare.
- Il LED "-" lampeggerà brevemente

A questo punto la porta eseguirà un ciclo completo, aprendosi e chiudendosi automaticamente. Questo imposterà la forza di apertura e indicherà che i limiti sono stati salvati. Il LED "P" rimarrà acceso fisso, indicando che la modalità di programmazione è terminata e che l'apriporta è ora in modalità di funzionamento normale.

Impostazione della forza di programmazione

ATTENZIONE: Le impostazioni della forza vengono impostate automaticamente durante la fase di programmazione, dopo la procedura di regolazione del limite di corsa a pagina 6.
Una forza eccessiva può causare un funzionamento improprio del meccanismo di inversione di sicurezza e provocare gravi lesioni. Maggiore è la forza impostata, minore sarà la sensibilità nel rilevare un ostacolo.
Le impostazioni della forza devono essere regolate solo da un tecnico qualificato, se necessario.

- Tenere premuto il tasto "P" per 6 secondi
- Il LED "+" lampeggia inizialmente
- Il LED "+" rimarrà quindi acceso
- Rilasciare il pulsante "P"
- Ora è possibile regolare la forza di apertura della porta.
- Il pulsante "-" diminuisce la forza e il pulsante "+" aumenta la forza
- Premere brevemente il pulsante "-" finché il LED non lampeggia una volta.
- Ogni volta che viene premuto il pulsante "+", il LED lampeggerà impostando la forza
- Premere il pulsante "P" per confermare l'impostazione richiesta nella direzione di apertura
- Il LED "-" si illuminerà fisso
- Ora è possibile regolare la forza di chiusura della porta.

- Premere brevemente il pulsante "-" finché il LED non lampeggia una volta.
- Ogni volta che viene premuto il pulsante "-", il LED lampeggerà impostando la forza
- Premere il pulsante "P" per confermare l'impostazione richiesta nella direzione di chiusura.
- Il LED "P" si illuminerà in modo fisso, indicando che la modalità di programmazione è uscita e l'apriporta è in modalità di funzionamento normale.

⚠ LA FORZA DI APERTURA È ORA IMPOSTATA

Il sistema di inversione di sicurezza deve ora essere testato posizionando un oggetto alto 50 mm sul pavimento e verificando che la porta si inverta al contatto. Regolare nuovamente la forza se necessario.

Codifica dei telecomandi

Il telecomando fornito con il vostro apriporta è preprogrammato in fabbrica.

Nota: il dispositivo di apertura può memorizzare un massimo di 6 codici. Se si tenta di programmare più di 6 telecomandi, il primo codice verrà eliminato.

1. I telecomandi aggiuntivi possono essere codificati come segue:

- Tieni premuto il pulsante "S" di salvataggio dei telecomandi per 2 secondi
- Il LED "S" si illumina
- Rilasciare il pulsante "S"
- Premere il pulsante remoto desiderato da programmare.
- Il LED "S" lampeggia brevemente
- Premere di nuovo lo stesso pulsante del telecomando
- Il LED "S" lampeggia 3 volte
- Premere lo stesso pulsante del telecomando una terza volta
- La porta inizia a muoversi
- Il pulsante del telecomando è salvato

Ripetere la procedura sopra descritta per tutti i telefoni aggiuntivi.

2. Eliminazione dei telecomandi:

- Tieni premuto il pulsante "S" per salvare i telecomandi per 6 secondi
- Il LED "S" si illumina brevemente
- Il LED "S" si spegne
- Rilasciare il pulsante "S"
- Tutti i codici memorizzati sono stati eliminati

Segui la procedura 1. sopra descritta per codificare i nuovi telecomandi.

⚠ AVVISO IMPORTANTE SULLA SICUREZZA

Dopo aver programmato l'apriporta, eseguire sempre un controllo di sicurezza per verificare il funzionamento del sistema di inversione di sicurezza. Azionare l'apriporta solo quando la porta è completamente visibile e libera da ostacoli. Nessuno deve entrare o uscire dal garage mentre la porta è in movimento.

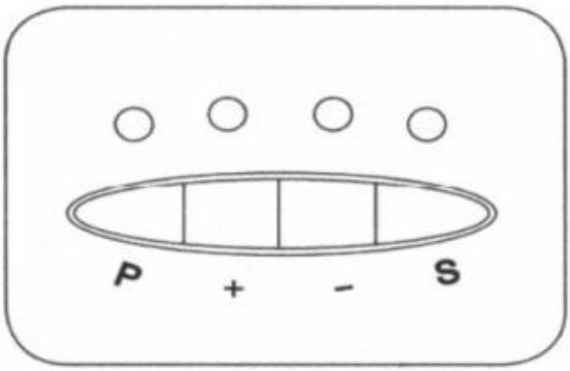

Riferimento al pannello di controllo

pulsanti	Indicatori luminosi a LED
Pulsante "P" (programmazione) • Avvia le modalità di programmazione e salva le impostazioni	**LED "P"** • Fornisce un feedback visivo durante la programmazione • Mostra che l'alimentazione viene applicata all'unità • Indica che l'unità è in modalità operativa
Pulsante "+" (Su/Apri) • Apre la porta • Aumenta le impostazioni in modalità di programmazione	**"+" LED** • Fornisce feedback di programmazione specifico per l'apertura
Pulsante "-" (Giù/Chiudi) • Chiude la porta • Riduce le impostazioni in modalità di programmazione	**"-" GUIDATO** • Fornisce feedback di programmazione specifico per la chiusura
Pulsante "S" (Salva) • Salva i trasmettitori remoti nella memoria • Rimuove (elimina) i trasmettitori remoti dalla memoria	**"S" LED** • Fornisce un feedback durante il salvataggio e l'eliminazione dei telecomandi

Manutenzione del sistema

Mensile:

- Test di bilanciamento della porta - Fare riferimento alla pagina [4].

Annualmente:

- Ispezionare la tensione della molla e della cinghia di trasmissione. Regolare se necessario - Fare riferimento a pagina [6].
- Regolazioni stagionali: i limiti di corsa della porta e le impostazioni di forza potrebbero richiedere delle regolazioni a causa delle variazioni di temperatura. Regolare se necessario.
  - **Importante: eseguire il test di inversione di sicurezza dopo QUALSIASI regolazione.**
- Lubrificare i rulli, i cuscinetti e le cerniere della porta.
  - Nota: l'apri-carrello e la guida sono lubrificati in modo permanente. Non lubrificare né applicare grasso all'apri-carrello, alla guida o al carrello.
- Pulire l'apribottiglie e i relativi componenti secondo necessità.

⚠ Attenzione ⚠

Prima di iniziare qualsiasi operazione di pulizia, è necessario scollegare l'alimentazione del dispositivo di apertura e la batteria di riserva (se presente). Assicurarsi che l'alimentazione rimanga disattivata per tutta la durata del processo di pulizia.

Risoluzione dei problemi

No.	Symptom/Phenomenon	Possible Cause	Diagnostic Steps	Solution	Required Parts/Tools	Notes
1	Opener inoperative. No display on control panel.	Power Supply Issue: - No power to outlet. - Power cord unplugged. - Tripped circuit breaker or blown fuse.	1. Check if the unit is plugged in. 2. Verify the wall outlet is functional (test with another device). 3. Check the home's electrical panel for a tripped breaker or blown fuse.	1. Plug in the power cord. 2. Reset the circuit breaker/replace fuse.	- Multimeter - Replacement fuses - Basic hand tools	WARNING: Risk of electric shock.
2	Opener unresponsive to wireless commands.	1. Wireless Device Not Paired/Lost Binding: - New device not learned. - Opener memory cleared. 2. Low Battery: - Weak battery in transmitting device. 3. Signal Interference: - Other strong RF sources nearby. 4. Opener Receiver Issue: - Antenna wire disconnected/ damaged. - Internal receiver fault.	1. Check if other wireless devices operate the opener. 2. Replace battery in the non-working device. 3. Try operating from closer range. 4. Reprogram the wireless device to the opener. 5. Check if opener's antenna wire is tucked away.	1. Reprogram the wireless device. 2. Install fresh batteries. 3. Contact qualified technician for receiver diagnosis.	- Fresh batteries - Ladder (if needed for reprogramming) - Multimeter (for technician)	NOTE: The opener's antenna is the loose wire hanging from the motor unit. Ensure it is not tucked away.
3	Door stops prematurely during operation.	1. Travel Limits Incorrectly Set: - Open/close limits set too short. 2. Force Settings Too Low: - Insufficient power to complete cycle. 3. Binding or Obstruction: - Track alignment issue. - Roller binding. - Weather seal friction. 4. Weak/Damaged Spring: - Spring cannot counterbalance door weight.	1. Observe where door stops. Check for physical obstructions. 2. Manually operate door to check for binding. 3. Check force and travel limit settings. 4. Listen for motor strain before it stops.	1. Adjust travel limits (see page [22]). 2. Increase force settings slightly (see page [23]). 3. Lubricate rollers and hinges. 4. Clear any obstructions. 5. Contact qualified technician for spring or track issues.	- Step ladder - Garage door lubricant - Basic hand tools	WARNING: Do not attempt to adjust or repair springs yourself. Torsion springs are under extreme tension and can cause severe injury or death if mishandled.
4	Door refuses to close or reverses without contacting an obstacle.	1. Obstructed Safety Sensors: - Misaligned sensor beams. - Dirty lenses. - Obstruction in beam path. 2. Force Setting Too Low: - Closing force insufficient to overcome seal resistance. 3. Travel Limit Issue: - Close limit set before door fully seals. 4. Binding/High Friction: - Excessive friction on tracks or weather seal.	1. Clean sensor lenses and ensure perfect alignment. 2. Check for objects/ condensation blocking beam. 3. Observe if door hesitates or strains before reversing.	1. Realign and clean safety sensors. 2. Slightly increase closing force setting. 3. Adjust close travel limit downward. 4. Lubricate rollers, hinges, and apply silicone spray to weather seal.	- Soft cloth - Level - Garage door lubricant - Silicone spray	SAFETY FIRST: Never disable or bypass the safety sensors. This creates a serious entrapment hazard.

Termini e condizioni di garanzia

The manufacturer hereby warrants to the original purchaser that this product is free from defects in materials and workmanship under the following terms:

1. Warranty Period

- 2 -**Year** *warranty on Hardware, including Rail, Chain or Belt, internal motor, and transformer.*
- 1-**year** *warranty on electronic parts, including opener main control board, remote controls, and external wireless accessories from the original date of purchase.*

2. Service Process

•If the product must be returned to the manufacturer for service, the purchaser is responsible for all shipping costs both ways.
If any issues arise during the warranty period, the necessary replacement parts will be provided free of charge and delivered with the next shipment.

•A valid proof of purchase is required for all warranty service.

3. Product Changes

•The manufacturer reserves the right to make changes to current and future products without obligation to modify previously manufactured units.

4. Warranty Validation

•This warranty is valid only if the product has been installed according to the manufacturer's official installation instructions.

5. Limitations

This warranty does not cover defects, damage, or failures resulting from:

•Lack of or improper preventive maintenance or adjustment.
•Continued use after a known defect is apparent.
•Unauthorized modification, alteration, or repair.
•Acts of God, force majeure, or external causes such as power surges.

6. Non-Covered Items

•Consumable parts (e.g., batteries, fuses).
•Sensitivity adjustment services.

7. Voiding Conditions

This warranty is void if the product is damaged due to:

•Water damage, moisture, or condensation.
•Electrical power faults or surges.
•Natural disasters or acts of God.
•Service or modification by unauthorized personnel.
•Radio frequency interference.
•Failure to perform required maintenance.



VEVOR

Upgrade · The Home Creator Way

ABREPUERTAS DE GARAJE

MODELO: EIKIA600

VEVOR | Upgrade
The Home Creator Way

MODELO:	DESCRIPCIÓN
EIKIA600	Transmisión por cadena
EIKIA600	Transmisión por correa

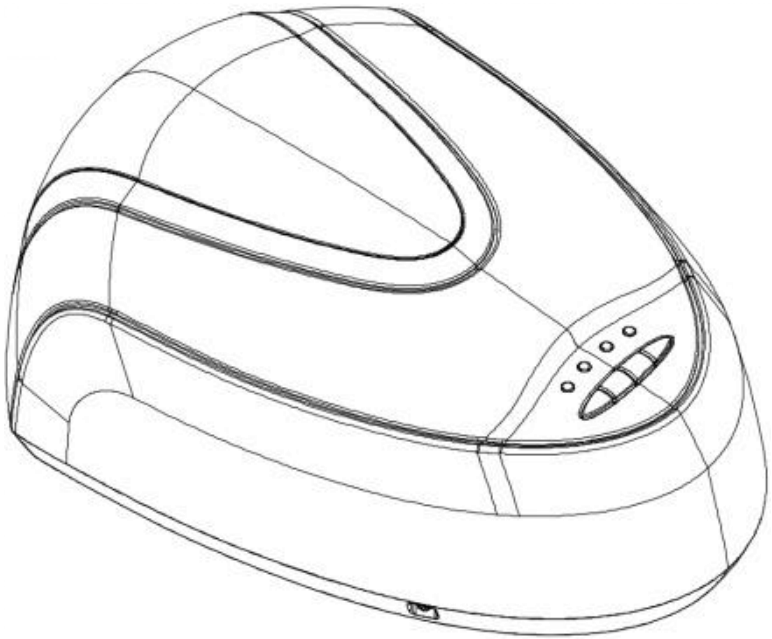

Estas son las instrucciones originales. Lea atentamente todo el manual antes de usar el producto. VEVOR se reserva el derecho de interpretar el manual de usuario. El aspecto del producto puede variar con respecto al que reciba. Le pedimos disculpas si no le informamos nuevamente sobre actualizaciones de tecnología o software.

Instrucciones de seguridad

ADVERTENCIA:

Lea este material antes de usar este producto. No hacerlo puede provocar lesiones graves.

Precauciones de montaje

1. Ensámblelo únicamente siguiendo estas instrucciones. Un montaje incorrecto puede generar riesgos.
2. Durante el montaje, utilice gafas de seguridad homologadas por ANSI y guantes de trabajo resistentes.
3. Mantenga la zona de montaje limpia y bien iluminada.
4. Mantenga a los curiosos alejados de la zona durante la concentración.
5. No participe en la reunión si está cansado o bajo los efectos del alcohol, las drogas o los medicamentos.
6. Las funcionalidades del producto se aplican únicamente a productos ensamblados de forma correcta y completa.
7. Instálelo sobre una superficie plana, nivelada, dura y lisa, capaz de soportar de forma segura el abridor de la puerta del garaje.
8. Para obtener información adicional sobre las piezas que se enumeran en las páginas siguientes, consulte el diagrama de montaje de este manual. Desempaque y separe todas las piezas en un área de trabajo limpia.

Tome precauciones

1. NO SE SIENTE NI SE PARE SOBRE ESTE ARTÍCULO.
2. Este producto no es un juguete. No permita que los niños jueguen con este artículo ni cerca de él.
3. No exceda lo especificado capacidades de peso.
4. Utilizar únicamente según lo previsto.
5. Inspeccione el producto antes de cada uso; no lo utilice si alguna pieza está suelta o dañada.

Advertencia: Para reducir el riesgo de lesiones, el usuario debe leer atentamente el manual de instrucciones.
El producto cumple con las normas y regulaciones pertinentes. La instalación de este dispositivo debe cumplir con todas las normativas aplicables y solo debe utilizarse en áreas bien ventiladas. Lea el manual de usuario antes de instalar y utilizar este equipo.
Este aparato no está diseñado para ser utilizado por personas (incluidos niños) con capacidades físicas, sensoriales o mentales reducidas, o con falta de experiencia y conocimiento, a menos que una persona responsable de su seguridad les haya supervisado o instruido sobre el uso del aparato.
Este aparato no debe ser utilizado por niños. Mantenga el aparato y su cable fuera del alcance de los niños.
Este aparato está diseñado para ser utilizado en aplicaciones domésticas y similares, tales como:
– áreas de cocina para el personal en tiendas, oficinas y otros entornos laborales;
– casas de campo;
– por clientes en hoteles, moteles y otros entornos de tipo residencial;
– entornos tipo alojamiento y desayuno.
Por favor, conserve el producto adecuadamente. Compruebe si presenta alguna anomalía antes de usarlo. Si detecta alguna anomalía, deje de usarlo.
Utilice el producto de acuerdo con el uso previsto; tenga en cuenta que un uso indebido puede causar lesiones.


ELIMINACIÓN CORRECTA

Este producto está sujeto a la Directiva europea 2012/19/UE. El símbolo de un contenedor de basura tachado indica que el producto requiere recogida selectiva en la Unión Europea. Esto se aplica al producto y a todos sus accesorios. Los productos marcados con este símbolo no deben desecharse con la basura doméstica habitual, sino que deben llevarse a un punto de recogida para el reciclaje de aparatos eléctricos y

electrónicos.

Al utilizar aparatos eléctricos, siempre se deben seguir las precauciones básicas de seguridad, entre ellas: leer todas las instrucciones antes de usar el aparato; asegurarse de que la tensión de alimentación coincida con la potencia nominal del producto; no dejar el aparato desatendido durante su uso.
Si el cable de alimentación está dañado, debe ser reemplazado por el fabricante, su agente de servicio o personal igualmente cualificado para evitar riesgos.
No utilice este equipo bajo la lluvia ni en ambientes húmedos para evitar descargas eléctricas.
Este aparato no está diseñado para ser utilizado por niños. Manténgalo fuera del alcance de los niños. Los niños mayores de 8 años y las personas con discapacidad pueden usarlo bajo la supervisión de un adulto.
Desconecte el cable de alimentación antes de limpiar o realizar cualquier mantenimiento. No lave el aparato directamente con agua ni con ningún otro líquido.
No utilice este equipo en entornos inflamables o explosivos.
Los materiales de embalaje (como las bolsas de plástico) pueden suponer un riesgo de asfixia para los niños. Mantenga los envases fuera del alcance de los niños y deséchelos de acuerdo con la normativa local de separación de residuos.

GUARDE ESTE MANUAL

Para reducir el riesgo de lesiones graves o muerte, siga todas las normas de seguridad que se indican a continuación:

1. Preparación previa a la instalación

- Lea y comprenda detenidamente todas las instrucciones de instalación antes de continuar.
- Este abridor está diseñado ÚNICAMENTE para usarse con puertas de garaje correctamente equilibradas. Una puerta desequilibrada puede causar lesiones graves o daños materiales.

- Antes de la instalación, un técnico de servicio calificado debe inspeccionar y verificar el estado de:
  - Sistema de cable
  - Conjunto de resorte
  - Todo el hardware relacionado

2. Especificaciones de instalación

- Retire todas las cuerdas que estén sujetas a la puerta del garaje.
- Desactive o inhabilite todos los cierres manuales de las puertas.
- Para puertas de más de 2,29 m (7,5 pies) de altura, se requiere un kit de extensión de riel.
- Altura de montaje recomendada: ≥7 pies (2,13 m).
- El dispositivo de liberación de emergencia debe cumplir con:
  - Altura de montaje ≥6 pies (1,83 m)
  - Ubicado para facilitar el acceso y evitar el contacto con los vehículos.

3. Seguridad eléctrica

- No lo conecte a la corriente eléctrica a menos que se le indique específicamente que lo haga.

4. Instalación del interruptor de pared

- Requisitos de ubicación:
  - Debe proporcionar una vista despejada de la puerta del garaje.
  - Montado al menos a 1,5 m (5 pies) del suelo para evitar el acceso de los niños.
  - Ubicado lejos de todas las partes móviles de la puerta.
  - Debe ir acompañado de la "Etiqueta de advertencia" proporcionada.

5. Pruebas de seguridad

- El sistema de inversión automática debe probarse una vez finalizada la instalación:
  - La puerta debe invertir su sentido de giro inmediatamente al entrar en contacto con una obstrucción de 3,8 cm (1½ pulgadas) de altura. Para esta prueba se puede utilizar un bloque estándar de 5 x 10 cm (2 x 4 pulgadas).

6. Operaciones prohibidas

- No intente reparar ni ajustar los siguientes componentes a menos que sea un técnico cualificado:
  - Componentes estructurales de la puerta del garaje
  - Sistemas de cables de acero
  - Conjuntos de resortes
  - (Todos estos componentes están sometidos a una tensión extrema y pueden causar lesiones graves).

7. Riesgo de ingestión de baterías

- Ingerir la pila del mando a distancia puede causar lesiones graves.
- Mantenga siempre el mando a distancia y las pilas fuera del alcance de los niños.
- Si sospecha que alguien ha ingerido una pila o se ha introducido en alguna parte del cuerpo, busque atención médica de inmediato.

1. Verificar el equipo y las herramientas.

- Confirme que el modelo suministrado y todos sus componentes estén completos.
- Prepare con antelación todas las herramientas de instalación necesarias.

2. Garantizar la seguridad eléctrica

- Verifique que el suministro eléctrico del garaje cumpla con los requisitos.
- Confirme que el interruptor automático esté en funcionamiento.
- Desconecte la alimentación del abridor antes de comenzar cualquier trabajo.

3. Verificación del estado de la puerta del garaje

- Compruebe el funcionamiento de la puerta del garaje para asegurarse de que funciona correctamente (consulte la página 4 para obtener más detalles).
- Retire los componentes innecesarios de la puerta (como cables, cadenas, perfiles angulares, etc.).
- Desactive cualquier otro dispositivo que no vaya a utilizarse después

de la instalación.

4. Medidas de acceso de emergencia (para garajes sin entrada alternativa)

- Debe instalarse un dispositivo de desconexión de emergencia para permitir el acceso en caso de que falle el abridor.
- Si se ha instalado un interruptor de desconexión de emergencia: Pruebe la función de desconexión para asegurarse de que sigue funcionando correctamente.
- Si no hay ningún interruptor de desconexión de emergencia instalado: Se deben quitar o desactivar todas las cerraduras manuales de las puertas.

5. Aviso sobre elementos de fijación

- Los tornillos y elementos de fijación incluidos en este paquete están destinados únicamente al montaje estándar del abridor y sus componentes.
- Para montar el abridor, el riel o los accesorios en paredes, techos, marcos de puertas u otras superficies, deberá proporcionar los tornillos, anclajes o pernos adecuados para su entorno de instalación específico.
- Taladre previamente todos los orificios de montaje según sea necesario para sus materiales.

6. Requisitos de alineación de montaje

- Seleccione soportes de montaje y vigas de apoyo de la longitud y altura adecuadas para garantizar que el abridor y el riel instalados permanezcan nivelados con el techo y el piso del garaje.
- Una alineación precisa es esencial para un funcionamiento fluido y fiable.

Tabla de contenido

Gracias por elegir nuestro abridor de puerta de garaje inteligente. Para garantizar un uso seguro y cómodo de este producto, lea atentamente este manual de usuario antes de la instalación y el funcionamiento. El manual contiene guías de instalación detalladas e instrucciones de funcionamiento que le ayudarán a aprovechar al máximo

todas las funciones del producto y a disfrutar de la seguridad y la comodidad que ofrece este dispositivo inteligente.

Las especificaciones del producto están sujetas a cambios sin previo aviso como parte de la mejora continua.

Sección/Capítulo	Número de página
Instrucciones de seguridad	2 - 6
Especificaciones técnicas	8
Probando la puerta de su garaje	9
Descripción general del producto	10
¿Qué hay en la caja?	11
Herramientas necesarias para la instalación	12
Diagrama de instalación	13
Ensamblaje de rieles	14
Instalación del carro ferroviario y brazo de puerta recto	15
Montaje de la unidad motora y el riel	16
Instalación de los soportes del cabezal y de la puerta	17
Conexión del riel al soporte del cabezal	18
Montaje de la unidad motora	19 - 22
Conexión del brazo curvo y el brazo recto	23
Configuración y ajuste del sistema	24
Configuración de apertura	25 - 28
Mantenimiento del sistema	29
Solución de problemas	30
Términos y condiciones de la garantía	31

Especificaciones técnicas

Parámetro	Valor
Número de modelo	EIK I A600
Fuerza de tracción y empuje	600N
Voltaje del motor	24 V CC
Voltaje	220 V, 60 Hz
Velocidad	120 mm/s
Rango de temperatura	-20℃ ~ +45℃
Código del control remoto	433,92 MHz
Voltaje de la batería del control remoto	12V, 27A
Formato de codificación	Código variable
Distancia remota (en área abierta)	50M
Aplicar Área de la puerta	6 metros cuadrados
Peso máximo de la puerta	60 kg
Peso equilibrado por resorte	25 kg

Este producto solo es apto para puertas de garaje con una altura de hasta 2,1 m (7 pies)

Probando la puerta de su garaje

Asegúrese de que la puerta del garaje esté en condiciones seguras.

- Asegúrese de que la puerta del garaje esté completamente cerrada antes de comenzar la instalación.

- Desactive todos los cierres de las puertas y retire el carrito (desconectándolo de cualquier abridor existente).

Prueba de equilibrio de la puerta del garaje

- Realice las siguientes pruebas para verificar que la puerta esté correctamente equilibrada y funcione correctamente:

(a) Prueba de funcionamiento

✓ Abra y cierre manualmente la puerta del garaje para comprobar que funcione de forma suave y sin atascos.

(b) Inspección de componentes

✓ Confirme que todas las bisagras estén seguras

✓ Compruebe que todos los rodillos estén en buen estado

✓ Inspeccione los cables para detectar signos de desgaste

✓ Verifique que los resortes no muestren fatiga ni rotura

(c) Prueba de equilibrio

✓ Levante la puerta hasta la posición de apertura media y suéltela; una puerta correctamente equilibrada debería permanecer en su lugar.

Si se encuentran problemas

- Si observa algún funcionamiento irregular, componentes dañados o problemas de equilibrio:

✓ Detenga la instalación inmediatamente.

✓ Póngase en contacto con un técnico cualificado de puertas de garaje para que le preste servicio.

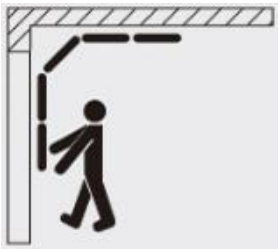

Descripción general del producto

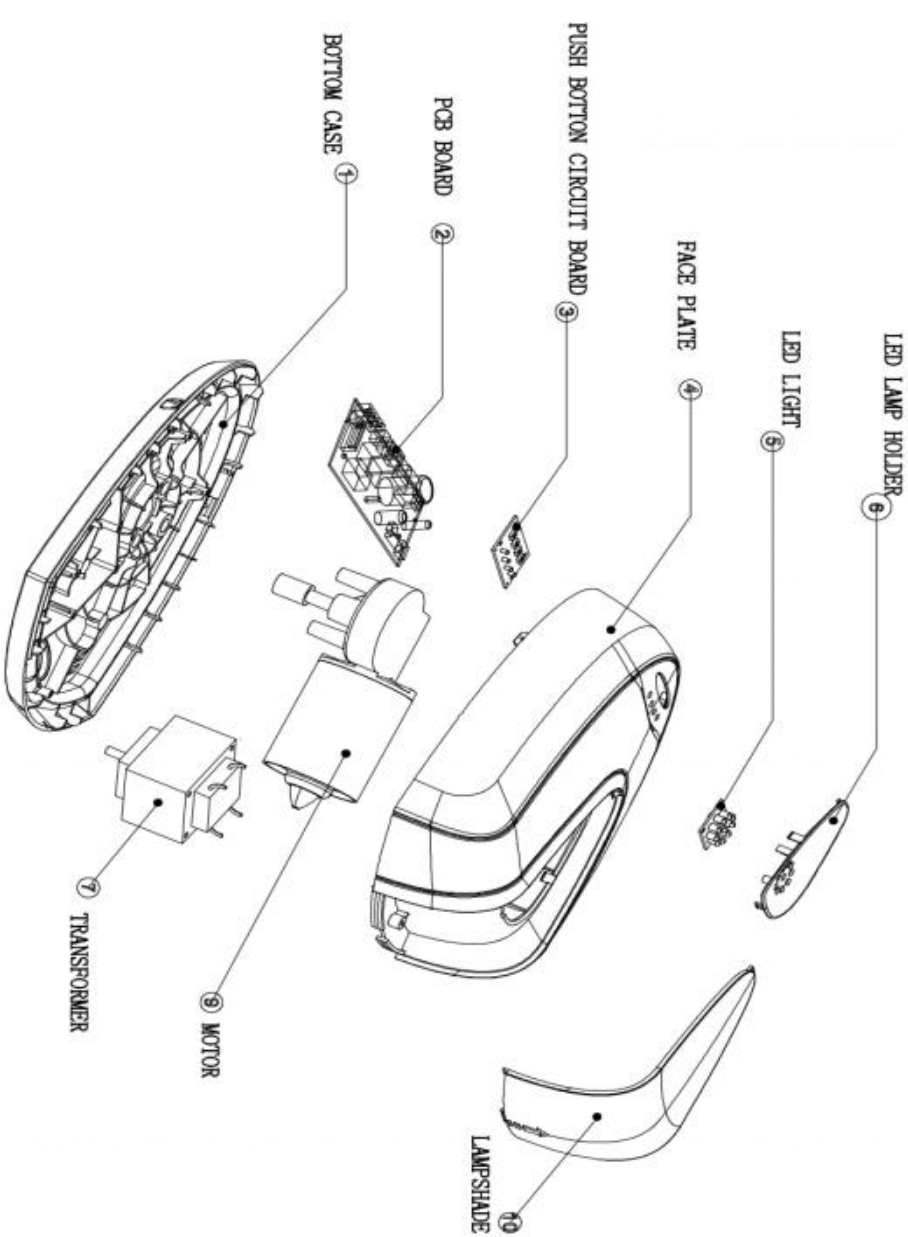

¿Qué hay en la caja?

				
Abrepuertas de garaje x1	tornillos M4x20 x3	Acero angular con múltiples agujeros	Tuercas con brida M6 x 4	Conjunto de riel C x4
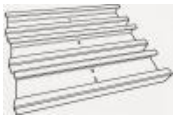				
Carril C Conector x3	Pasadores de horquilla cortos x 2	Clips en R x 3	5X25 Tornillos x 4	Horquilla larga Pin x1
		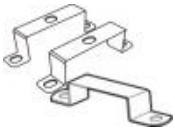		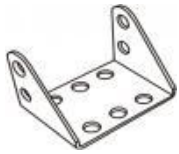
Tornillos M6x25 x 4	Cordón de tracción x1	en forma de U Abrazaderas x2+1	Motor Casquillo x1	Soporte de cabecera x1
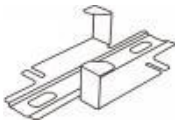	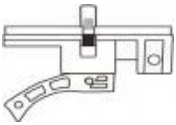	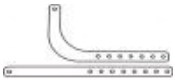		
Carril C Percha x1	Carro de riel C x1	Brazos de las puertas (curvas y rectas)	2 mandos a distancia	Puerta Soporte x1

				
M 8 x 20 x 14	Etiqueta de advertencia X1			

Herramientas necesarias para la instalación

Herramientas necesarias para Instalación (las herramientas no están incluidas)


Ladder
Level
Wire stripper
Plier
Tape measure
Socket wrench set
Screwdriver
Wrench
Power drill
Pencil
Hacksaw
Hammer

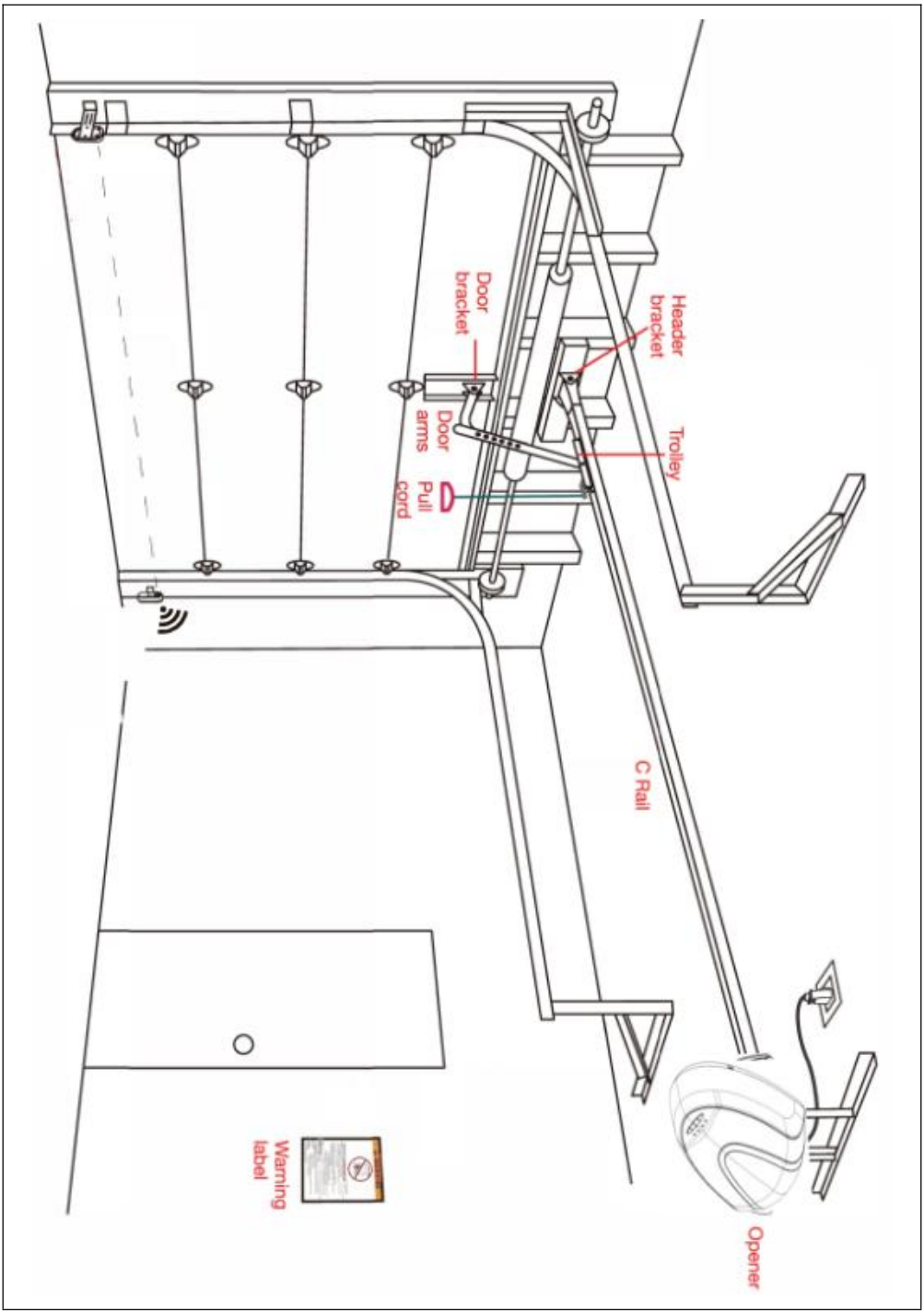
Door bracket
Header bracket
Door arms
Trolley
Pull cord
C Rail
Warning label
Opener

Ensamblaje de rieles



C Rail assembly



C Rail connector



M4x20 Screws x 3

Insert the C-shaped rails into the rail connectors according to the diagram sequence and arrow direction, ensuring all three rail sections are securely joined together.

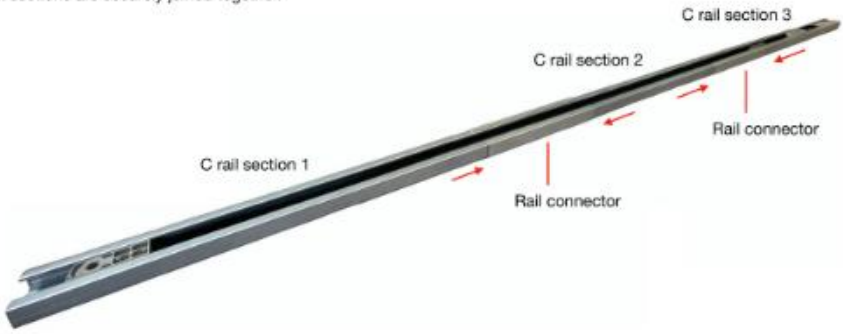

2. Align the drive belt bracket with the mounting holes on the end of the C-rail and secure it using three M4x20 self-tapping screws in the direction indicated by the arrows.

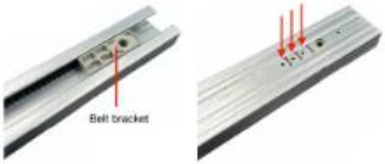

3. Fit a socket wrench onto the nut of the belt sprocket and rotate it in the direction of the arrow to adjust the belt tension. Continue until the belt sits approximately ¼ inch (6.4 mm) above the bottom of the rail.



⚠ Warning ⚠

To prevent pinch injuries, keep hands and fingers clear of the rail joints during assembly and wear protective gloves.

Instalación del carro de riel y el brazo recto de la puerta

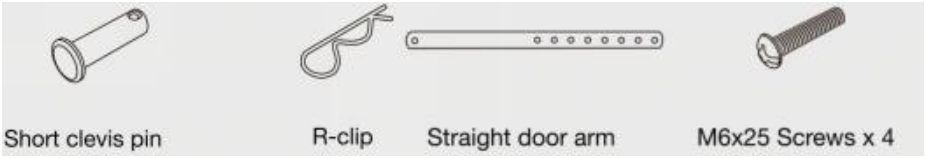

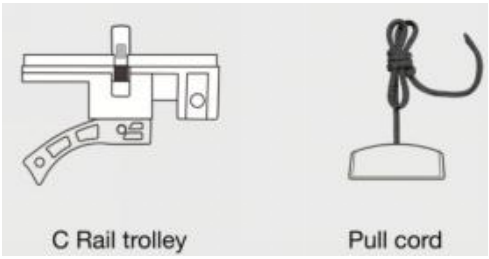

1. Thread the pull cord through the small hole in the rail trolley and tie a secure knot at the end of the cord.



2. As shown in the diagram, align the rail trolley with the belt trolley and securely fasten them using four M6x25 screws, tightening in the direction indicated by the arrows.



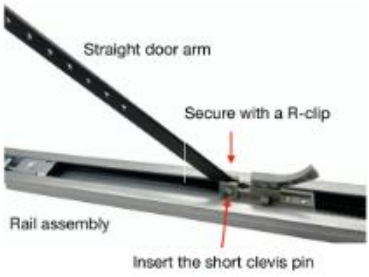

3. Insert the straight door arm into the corresponding socket on the rail trolley. Secure it using the short clevis pin and R-clip.

Montaje de la unidad motora y el riel

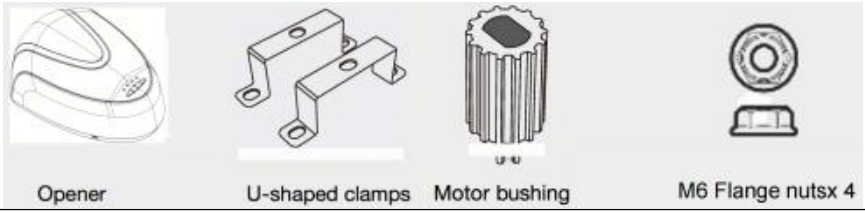

Utilizando cuatro tuercas de brida M6 y una abrazadera en U, fije el riel en C a la placa base del abridor en la dirección indicada por las flechas.

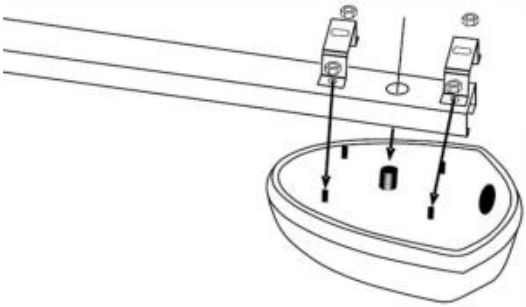

Fix the rail to the opener

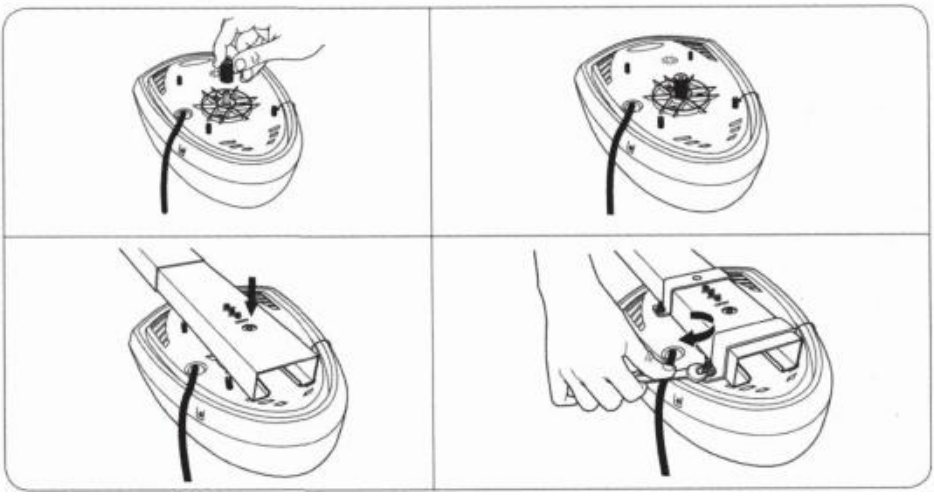

Instalación de los soportes del cabezal y de la puerta

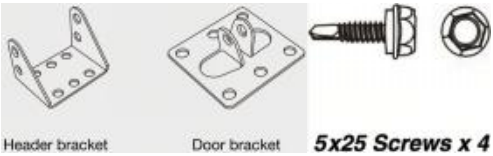

1. With the garage door closed, install the door bracket along the vertical centerline, 0.4~0.8 in (1-2 cm) down from the top edge of the door. Secure it using 6 screws, following the direction indicated by the arrows. If the door lacks sufficient strength, a reinforcement plate must be installed.

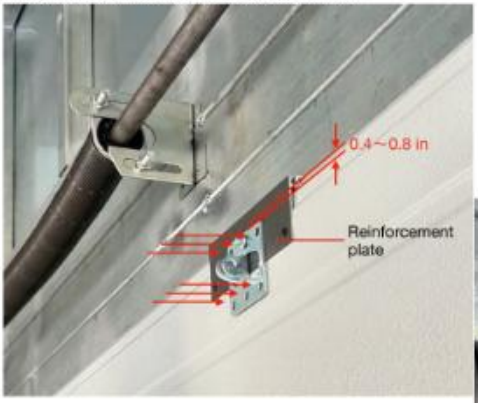

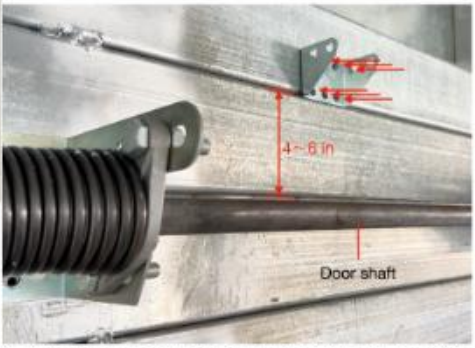

2. Along the door's centerline, install the header bracket 4~6 in (10-15 cm) above the door shaft. Secure it to the wall using 6 screws, tightening in the direction indicated by the arrows.

Nota

Dependiendo de la construcción específica de la puerta de su garaje y de los materiales de la pared, deberá proporcionar los tornillos de montaje adecuados para dichos materiales y perforar previamente los agujeros en los lugares indicados.

⚠ Advertencia ⚠

No lo monte sobre paneles de yeso. Para una seguridad y un rendimiento óptimos, todos los componentes deben estar firmemente anclados a los elementos estructurales (montantes de madera o concreto).

Conexión del riel y el soporte del cabezal

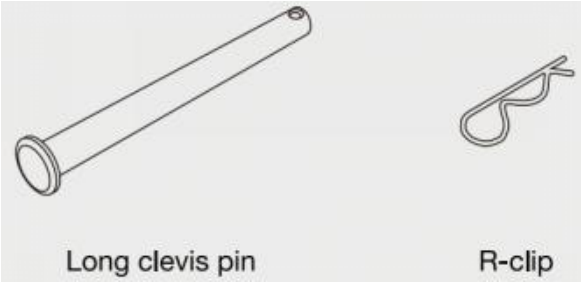

Montaje de la unidad motora

1. Place the pre-assembled rail and opener unit with the motor end facing upward on a clean, soft surface. Align the belt sprocket at the opposite end with the mounting holes on the header bracket as shown in the diagram.



2. Insert the long clevis pin through the aligned holes in the direction indicated by the arrow.

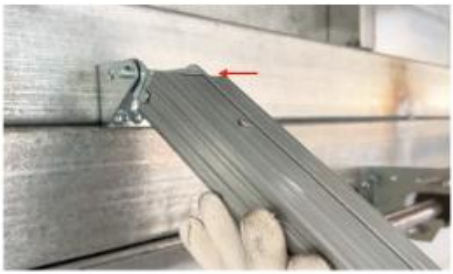

3. Insert the R-clip into the locking hole of the long clevis pin in the direction indicated by the arrow to complete the connection.

Coloque el abrepuertas del garaje

PRECAUCIÓN : Para evitar daños a la puerta del garaje, con la ayuda de otra persona.

Paso 1

Fije el soporte en forma de "U" al riel y conéctelo con un ángulo de hierro corto mediante tornillos.

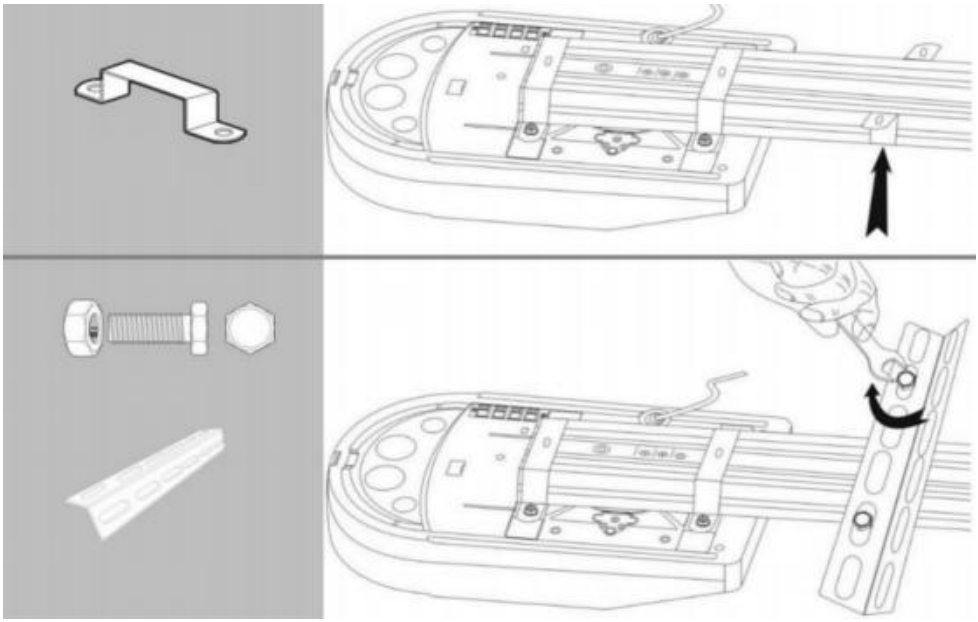

Paso 2

Coloque el riel horizontalmente y mida la distancia entre el motor y el techo. Asegúrese de que el abridor de la puerta del garaje esté alineado con el soporte superior. Mida la distancia desde cada lado del abridor de la puerta del garaje hasta el techo. Corte dos ángulos de hierro largos según corresponda y únalos con dos ángulos de hierro cortos usando los mismos tornillos.

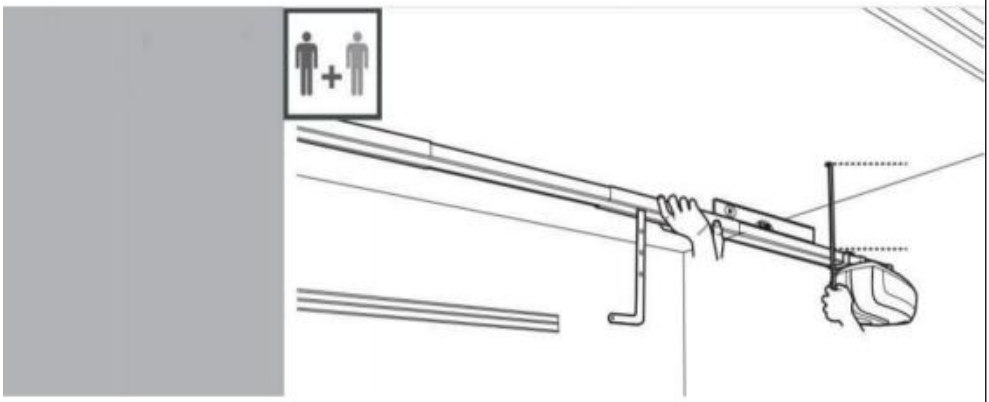



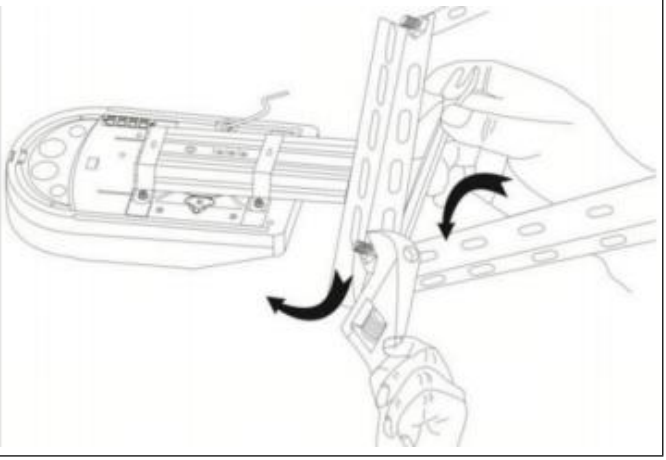

Paso 3

Con la ayuda de otra persona, fije el riel al techo con tornillos (no incluidos).

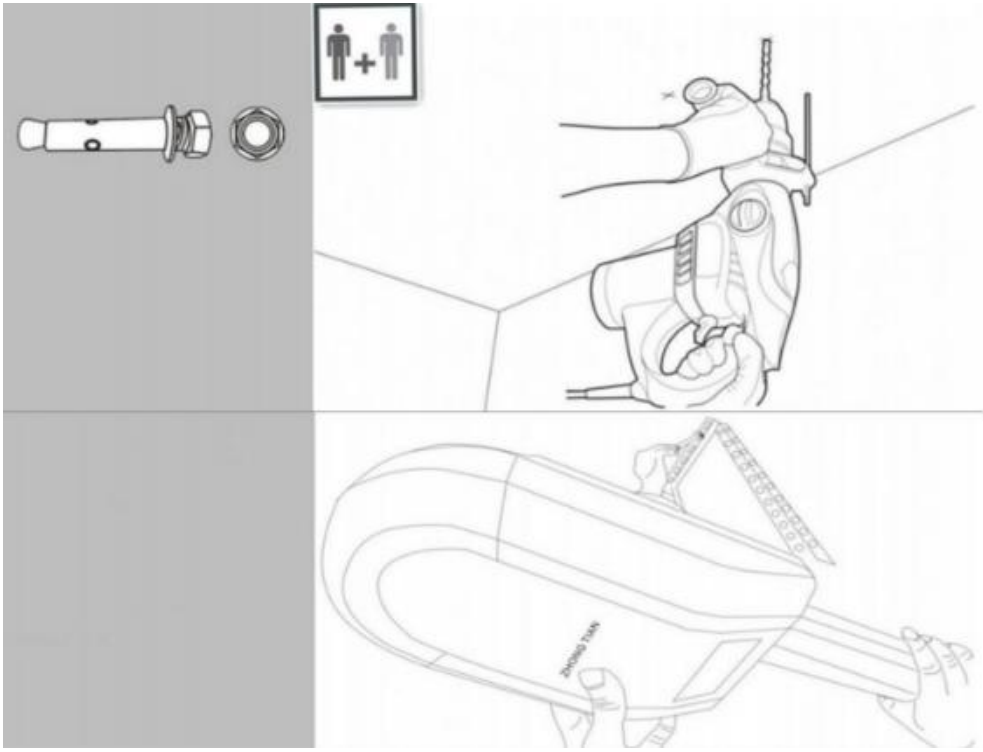

Montaje de la unidad motora

Cuando colocas el riel horizontalmente, el operador se encuentra pegado al techo, usa el elemento(31).

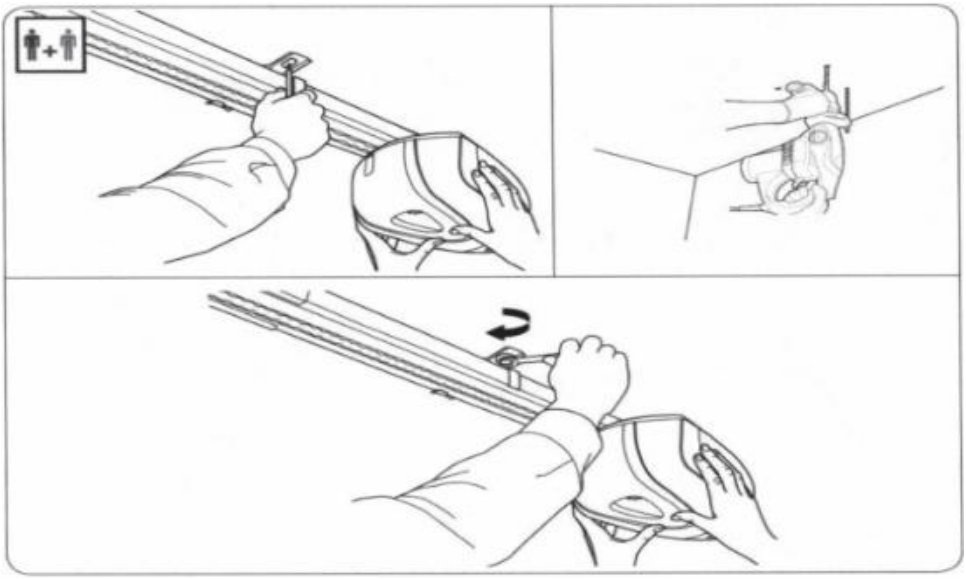

Coloque el soporte de la puerta sobre la puerta del garaje, centrado con respecto al soporte de pared. Si la parte superior de la puerta no es lo suficientemente rígida, refuércela.

Fije el soporte de la puerta. Utilice tornillos adecuados para el material.

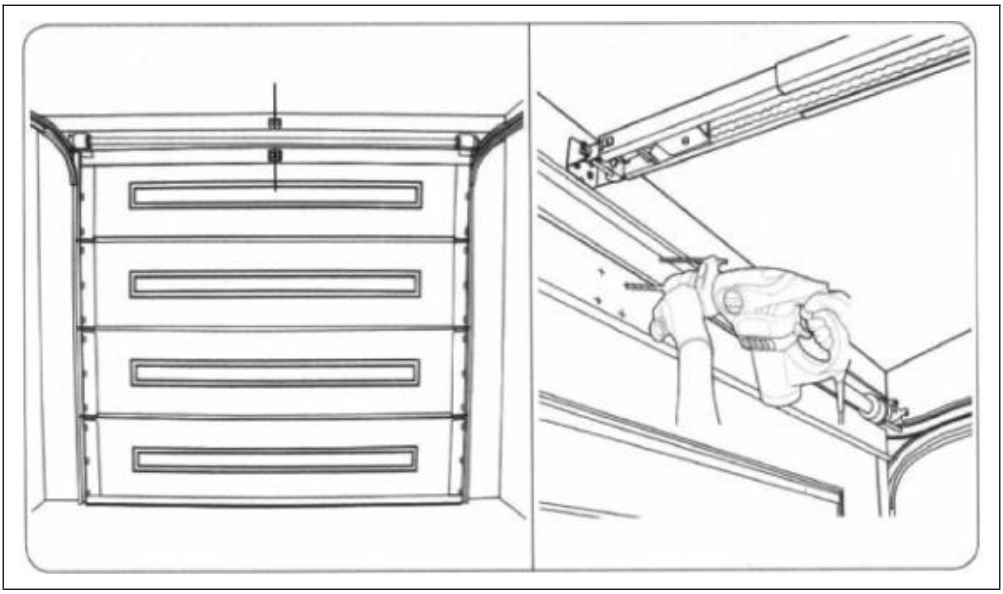

Conexión del brazo curvo y el brazo recto



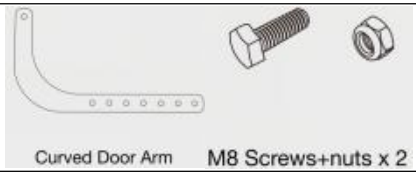

1. Insert the curved door arm into the door bracket, align the mounting holes, and insert the short clevis pin in the direction indicated by the arrow.(Pay attention to the direction)



2. Insert the R-clip into the short clevis pin in the direction indicated by the arrow to lock it in place.



3. Align the screw holes of the curved and straight door arms. Select the two holes that are farthest apart. Secure them using M8 screws and matching nuts, then tighten securely.



Configuración y ajuste del sistema

Disengaging the system.

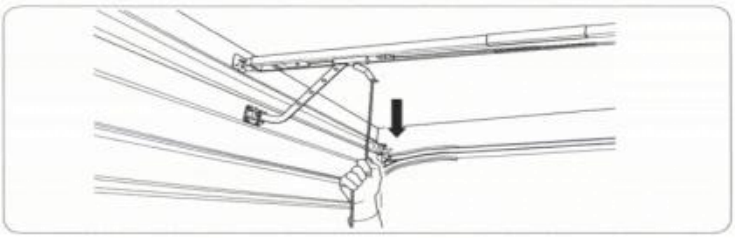

Manually check that the door opens and closes completely and correctly. Bring the door in the engaged position.

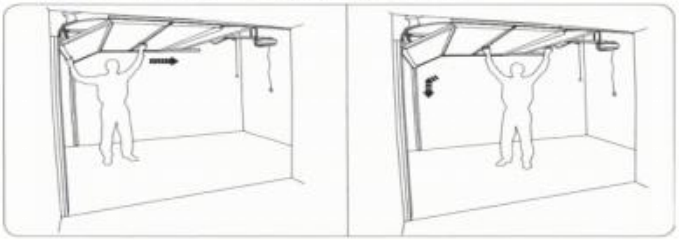

. Garage Door Safety Reversal Test

The safety reversal test must be performed after installation and following any adjustment. Place a 1-½ inch (3.8 cm) high object (e.g., a 2×4 block) under the door. Activate the door to close. Upon contacting the obstruction, the door must immediately reverse and return to the fully open position.

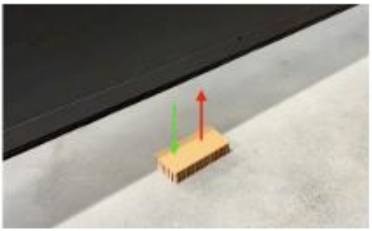

. Apply Warning Label

Affix the provided warning label near the wall switch to complete the system installation and setup. (Wall switch is optional)



Configuración de apertura

IMPORTANTE: Antes de programar la puerta, desacople el carro y haga subir y bajar la puerta manualmente para asegurarse de que funciona correctamente y está bien equilibrada.
No ajuste la fuerza para compensar una puerta mal equilibrada, atascada o que se bloquea.
No aplique más fuerza de la necesaria para cerrar la puerta. Una fuerza excesiva provocará un funcionamiento incorrecto del mecanismo de inversión de seguridad.

Ajustes de límites de viaje

Los límites de recorrido regulan los puntos en los que la puerta se detendrá al subir o bajar. Asegúrese de que el carro esté acoplado antes de continuar y de que la puerta esté cerrada.

- Enciende la alimentación
- Mantenga pulsado el botón "P" durante 3 segundos para iniciar la programación.
- El LED "+" comenzará a parpadear rápidamente.
- Suelte el botón "P".
- El LED "+" parpadeará más lentamente, lo que indica que se puede ajustar la posición de apertura.
- Mantenga pulsado el botón "+" hasta que la puerta alcance la posición de apertura deseada.
- La puerta solo se mueve mientras se mantiene pulsado el botón.
- En este punto se pueden realizar ajustes finos utilizando los botones "+" y "-".
- Una vez que la puerta esté en la posición de apertura deseada, presione el botón "P" para guardar.
- El LED "+" parpadeará brevemente.
- El LED "-" comenzará a parpadear, indicando que ahora se puede ajustar la posición cerrada.
- Mantenga pulsado el botón "-" hasta que la puerta haya alcanzado la posición de cierre deseada.
- La puerta solo se mueve mientras se mantiene pulsado el botón.
- En este punto se pueden realizar ajustes finos utilizando los botones "-" y "+".

- Una vez que la puerta esté en la posición de cierre deseada, presione el botón "P" para guardar.
- El LED "-" parpadeará brevemente

En este punto, la puerta completará un ciclo completo, abriéndose y cerrándose automáticamente. Esto ajustará la fuerza de apertura e indicará que los límites se han guardado. El LED "P" permanecerá encendido, indicando que el modo de programación ha finalizado y que el abridor se encuentra ahora en modo de funcionamiento normal.

Configuración de fuerza de programación

⚠ **PRECAUCIÓN:** Los ajustes de fuerza se configuran automáticamente durante la fase de programación, después del procedimiento de ajuste del límite de recorrido en la página 6.
Aplicar demasiada fuerza provocará un funcionamiento incorrecto del mecanismo de inversión de seguridad y podría causar lesiones graves. Cuanto mayor sea la fuerza aplicada, menor será la sensibilidad para detectar una obstrucción.
Los ajustes de fuerza solo deben ser modificados por un técnico debidamente cualificado, si fuera necesario.

- Mantén pulsado el botón "P" durante 6 segundos.
- El LED "+" parpadea inicialmente
- El LED "+" permanecerá encendido.
- Suelte el botón "P".
- Ahora se puede ajustar la fuerza de apertura de la puerta.
- El botón "-" disminuye la fuerza y el botón "+" la aumenta.
- Presione brevemente el botón "-" hasta que el LED parpadee una vez.
- Cada vez que se presione el botón "+", el LED parpadeará ajustando la fuerza.
- Pulse el botón "P" para confirmar el ajuste requerido en la dirección de apertura.
- El LED "-" se iluminará de forma continua.
- Ahora se puede ajustar la fuerza de cierre de la puerta.

- Presione brevemente el botón "-" hasta que el LED parpadee una vez.
- Cada vez que se presione el botón "-", el LED parpadeará ajustando la fuerza.
- Pulse el botón "P" para confirmar el ajuste requerido en la dirección de cierre.
- El LED "P" permanecerá encendido de forma continua, indicando que el modo de programación ha finalizado y que el abridor está en modo de funcionamiento normal.

⚠ LA FUERZA DE APERTURA YA ESTÁ ESTABLECIDA

Ahora se debe probar el sistema de inversión de seguridad colocando un objeto de 50 mm de altura en el suelo y comprobando que la puerta se invierte al contacto. Ajuste la fuerza si es necesario.

Codificación de mandos a distancia

El mando a distancia que se suministra con su abridor viene preprogramado de fábrica.

Nota: El abridor puede memorizar un máximo de 6 códigos. Si intenta programar más de 6 mandos a distancia, se borrará el primer código.

1. Los mandos a distancia adicionales se pueden codificar de la siguiente manera:

- Mantén pulsado el botón "S" para guardar mandos a distancia durante 2 segundos.
- El LED "S" se ilumina
- Suelte el botón "S".
- Pulse el botón remoto que desee programar.
- El LED "S" parpadea brevemente
- Vuelva a pulsar el mismo botón del mando a distancia.
- El LED "S" parpadea 3 veces
- Pulse el mismo botón del mando a distancia por tercera vez.
- La puerta comienza a moverse
- El botón del control remoto se guarda

Repita el procedimiento anterior para todos los demás teléfonos móviles.

2. Eliminación de mandos a distancia:

- Mantén pulsado el botón "S" para guardar mandos a distancia durante 6 segundos.
- El LED "S" se ilumina brevemente.
- El LED "S" se apaga.
- Suelte el botón "S".
- Todos los códigos almacenados han sido eliminados.

Siga el procedimiento 1 anterior para codificar los nuevos mandos a distancia.

⚠ AVISO IMPORTANTE DE SEGURIDAD

Tras programar el abrepuertas, realice siempre una comprobación de seguridad para verificar el funcionamiento del sistema de inversión de seguridad. Active el abrepuertas únicamente cuando la puerta esté completamente a la vista y libre de obstrucciones. Nadie debe entrar ni salir del

garaje mientras la puerta esté en movimiento.

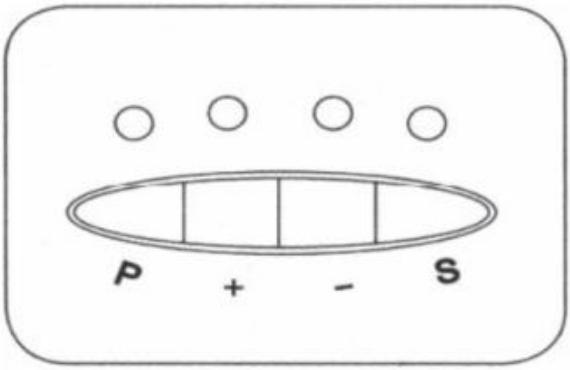

Referencia del panel de control

Botones pulsadores	Luces indicadoras LED
Botón "P" (Programación) • Inicia los modos de programación y guarda la configuración.	**LED "P"** • Proporciona retroalimentación visual durante la programación. • Muestra que se está aplicando energía a la unidad. • Muestra que la unidad está en modo de funcionamiento.
Botón "+" (Arriba/Abrir) • Abre la puerta • Aumenta los ajustes en el modo de programación	**LED "+"** • Proporciona retroalimentación de programación específica para la apertura
Botón "-" (Abajo/Cerrar) • Cierra la puerta • Disminuye los ajustes en el modo de programación	**"-" CONDUJO** • Proporciona retroalimentación de programación específica para el cierre

Botón "S" (Guardar)	**LED "S"**
• Guarda los transmisores remotos en la memoria. • Elimina (borra) los transmisores remotos de la memoria.	• Proporciona información al guardar y eliminar mandos a distancia.

Mantenimiento del sistema

Mensual:

- Prueba de equilibrio de la puerta - Consulte la página [4].

Anualmente:

- Inspeccione la tensión del resorte y de la correa de transmisión. Ajústela si es necesario. Consulte la página [6].
- Ajustes estacionales: Los límites de recorrido de la puerta y los ajustes de fuerza pueden requerir ajustes debido a los cambios de temperatura. Ajuste si es necesario.
  - **Importante: Realice la prueba de inversión de seguridad después de CUALQUIER ajuste.**
- Lubrique los rodillos, cojinetes y bisagras de la puerta.
  - Nota: El mecanismo de apertura y el riel están lubricados permanentemente. No lubrique ni aplique grasa al mecanismo de apertura, al riel ni al carro.
- Limpie el abridor y los componentes relacionados según sea necesario.

⚠ Advertencia ⚠

Antes de realizar cualquier limpieza, debe desconectar la alimentación del abridor y desenchufar la batería de respaldo (si la tiene). Asegúrese de que la alimentación permanezca desconectada durante todo el proceso de limpieza.

Solución de problemas

No.	Symptom/Phenomenon	Possible Cause	Diagnostic Steps	Solution	Required Parts/Tools	Notes
1	Opener inoperative. No display on control panel.	Power Supply Issue: - No power to outlet. - Power cord unplugged. - Tripped circuit breaker or blown fuse.	1. Check if the unit is plugged in. 2. Verify the wall outlet is functional (test with another device). 3. Check the home's electrical panel for a tripped breaker or blown fuse.	1. Plug in the power cord. 2. Reset the circuit breaker/replace fuse.	- Multimeter - Replacement fuses - Basic hand tools	WARNING: Risk of electric shock.
2	Opener unresponsive to wireless commands.	1. Wireless Device Not Paired/Lost Binding: - New device not learned. - Opener memory cleared. 2. Low Battery: - Weak battery in transmitting device. 3. Signal Interference: - Other strong RF sources nearby. 4. Opener Receiver Issue: - Antenna wire disconnected/ damaged. - Internal receiver fault.	1. Check if other wireless devices operate the opener. 2. Replace battery in the non-working device. 3. Try operating from closer range. 4. Reprogram the wireless device to the opener. 5. Check if opener's antenna wire is tucked away.	1. Reprogram the wireless device. 2. Install fresh batteries. 3. Contact qualified technician for receiver diagnosis.	- Fresh batteries - Ladder (if needed for reprogramming) - Multimeter (for technician)	NOTE: The opener's antenna is the loose wire hanging from the motor unit. Ensure it is not tucked away.
3	Door stops prematurely during operation.	1. Travel Limits Incorrectly Set: - Open/close limits set too short. 2. Force Settings Too Low: - Insufficient power to complete cycle. 3. Binding or Obstruction: - Track alignment issue. - Roller binding. - Weather seal friction. 4. Weak/Damaged Spring: - Spring cannot counterbalance door weight.	1. Observe where door stops. Check for physical obstructions. 2. Manually operate door to check for binding. 3. Check force and travel limit settings. 4. Listen for motor strain before it stops.	1. Adjust travel limits (see page [22]). 2. Increase force settings slightly (see page [23]). 3. Lubricate rollers and hinges. 4. Clear any obstructions. 5. Contact qualified technician for spring or track issues.	- Step ladder - Garage door lubricant - Basic hand tools	WARNING: Do not attempt to adjust or repair springs yourself. Torsion springs are under extreme tension and can cause severe injury or death if mishandled.
4	Door refuses to close or reverses without contacting an obstacle.	1. Obstructed Safety Sensors: - Misaligned sensor beams. - Dirty lenses. - Obstruction in beam path. 2. Force Setting Too Low: - Closing force insufficient to overcome seal resistance. 3. Travel Limit Issue: - Close limit set before door fully seals. 4. Binding/High Friction: - Excessive friction on tracks or weather seal.	1. Clean sensor lenses and ensure perfect alignment. 2. Check for objects/ condensation blocking beam. 3. Observe if door hesitates or strains before reversing.	1. Realign and clean safety sensors. 2. Slightly increase closing force setting. 3. Adjust close travel limit downward. 4. Lubricate rollers, hinges, and apply silicone spray to weather seal.	- Soft cloth - Level - Garage door lubricant - Silicone spray	SAFETY FIRST: Never disable or bypass the safety sensors. This creates a serious entrapment hazard.

Términos y condiciones de la garantía

The manufacturer hereby warrants to the original purchaser that this product is free from defects in materials and workmanship under the following terms:

1. Warranty Period

- 2 -**Year** *warranty on Hardware, including Rail, Chain or Belt, internal motor, and transformer.*
- 1-**year** *warranty on electronic parts, including opener main control board, remote controls, and external wireless accessories from the original date of purchase.*

2. Service Process

•If the product must be returned to the manufacturer for service, the purchaser is responsible for all shipping costs both ways.
If any issues arise during the warranty period, the necessary replacement parts will be provided free of charge and delivered with the next shipment.

•A valid proof of purchase is required for all warranty service.

3. Product Changes

•The manufacturer reserves the right to make changes to current and future products without obligation to modify previously manufactured units.

4. Warranty Validation

•This warranty is valid only if the product has been installed according to the manufacturer's official installation instructions.

5. Limitations

This warranty does not cover defects, damage, or failures resulting from:

•Lack of or improper preventive maintenance or adjustment.
•Continued use after a known defect is apparent.
•Unauthorized modification, alteration, or repair.
•Acts of God, force majeure, or external causes such as power surges.

6. Non-Covered Items

•Consumable parts (e.g., batteries, fuses).
•Sensitivity adjustment services.

7. Voiding Conditions

This warranty is void if the product is damaged due to:

•Water damage, moisture, or condensation.
•Electrical power faults or surges.
•Natural disasters or acts of God.
•Service or modification by unauthorized personnel.
•Radio frequency interference.
•Failure to perform required maintenance.



VEVOR

Upgrade · The Home Creator Way

OTWIERACZ DRZWI GARAŻOWYCH

MODEL: EIKIA600

VEVOR | Upgrade
The Home Creator Way

MODEL:	OPIS
EIKIA600	Napęd łańcuchowy
EIKIA600	Napęd pasowy

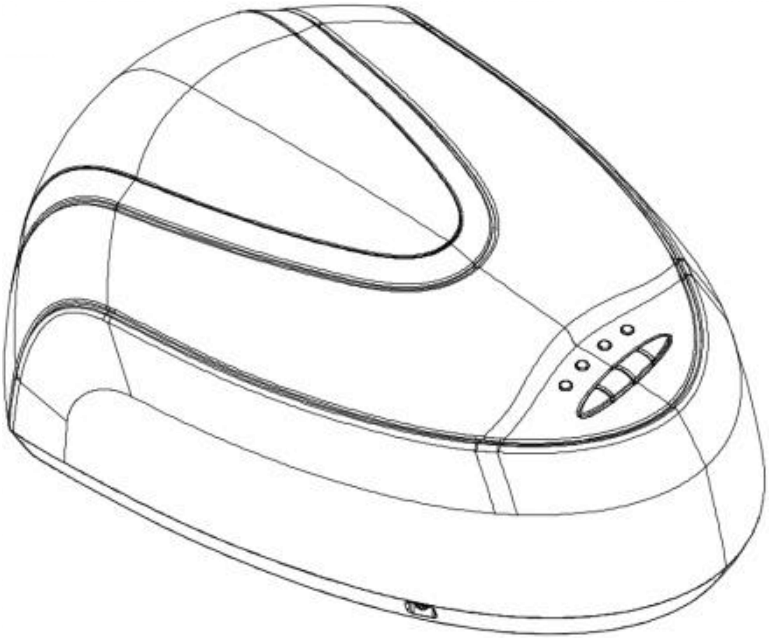

To jest oryginalna instrukcja obsługi. Przed użyciem prosimy o dokładne zapoznanie się z treścią instrukcji. Firma VEVOR zastrzega sobie prawo do jednoznacznej interpretacji niniejszej instrukcji obsługi. Wygląd produktu zależy od stanu, w jakim go otrzymali Państwo. Prosimy o wyrozumiałość, ale nie będziemy Państwa ponownie informować o aktualizacjach technologicznych lub oprogramowania naszego produktu.

Instrukcje bezpieczeństwa

OSTRZEŻENIE:

Przeczytaj ten materiał przed użyciem produktu. Nieprzestrzeganie tego zalecenia może spowodować poważne obrażenia.

Środki ostrożności podczas montażu

1. Montaż należy wykonywać wyłącznie zgodnie z niniejszą instrukcją. Nieprawidłowy montaż może stwarzać zagrożenie.
2. Podczas montażu należy nosić okulary ochronne zatwierdzone przez ANSI oraz wytrzymałe rękawice robocze.
3. Utrzymuj miejsce zgromadzenia w czystości i dobrym oświetleniu.
4. Nie dopuszczać osób postronnych na teren montażu w trakcie jego trwania.
5. Nie przychodź na zgromadzenie, jeśli jesteś zmęczony lub pod wpływem alkoholu, narkotyków lub leków.
6. Możliwości produktu odnoszą się wyłącznie do produktów prawidłowo i całkowicie zmontowanych.
7. Montaż należy wykonać na płaskiej, równej, twardej i gładkiej powierzchni, która będzie w stanie bezpiecznie utrzymać napęd bramy garażowej.
8. Aby uzyskać dodatkowe informacje dotyczące części wymienionych na kolejnych stronach, zapoznaj się ze schematem montażu w niniejszej instrukcji. Rozpakuj i oddziel wszystkie części w czystym miejscu pracy.

Zachowaj środki ostrożności

1. NIE WOLNO SIEDZIEĆ ANI STAWAĆ NA TYM PRZEDMIOCIE.
2. Ten produkt nie jest zabawką. Nie pozwalaj dzieciom bawić się nim ani przebywać w jego pobliżu.
3. Nie przekraczać określonej wartości nośności.

4. Stosować wyłącznie zgodnie z przeznaczeniem.
5. Przed każdym użyciem należy przeprowadzić kontrolę. Nie używać produktu, jeśli części są luźne lub uszkodzone.

Ostrzeżenie: Aby zminimalizować ryzyko obrażeń, użytkownik powinien uważnie przeczytać instrukcję obsługi.
Produkt jest zgodny z odpowiednimi normami i przepisami. Instalacja tego urządzenia musi być zgodna ze wszystkimi obowiązującymi przepisami i powinno być ono użytkowane wyłącznie w dobrze wentylowanych pomieszczeniach. Przed instalacją i użytkowaniem urządzenia należy zapoznać się z instrukcją obsługi.
To urządzenie nie jest przeznaczone do użytku przez osoby (w tym dzieci) o ograniczonej sprawności fizycznej, sensorycznej lub umysłowej, a także osoby nieposiadające odpowiedniego doświadczenia lub wiedzy, chyba że znajdują się pod nadzorem osoby odpowiedzialnej za ich bezpieczeństwo lub otrzymały od niej instrukcje dotyczące korzystania z urządzenia.
To urządzenie nie powinno być używane przez dzieci. Trzymaj urządzenie i jego przewód poza zasięgiem dzieci.
Urządzenie to przeznaczone jest do użytku domowego i podobnych zastosowań, takich jak:
– pomieszczenia kuchenne dla pracowników w sklepach, biurach i innych środowiskach pracy;
– domy gospodarcze;
– przez klientów w hotelach, motelach i innych obiektach mieszkalnych;
– obiekty typu bed and breakfast.
Prosimy o prawidłowe przechowywanie produktu. Przed użyciem należy sprawdzić, czy produkt nie wykazuje oznak nieprawidłowości. W przypadku stwierdzenia nieprawidłowości, należy zaprzestać jego używania.
Używaj produktu zgodnie z jego przeznaczeniem, ostrzegając przed potencjalnymi obrażeniami na skutek niewłaściwego użycia.


PRAWIDŁOWA UTYLIZACJA

Niniejszy produkt podlega przepisom dyrektywy europejskiej 2012/19/UE. Symbol przekreślonego kosza na śmieci na kółkach oznacza, że produkt wymaga selektywnej zbiórki odpadów w Unii Europejskiej. Dotyczy to produktu i wszystkich akcesoriów oznaczonych tym symbolem. Produktów oznaczonych tym symbolem nie wolno wyrzucać razem z normalnymi odpadami domowymi, lecz należy je oddać do punktu zbiórki urządzeń elektrycznych i elektronicznych przeznaczonych do recyklingu.

Podczas korzystania z urządzeń elektrycznych należy zawsze przestrzegać podstawowych zasad bezpieczeństwa, w tym: przed użyciem należy przeczytać wszystkie instrukcje; upewnić się, że napięcie zasilania odpowiada napięciu znamionowemu produktu; nie należy pozostawiać urządzenia bez nadzoru podczas użytkowania.
Jeśli przewód zasilający jest uszkodzony, musi zostać wymieniony przez producenta, jego agenta serwisowego lub podobnie wykwalifikowaną osobę, aby uniknąć zagrożenia.
Aby uniknąć porażenia prądem elektrycznym, nie należy używać urządzenia w deszczu lub wilgotnym otoczeniu.
To urządzenie nie jest przeznaczone do użytku przez dzieci. Przechowuj urządzenie poza zasięgiem dzieci. Dzieci w wieku 8 lat i starsze oraz osoby niepełnosprawne mogą korzystać z urządzenia pod nadzorem osoby dorosłej.
Odłącz przewód zasilający przed czyszczeniem lub konserwacją. Nie myj urządzenia bezpośrednio wodą ani żadnym innym płynem.
Nie należy używać tego urządzenia w otoczeniu zagrożonym wybuchem lub łatwopalnym.
Materiały opakowaniowe (takie jak plastikowe torby) mogą stanowić zagrożenie zadławienia dla dzieci. Przechowuj opakowanie poza zasięgiem dzieci i utylizuj je zgodnie z lokalnymi przepisami dotyczącymi segregacji odpadów.

ZAPISZ TĘ INSTRUKCJĘ

Aby zmniejszyć ryzyko poważnych obrażeń lub śmierci, należy przestrzegać wszystkich poniższych wytycznych bezpieczeństwa:

1. Przygotowanie przed instalacją

- Przed przystąpieniem do dalszych czynności należy dokładnie przeczytać i zrozumieć wszystkie instrukcje instalacji.
- Ten otwieracz jest przeznaczony WYŁĄCZNIE do użytku z prawidłowo wyważonymi drzwiami garażowymi. Niewyważone drzwi mogą spowodować poważne obrażenia lub uszkodzenie mienia.
- Przed instalacją wykwalifikowany technik serwisowy musi dokonać kontroli i weryfikacji stanu:
  - System kablowy
  - Montaż sprężyn
  - Cały powiązany sprzęt

2. Specyfikacje instalacji

- Zdejmij wszystkie liny przymocowane do bramy garażowej.
- Wyłącz lub dezaktywuj wszystkie ręczne blokady drzwi.
- W przypadku drzwi wyższych niż 7,5 stopy (2,29 m) wymagany jest zestaw przedłużający szynę.
- Zalecana wysokość montażu: ≥7 stóp (2,13 m).
- Urządzenie do awaryjnego zwalniania musi spełniać następujące wymagania:
  - Wysokość montażu ≥6 stóp (1,83 m)
  - Umieszczone w miejscu zapewniającym łatwy dostęp i jednocześnie zapobiegającym kontaktowi z pojazdami

3. Bezpieczeństwo elektryczne

- Nie podłączaj urządzenia do zasilania, chyba że otrzymasz takie polecenie.

4. Montaż przełącznika ściennego

- Wymagania dotyczące lokalizacji:
  - Musi zapewniać wyraźny widok na bramę garażową
  - Zamontowany co najmniej 1,5 m nad podłogą, aby uniemożliwić dostęp dzieciom
  - Znajduje się z dala od wszystkich ruchomych części drzwi
  - Należy dołączyć dołączoną „Etykietę ostrzegawczą”

5. Testowanie bezpieczeństwa

- Po zakończeniu instalacji należy przetestować automatyczny system cofania:
  - Drzwi muszą natychmiast się cofnąć po zetknięciu z przeszkodą o wysokości 3,8 cm (1,5 cala). Do tego testu można użyć standardowego klocka o wymiarach 2×4.

6. Zabronione operacje

- Nie podejmuj prób serwisowania ani regulacji następujących podzespołów, chyba że jesteś wykwalifikowanym technikiem:
  - Elementy konstrukcyjne bramy garażowej
  - Systemy lin stalowych
  - Zestawy sprężynowe
  - (Wszystkie te elementy są poddawane ekstremalnym naprężeniom i mogą spowodować poważne obrażenia.)

7. Niebezpieczeństwo połknięcia baterii

- Połknięcie baterii z pilota może spowodować poważne obrażenia.
- Pilot zdalnego sterowania i baterie należy zawsze przechowywać poza zasięgiem dzieci.
- Jeśli podejrzewasz, że bateria została połknięta lub umieszczona w jakiejkolwiek części ciała, natychmiast zwróć się o pomoc lekarską.

1. Sprawdź sprzęt i narzędzia

- Sprawdź, czy dostarczony model i wszystkie komponenty są kompletne.
- Przygotuj wcześniej wszystkie niezbędne narzędzia instalacyjne.

2. Zapewnij bezpieczeństwo elektryczne

- Sprawdź, czy instalacja elektryczna garażu spełnia wymagania.
- Sprawdź, czy wyłącznik obwodu jest sprawny.
- Przed rozpoczęciem jakichkolwiek prac należy odłączyć zasilanie od otwieracza.

3. Kontrola stanu bramy garażowej

- Przeprowadź test działania drzwi garażowych, aby upewnić się, że działają prawidłowo (szczegóły na stronie 4).

- Zdejmij zbędne elementy drzwi (takie jak linki, łańcuchy, kątowniki itp.).
- Dezaktywuj wszystkie inne urządzenia, których nie będziesz używać po instalacji.

4. Środki dostępu awaryjnego (dla garaży bez alternatywnego wejścia)

- Należy zainstalować urządzenie wyłączające zasilanie w nagłych wypadkach, aby umożliwić dostęp w razie awarii otwieracza.
- Jeśli zainstalowano wyłącznik awaryjny: Przetestuj funkcję rozłączania, aby upewnić się, że nadal działa.
- Jeżeli nie zainstalowano wyłącznika awaryjnego: Wszystkie ręczne zamki drzwi muszą zostać usunięte lub wyłączone.

5. Porady dotyczące elementów złącznych

- Śruby i elementy mocujące zawarte w tym opakowaniu przeznaczone są wyłącznie do standardowego montażu otwieracza i jego podzespołów.
- Aby zamontować otwieracz, szynę lub akcesoria na ścianach, sufitach, ościeżnicach lub innych powierzchniach, należy dostarczyć odpowiednie śruby, kotwy lub śruby dostosowane do konkretnego środowiska instalacji.
- Wywierć wstępnie wszystkie otwory montażowe, zgodnie z wymaganiami zastosowanych materiałów.

6. Wymagania dotyczące ustawienia montażowego

- Wybierz wsporniki montażowe i belki podporowe o odpowiedniej długości/wysokości, aby mieć pewność, że zamontowany otwieracz i szyna pozostaną na tym samym poziomie co sufit i podłoga garażu.
- Dokładne ustawienie jest niezbędne dla zapewnienia płynnej i niezawodnej pracy.

Spis treści

Dziękujemy za wybór naszego inteligentnego otwieracza drzwi garażowych. Aby zapewnić bezpieczne i wygodne użytkowanie produktu, prosimy o dokładne zapoznanie się z niniejszą instrukcją obsługi przed instalacją i uruchomieniem. Instrukcja zawiera szczegółowe instrukcje instalacji i obsługi, które pomogą Państwu w

pełni wykorzystać wszystkie funkcje produktu i cieszyć się bezpieczeństwem i wygodą oferowaną przez to inteligentne urządzenie.
Specyfikacje produktu mogą ulec zmianie bez powiadomienia w ramach ciągłego udoskonalania.

Sekcja / Rozdział	Numer strony
Instrukcje bezpieczeństwa	2 - 6
Dane techniczne	8
Testowanie drzwi garażowych	9
Przegląd produktu	10
Co jest w pudełku	11
Narzędzia wymagane do instalacji	12
Schemat instalacji	13
Montaż szyn	14
Montaż wózka szynowego i proste ramię drzwi	15
Montaż jednostki silnika i szyny	16
Montaż wsporników nadproża i drzwi	17
Podłączanie szyny do wspornika nagłówka	18
Montaż jednostki silnikowej	19 - 22
Łączenie ramienia zakrzywionego i prostego	23
Konfiguracja i regulacja systemu	24
Ustawienia otwieracza	25 - 28
Konserwacja systemu	29
Rozwiązywanie problemów	30
Warunki gwarancji	31

Dane techniczne

Parametr	Wartość
Numer modelu	EIK I A600
Siła ciągnięcia i pchania	600N
Napięcie silnika	24 V prądu stałego
Woltaż	220 V, 60 Hz
Prędkość	120 mm/s
Zakres temperatur	-20℃ ~ +45℃
Kod zdalnego sterowania	433,92 MHz
Napięcie baterii zdalnej	12V, 27A
Format kodowania	Kod toczący się
Odległość zdalna (na otwartej przestrzeni)	50 mln
Zastosuj obszar drzwi	6 mkw.
Maksymalna waga drzwi	60 kg
Ciężarek sprężynowy	25 kg

Ten produkt nadaje się wyłącznie do bram garażowych o wysokości do 7 stóp (2,1 m)

Testowanie drzwi garażowych

Upewnij się, że brama garażowa jest w bezpiecznym stanie

- Przed rozpoczęciem montażu należy upewnić się, że drzwi garażowe są całkowicie zamknięte.

- Wyłącz wszystkie zamki drzwi i usuń wózek (odłączając go od istniejącego otwieracza).

Test wyważenia bramy garażowej

- Aby sprawdzić, czy brama jest prawidłowo wyważona i działa prawidłowo, wykonaj następujące testy:

(a) Test działania

✓ Ręcznie otwórz i zamknij bramę garażową, aby sprawdzić, czy działa płynnie i bez zacięć.

(b) Kontrola komponentów

✓ Potwierdź, że wszystkie zawiasy są dobrze zamocowane

✓ Sprawdź, czy wszystkie rolki są w dobrym stanie

✓ Sprawdź, czy kable nie mają śladów zużycia

✓ Sprawdź, czy sprężyny nie wykazują zmęczenia materiału ani pęknięć

(c) Test równowagi

✓ Podnieś bramę do pozycji półotwartej i zwolnij — prawidłowo wyważona brama powinna pozostać na miejscu.

Jeśli zostaną znalezione problemy

- Jeśli zauważysz jakiekolwiek nierównomierne działanie, uszkodzone podzespoły lub problemy z równowagą:

✓ Natychmiast przerwij instalację.

✓ Skontaktuj się z wykwalifikowanym technikiem zajmującym się bramami garażowymi w celu uzyskania serwisu.

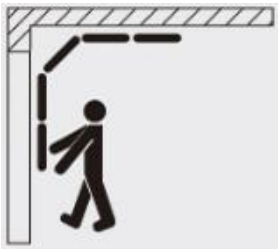

Przegląd produktu

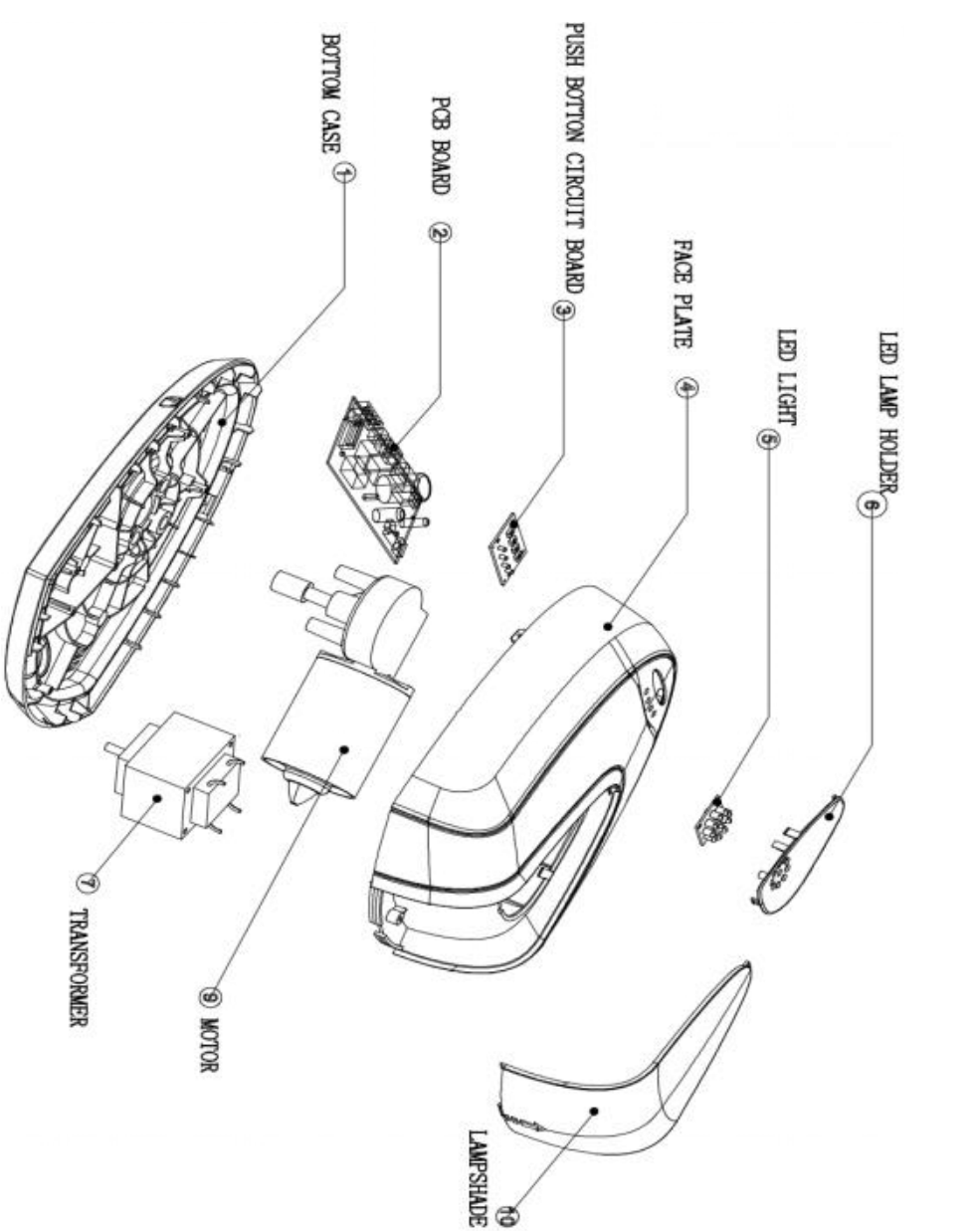

Co jest w pudełku

				
Otwieracz drzwi garażowych x1	Śruby M4x20 x3	Stal kątowa wielootworowa	Nakrętki kołnierzowe M6 x 4	Zespół szyny C x4
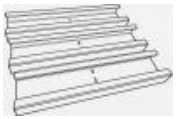				
Szyna C Złącze x3	Krótkie sworznie widełkowe x 2	Zaciski R x 3	5X25 Śruby x 4	Długi widełek Szpilka x1
		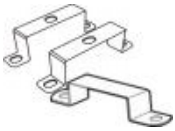		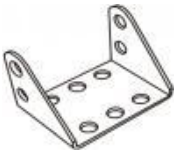
Śruby M6x25 x 4	Sznurek pociągowy x1	W kształcie litery U Zaciski x2+1	Silnik Tuleja x1	Wspornik nagłówka x1
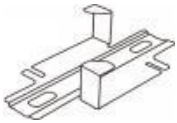	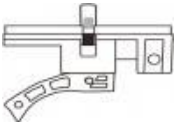	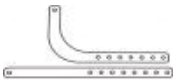		
szyna C Wieszak x1	Wózek szynowy C x1	Ramiona drzwi (zakrzywione i proste)	Piloty x 2	Drzwi Uchwyt x1

				
M 8 X 20 + nakrętki x14	Etykieta ostrzegawcza X1			

Narzędzia wymagane do instalacji

Narzędzia wymagane do Instalacja (Narzędzia nie są dołączone)


Ladder
Level
Wire stripper
Plier
Tape measure
Socket wrench set
Screwdriver
Wrench
Power drill
Pencil
Hacksaw
Hammer

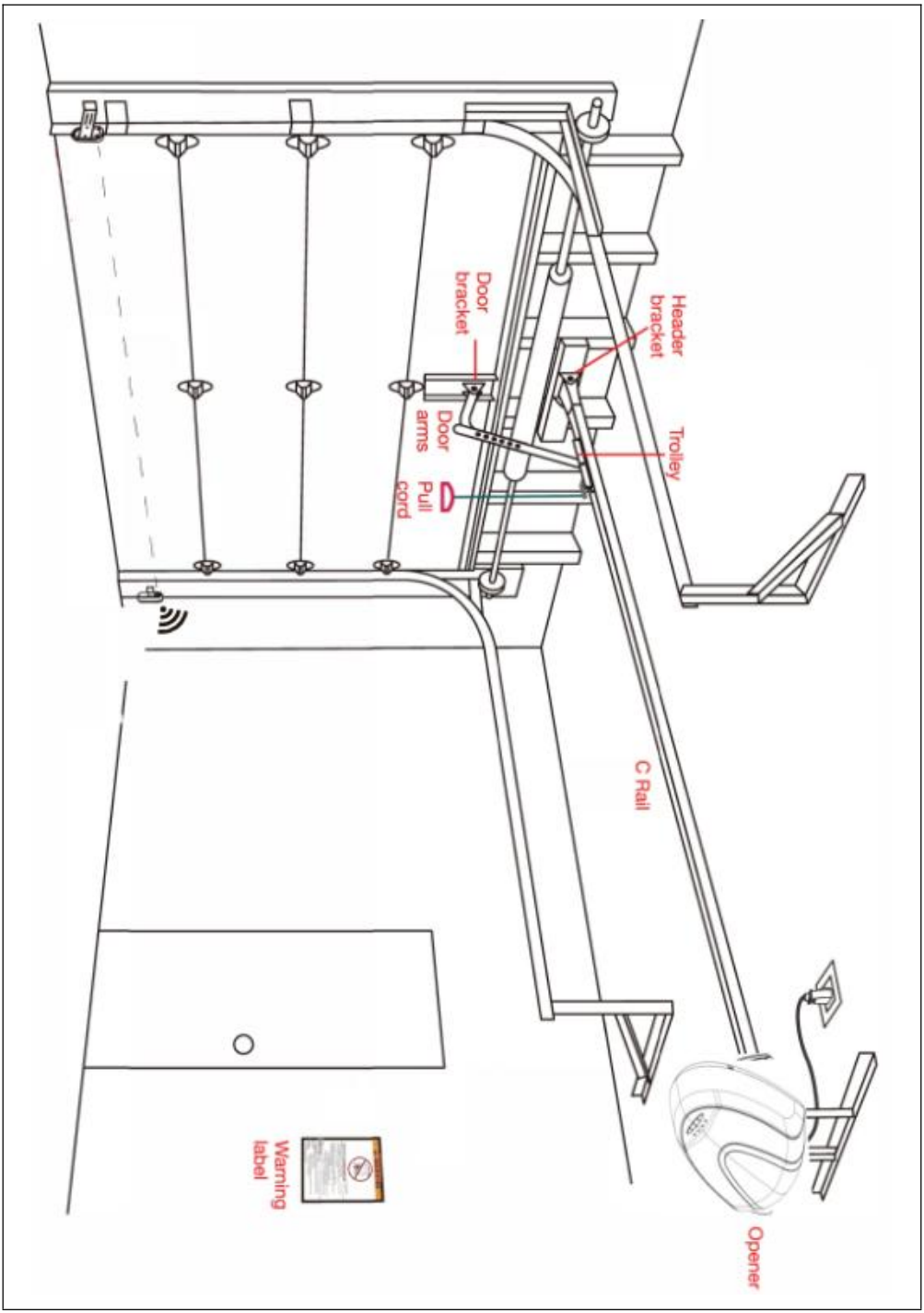
Door bracket
Header bracket
Door arms
Trolley
Pull cord
C Rail
Warning label
Opener

Montaż szyn



C Rail assembly



C Rail connector



M4x20 Screws x 3

Insert the C-shaped rails into the rail connectors according to the diagram sequence and arrow direction, ensuring all three rail sections are securely joined together.

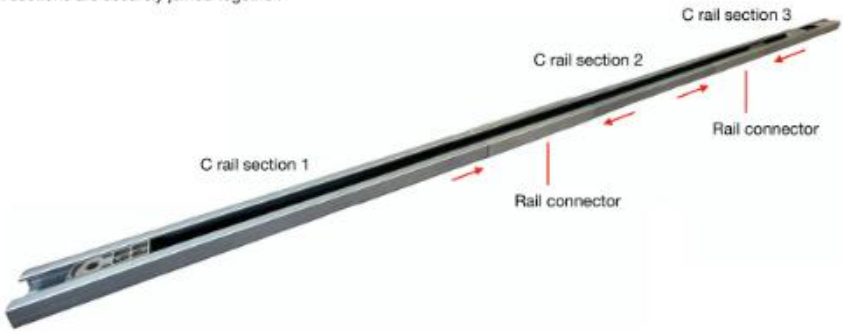

2. Align the drive belt bracket with the mounting holes on the end of the C-rail and secure it using three M4x20 self-tapping screws in the direction indicated by the arrows.

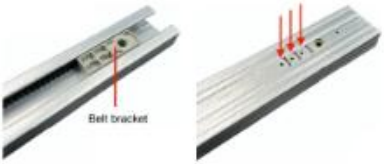

3. Fit a socket wrench onto the nut of the belt sprocket and rotate it in the direction of the arrow to adjust the belt tension. Continue until the belt sits approximately ¼ inch (6.4 mm) above the bottom of the rail.



⚠ Warning ⚠

To prevent pinch injuries, keep hands and fingers clear of the rail joints during assembly and wear protective gloves.

Montaż wózka szynowego i prostego ramienia drzwi

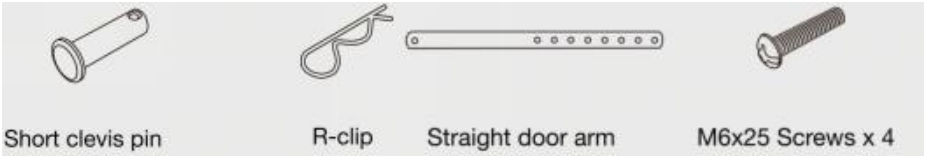

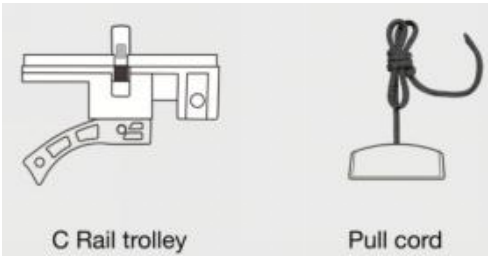

1. Thread the pull cord through the small hole in the rail trolley and tie a secure knot at the end of the cord.



2. As shown in the diagram, align the rail trolley with the belt trolley and securely fasten them using four M6x25 screws, tightening in the direction indicated by the arrows.



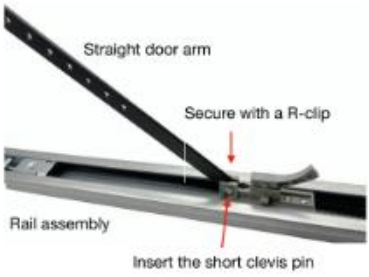

3. Insert the straight door arm into the corresponding socket on the rail trolley. Secure it using the short clevis pin and R-clip.

Montaż jednostki silnika i szyny

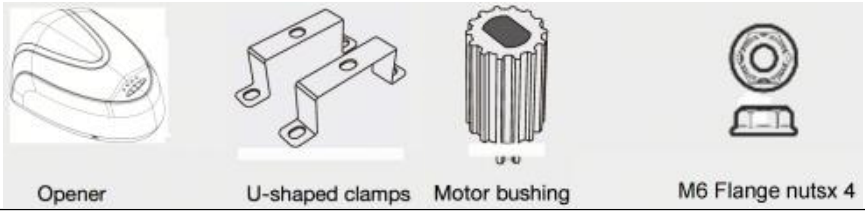

Za pomocą czterech nakrętek kołnierzowych M6 i zacisku U przymocuj szynę C do płyty bazowej otwieracza w kierunku wskazanym strzałkami.

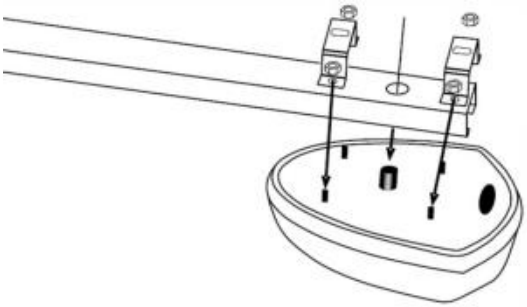

Fix the rail to the opener

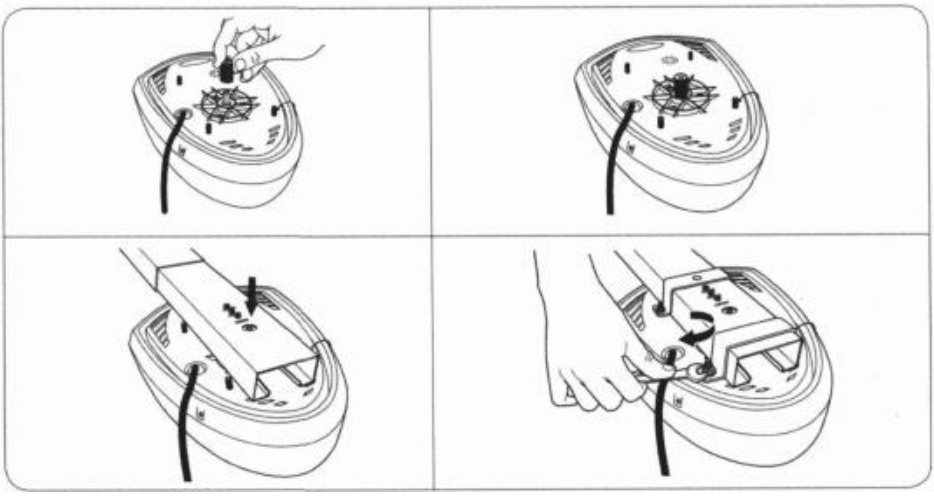

Montaż wsporników nadproża i drzwi

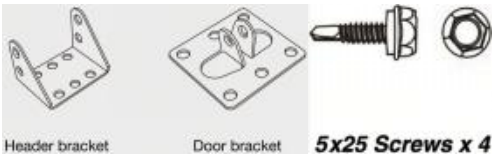

1. With the garage door closed, install the door bracket along the vertical centerline, 0.4~0.8 in (1-2 cm) down from the top edge of the door. Secure it using 6 screws, following the direction indicated by the arrows. If the door lacks sufficient strength, a reinforcement plate must be installed.

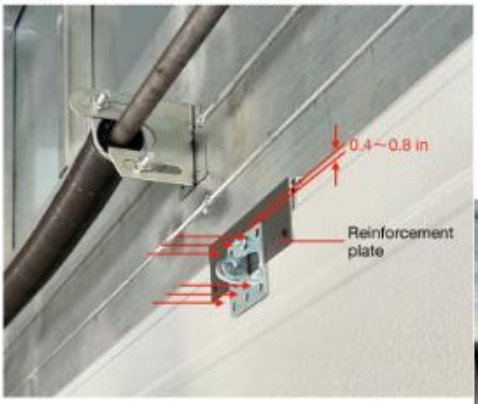

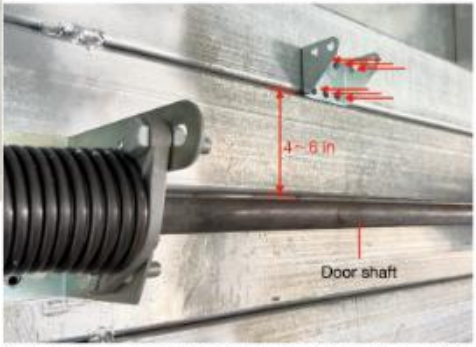

2. Along the door's centerline, install the header bracket 4~6 in (10-15 cm) above the door shaft. Secure it to the wall using 6 screws, tightening in the direction indicated by the arrows.

Notatka

W zależności od konkretnej konstrukcji drzwi garażowych i materiałów, z których wykonane są ściany, należy zastosować odpowiednie śruby montażowe, odpowiednie do tych materiałów, a także wywiercić otwory w wyznaczonych miejscach.

⚠ Ostrzeżenie ⚠

Nie montować do płyt gipsowo-kartonowych. Dla optymalnego bezpieczeństwa

i wydajności, wszystkie elementy muszą być solidnie zakotwiczone do elementów konstrukcyjnych (drewnianych lub betonowych).

Łączenie szyny i wspornika nagłówka

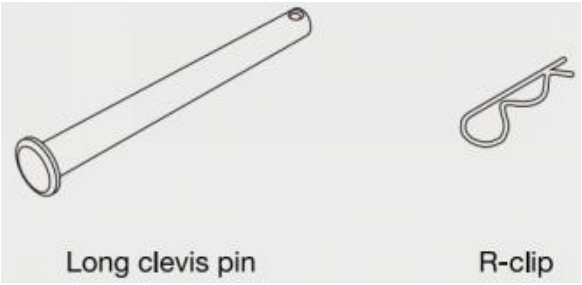

Montaż jednostki silnikowej

1. Place the pre-assembled rail and opener unit with the motor end facing upward on a clean, soft surface. Align the belt sprocket at the opposite end with the mounting holes on the header bracket as shown in the diagram.



2. Insert the long clevis pin through the aligned holes in the direction indicated by the arrow.

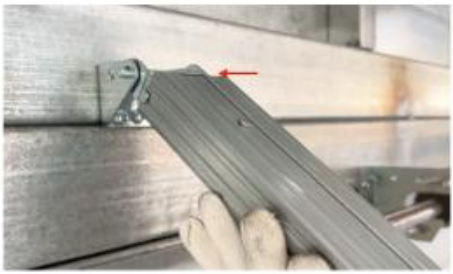

3. Insert the R-clip into the locking hole of the long clevis pin in the direction indicated by the arrow to complete the connection.

Ustawić otwieracz drzwi garażowych

UWAGA : Aby zapobiec uszkodzeniu bramy garażowej, należy skorzystać z pomocy drugiej osoby

Krok 1

Zamontuj wspornik w kształcie litery „U” na szynie, połącz go z krótkim kątownikiem za pomocą śrub.

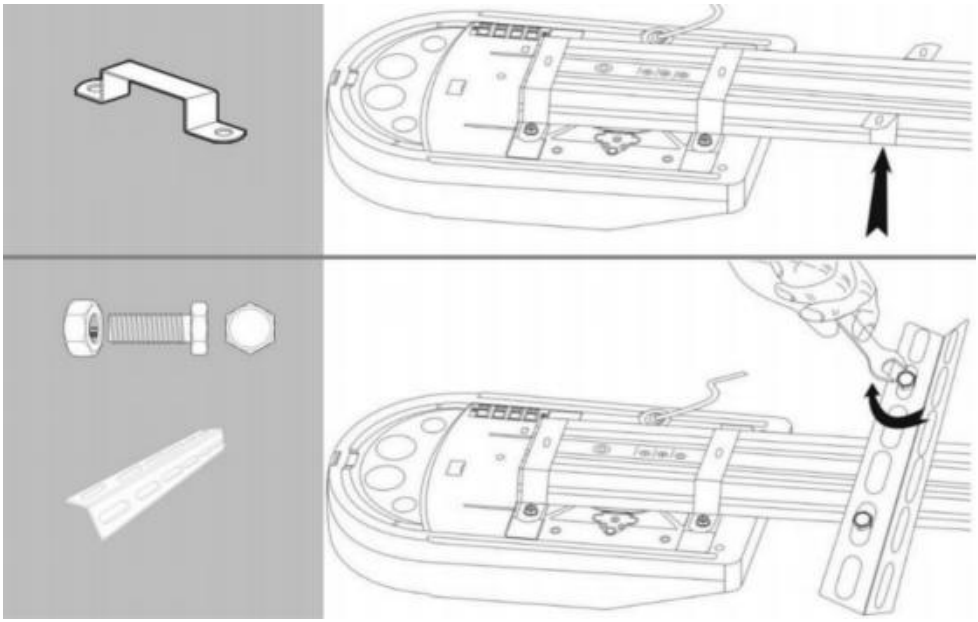

Krok 2

Ułóż szynę poziomo i zmierz odległość między silnikiem a sufitem. Upewnij się, że napęd bramy garażowej jest wyrównany z uchwytem nadproża. Zmierz odległość od każdej strony napędu bramy garażowej do sufitu. Przytnij odpowiednio dwa długie kątowniki i połącz je dwoma krótkimi kątownikami za pomocą tych samych śrub.

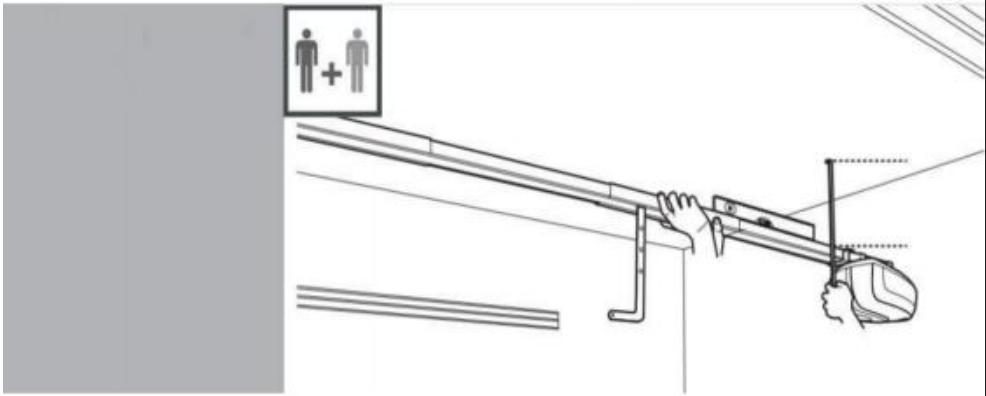



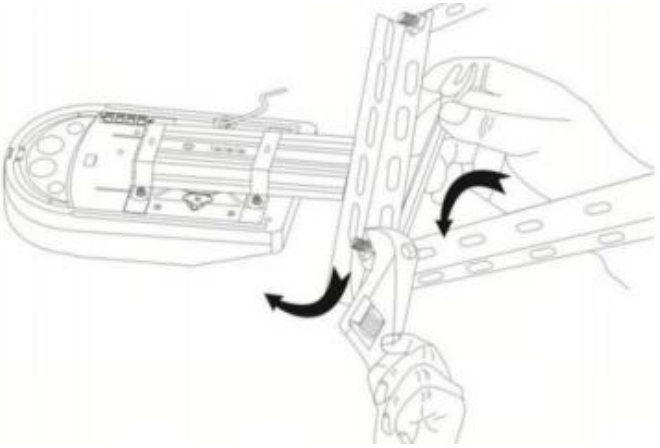

Krok 3

Z pomocą drugiej osoby przymocuj szynę do sufitu za pomocą śrub (brak w zestawie)

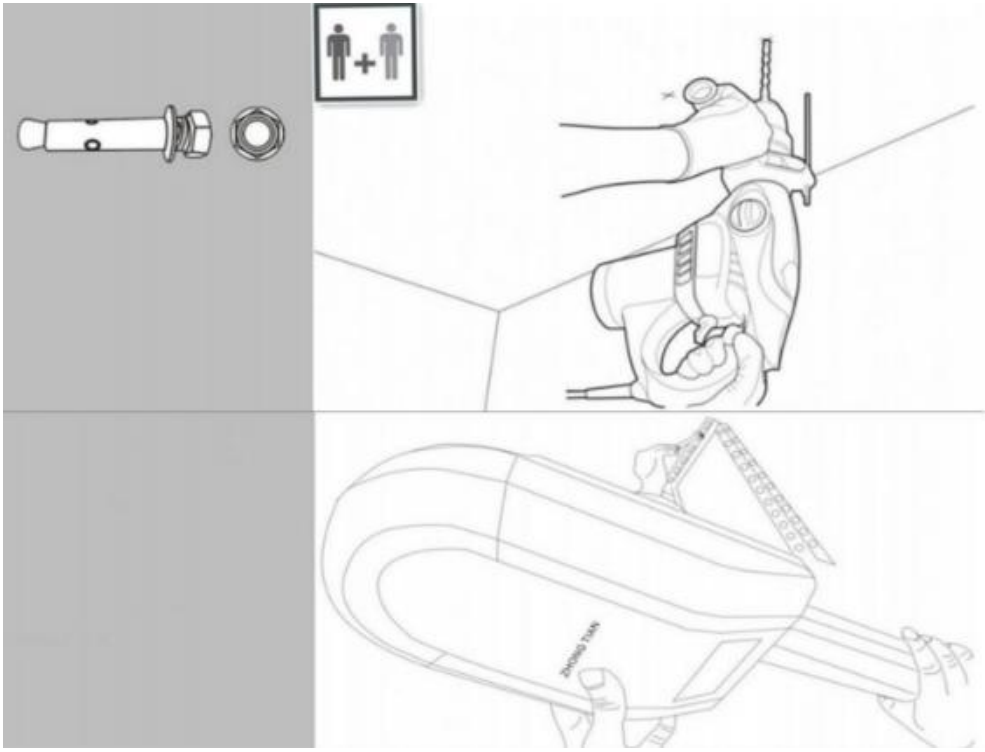

Montaż jednostki silnikowej

Jeśli umieścisz szynę poziomo, operator zostanie przyklejony do sufitu, użyj elementu (31).

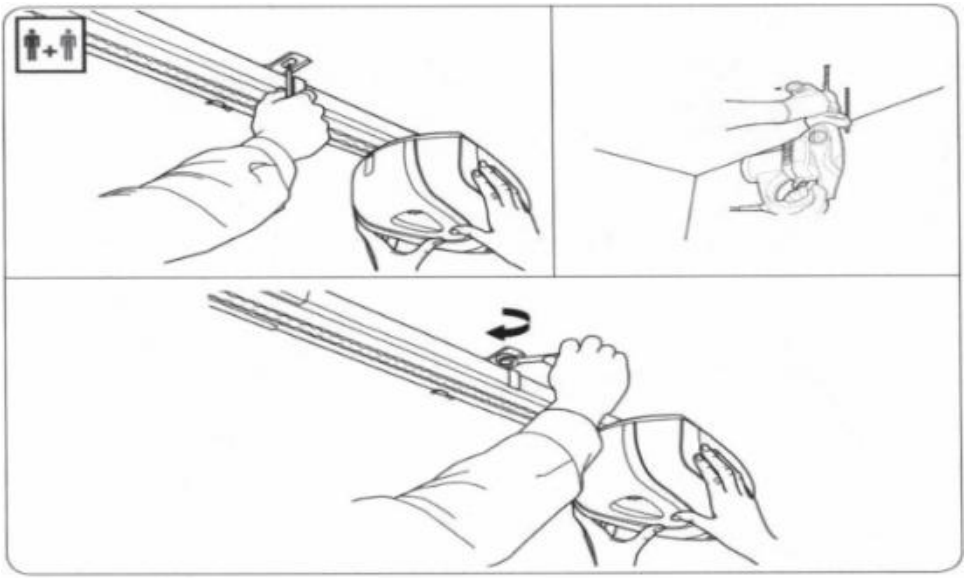

Umieść wspornik drzwi na górze bramy garażowej, wyśrodkowany względem wspornika ściennego. Jeśli górna część drzwi nie jest wystarczająco sztywna, wzmocnij ją.

Zamontuj drzwi wspornika. Użyj śrub odpowiednich do materiału.

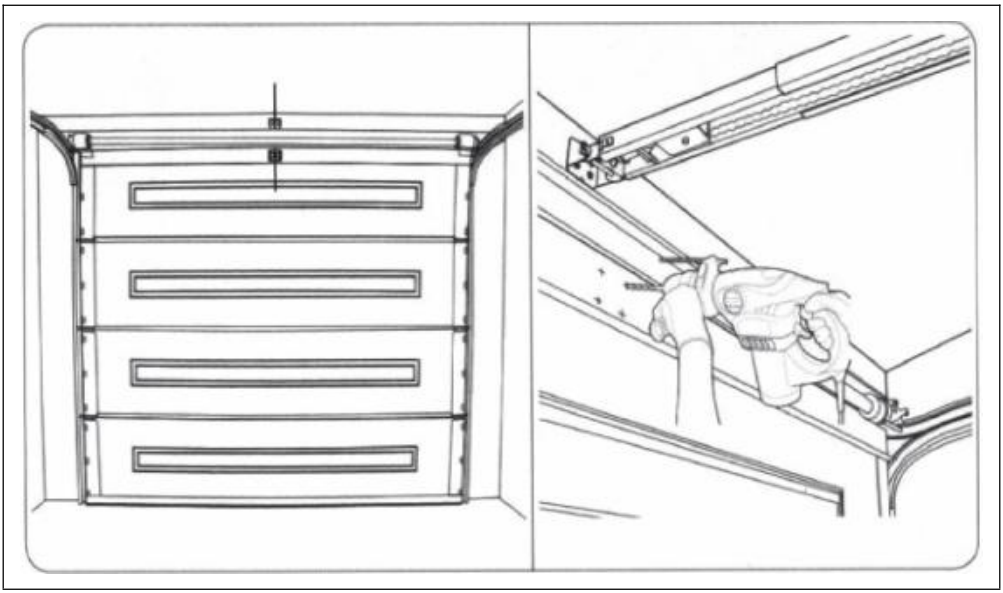

Łączenie ramienia zakrzywionego i prostego



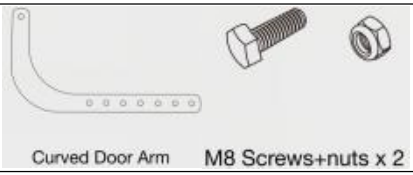

1. Insert the curved door arm into the door bracket, align the mounting holes, and insert the short clevis pin in the direction indicated by the arrow.(Pay attention to the direction)



2. Insert the R-clip into the short clevis pin in the direction indicated by the arrow to lock it in place.



3. Align the screw holes of the curved and straight door arms. Select the two holes that are farthest apart. Secure them using M8 screws and matching nuts, then tighten securely.



Konfiguracja i regulacja systemu

Disengaging the system.

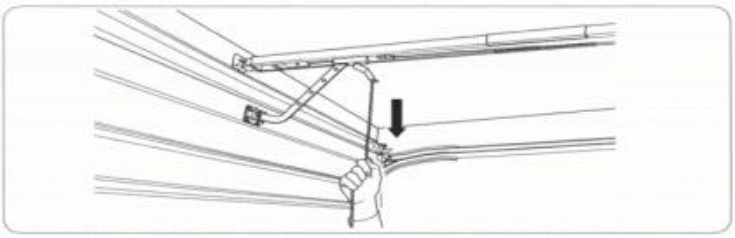

Manually check that the door opens and closes completely and correctly. Bring the door in the engaged position.

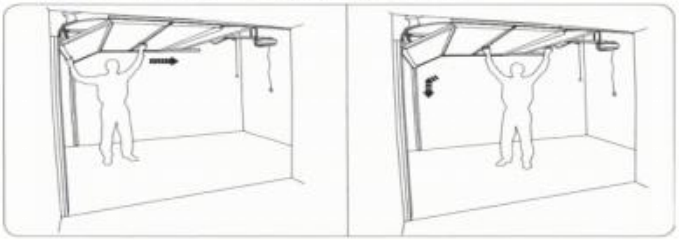

. Garage Door Safety Reversal Test

The safety reversal test must be performed after installation and following any adjustment. Place a 1-½ inch (3.8 cm) high object (e.g., a 2×4 block) under the door. Activate the door to close. Upon contacting the obstruction, the door must immediately reverse and return to the fully open position.

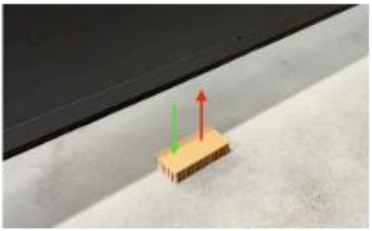

. Apply Warning Label

Affix the provided warning label near the wall switch to complete the system installation and setup. (Wall switch is optional)



Ustawienia otwieracza

WAŻNE: Przed zaprogramowaniem drzwi należy odłączyć wózek i ręcznie podnieść i opuścić drzwi, aby upewnić się, że poruszają się płynnie i są prawidłowo wyważone.
Nie należy regulować siły w celu skompensowania nieprawidłowego wyważenia, zablokowania lub zacięcia drzwi.
Nie zwiększaj siły ponad minimalną siłę potrzebną do zamknięcia drzwi. Zbyt duża siła spowoduje nieprawidłowe działanie mechanizmu zabezpieczającego.

Dostosowanie limitów podróży

Limity ruchu regulują punkty, w których drzwi zatrzymają się podczas ruchu w górę lub w dół. Przed kontynuowaniem upewnij się, że wózek jest włączony, a drzwi są zamknięte.

- Włącz zasilanie
- Aby rozpocząć programowanie, przytrzymaj przycisk „P” przez 3 sekundy.
- Dioda LED „+” zacznie szybko migać
- Puść przycisk „P”
- Dioda LED „+” będzie migać wolniej, co oznacza, że można ustawić pozycję otwartą
- Przytrzymaj przycisk „+”, aż drzwi osiągną wymaganą pozycję otwarcia
- Drzwi poruszają się tylko wtedy, gdy przycisk jest wciśnięty
- W tym momencie można dokonać drobnych korekt za pomocą przycisków „+” i „-”
- Gdy drzwi znajdą się w pożądanej pozycji otwarcia, naciśnij przycisk „P”, aby zapisać
- Dioda LED „+” będzie krótko migać
- Dioda LED „-” zacznie migać, wskazując, że można teraz ustawić pozycję zamkniętą
- Przytrzymaj przycisk „-”, aż drzwi osiągną wymaganą pozycję zamknięcia
- Drzwi poruszają się tylko wtedy, gdy przycisk jest wciśnięty
- W tym momencie można dokonać drobnych korekt za pomocą przycisków „-” i „+”
- Gdy drzwi znajdą się w pożądanej pozycji zamkniętej, naciśnij przycisk „P”, aby zapisać

- Dioda LED „-” będzie krótko migać

W tym momencie drzwi wykonają pełny cykl, automatycznie otwierając i zamykając drzwi. Spowoduje to ustawienie siły otwierania i zapisanie wartości granicznych. Dioda LED „P” będzie świecić światłem ciągłym, sygnalizując zakończenie trybu programowania i przejście otwieracza w normalny tryb pracy.

Programowanie ustawienia siły

UWAGA: Ustawienia siły są ustawiane automatycznie w fazie programowania, po procedurze regulacji limitu ruchu opisanej na stronie 6. Zbyt duża siła spowoduje nieprawidłowe działanie mechanizmu cofania i może spowodować poważne obrażenia. Im wyższa ustawiona siła, tym mniejsza czułość wykrywania przeszkód.
Ustawienia siły może zmieniać wyłącznie odpowiednio wykwalifikowany technik, jeżeli jest to konieczne.

- Przytrzymaj przycisk „P” przez 6 sekund
- Dioda LED „+” początkowo miga
- Następnie dioda LED „+” pozostanie włączona
- Puść przycisk „P”
- Siłę otwierania drzwi można teraz regulować
- Przycisk „-” zmniejsza siłę, a przycisk „+” zwiększa siłę
- Naciśnij krótko przycisk „-”, aż dioda LED zamiga jeden raz
- Za każdym naciśnięciem przycisku dioda „+” będzie migać, ustawiając siłę
- Naciśnij przycisk „P”, aby potwierdzić wymagane ustawienie kierunku otwierania
- Dioda LED „-” będzie świecić światłem ciągłym
- Siłę zamykania drzwi można teraz regulować
- Naciśnij przycisk „-” krótko, aż dioda LED mignie jeden raz
- Za każdym naciśnięciem przycisku dioda LED „-” będzie migać, ustawiając siłę
- Naciśnij przycisk „P”, aby potwierdzić żądane ustawienie w kierunku zamykania
- Dioda LED „P” będzie świecić światłem ciągłym, wskazując, że tryb

programowania został zakończony, a otwieracz znajduje się w normalnym trybie pracy

SIŁA OTWARCIA JEST JUŻ USTALONA

Teraz należy przetestować system cofania bezpieczeństwa, umieszczając na podłodze przedmiot o wysokości 50 mm i upewniając się, że drzwi cofają się po zetknięciu z nim. W razie potrzeby ponownie wyreguluj siłę.

Kodowanie pilotów zdalnego sterowania

Piloty dołączone do otwieracza są wstępnie zaprogramowane w fabryce.

Uwaga: Pilot może zapamiętać maksymalnie 6 kodów. Próba zapamiętania więcej niż 6 pilotów spowoduje usunięcie pierwszego kodu.

1. Dodatkowe piloty można zakodować w następujący sposób:

- Przytrzymaj przycisk „S” w celu zapisania pilota przez 2 sekundy
- Dioda LED „S” świeci
- Puść przycisk „S”
- Naciśnij wymagany przycisk pilota, który chcesz zaprogramować
- Dioda LED „S” krótko miga
- Naciśnij ponownie ten sam przycisk pilota
- Dioda LED „S” miga 3 razy
- Naciśnij ten sam przycisk pilota po raz trzeci
- Drzwi zaczynają się poruszać
- Przycisk zdalny został zapisany

Powtórz powyższą procedurę dla wszystkich dodatkowych słuchawek.

2. Usuwanie pilotów:

- Przytrzymaj przycisk „S” w celu zapisania pilota przez 6 sekund
- Dioda LED „S” świeci krótko
- Dioda LED „S” gaśnie
- Puść przycisk „S”
- Wszystkie zapisane kody zostały usunięte

Aby zakodować nowe piloty zdalnego sterowania, wykonaj procedurę 1. powyżej.

> ⚠ **WAŻNA INFORMACJA DOTYCZĄCA BEZPIECZEŃSTWA**
>
> Po zaprogramowaniu napędu zawsze należy przeprowadzić kontrolę bezpieczeństwa, aby przetestować system cofania. Napęd należy aktywować tylko wtedy, gdy brama jest w pełni widoczna i nie ma w niej żadnych przeszkód. Nikt nie powinien wchodzić ani wychodzić z garażu, gdy brama jest w ruchu.

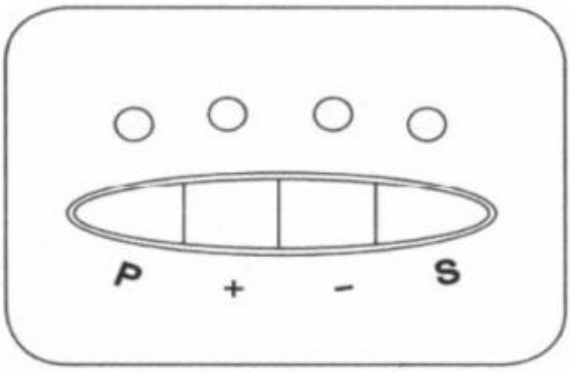

Odniesienie do panelu sterowania

Przyciski	Kontrolki LED
Przycisk „P” (programowanie) • Inicjuje tryby programowania i zapisuje ustawienia	**Dioda LED „P”** • Zapewnia wizualną informację zwrotną podczas programowania • Pokazuje, że do jednostki jest podłączone zasilanie • Pokazuje, że jednostka jest w trybie operacyjnym
Przycisk „+” (w górę/otwórz) • Otwiera drzwi • Zwiększa ustawienia w trybie programowania	**Dioda LED "+"** • Zapewnia informacje zwrotne dotyczące programowania, dotyczące otwierania
Przycisk „-” (w dół/zamknij) • Zamyka drzwi • Zmniejsza ustawienia w trybie programowania	**"-" PROWADZONY** • Zapewnia informacje zwrotne dotyczące programowania, dotyczące zamykania
Przycisk „S” (Zapisz) • Zapisuje zdalne nadajniki w pamięci • Usuwa (kasuje) nadajniki zdalne z pamięci	**Dioda LED „S”** • Zapewnia informację zwrotną podczas zapisywania i usuwania pilotów

Konserwacja systemu

Miesięczny:

- Test wyważenia drzwi – patrz strona [4].

Rocznie:

- Sprawdź sprężynę i napięcie paska napędowego. W razie potrzeby wyreguluj – patrz strona [6].
- Korekty sezonowe: Limity ruchu drzwi i ustawienia siły mogą wymagać korekty ze względu na zmiany temperatury. W razie potrzeby należy dokonać korekty.
  - **Ważne: Po KAŻDEJ regulacji należy wykonać test odwrócenia bezpieczeństwa.**
- Nasmaruj rolki drzwi, łożyska i zawiasy.
  - Uwaga: Otwieracz i szyna są trwale nasmarowane. Nie należy smarować ani nakładać smaru na otwieracz, szynę ani wózek.
- W razie potrzeby wyczyść otwieracz i powiązane elementy.

⚠ Ostrzeżenie ⚠

Przed przystąpieniem do czyszczenia należy odłączyć zasilanie od otwieracza i wyjąć baterię zapasową (jeśli jest w zestawie). Upewnij się, że zasilanie pozostaje odłączone przez cały proces czyszczenia.

No.	Symptom/Phenomenon	Possible Cause	Diagnostic Steps	Solution	Required Parts/Tools	Notes
1	Opener inoperative. No display on control panel.	Power Supply Issue: - No power to outlet. - Power cord unplugged. - Tripped circuit breaker or blown fuse.	1. Check if the unit is plugged in. 2. Verify the wall outlet is functional (test with another device). 3. Check the home's electrical panel for a tripped breaker or blown fuse.	1. Plug in the power cord. 2. Reset the circuit breaker/replace fuse.	- Multimeter - Replacement fuses - Basic hand tools	WARNING: Risk of electric shock.
2	Opener unresponsive to wireless commands.	1. Wireless Device Not Paired/Lost Binding: - New device not learned. - Opener memory cleared. 2. Low Battery: - Weak battery in transmitting device. 3. Signal Interference: - Other strong RF sources nearby. 4. Opener Receiver Issue: - Antenna wire disconnected/ damaged. - Internal receiver fault.	1. Check if other wireless devices operate the opener. 2. Replace battery in the non-working device. 3. Try operating from closer range. 4. Reprogram the wireless device to the opener. 5. Check if opener's antenna wire is tucked away.	1. Reprogram the wireless device. 2. Install fresh batteries. 3. Contact qualified technician for receiver diagnosis.	- Fresh batteries - Ladder (if needed for reprogramming) - Multimeter (for technician)	NOTE: The opener's antenna is the loose wire hanging from the motor unit. Ensure it is not tucked away.
3	Door stops prematurely during operation.	1. Travel Limits Incorrectly Set: - Open/close limits set too short. 2. Force Settings Too Low: - Insufficient power to complete cycle. 3. Binding or Obstruction: - Track alignment issue. - Roller binding. - Weather seal friction. 4. Weak/Damaged Spring: - Spring cannot counterbalance door weight.	1. Observe where door stops. Check for physical obstructions. 2. Manually operate door to check for binding. 3. Check force and travel limit settings. 4. Listen for motor strain before it stops.	1. Adjust travel limits (see page [22]). 2. Increase force settings slightly (see page [23]). 3. Lubricate rollers and hinges. 4. Clear any obstructions. 5. Contact qualified technician for spring or track issues.	- Step ladder - Garage door lubricant - Basic hand tools	WARNING: Do not attempt to adjust or repair springs yourself. Torsion springs are under extreme tension and can cause severe injury or death if mishandled.
4	Door refuses to close or reverses without contacting an obstacle.	1. Obstructed Safety Sensors: - Misaligned sensor beams. - Dirty lenses. - Obstruction in beam path. 2. Force Setting Too Low: - Closing force insufficient to overcome seal resistance. 3. Travel Limit Issue: - Close limit set before door fully seals. 4. Binding/High Friction: - Excessive friction on tracks or weather seal.	1. Clean sensor lenses and ensure perfect alignment. 2. Check for objects/ condensation blocking beam. 3. Observe if door hesitates or strains before reversing.	1. Realign and clean safety sensors. 2. Slightly increase closing force setting. 3. Adjust close travel limit downward. 4. Lubricate rollers, hinges, and apply silicone spray to weather seal.	- Soft cloth - Level - Garage door lubricant - Silicone spray	SAFETY FIRST: Never disable or bypass the safety sensors. This creates a serious entrapment hazard.

Warunki gwarancji

The manufacturer hereby warrants to the original purchaser that this product is free from defects in materials and workmanship under the following terms:

1. Warranty Period

- 2 -**Year** *warranty on Hardware, including Rail, Chain or Belt, internal motor, and transformer.*
- 1-**year** *warranty on electronic parts, including opener main control board, remote controls, and external wireless accessories from the original date of purchase.*

2. Service Process

•If the product must be returned to the manufacturer for service, the purchaser is responsible for all shipping costs both ways.
If any issues arise during the warranty period, the necessary replacement parts will be provided free of charge and delivered with the next shipment.

•A valid proof of purchase is required for all warranty service.

3. Product Changes

•The manufacturer reserves the right to make changes to current and future products without obligation to modify previously manufactured units.

4. Warranty Validation

•This warranty is valid only if the product has been installed according to the manufacturer's official installation instructions.

5. Limitations

This warranty does not cover defects, damage, or failures resulting from:

•Lack of or improper preventive maintenance or adjustment.
•Continued use after a known defect is apparent.
•Unauthorized modification, alteration, or repair.
•Acts of God, force majeure, or external causes such as power surges.

6. Non-Covered Items

•Consumable parts (e.g., batteries, fuses).
•Sensitivity adjustment services.

7. Voiding Conditions

This warranty is void if the product is damaged due to:

•Water damage, moisture, or condensation.
•Electrical power faults or surges.
•Natural disasters or acts of God.
•Service or modification by unauthorized personnel.
•Radio frequency interference.
•Failure to perform required maintenance.



VEVOR

Upgrade · The Home Creator Way

GARAGEDEUROPENER

MODEL: EIKIA600

VEVOR | Upgrade
The Home Creator Way

MODEL:	BESCHRIJVING
EIKIA600	Kettingaandrijving
EIKIA600	Riemaandrijving



Dit is de originele handleiding. Lees alle instructies in de handleiding zorgvuldig door voordat u het product in gebruik neemt. VEVOR behoudt zich het recht voor om de gebruikershandleiding anders te interpreteren. Het uiterlijk van het product kan afwijken van het product dat u ontvangt. Wij zullen u niet opnieuw informeren over eventuele technologische of software-updates voor ons product.

Veiligheidsinstructies

WAARSCHUWING:

Lees deze informatie aandachtig door voordat u dit product gebruikt. Het niet nalezen van deze instructies kan ernstig letsel tot gevolg hebben.

Montagevoorzorgsmaatregelen

1. Monteer het product uitsluitend volgens deze instructies. Onjuiste montage kan gevaarlijke situaties veroorzaken.
2. Draag tijdens de montage een ANSI-goedgekeurde veiligheidsbril en stevige werkhandschoenen.
3. Zorg ervoor dat de montageruimte schoon en goed verlicht is.
4. Houd omstanders uit de buurt tijdens de bijeenkomst.
5. Niet monteren als u moe bent of onder invloed bent van alcohol, drugs of medicijnen.
6. De producteigenschappen gelden alleen voor correct en volledig geassembleerde producten.
7. garagedeuropener op een vlakke, horizontale, harde en gladde ondergrond die deze veilig kan dragen .
8. Raadpleeg voor meer informatie over de onderdelen die op de volgende pagina's worden vermeld, het montageschema in deze handleiding. Pak alle onderdelen uit en sorteer ze in een schone werkruimte.

Neem voorzorgsmaatregelen.

1. NIET OP DIT ARTIKEL ZITTEN OF STAAN.
2. Dit product is geen speelgoed. Laat kinderen niet met dit product spelen en laat ze er niet in de buurt komen.
3. De aangegeven waarde niet overschrijden. draagvermogen.
4. Gebruik uitsluitend zoals bedoeld.
5. Controleer het product voor elk gebruik; gebruik het product niet als onderdelen loszitten of beschadigd zijn.

Waarschuwing: Om het risico op letsel te verminderen, dient de gebruiker de gebruiksaanwijzing zorgvuldig te lezen.
Het product voldoet aan de relevante normen en voorschriften. De installatie van dit apparaat moet voldoen aan alle geldende voorschriften en het mag alleen worden gebruikt in goed geventileerde ruimtes. Lees de gebruikershandleiding voordat u dit apparaat installeert en gebruikt.
Dit apparaat is niet bedoeld voor gebruik door personen (inclusief kinderen) met beperkte fysieke, zintuiglijke of mentale vermogens, of die onvoldoende ervaring en kennis hebben, tenzij zij onder toezicht staan of instructies hebben gekregen over het gebruik van het apparaat van een persoon die verantwoordelijk is voor hun veiligheid.
Dit apparaat is niet geschikt voor gebruik door kinderen. Houd het apparaat en het snoer buiten het bereik van kinderen.
Dit apparaat is bedoeld voor gebruik in huishoudens en soortgelijke toepassingen, zoals:
– personeelskeukens in winkels, kantoren en andere werkomgevingen;
– boerderijen;
– door klanten in hotels, motels en andere woonomgevingen;
– bed & breakfast-achtige omgevingen.
Bewaar het product op de juiste manier. Controleer vóór gebruik of het product niet defect is. Stop het gebruik als er een defect is.
Gebruik het product volgens het beoogde doel; wij waarschuwen voor mogelijk letsel door verkeerd gebruik.


CORRECTE VERWIJDERING

Dit product valt onder de bepalingen van de Europese Richtlijn 2012/19/EU. Het symbool met een doorgestreepte afvalcontainer geeft aan dat het product in de Europese Unie apart moet worden ingezameld. Dit geldt voor het product en alle accessoires die met dit symbool zijn gemarkeerd. Producten die zo zijn gemarkeerd, mogen niet bij het normale huisvuil worden weggegooid, maar moeten worden ingeleverd bij een inzamelpunt

voor de recycling van elektrische en elektronische apparaten.

Bij het gebruik van elektrische apparaten moeten altijd de basisveiligheidsmaatregelen in acht worden genomen, waaronder: lees alle instructies voor gebruik; zorg ervoor dat de netspanning overeenkomt met het vermogen van het apparaat; laat het apparaat niet onbeheerd achter tijdens gebruik.
Als het netsnoer beschadigd is, moet het worden vervangen door de fabrikant, een servicevertegenwoordiger of een gelijkwaardig gekwalificeerd persoon om gevaar te voorkomen.
Gebruik dit apparaat niet in de regen of in vochtige omgevingen om elektrische schokken te voorkomen.
Dit apparaat is niet bedoeld voor gebruik door kinderen. Bewaar het apparaat buiten het bereik van kinderen. Kinderen van 8 jaar en ouder en personen met een beperking mogen het apparaat onder toezicht van een volwassene gebruiken.
Haal de stekker uit het stopcontact voordat u het apparaat schoonmaakt of onderhoudt. Was het apparaat niet rechtstreeks met water of andere vloeistoffen.
Gebruik deze apparatuur niet in brandbare of explosieve omgevingen.
Verpakkingsmaterialen (zoals plastic zakken) kunnen verstikkingsgevaar opleveren voor kinderen. Houd verpakkingen buiten het bereik van kinderen en gooi ze weg volgens de plaatselijke afvalscheidingsvoorschriften.

BEWAAR DEZE HANDLEIDING

Om het risico op ernstig letsel of overlijden te verkleinen, dient u alle onderstaande veiligheidsrichtlijnen in acht te nemen:

1. Voorbereiding vóór de installatie

- Lees en begrijp alle installatie-instructies grondig voordat u verdergaat.
- Deze opener is UITSLUITEND ontworpen voor gebruik met correct gebalanceerde garagedeuren. Een niet-gebalanceerde deur kan ernstig letsel of materiële schade veroorzaken.
- Vóór de installatie moet een gekwalificeerde servicemonteur de

volgende onderdelen inspecteren en de staat ervan controleren:

- Kabelsysteem
- Veerconstructie
- Alle bijbehorende hardware

2. Installatiespecificaties

- Verwijder alle touwen die aan de garagedeur vastzitten.
- Ontgrendel of deactiveer alle handmatige deursloten.
- Voor deuren hoger dan 2,29 meter (7,5 ft) is een railverlengingsset nodig.
- Aanbevolen montagehoogte: ≥7 voet (2,13 m).
- Het noodontgrendelingsmechanisme moet voldoen aan:
  - Montagehoogte ≥ 1,83 m (6 ft)
  - Zo geplaatst dat het gemakkelijk toegankelijk is en tegelijkertijd contact met voertuigen voorkomt.

3. Elektrische veiligheid

- Sluit het apparaat niet aan op de stroomvoorziening, tenzij u daartoe uitdrukkelijk instructies krijgt.

4. Installatie van de wandschakelaar

- Locatievereisten:
  - Moet een vrij zicht op de garagedeur bieden.
  - Minimaal 1,5 meter boven de vloer gemonteerd om te voorkomen dat kinderen erbij kunnen.
  - Geplaatst op een plek die ver verwijderd is van alle bewegende delen van de deur.
  - Moet vergezeld zijn van het bijgeleverde "Waarschuwingslabel".

5. Veiligheidstesten

- Het automatische omkeersysteem moet na de installatie worden getest:
  - De deur moet onmiddellijk omkeren zodra deze een obstakel van 3,8 cm hoog raakt. Een standaard 2x4 balk kan voor deze test worden gebruikt.

6. Verboden handelingen

- Probeer de volgende onderdelen niet zelf te onderhouden of af te

stellen, tenzij u een gekwalificeerde technicus bent:

- Structurele onderdelen van een garagedeur
- Staalkabelsystemen
- Veerconstructies
- (Al deze onderdelen staan onder extreme spanning en kunnen ernstig letsel veroorzaken)

7. Gevaar voor het inslikken van de batterij

- Het inslikken van de batterij in de afstandsbediening kan ernstig letsel veroorzaken.
- Houd de afstandsbediening en batterijen altijd buiten het bereik van kinderen.
- Als u vermoedt dat een batterij is ingeslikt of in een lichaamsdeel is ingebracht, zoek dan onmiddellijk medische hulp.

1. Controleer de apparatuur en het gereedschap.

- Controleer of het geleverde model en alle onderdelen compleet zijn.
- Zorg dat u alle benodigde installatiegereedschappen van tevoren klaar hebt liggen.

2. Zorg voor elektrische veiligheid

- Controleer of de elektriciteitsvoorziening van de garage aan de eisen voldoet.
- Controleer of de stroomonderbreker in werking is.
- Schakel de stroomtoevoer naar de opener uit voordat u met de werkzaamheden begint.

3. Controle van de staat van de garagedeur

- Test de werking van de garagedeur om er zeker van te zijn dat deze goed functioneert (zie pagina 4 voor details).
- Verwijder overbodige deuronderdelen (zoals kabels, kettingen, hoekprofielen, enz.).
- Deactiveer alle andere apparaten die na de installatie niet meer gebruikt zullen worden.

4. Noodtoegangsmaatregelen (voor garages zonder alternatieve toegang)

- Er moet een noodontgrendelingsinrichting worden geïnstalleerd om toegang te garanderen als de opener uitvalt.
- Als er een noodstop is geïnstalleerd: test de ontkoppelingsfunctie om er zeker van te zijn dat deze nog steeds werkt.
- Indien er geen noodstop is geïnstalleerd: Alle handmatige deursloten moeten worden verwijderd of uitgeschakeld.

5. Advies over bevestigingsmiddelen

- De schroeven en bevestigingsmaterialen in dit pakket zijn uitsluitend bedoeld voor de standaardmontage van de opener en de bijbehorende onderdelen.
- Voor het monteren van de opener, rail of accessoires aan muren, plafonds, deurkozijnen of andere oppervlakken, dient u geschikte schroeven, pluggen of bouten te leveren die geschikt zijn voor uw specifieke installatieomgeving.
- Boor alle montagegaten voor zoals vereist voor uw materialen.

6. Montage- en uitlijningsvereisten

- Kies montagebeugels en steunbalken met de juiste lengte/hoogte om ervoor te zorgen dat de geïnstalleerde opener en rails waterpas blijven met het plafond en de vloer van de garage.
- Nauwkeurige uitlijning is essentieel voor een soepele en betrouwbare werking.

Inhoudsopgave

Bedankt dat u voor onze slimme garagedeuropener hebt gekozen. Om een veilig en gemakkelijk gebruik van dit product te garanderen, verzoeken wij u deze gebruikershandleiding zorgvuldig door te lezen vóór installatie en ingebruikname. De handleiding bevat gedetailleerde installatie- en bedieningsinstructies die u helpen alle productfuncties optimaal te benutten en te genieten van de veiligheid en het gemak van dit slimme apparaat.

Productspecificaties kunnen zonder voorafgaande kennisgeving worden gewijzigd in het kader van continue verbetering.

Sectie / Hoofdstuk	Paginanummer
Veiligheidsinstructies	2 - 6
Technische specificaties	8
Test uw garagedeur	9
Productoverzicht	10
Wat zit er in de doos?	11
Benodigd gereedschap voor de installatie	12
Installatieschema	13
Railmontage	14
De railwagen installeren en rechte deurarm	15
Montage van de motorunit en de rail	16
Het monteren van de bovenbalk en de deurbeugels	17
De rail aan de kopbeugel bevestigen	18
De motorunit monteren	19 - 22
Het verbinden van de gebogen en rechte arm	23
Systeemconfiguratie en -afstelling	24
Opener-instellingen	25 - 28
Systeemonderhoud	29
Probleemoplossing	30
Garantievoorwaarden	31

Technische specificaties

Parameter	Waarde
Modelnummer	EIK I A600
Trek- en duwkracht	600N

Motorspanning	24V DC
Spanning	220V, 60Hz
Snelheid	120 mm/s
Temperatuurbereik	-20℃ ~ +45℃
Code voor afstandsbediening	433,92 MHz
Batterijspanning van de afstandsbediening	12V, 27A
Coderingsformaat	Rolling Code
Grote afstand (in open gebied)	50M
Deurgebied aanbrengen	6 m²
Maximaal deurgewicht	60 kg
Veergebalanceerd gewicht	25 kg

Dit product is alleen geschikt voor garagedeuren met een hoogte tot 2,1 meter (7 ft).

Test uw garagedeur

Zorg ervoor dat de garagedeur in veilige staat verkeert.

- Zorg ervoor dat de garagedeur volledig gesloten is voordat u met de installatie begint.

- Schakel alle deursloten uit en verwijder de trolley (ontkoppel deze van een eventuele bestaande deuropener).

Balanstest garagedeur

- Voer de volgende tests uit om te controleren of de deur goed in balans is en naar behoren functioneert:

(a) Bedieningstest

✓ Open en sluit de garagedeur handmatig om te controleren of deze soepel en zonder haperingen werkt.

(b) Onderdeleninspectie

✓ Controleer of alle scharnieren goed vastzitten.

✓ Controleer of alle rollers in goede staat zijn.

✓ Controleer de kabels op slijtage.

✓ Controleer of de veren geen tekenen van vermoeidheid of breuk vertonen.

(c) Balanstest

✓ Til de deur halfopen op en laat hem los — een goed gebalanceerde deur moet op zijn plaats blijven staan.

Als er problemen worden geconstateerd

- Als u onregelmatigheden, beschadigde onderdelen of balansproblemen constateert:

✓ Stop de installatie onmiddellijk.

✓ Neem contact op met een gekwalificeerde garagedeurmonteur voor service.

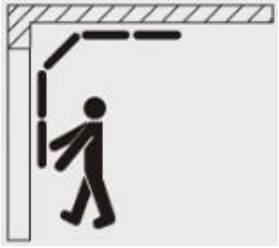

Productoverzicht

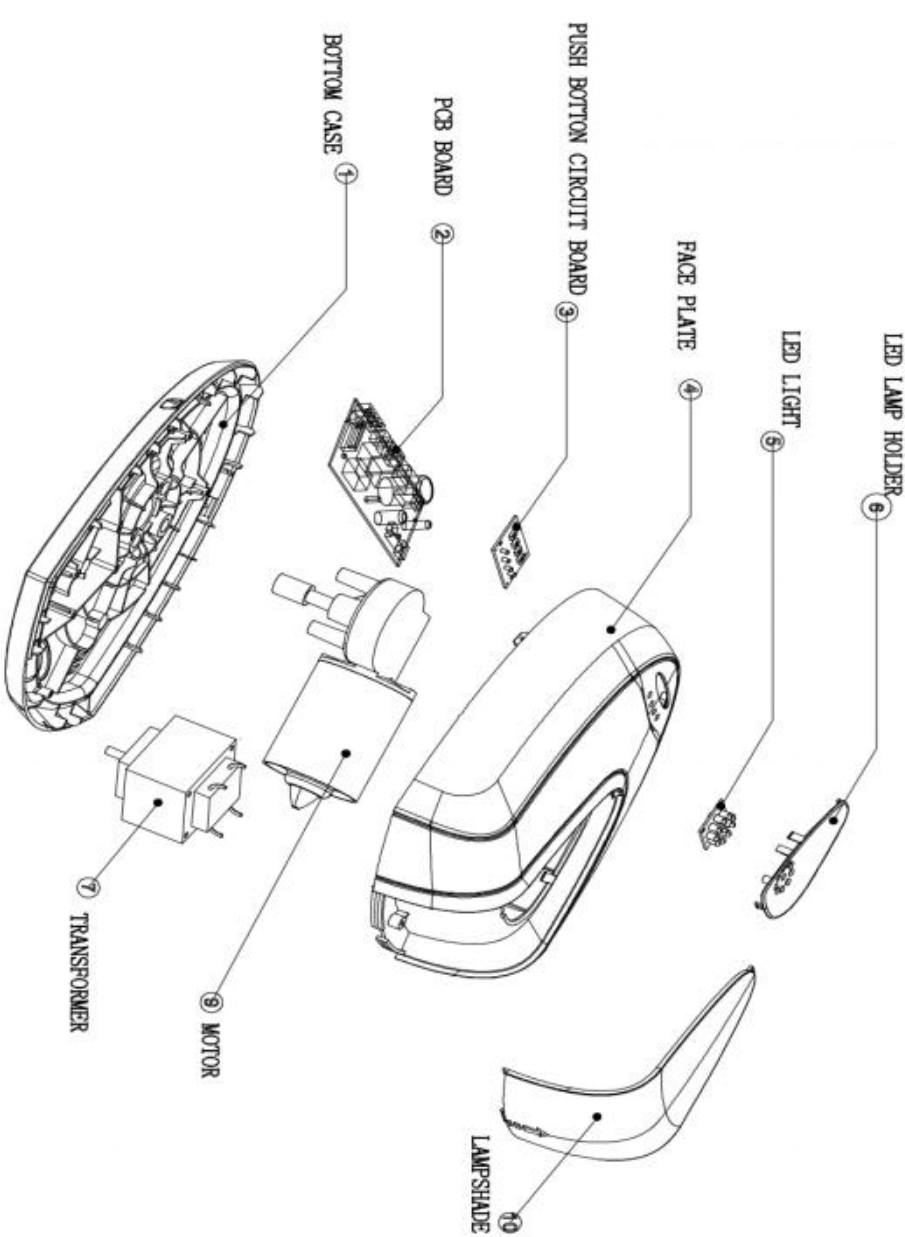

Wat zit er in de doos?

				
Garagedeuropener x1	M4x20 schroeven x3	Hoekstaal met meerdere gaten	M6 flensmoeren x 4	C-rail montage x4
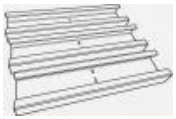				
C-rail Connector x3	Korte splitpennen x 2	R-clips x 3	5X25 Schroeven x 4	Lange klem Pin x1
		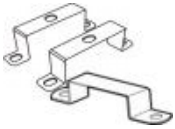		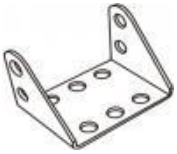
M6x25 schroeven x 4	Trekkoord x1	U-vormig Klemmen x2+1	Motor Bus x1	Kopbeugel x1
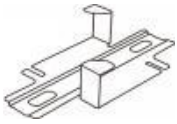	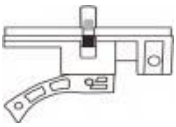	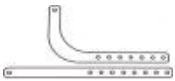		
C-rail Kledinghanger x1	C-rail trolley x1	Deurarmen (gebogen en recht)	Afstandsbedieningen x 2	Deur Beugel x1
				

M 8 X 20 Schroeven + moeren x14	Waarschuwingslabel X1			

Benodigd gereedschap voor de installatie

Benodigd gereedschap voor Installatie (Gereedschap niet meegeleverd)


Ladder
Level
Wire stripper
Plier
Tape measure
Socket wrench set
Screwdriver
Wrench
Power drill
Pencil
Hacksaw
Hammer

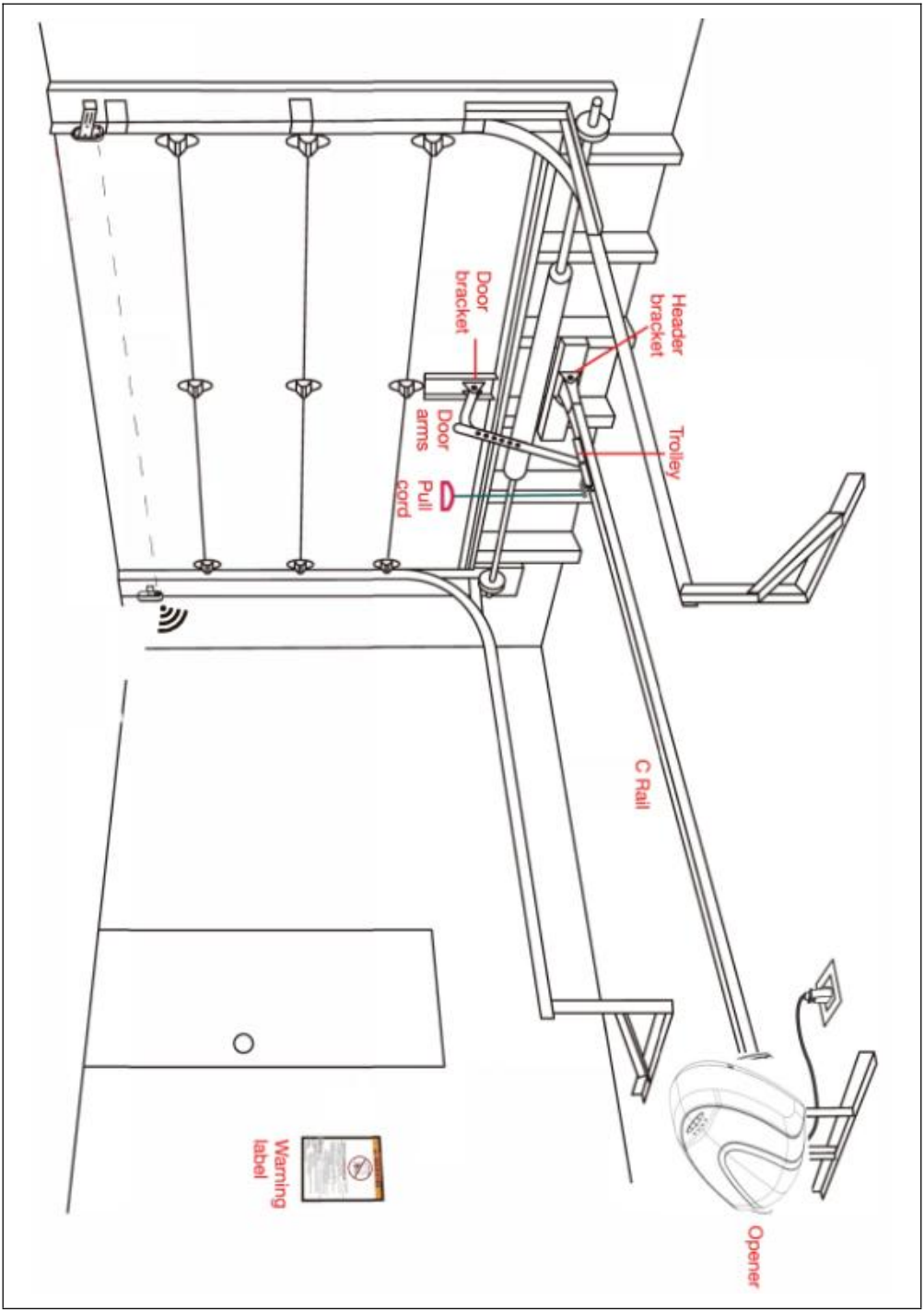
Door bracket
Header bracket
Door arms
Trolley
Pull cord
C Rail
Warning label
Opener

Railmontage



C Rail assembly



C Rail connector



M4x20 Screws x 3

Insert the C-shaped rails into the rail connectors according to the diagram sequence and arrow direction, ensuring all three rail sections are securely joined together.

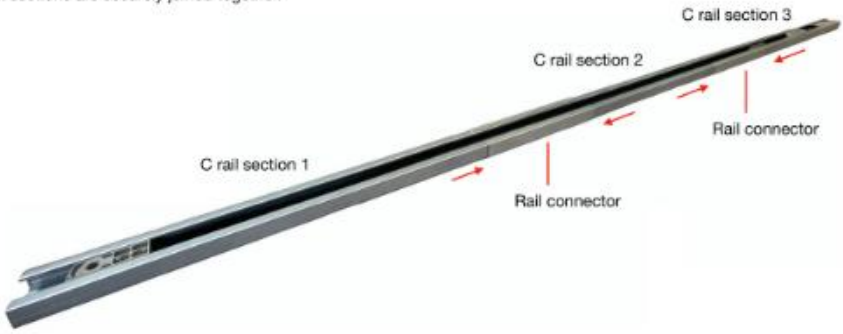

2. Align the drive belt bracket with the mounting holes on the end of the C-rail and secure it using three M4x20 self-tapping screws in the direction indicated by the arrows.

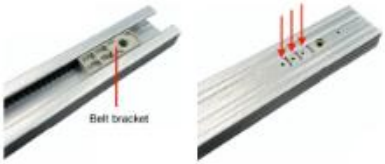

3. Fit a socket wrench onto the nut of the belt sprocket and rotate it in the direction of the arrow to adjust the belt tension. Continue until the belt sits approximately ¼ inch (6.4 mm) above the bottom of the rail.



⚠ Warning ⚠

To prevent pinch injuries, keep hands and fingers clear of the rail joints during assembly and wear protective gloves.

De railwagen en de rechte deurarm installeren



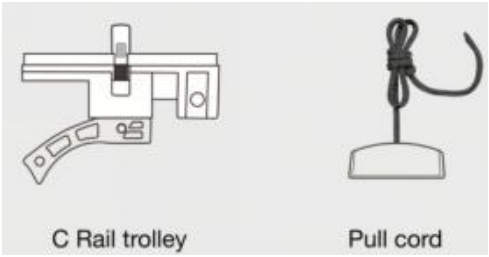

1. Thread the pull cord through the small hole in the rail trolley and tie a secure knot at the end of the cord.



2. As shown in the diagram, align the rail trolley with the belt trolley and securely fasten them using four M6x25 screws, tightening in the direction indicated by the arrows.



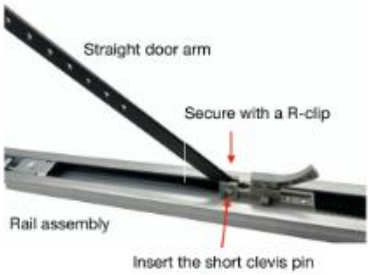

3. Insert the straight door arm into the corresponding socket on the rail trolley. Secure it using the short clevis pin and R-clip.

Montage van de motorunit en de rail

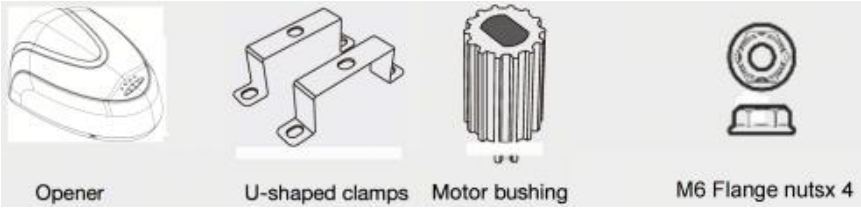

Bevestig de C-rail met vier M6 flensmoeren en een U-klem aan de basisplaat van de opener in de richting die door de pijlen wordt aangegeven.

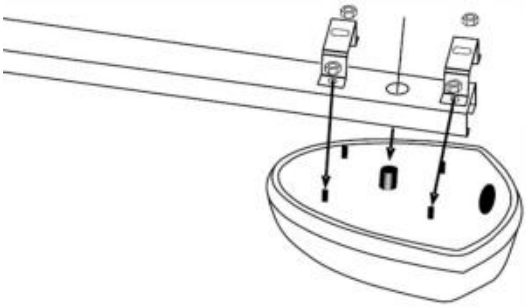

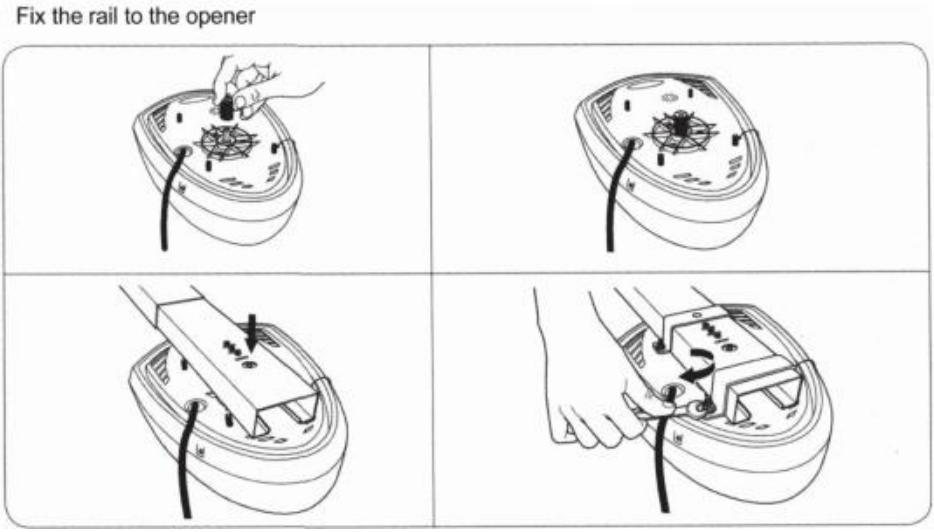

Het monteren van de bovenbalk en de deurbeugels

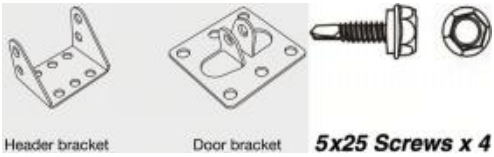

1. With the garage door closed, install the door bracket along the vertical centerline, 0.4~0.8 in (1-2 cm) down from the top edge of the door. Secure it using 6 screws, following the direction indicated by the arrows. If the door lacks sufficient strength, a reinforcement plate must be installed.

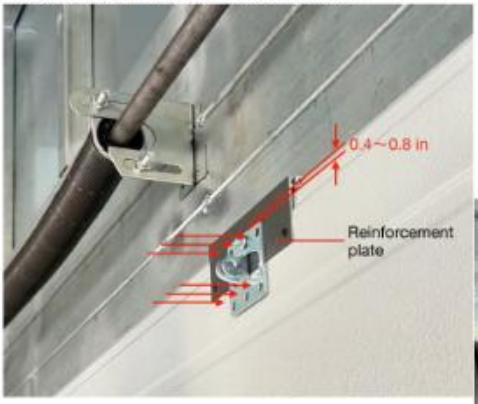

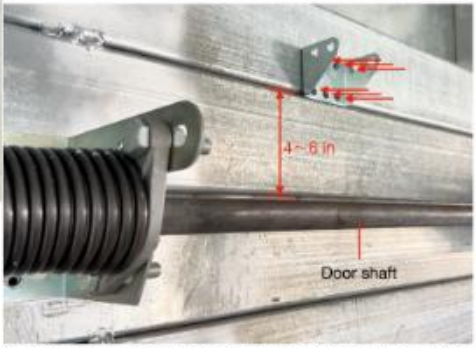

2. Along the door's centerline, install the header bracket 4~6 in (10-15 cm) above the door shaft. Secure it to the wall using 6 screws, tightening in the direction indicated by the arrows.

Opmerking

Afhankelijk van de specifieke constructie van uw garagedeur en de gebruikte wandmaterialen, dient u geschikte montageschroeven te gebruiken en gaten voor te boren op de aangegeven plaatsen.

⚠ Waarschuwing ⚠

Niet op gipsplaten monteren. Voor optimale veiligheid en prestaties moeten alle onderdelen stevig verankerd zijn aan de constructie-elementen (houten balken of beton).

De rail en de kopbeugel met elkaar verbinden

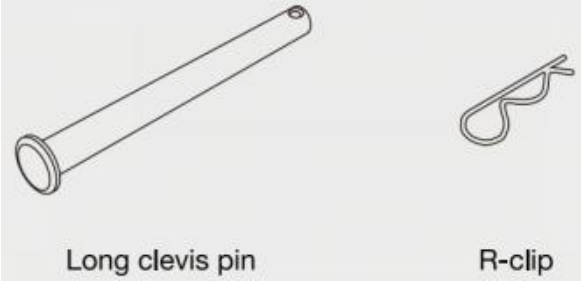

1. Place the pre-assembled rail and opener unit with the motor end facing upward on a clean, soft surface. Align the belt sprocket at the opposite end with the mounting holes on the header bracket as shown in the diagram.



2. Insert the long clevis pin through the aligned holes in the direction indicated by the arrow.

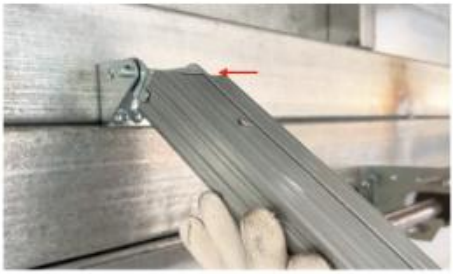

3. Insert the R-clip into the locking hole of the long clevis pin in the direction indicated by the arrow to complete the connection.



De motorunit monteren

Plaats de garagedeuropener

LET OP : Om schade aan de garagedeur te voorkomen, gebruik altijd de hulp van een andere persoon.

Stap 1

Bevestig de U-vormige beugel aan de rail en verbind deze met een kort hoekprofiel dat met schroeven vastzit.

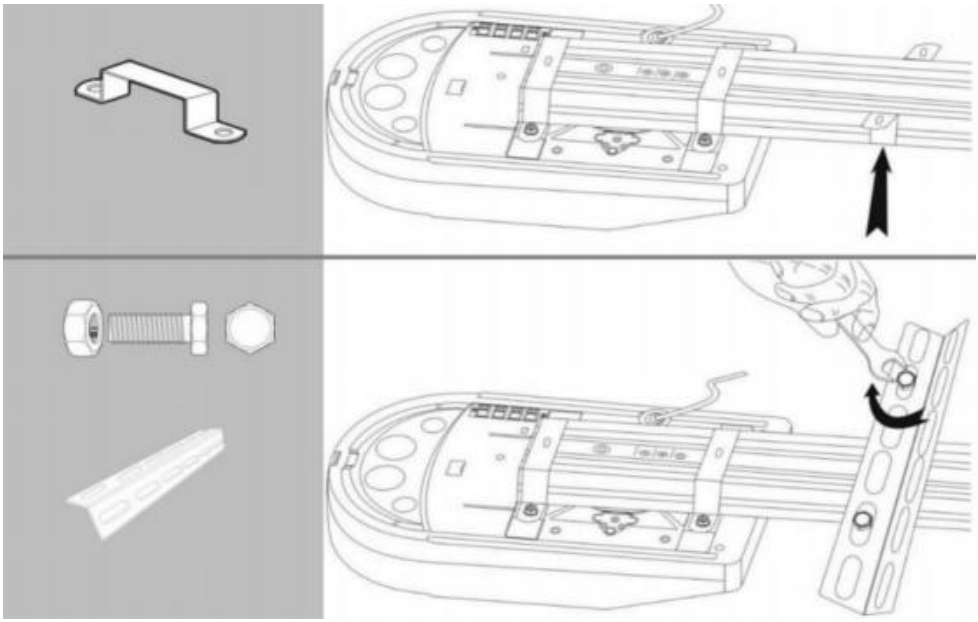

Stap 2

Plaats de rail horizontaal en meet de afstand tussen de motor en het plafond. Zorg ervoor dat de garagedeuropener is uitgelijnd met de bovenste beugel. Meet de afstand van elke kant van de garagedeuropener tot het plafond. Zaag twee lange hoekprofielen op de juiste lengte en verbind deze met twee korte hoekprofielen met dezelfde schroeven.

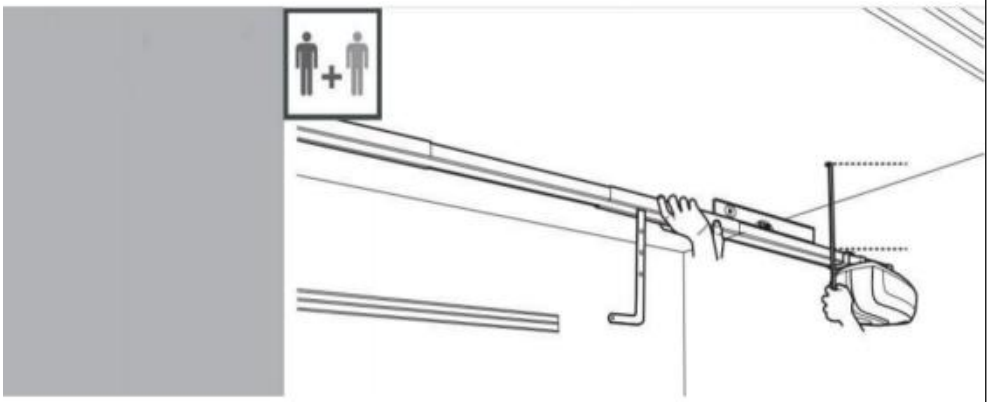



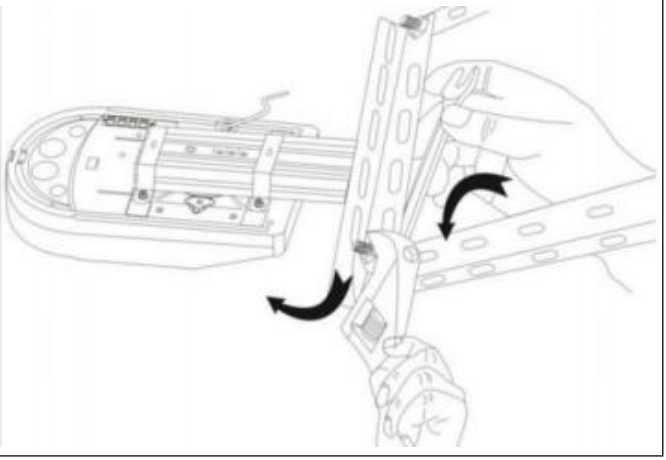

Stap 3

Bevestig de rail met behulp van een andere persoon aan het plafond met schroeven (niet meegeleverd).

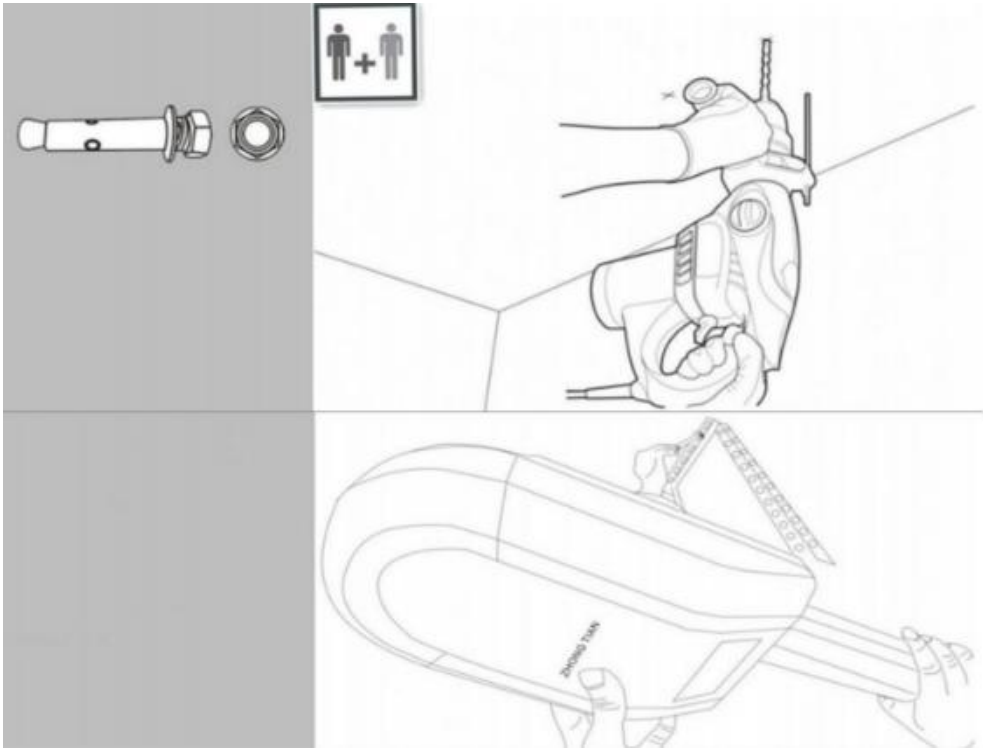

De motorunit monteren

Als je de rail horizontaal positioneert, komt de operator vast te zitten aan het plafond; gebruik dan element(31).

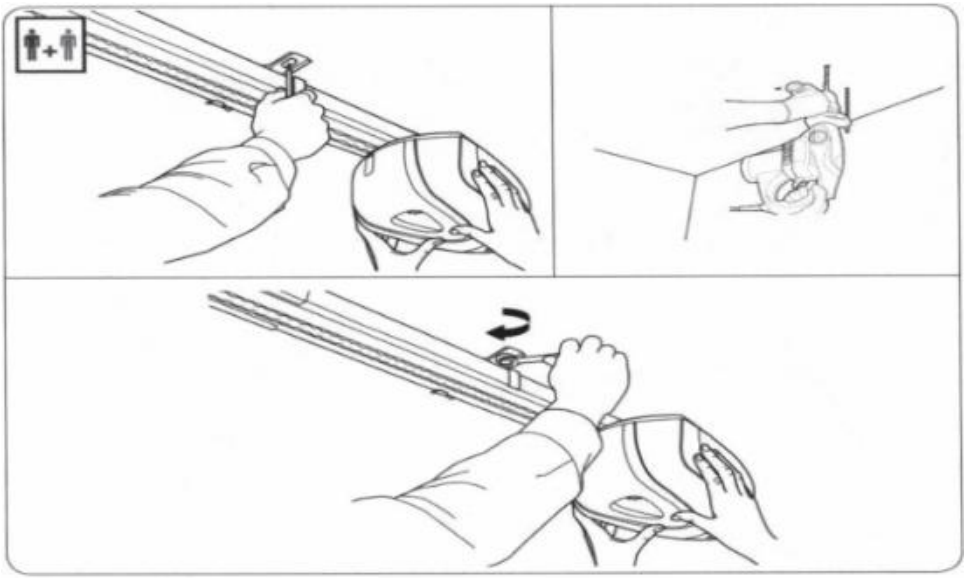

Plaats de deurbeugel bovenop de garagedeur, gecentreerd op de muurbeugel. Als de bovenkant van de deur niet stevig genoeg is, verstevig deze dan.

Bevestig de deurbeugel. Gebruik schroeven die geschikt zijn voor het materiaal.

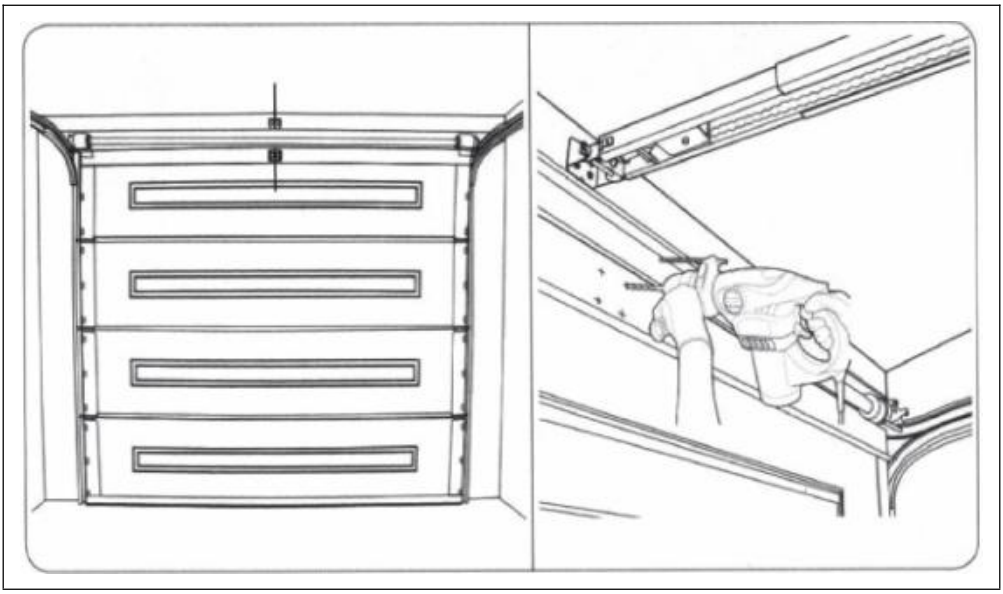

Het verbinden van de gebogen en rechte arm



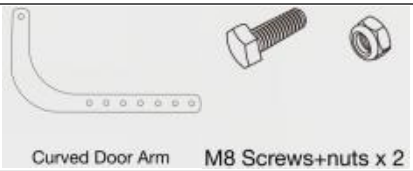

1. Insert the curved door arm into the door bracket, align the mounting holes, and insert the short clevis pin in the direction indicated by the arrow.(Pay attention to the direction)



2. Insert the R-clip into the short clevis pin in the direction indicated by the arrow to lock it in place.



3. Align the screw holes of the curved and straight door arms. Select the two holes that are farthest apart. Secure them using M8 screws and matching nuts, then tighten securely.



Systeemconfiguratie en -afstelling

Disengaging the system.

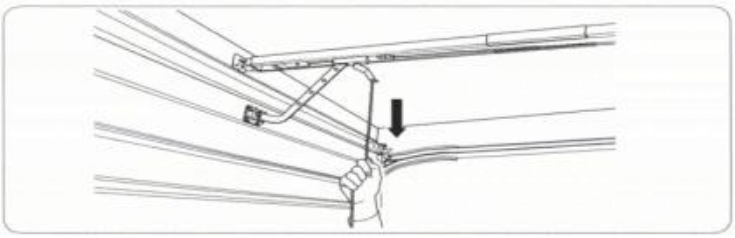

Manually check that the door opens and closes completely and correctly. Bring the door in the engaged position.

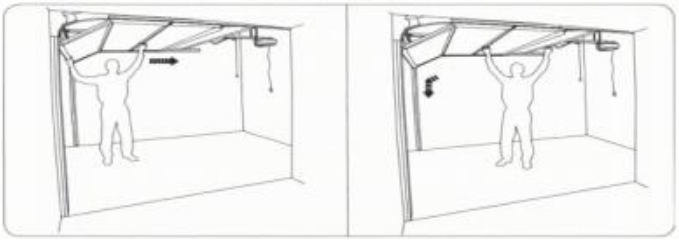

. Garage Door Safety Reversal Test

The safety reversal test must be performed after installation and following any adjustment. Place a 1-½ inch (3.8 cm) high object (e.g., a 2×4 block) under the door. Activate the door to close. Upon contacting the obstruction, the door must immediately reverse and return to the fully open position.

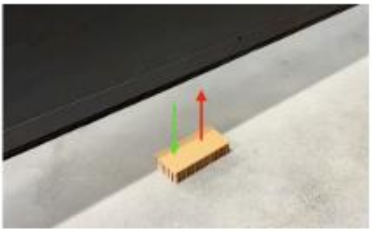

. Apply Warning Label

Affix the provided warning label near the wall switch to complete the system installation and setup. (Wall switch is optional)



Opener-instellingen

BELANGRIJK: Voordat u de deur programmeert, dient u de trolley los te koppelen en de deur handmatig op en neer te bewegen om te controleren of deze soepel loopt en goed in balans is.
Gebruik de kracht die nodig is om een slecht gebalanceerde, klemmende of vastzittende deur te compenseren, niet aan te passen.
Oefen niet meer kracht uit dan de minimale kracht die nodig is om de deur te sluiten. Te veel kracht kan leiden tot een onjuiste werking van het veiligheidsmechanisme.

Aanpassingen van reislimieten

De bewegingslimieten bepalen waar de deur stopt tijdens het omhoog of omlaag bewegen. Zorg ervoor dat de trolley is ingeschakeld voordat u verdergaat en dat de deur gesloten is.

- Schakel de stroom in
- Houd de "P"-knop 3 seconden ingedrukt om het programmeren te starten.
- De "+" LED begint snel te knipperen.
- Laat de "P"-knop los.
- De "+" LED knippert langzamer, wat aangeeft dat de open positie kan worden ingesteld.
- Houd de "+" knop ingedrukt totdat de deur de gewenste open positie heeft bereikt.
- De deur beweegt alleen zolang de knop ingedrukt wordt gehouden.
- Fijne aanpassingen kunnen nu worden gemaakt met de "+" en "-" knoppen.
- Zodra de deur in de gewenste open positie staat, drukt u op de "P"-knop om op te slaan.
- De "+" LED knippert even kort.
- De "-" LED begint te knipperen, wat aangeeft dat de gesloten positie nu kan worden ingesteld.
- Houd de "-" knop ingedrukt totdat de deur de gewenste gesloten positie heeft bereikt.
- De deur beweegt alleen zolang de knop ingedrukt wordt gehouden.
- Fijne aanpassingen kunnen nu worden gemaakt met de knoppen "-" en "+".
- Zodra de deur in de gewenste gesloten positie staat, drukt u op de "P"-knop

om op te slaan.

- De "-" LED knippert kort.

Op dit punt doorloopt de deur een volledige cyclus, waarbij de deur automatisch opent en sluit. Dit stelt de kracht van de opener in en geeft aan dat de limieten zijn opgeslagen. De "P"-led blijft continu branden, wat aangeeft dat de programmeermodus is beëindigd en de opener zich nu in de normale bedrijfsmodus bevindt.

Programmeerkrachtinstelling

⚠ **LET OP:** De krachtinstellingen worden automatisch ingesteld tijdens de programmeerfase, na de procedure voor het aanpassen van de bewegingslimiet op pagina 6.
Te veel kracht kan leiden tot een onjuiste werking van het veiligheidsmechanisme en ernstig letsel veroorzaken. Hoe hoger de krachtinstelling, hoe minder gevoelig het mechanisme is voor het detecteren van een obstakel.
De krachtinstellingen mogen, indien nodig, alleen worden aangepast door een gekwalificeerde technicus.

- Houd de "P"-knop 6 seconden ingedrukt.
- "+" LED knippert aanvankelijk
- De "+" LED blijft dan branden.
- Laat de "P"-knop los.
- De kracht waarmee de deur geopend kan worden, kan nu worden aangepast.
- De "-" knop vermindert de kracht en de "+" knop verhoogt de kracht.
- Druk kort op de "-" knop totdat de LED één keer knippert.
- Telkens wanneer de knop wordt ingedrukt, knippert de "+" LED, waarmee de kracht wordt ingesteld.
- Druk op de "P"-knop om de gewenste instelling in de openingsrichting te bevestigen.
- De "-" LED zal continu branden.
- De sluitkracht van de deur kan nu worden aangepast.
- Druk kort op de "-" knop totdat de LED één keer knippert.

- Telkens wanneer de knop wordt ingedrukt, knippert de "-" LED om de druk in te stellen.
- Druk op de "P"-knop om de gewenste instelling in de sluitrichting te bevestigen.
- De "P"-LED brandt continu, wat aangeeft dat de programmeermodus is verlaten en de opener zich in de normale bedrijfsmodus bevindt.

OPENER FORCE IS NU INGESTELD

Het veiligheidsomkeersysteem moet nu worden getest door een voorwerp van 50 mm hoog op de vloer te plaatsen en te controleren of de deur bij aanraking omkeert. Stel de kracht indien nodig opnieuw af.

Programmeren van afstandsbedieningen

De afstandsbediening die bij uw garagedeuropener wordt geleverd, is door de fabriek voorgeprogrammeerd.

Let op: de opener kan maximaal 6 codes inleren. Als u meer dan 6 afstandsbedieningen probeert te programmeren, wordt de eerste code verwijderd.

1. Extra afstandsbedieningen kunnen als volgt worden gecodeerd:

- Houd de "S"-knop 2 seconden ingedrukt om de afstandsbediening op te slaan.
- "S" LED brandt
- Laat de "S"-knop los.
- Druk op de gewenste knop op de afstandsbediening om deze te programmeren.
- "S" LED knippert kort
- Druk nogmaals op dezelfde knop op de afstandsbediening.
- De "S"-led knippert 3 keer.
- Druk een derde keer op dezelfde knop op de afstandsbediening.
- De deur begint te bewegen
- De afstandsbedieningsknop is opgeslagen.

Herhaal bovenstaande procedure voor alle extra handsets.

2. Afstandsbedieningen verwijderen:

- Houd de "S"-knop 6 seconden ingedrukt om de afstandsbediening op te slaan.
- De "S"-led licht even kort op.
- "S" LED gaat uit
- Laat de "S"-knop los.
- Alle opgeslagen codes zijn verwijderd.

Volg procedure 1 hierboven om nieuwe afstandsbedieningen te coderen.

⚠ BELANGRIJKE VEILIGHEIDSINSTRUCTIE

Voer na het programmeren van de garagedeuropener altijd een veiligheidscontrole uit om het omkeersysteem te testen. Activeer de opener alleen wanneer de deur volledig in het zicht is en vrij van obstakels. Niemand mag de garage in of uit gaan terwijl de deur in beweging is.

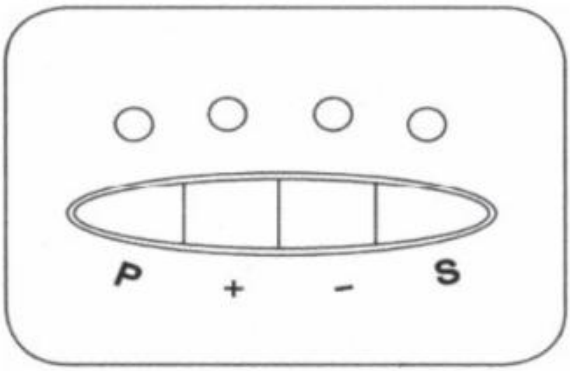

Referentiepaneel bedieningspaneel

Drukknoppen	LED-indicatielampjes
"P"-knop (programmering) • Start programmeermodi en slaat de instellingen op	**"P" LED** • Biedt visuele feedback tijdens het programmeren • Geeft aan dat er stroom op de eenheid wordt toegevoerd • Geeft aan dat het apparaat in de bedrijfsmodus staat
"+" knop (Omhoog/Openen) • Opent de deur • Verhoogt de instellingen in de programmeermodus	**"+" LED** • Biedt programmeerfeedback specifiek voor de opening
"-" knop (Omlaag/Sluiten) • Sluit de deur • Verlaagt de instellingen in de programmeermodus	**"-" LED** • Biedt programmeerfeedback specifiek voor de afsluiting
"S"-knop (Opslaan) • Slaat de afstandsbedieningen op in het geheugen • Verwijdert (wist) afstandsbedieningen uit het geheugen	**"S" LED** • Geeft feedback bij het opslaan en verwijderen van afstandsbedieningen

Systeemonderhoud

Maandelijks:

- Deurbalanstest - Zie pagina [4].

Jaarlijks:

- Controleer de spanning van de veer en de aandrijfriem. Stel deze indien nodig bij - zie pagina [6].
- Seizoensgebonden aanpassingen: De maximale deuruitslag en de krachtinstellingen moeten mogelijk worden aangepast vanwege temperatuurschommelingen. Pas deze indien nodig aan.
  - **Belangrijk: Voer de veiligheidsomkeertest uit na ELKE aanpassing.**
- Smeer de deurrollen, lagers en scharnieren.
  - Let op: De opener en de rail zijn permanent gesmeerd. Smeer de opener, de rail of de trolley niet in met vet.
- Reinig de opener en de bijbehorende onderdelen indien nodig.

⚠ Waarschuwing ⚠

Voordat u begint met schoonmaken, moet u de stroomtoevoer naar de garagedeuropener onderbreken en de reservebatterij (indien aanwezig) loskoppelen. Zorg ervoor dat de stroom gedurende het gehele schoonmaakproces uitgeschakeld blijft.

No.	Symptom/Phenomenon	Possible Cause	Diagnostic Steps	Solution	Required Parts/Tools	Notes
1	Opener inoperative. No display on control panel.	Power Supply Issue: - No power to outlet. - Power cord unplugged. - Tripped circuit breaker or blown fuse.	1. Check if the unit is plugged in. 2. Verify the wall outlet is functional (test with another device). 3. Check the home's electrical panel for a tripped breaker or blown fuse.	1. Plug in the power cord. 2. Reset the circuit breaker/replace fuse.	- Multimeter - Replacement fuses - Basic hand tools	WARNING: Risk of electric shock.
2	Opener unresponsive to wireless commands.	1. Wireless Device Not Paired/Lost Binding: - New device not learned. - Opener memory cleared. 2. Low Battery: - Weak battery in transmitting device. 3. Signal Interference: - Other strong RF sources nearby. 4. Opener Receiver Issue: - Antenna wire disconnected/ damaged. - Internal receiver fault.	1. Check if other wireless devices operate the opener. 2. Replace battery in the non-working device. 3. Try operating from closer range. 4. Reprogram the wireless device to the opener. 5. Check if opener's antenna wire is tucked away.	1. Reprogram the wireless device. 2. Install fresh batteries. 3. Contact qualified technician for receiver diagnosis.	- Fresh batteries - Ladder (if needed for reprogramming) - Multimeter (for technician)	NOTE: The opener's antenna is the loose wire hanging from the motor unit. Ensure it is not tucked away.
3	Door stops prematurely during operation.	1. Travel Limits Incorrectly Set: - Open/close limits set too short. 2. Force Settings Too Low: - Insufficient power to complete cycle. 3. Binding or Obstruction: - Track alignment issue. - Roller binding. - Weather seal friction. 4. Weak/Damaged Spring: - Spring cannot counterbalance door weight.	1. Observe where door stops. Check for physical obstructions. 2. Manually operate door to check for binding. 3. Check force and travel limit settings. 4. Listen for motor strain before it stops.	1. Adjust travel limits (see page [22]). 2. Increase force settings slightly (see page [23]). 3. Lubricate rollers and hinges. 4. Clear any obstructions. 5. Contact qualified technician for spring or track issues.	- Step ladder - Garage door lubricant - Basic hand tools	WARNING: Do not attempt to adjust or repair springs yourself. Torsion springs are under extreme tension and can cause severe injury or death if mishandled.
4	Door refuses to close or reverses without contacting an obstacle.	1. Obstructed Safety Sensors: - Misaligned sensor beams. - Dirty lenses. - Obstruction in beam path. 2. Force Setting Too Low: - Closing force insufficient to overcome seal resistance. 3. Travel Limit Issue: - Close limit set before door fully seals. 4. Binding/High Friction: - Excessive friction on tracks or weather seal.	1. Clean sensor lenses and ensure perfect alignment. 2. Check for objects/ condensation blocking beam. 3. Observe if door hesitates or strains before reversing.	1. Realign and clean safety sensors. 2. Slightly increase closing force setting. 3. Adjust close travel limit downward. 4. Lubricate rollers, hinges, and apply silicone spray to weather seal.	- Soft cloth - Level - Garage door lubricant - Silicone spray	SAFETY FIRST: Never disable or bypass the safety sensors. This creates a serious entrapment hazard.

Garantievoorwaarden

The manufacturer hereby warrants to the original purchaser that this product is free from defects in materials and workmanship under the following terms:

1. Warranty Period

- 2 -**Year** *warranty on Hardware, including Rail, Chain or Belt, internal motor, and transformer.*
- 1-**year** *warranty on electronic parts, including opener main control board, remote controls, and external wireless accessories from the original date of purchase.*

2. Service Process

•If the product must be returned to the manufacturer for service, the purchaser is responsible for all shipping costs both ways.
If any issues arise during the warranty period, the necessary replacement parts will be provided free of charge and delivered with the next shipment.

•A valid proof of purchase is required for all warranty service.

3. Product Changes

•The manufacturer reserves the right to make changes to current and future products without obligation to modify previously manufactured units.

4. Warranty Validation

•This warranty is valid only if the product has been installed according to the manufacturer's official installation instructions.

5. Limitations

This warranty does not cover defects, damage, or failures resulting from:

•Lack of or improper preventive maintenance or adjustment.
•Continued use after a known defect is apparent.
•Unauthorized modification, alteration, or repair.
•Acts of God, force majeure, or external causes such as power surges.

6. Non-Covered Items

•Consumable parts (e.g., batteries, fuses).
•Sensitivity adjustment services.

7. Voiding Conditions

This warranty is void if the product is damaged due to:

•Water damage, moisture, or condensation.
•Electrical power faults or surges.
•Natural disasters or acts of God.
•Service or modification by unauthorized personnel.
•Radio frequency interference.
•Failure to perform required maintenance.



VEVOR

Upgrade · The Home Creator Way

GARAGEPORTSÖPPNARE

MODELL: EIKIA600

VEVOR | Upgrade
The Home Creator Way

MODELL:	BESKRIVNING
EIKIA600	Kedjedrift
EIKIA600	Remdrift



Detta är originalinstruktionerna, vänligen läs alla instruktioner noggrant innan du använder produkten. VEVOR förbehåller sig en tydlig tolkning av vår användarmanual. Produktens utseende ska vara beroende av den produkt du mottagit. Vi ber om ursäkt för att vi inte kommer att informera dig igen om det finns några teknik- eller programuppdateringar för vår produkt.

Säkerhetsinstruktioner

VARNING:

Läs detta material innan du använder produkten. Underlåtenhet att göra det kan leda till allvarliga skador.

Monteringsförsiktighetsåtgärder

1. Montera endast enligt dessa instruktioner. Felaktig montering kan skapa risker.
2. Använd ANSI-godkända skyddsglasögon och kraftiga arbetshandskar under monteringen.
3. Håll samlingsområdet rent och väl upplyst.
4. Håll åskådare borta från området under monteringen.
5. Montera inte om du är trött eller påverkad av alkohol, droger eller mediciner.
6. Produktegenskaperna gäller endast korrekt och fullständigt monterade produkter.
7. Montera på en plan, jämn, hård och slät yta som säkert kan bära garageportsöppnaren.
8. För ytterligare information om delarna som listas på följande sidor, se monteringsschemat i denna manual. Packa upp och separera alla delar på en ren arbetsyta.

Använd försiktighetsåtgärder

1. SITTA ELLER STÅ INTE PÅ DENNA FÖRENING.
2. Denna produkt är inte en leksak. Låt inte barn leka med eller i närheten av denna produkt.
3. Överskrid inte angivna viktkapacitet.
4. Använd endast som avsett.
5. Kontrollera före varje användning; använd inte om delar är lösa eller skadade.

Varning – För att minska risken för skador måste användaren läsa instruktionsmanualen noggrant.
Produkten uppfyller relevanta standarder och föreskrifter. Installationen av denna enhet måste uppfylla alla tillämpliga föreskrifter och den bör endast användas i välventilerade utrymmen. Läs användarmanualen innan du installerar och använder denna utrustning.
Denna apparat är inte avsedd att användas av personer (inklusive barn) med nedsatt fysisk, sensorisk eller mental förmåga, eller bristande erfarenhet och kunskap, såvida de inte har övervakats eller fått instruktioner om användningen av apparaten av en person som ansvarar för deras säkerhet.
Denna apparat får inte användas av barn. Förvara apparaten och dess sladd utom räckhåll för barn.
Denna apparat är avsedd att användas i hushållet och liknande tillämpningar såsom:
– personalkök i butiker, kontor och andra arbetsmiljöer;
– bondgårdar;
– av kunder på hotell, motell och andra bostadsmiljöer;
– bed and breakfast-liknande miljöer.
Förvara produkten ordentligt. Kontrollera om produkten är avvikande före användning. Om den är avvikande, sluta använda den.
Använd produkten enligt avsett ändamål. Varna för potentiella skador vid felaktig användning.


KORREKT AVFALLSHANTERING

Denna produkt omfattas av bestämmelserna i EU-direktiv 2012/19/EU. Symbolen som visar en överstruken soptunna indikerar att produkten kräver separat sophämtning inom Europeiska unionen. Detta gäller produkten och alla tillbehör som är märkta med denna symbol. Produkter som är märkta som sådana får inte kasseras med vanligt hushållsavfall, utan måste lämnas till en insamlingsplats för återvinning av elektriska och elektroniska apparater.

Vid användning av elektriska apparater bör grundläggande säkerhetsåtgärder alltid följas, inklusive: läs alla instruktioner före användning; se till att nätspänningen matchar produktens märkspänning; lämna inte apparaten utan uppsikt under användning.
Om nätsladden är skadad måste den bytas ut av tillverkaren, dess servicerepresentant eller liknande kvalificerad person för att undvika fara.
Använd inte denna utrustning i regn eller fuktiga miljöer för att förhindra elektriska stötar.
Denna apparat är inte avsedd att användas av barn. Förvara apparaten utom räckhåll för barn. Barn från 8 år och uppåt och personer med funktionsnedsättning får använda den under vuxens övervakning.
Dra ur nätsladden före rengöring eller underhåll. Tvätta inte apparaten direkt med vatten eller någon annan vätska.
Använd inte denna utrustning i brandfarliga eller explosiva miljöer.
Förpackningsmaterial (som plastpåsar) kan utgöra en kvävningsrisk för barn. Förvara förpackningen utom räckhåll för barn och kassera den i enlighet med lokala föreskrifter för avfallssortering.

SPARA DENNA HANDBOK

För att minska risken för allvarliga skador eller dödsfall, följ alla säkerhetsriktlinjer nedan:

1. Förberedelser före installation

- Läs och förstå noggrant alla installationsanvisningar innan du fortsätter.
- Denna öppnare är ENDAST avsedd för användning med korrekt balanserade garageportar. En obalanserad port kan orsaka allvarliga skador eller egendomsskador.
- Före installationen måste en kvalificerad servicetekniker inspektera och verifiera skicket på:
  - Kabelsystem
  - Fjädermontering
  - All relaterad hårdvara

2. Installationsspecifikationer

- Ta bort alla fästa rep från garageporten.
- Koppla ur eller avaktivera alla manuella dörrlås.

- För dörrar högre än 2,29 m krävs en förlängningssats för skenor.
- Rekommenderad monteringshöjd: ≥7 fot (2,13 m).
- Nödutlösningsanordningen måste uppfylla:
  - Monteringshöjd ≥1,83 m
  - Placerad för enkel åtkomst samtidigt som kontakt med fordon förhindras

3. Elsäkerhet

- Anslut inte till ström om inte det uttryckligen anges i instruktionerna.

4. Installation av väggbrytare

- Platskrav:
  - Måste ge fri sikt mot garageporten
  - Monteras minst 1,5 m över golvet för att förhindra att barn får tillgång
  - Placerad borta från alla rörliga delar av dörren
  - Måste åtföljas av den medföljande "varningsetiketten"

5. Säkerhetstestning

- Det automatiska backsystemet måste testas efter att installationen är klar:
  - Dörren måste omedelbart reverseras vid kontakt med ett 3,8 cm högt hinder. Ett standardblock på 2×4 kan användas för detta test.

6. Förbjudna operationer

- Försök inte utföra service eller justering av följande komponenter om du inte är en kvalificerad tekniker:
  - Garageportens strukturella komponenter
  - Stålkabelsystem
  - Fjäderaggregat
  - (Alla dessa komponenter är under extrem spänning och kan orsaka allvarliga skador)

7. Risk för förtäring av batteri

- Att svälja batteriet i fjärrkontrollen kan orsaka allvarliga skador.
- Förvara alltid fjärrkontrollen och batterierna utom räckhåll för barn.
- Om du misstänker att ett batteri har svalts eller förts in i någon del av

kroppen, sök omedelbart läkarvård.

1. Verifiera utrustning och verktyg

- Bekräfta att den medföljande modellen och alla komponenter är kompletta.
- Förbered alla nödvändiga installationsverktyg i förväg.

2. Säkerställ elsäkerheten

- Kontrollera att garagets elförsörjning uppfyller kraven.
- Bekräfta att strömbrytaren fungerar.
- Koppla bort strömmen till öppnaren innan något arbete påbörjas.

3. Kontroll av garageportens skick

- Testa garageportens funktion för att säkerställa att den fungerar korrekt (se sidan 4 för mer information).
- Ta bort onödiga dörrkomponenter (såsom kablar, kedjor, vinkeljärn etc.).
- Inaktivera alla andra enheter som inte kommer att användas efter installationen.

4. Nödåtkomståtgärder (för garage utan alternativ infart)

- En nödavstängningsanordning måste installeras för att möjliggöra åtkomst om öppnaren slutar fungera.
- Om en nödfrånkoppling är installerad: Testa frånkopplingsfunktionen för att säkerställa att den förblir funktionsduglig.
- Om ingen nödavstängning är installerad: Alla manuella dörrlås måste tas bort eller avaktiveras.

5. Råd om fästelement

- Skruvarna och fästelementen som ingår i detta paket är endast avsedda för standardmontering av öppnaren och dess komponenter.
- För montering av öppnaren, skenan eller tillbehören på väggar, tak, dörrkarmar eller andra ytor måste du tillhandahålla lämpliga skruvar, pluggar eller bultar som är lämpliga för din specifika installationsmiljö.
- Förborra alla monteringshål efter behov för dina material.

6. Krav för monteringsjustering

- Välj monteringsfästen och stödbalkar med lämplig längd/höjd för att säkerställa att den installerade öppnaren och skenan förblir i nivå med

garagetaket och golvet.

- Noggrann uppriktning är avgörande för smidig och tillförlitlig drift.

Innehållsförteckning

Tack för att du valde vår smarta garageportsöppnare. För att säkerställa att du kan använda produkten på ett säkert och bekvämt sätt, vänligen läs denna användarmanual noggrant före installation och användning. Manualen innehåller detaljerade installationsguider och bruksanvisningar som hjälper dig att fullt ut utnyttja alla produktfunktioner och njuta av den säkerhet och bekvämlighet som denna smarta enhet erbjuder.

Produktspecifikationerna kan komma att ändras utan föregående meddelande som en del av det kontinuerliga förbättringsarbetet.

Avsnitt / Kapitel	Sidnummer
Säkerhetsinstruktioner	2–6
Tekniska specifikationer	8
Testa din garageport	9
Produktöversikt	10
Vad finns i lådan	11
Verktyg som krävs för installation	12
Installationsschema	13
Skenmontering	14
Installera skenvagnen och rak dörrarm	15
Montering av motorenheten och skenan	16
Montera tak- och dörrfästena	17
Anslutning av skenan till topplocksfästet	18
Montering av motorenheten	19–22
Anslutning av den böjda och raka armen	23

Systeminstallation och justering	24
Öppnarinställningar	25–28
Systemunderhåll	29
Felsökning	30
Garantivillkor	31

Tekniska specifikationer

Parameter	**Värde**
Modellnummer	EIK I A600
Drag- och tryckkraft	600N
Motorspänning	24V DC
Spänning	220V, 60Hz
Hastighet	120 mm/s
Temperaturintervall	-20℃ ~ +45℃
Fjärrkontrollkod	433,92 MHz
Fjärrbatterispänning	12V, 27A
Kodningsformat	Rullande kod
Fjärravstånd (i öppet område)	50 miljoner
Tillämpa dörrarea	6 kvm
Max dörrvikt	60 kg
Fjäderbalanserad vikt	25 kg

Denna produkt är endast lämplig för garageportar med en höjd på upp till 2,1 m

Testa din garageport

Se till att garageporten är i säkert skick

- Se till att garageporten är helt stängd innan installationen påbörjas.
- Avaktivera alla dörrlås och ta bort vagnen (koppla bort den från eventuella befintliga dörröppnare).

Balanstest av garageporten

- Utför följande tester för att kontrollera att porten är korrekt balanserad och fungerar korrekt:

(a) Funktionstest

✓ Öppna och stäng garageporten manuellt för att kontrollera att den går smidigt och utan bindningar.

(b) Komponentinspektion

✓ Bekräfta att alla gångjärn är säkra

✓ Kontrollera att alla rullar är i gott skick

✓ Inspektera kablarna för tecken på slitage

✓ Kontrollera att fjädrarna inte visar någon utmattning eller brott

(c) Balanstest

✓ Lyft porten till halvvägs öppet läge och släpp den – en korrekt balanserad port bör sitta kvar.

Om problem upptäcks

- Om du observerar ojämn drift, skadade komponenter eller balansproblem:

✓ Avbryt installationen omedelbart.

✓ Kontakta en kvalificerad garageportstekniker för service.



Produktöversikt

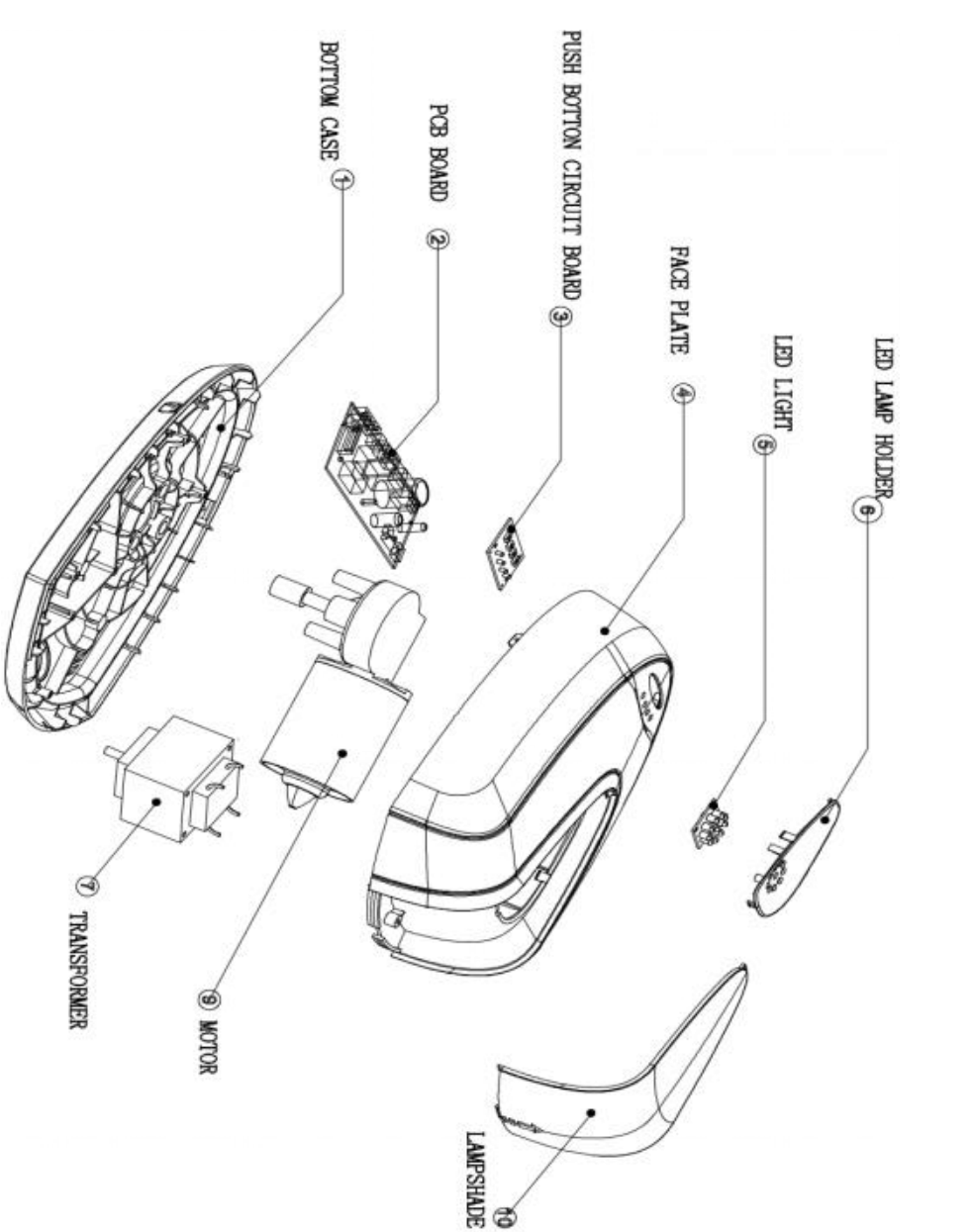

Vad finns i lådan

				
Garageports öppnare x1	M4x20 skruvar x3	Flerhålsvinkel stål	M6 Flänsmuttrar x 4	C-skenmontering x4
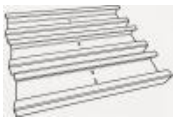				
C-skena Kontakt x3	Korta gaffelbultar x 2	R-klämmor x 3	5X25 Skruvar x 4	Lång gaffel Stift x1
		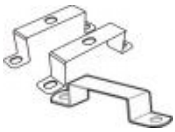		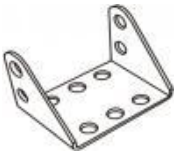
M6x25 Skruvar x 4	Dragsnöre x1	U-formad Klämmor x2+1	Motor Bussning x1	Fäste för topplock x1
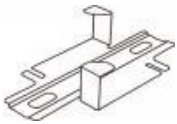	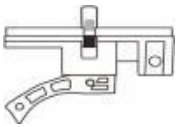	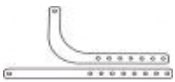		
C-skena Galge x1	C-skenvagn x1	Dörrarmarna (böjd och rak)	Fjärrkontroller x 2	Dörr Fäste x1
				
M 8 X 20 Skruvar +	Varningsetikett X1			

muttrar x 14				

Verktyg som krävs för installation

Verktyg som krävs för Installation (Verktyg medföljer ej)


Ladder
Level
Wire stripper
Plier
Tape measure
Socket wrench set
Screwdriver
Wrench
Power drill
Pencil
Hacksaw
Hammer

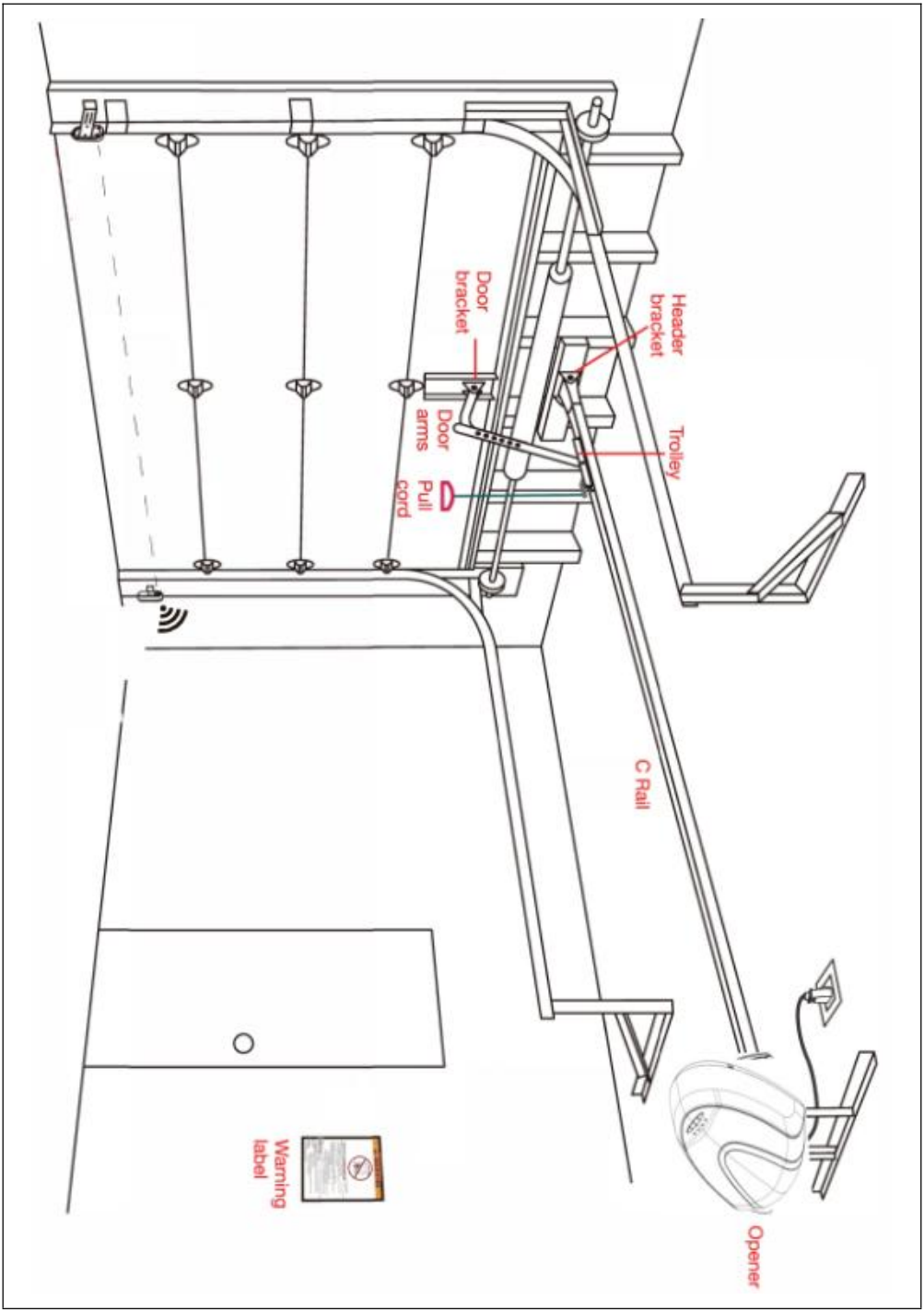
Door bracket
Header bracket
Door arms
Trolley
Pull cord
C Rail
Warning label
Opener

Skenmontering



C Rail assembly



C Rail connector



M4x20 Screws x 3

Insert the C-shaped rails into the rail connectors according to the diagram sequence and arrow direction, ensuring all three rail sections are securely joined together.

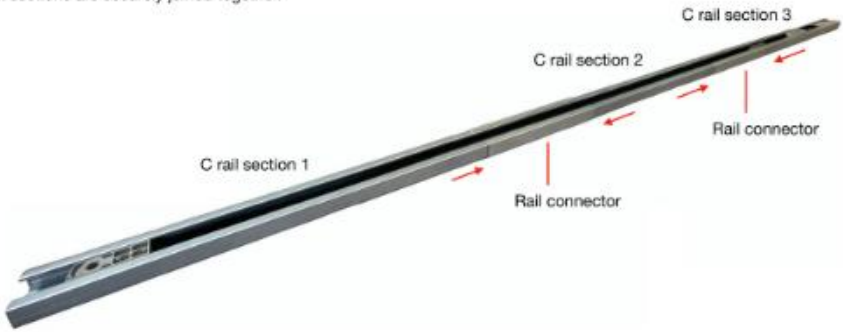

2. Align the drive belt bracket with the mounting holes on the end of the C-rail and secure it using three M4x20 self-tapping screws in the direction indicated by the arrows.

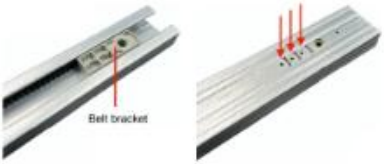

3. Fit a socket wrench onto the nut of the belt sprocket and rotate it in the direction of the arrow to adjust the belt tension. Continue until the belt sits approximately ¼ inch (6.4 mm) above the bottom of the rail.



⚠ Warning ⚠

To prevent pinch injuries, keep hands and fingers clear of the rail joints during assembly and wear protective gloves.

Montering av skenvagn och rak dörrarm



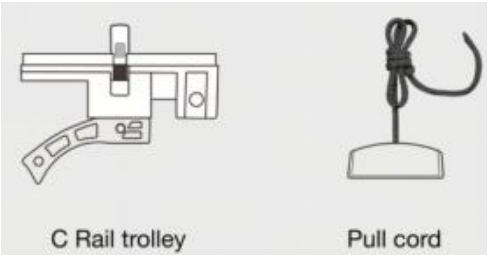

1. Thread the pull cord through the small hole in the rail trolley and tie a secure knot at the end of the cord.



2. As shown in the diagram, align the rail trolley with the belt trolley and securely fasten them using four M6x25 screws, tightening in the direction indicated by the arrows.



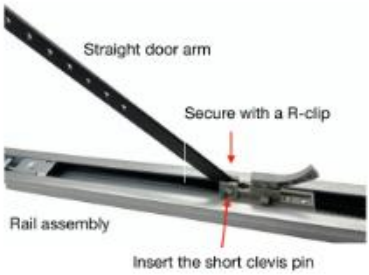

3. Insert the straight door arm into the corresponding socket on the rail trolley. Secure it using the short clevis pin and R-clip.

Montering av motorenheten och skenan

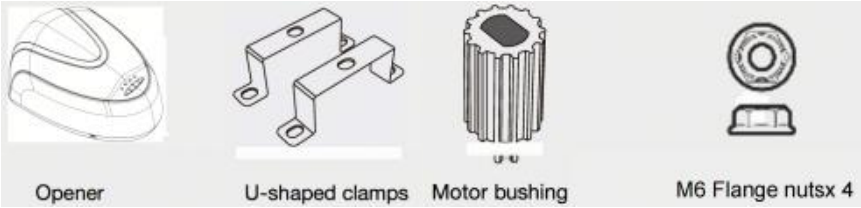

Använd fyra M6-flänsmuttrar och en U-klämma för att fästa C-skenan på öppnarens bottenplatta i den riktning som pilarna anger.

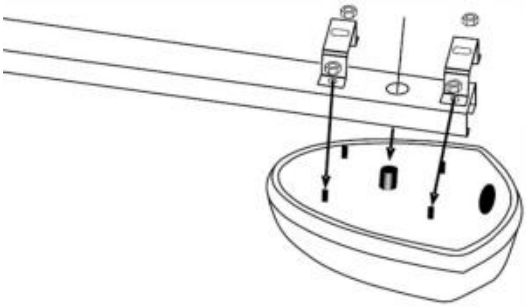

Fix the rail to the opener

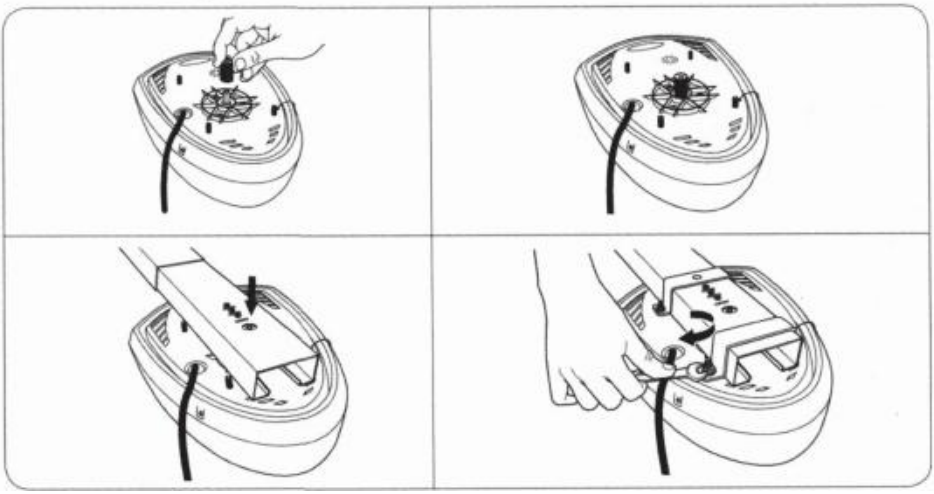

Montera tak- och dörrfästena

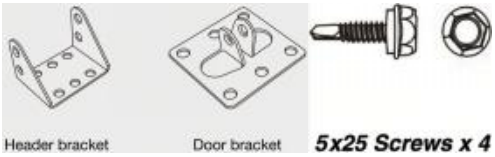

1. With the garage door closed, install the door bracket along the vertical centerline, 0.4~0.8 in (1-2 cm) down from the top edge of the door. Secure it using 6 screws, following the direction indicated by the arrows. If the door lacks sufficient strength, a reinforcement plate must be installed.

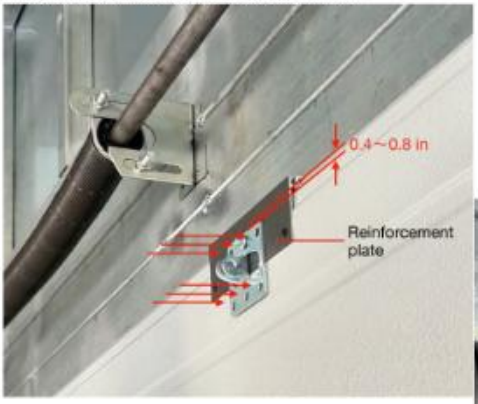

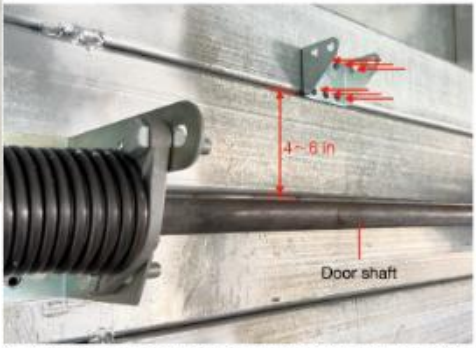

2. Along the door's centerline, install the header bracket 4~6 in (10-15 cm) above the door shaft. Secure it to the wall using 6 screws, tightening in the direction indicated by the arrows.

Notera

Beroende på den specifika konstruktionen av din garageport och väggmaterial måste du använda lämpliga monteringsskruvar för dessa material och förborra hål på de angivna platserna.

⚠ Varning ⚠

Montera inte på gips. För optimal säkerhet och prestanda måste alla komponenter vara ordentligt förankrade i bärande delar (träreglar eller betong).

Anslutning av skenan och topplocksfästet

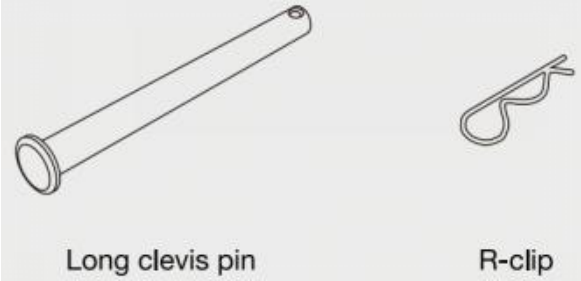

1. Place the pre-assembled rail and opener unit with the motor end facing upward on a clean, soft surface. Align the belt sprocket at the opposite end with the mounting holes on the header bracket as shown in the diagram.



2. Insert the long clevis pin through the aligned holes in the direction indicated by the arrow.

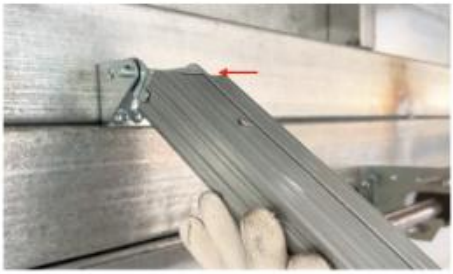

3. Insert the R-clip into the locking hole of the long clevis pin in the direction indicated by the arrow to complete the connection.



Montering av motorenheten

Placera garageportsöppnaren

VARNING : För att förhindra skador på garageporten, med hjälp av en annan person

Steg 1

Fäst U-fästet på skenan, anslut det med kort vinkeljärn med skruvar.

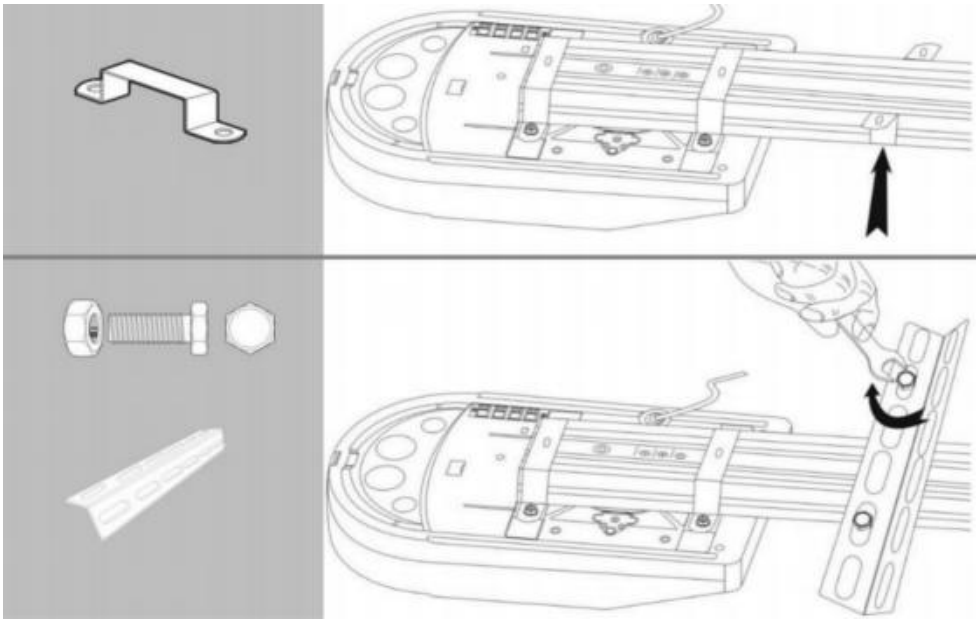

Steg 2

Placera skenan horisontellt och mät avståndet där mellan motorn och taket. Se till att garageportsöppnaren är i linje med takfästet. Mät avståndet från varje sida av garageportsöppnaren till taket. Kapa två långa vinkeljärn på motsvarande sätt och anslut med två korta vinkeljärn med samma skruvar.

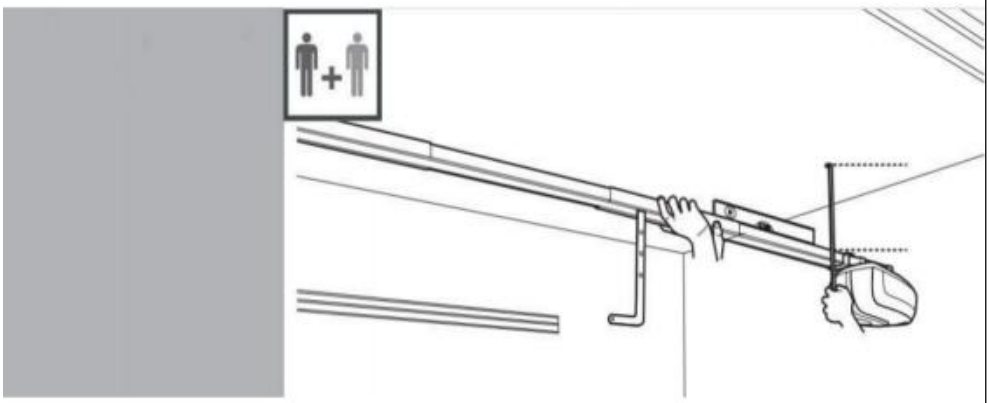



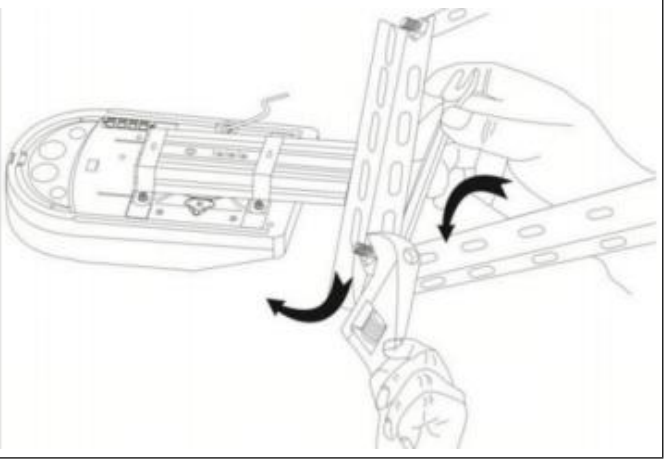

Steg 3

Fäst skenan i taket med skruvar (medföljer ej) med hjälp av en annan person.

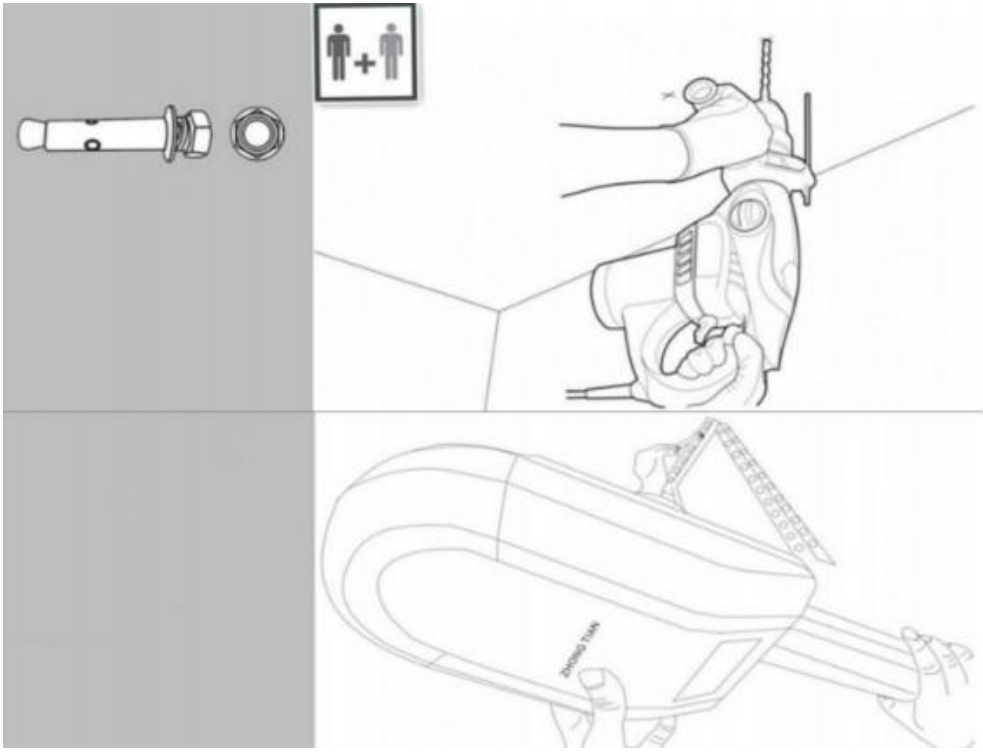

Montering av motorenheten

När du placerar skenan horisontellt, och operatören fastnar i taket, använd elementet (31).

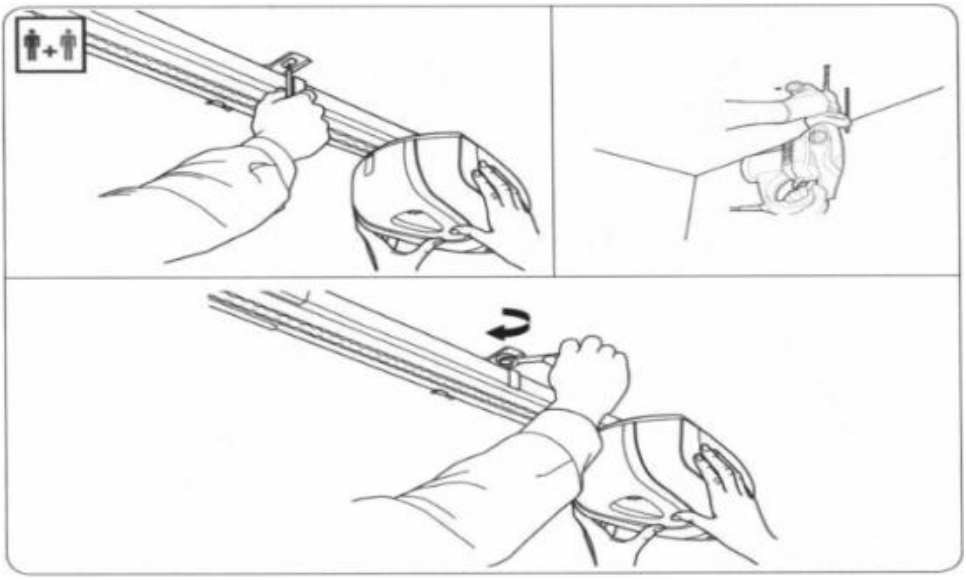

Placera dörrfästet ovanpå garageporten, centrerat på väggfästet.
Om dörrens ovansida inte är tillräckligt styv, förstärk den.
Fäst fästets dörr. Använd skruvar som är lämpliga för materialet.

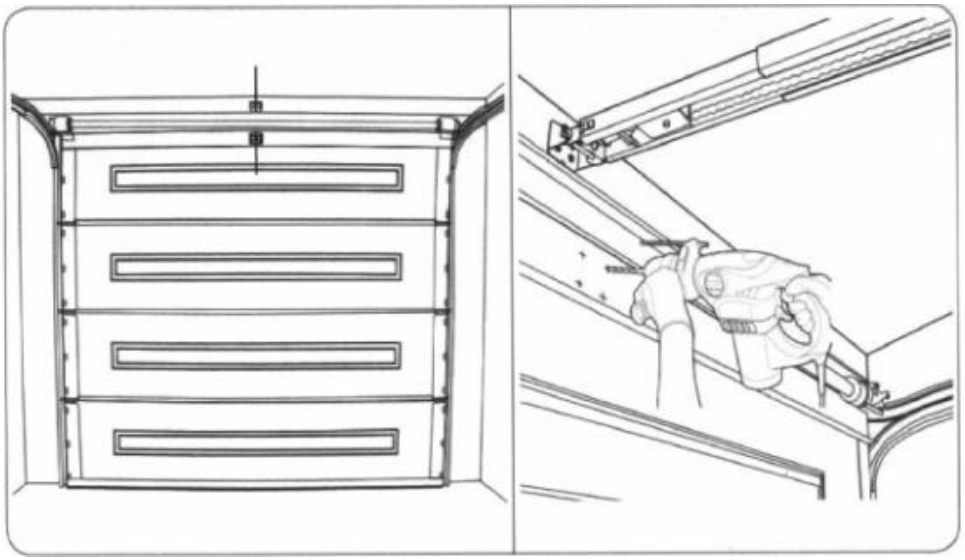

Anslutning av den böjda och raka armen



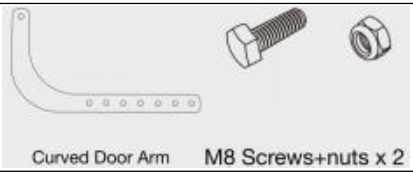

1. Insert the curved door arm into the door bracket, align the mounting holes, and insert the short clevis pin in the direction indicated by the arrow.(Pay attention to the direction)



2. Insert the R-clip into the short clevis pin in the direction indicated by the arrow to lock it in place.



3. Align the screw holes of the curved and straight door arms. Select the two holes that are farthest apart. Secure them using M8 screws and matching nuts, then tighten securely.



Systeminstallation och justering

Disengaging the system.

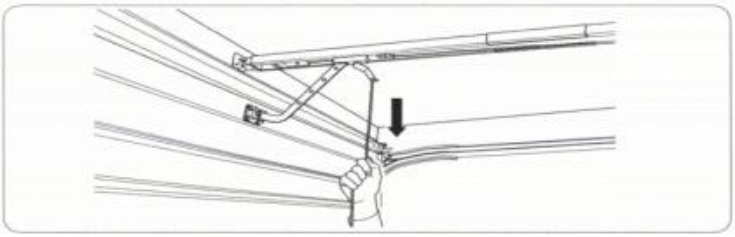

Manually check that the door opens and closes completely and correctly. Bring the door in the engaged position.

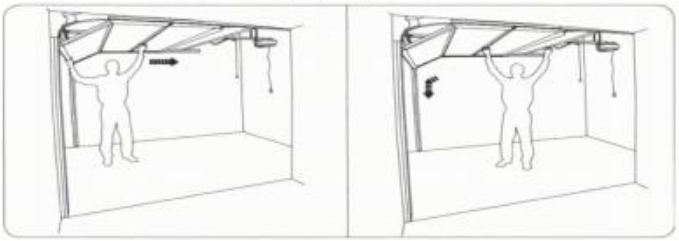

. Garage Door Safety Reversal Test

The safety reversal test must be performed after installation and following any adjustment. Place a 1-½ inch (3.8 cm) high object (e.g., a 2×4 block) under the door. Activate the door to close. Upon contacting the obstruction, the door must immediately reverse and return to the fully open position.

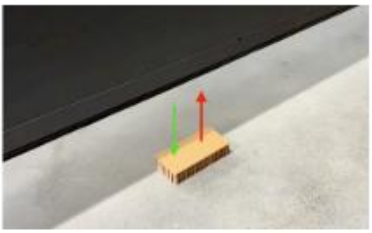

. Apply Warning Label

Affix the provided warning label near the wall switch to complete the system installation and setup. (Wall switch is optional)



Öppnarinställningar

⚠ **VIKTIGT:** Innan du programmerar dörren, koppla ur löpvagnen och kör dörren manuellt upp och ner för att säkerställa att den löper smidigt och är korrekt balanserad.
Justera inte kraften för att kompensera för en felaktigt balanserad, kärvande eller fastklämd dörr.
Öka inte kraften utöver den minsta kraft som krävs för att stänga dörren. För mycket kraft kommer att orsaka felaktig funktion av säkerhetsåterföringsmekanismen.

Justeringar av körgränser

Rörelsegränserna reglerar de punkter där porten stannar vid UPP- eller NERKÖRNING. Se till att löpvagnen är inkopplad innan du fortsätter och att porten är i stängt läge.

- Slå på strömmen
- Håll ner "P"-knappen i 3 sekunder för att starta programmeringen.
- "+"-lysdioden börjar blinka snabbt
- Släpp "P"-knappen
- "+"-lysdioden blinkar långsammare, vilket indikerar att öppningsläget kan ställas in
- Håll nere knappen "+" tills dörren har nått önskat öppningsläge
- Dörren rör sig bara när knappen hålls nedtryckt
- Finjusteringar kan göras vid denna tidpunkt med hjälp av knapparna "+" och "-"
- När dörren är i önskat öppet läge, tryck på "P"-knappen för att spara
- "+"-lysdioden blinkar kort
- "-" LED-lampan börjar blinka, vilket indikerar att stängningsläget nu kan ställas in
- Håll ner knappen "-" tills dörren har nått önskat stängt läge.
- Dörren rör sig bara när knappen hålls nedtryckt
- Finjusteringar kan göras vid denna tidpunkt med hjälp av knapparna "-" och

"+"

- När dörren är i önskat stängt läge, tryck på "P"-knappen för att spara
- "-"-lampan blinkar kort

Vid denna tidpunkt kommer dörren att köra en komplett cykel, öppna och stänga dörren automatiskt. Detta ställer in öppnarens kraft och indikerar att gränserna har sparats. Lysdioden "P" lyser konstant vilket indikerar att programmeringsläget har avslutats och öppnaren nu är i normalt driftläge.

Programmering av kraftinställning

VARNING: Kraftinställningar ställs in automatiskt under programmeringsfasen, efter justering av gränsläge på sidan 6.
För mycket kraft kommer att orsaka felaktig funktion av säkerhetsreverseringsmekanismen och kan orsaka allvarliga skador. Ju högre kraften är inställd, desto mindre känslig är det för att upptäcka ett hinder. Kraftinställningar bör endast justeras av en lämplig kvalificerad tekniker vid behov.

- Håll ner "P"-knappen i 6 sekunder
- "+"-lysdioden blinkar initialt
- "+"-lysdioden lyser sedan med fast sken
- Släpp "P"-knappen
- Dörröppningskraften kan nu justeras
- "-"-knappen minskar kraften och "+"-knappen ökar kraften
- Tryck kort på knappen "-" tills lysdioden blinkar en gång
- Varje gång knappen trycks in blinkar "+"-lysdioden för att ställa in kraften
- Tryck på "P"-knappen för att bekräfta önskad inställning i öppningsriktningen
- "-"-lampan lyser med fast sken
- Dörrens stängningskraft kan nu justeras
- Tryck kort på knappen "-" tills lysdioden blinkar en gång
- Varje gång knappen trycks in blinkar "-"-lysdioden för att ställa in kraften
- Tryck på "P"-knappen för att bekräfta önskad inställning i stängningsriktningen
- "P"-lysdioden lyser konstant, vilket indikerar att programmeringsläget har avslutats och att öppnaren är i normalt driftläge.

ÖPPNINGSKRAFT ÄR NU INSTÄLLD

Säkerhetsreverseringssystemet måste nu testas genom att placera ett 50 mm högt föremål på golvet och säkerställa att dörren reverseras vid kontakt. Justera kraften igen om det behövs.

Kodning av fjärrkontroller

Fjärrkontrollen som medföljer din öppnare är förprogrammerad från fabriken.

Obs: Maximalt 6 koder kan läras in av öppnaren. Om du försöker koda fler än 6 fjärrkontroller kommer den första koden att raderas.

1. Ytterligare fjärrkontroller kan kodas enligt följande:

- Håll nere "S"-knappen för att spara fjärrkontroller i 2 sekunder
- "S"-lysdioden lyser
- Släpp "S"-knappen
- Tryck på önskad fjärrkontrollknapp som ska programmeras
- "S"-lysdioden blinkar kort
- Tryck på samma fjärrkontrollknapp igen
- "S"-lysdioden blinkar 3 gånger
- Tryck på samma fjärrkontrollknapp en tredje gång
- Dörren börjar röra sig
- Fjärrkontrollsknappen är sparad

Upprepa ovanstående procedur för alla ytterligare handenheter.

2. Radera fjärrkontroller:

- Håll nere "S"-knappen för att spara fjärrkontroller i 6 sekunder
- "S"-lysdioden lyser kort
- "S"-lysdioden släcks
- Släpp "S"-knappen
- Alla lagrade koder har raderats

Följ procedur 1 ovan för att koda nya fjärrkontroller.

⚠ VIKTIGT SÄKERHETSMEDDELANDE

Efter programmering av öppnaren, utför alltid en säkerhetskontroll för att testa säkerhetsreverseringssystemet. Aktivera öppnaren endast när porten är helt synlig och fri från hinder. Ingen får gå in i eller lämna garaget medan porten är i rörelse.

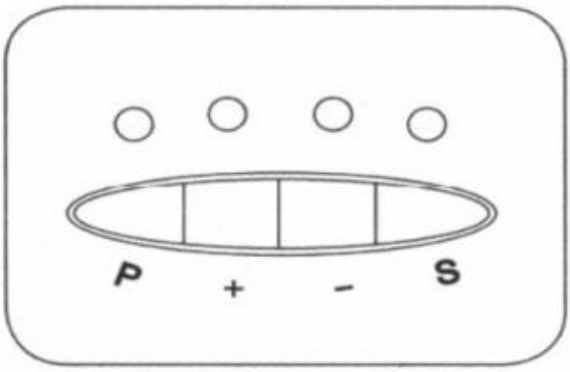

Referens för kontrollpanelen

Tryckknappar	LED-indikatorlampor
"P"-knapp (programmering) • Startar programmeringslägen och sparar inställningarna	**"P"-lysdiod** • Ger visuell feedback under programmering • Visar att enheten är påslagen • Visar att enheten är i driftläge
"+"-knapp (upp/öppna) • Öppnar dörren • Ökar inställningarna i programmeringsläget	**"+" LED** • Ger programmeringsfeedback specifikt för öppning
"-"-knapp (Ned/Stäng) • Stänger dörren • Minskar inställningarna i programmeringsläge	**"-" LED** • Ger programmeringsfeedback specifikt för stängning
"S"-knapp (Spara) • Sparar fjärrsändarna i minnet • Tar bort fjärrsändare från minnet	**"S"-lysdiod** • Ger feedback när fjärrkontroller sparas och raderas

Systemunderhåll

Månatlig:

- Dörrbalanstest - Se sidan [4].

Årligen:

- Kontrollera fjäder- och drivremsspänningen. Justera vid behov - Se sidan [6].
- Säsongsjusteringar: Dörrrörelsegränser och kraftinställningar kan behöva justeras på grund av temperaturförändringar. Justera vid behov.
  - **Viktigt: Utför säkerhetsåterföringstestet efter ALL justering.**
- Smörj dörrrullar, lager och gångjärn.
  - Obs: Öppnaren och skenan är permanent smorda. Smörj inte eller applicera fett på öppnaren, skenan eller vagnen.
- Rengör öppnaren och relaterade komponenter efter behov.

⚠ Varning ⚠

Innan du utför någon rengöring måste du koppla bort strömmen till öppnaren och dra ur reservbatteriet (om sådant finns). Se till att strömmen är avstängd under hela rengöringsprocessen.

No.	Symptom/Phenomenon	Possible Cause	Diagnostic Steps	Solution	Required Parts/Tools	Notes
1	Opener inoperative. No display on control panel.	Power Supply Issue: - No power to outlet. - Power cord unplugged. - Tripped circuit breaker or blown fuse.	1. Check if the unit is plugged in. 2. Verify the wall outlet is functional (test with another device). 3. Check the home's electrical panel for a tripped breaker or blown fuse.	1. Plug in the power cord. 2. Reset the circuit breaker/replace fuse.	- Multimeter - Replacement fuses - Basic hand tools	WARNING: Risk of electric shock.
2	Opener unresponsive to wireless commands.	1. Wireless Device Not Paired/Lost Binding: - New device not learned. - Opener memory cleared. 2. Low Battery: - Weak battery in transmitting device. 3. Signal Interference: - Other strong RF sources nearby. 4. Opener Receiver Issue: - Antenna wire disconnected/ damaged. - Internal receiver fault.	1. Check if other wireless devices operate the opener. 2. Replace battery in the non-working device. 3. Try operating from closer range. 4. Reprogram the wireless device to the opener. 5. Check if opener's antenna wire is tucked away.	1. Reprogram the wireless device. 2. Install fresh batteries. 3. Contact qualified technician for receiver diagnosis.	- Fresh batteries - Ladder (if needed for reprogramming) - Multimeter (for technician)	NOTE: The opener's antenna is the loose wire hanging from the motor unit. Ensure it is not tucked away.
3	Door stops prematurely during operation.	1. Travel Limits Incorrectly Set: - Open/close limits set too short. 2. Force Settings Too Low: - Insufficient power to complete cycle. 3. Binding or Obstruction: - Track alignment issue. - Roller binding. - Weather seal friction. 4. Weak/Damaged Spring: - Spring cannot counterbalance door weight.	1. Observe where door stops. Check for physical obstructions. 2. Manually operate door to check for binding. 3. Check force and travel limit settings. 4. Listen for motor strain before it stops.	1. Adjust travel limits (see page [22]). 2. Increase force settings slightly (see page [23]). 3. Lubricate rollers and hinges. 4. Clear any obstructions. 5. Contact qualified technician for spring or track issues.	- Step ladder - Garage door lubricant - Basic hand tools	WARNING: Do not attempt to adjust or repair springs yourself. Torsion springs are under extreme tension and can cause severe injury or death if mishandled.
4	Door refuses to close or reverses without contacting an obstacle.	1. Obstructed Safety Sensors: - Misaligned sensor beams. - Dirty lenses. - Obstruction in beam path. 2. Force Setting Too Low: - Closing force insufficient to overcome seal resistance. 3. Travel Limit Issue: - Close limit set before door fully seals. 4. Binding/High Friction: - Excessive friction on tracks or weather seal.	1. Clean sensor lenses and ensure perfect alignment. 2. Check for objects/ condensation blocking beam. 3. Observe if door hesitates or strains before reversing.	1. Realign and clean safety sensors. 2. Slightly increase closing force setting. 3. Adjust close travel limit downward. 4. Lubricate rollers, hinges, and apply silicone spray to weather seal.	- Soft cloth - Level - Garage door lubricant - Silicone spray	SAFETY FIRST: Never disable or bypass the safety sensors. This creates a serious entrapment hazard.

Garantivillkor

The manufacturer hereby warrants to the original purchaser that this product is free from defects in materials and workmanship under the following terms:

1. Warranty Period

- 2 -**Year** *warranty on Hardware, including Rail, Chain or Belt, internal motor, and transformer.*
- 1-**year** *warranty on electronic parts, including opener main control board, remote controls, and external wireless accessories from the original date of purchase.*

2. Service Process

•If the product must be returned to the manufacturer for service, the purchaser is responsible for all shipping costs both ways.
If any issues arise during the warranty period, the necessary replacement parts will be provided free of charge and delivered with the next shipment.

•A valid proof of purchase is required for all warranty service.

3. Product Changes

•The manufacturer reserves the right to make changes to current and future products without obligation to modify previously manufactured units.

4. Warranty Validation

•This warranty is valid only if the product has been installed according to the manufacturer's official installation instructions.

5. Limitations

This warranty does not cover defects, damage, or failures resulting from:

•Lack of or improper preventive maintenance or adjustment.
•Continued use after a known defect is apparent.
•Unauthorized modification, alteration, or repair.
•Acts of God, force majeure, or external causes such as power surges.

6. Non-Covered Items

•Consumable parts (e.g., batteries, fuses).
•Sensitivity adjustment services.

7. Voiding Conditions

This warranty is void if the product is damaged due to:

•Water damage, moisture, or condensation.
•Electrical power faults or surges.
•Natural disasters or acts of God.
•Service or modification by unauthorized personnel.
•Radio frequency interference.
•Failure to perform required maintenance.

