VEVOR

Affordable. Reliable. Home Improvement.

RV POWER CONVERTER

MODEL:SBC-35A / SBC-45A / SBC-55A / SBC-65A / SBC-80A / SBC-100A / SBC-125A

VEVOR

Affordable. Reliable. Home Improvement.

RV POWER CONVERTER

SBC-35A
SBC-45A
SBC-55A

SBC-65A
SBC-80A
SBC-100A
SBC-125A

This is the original instruction, please read all manual instructions carefully before operating. VEVOR reserves a clear interpretation of our user manual. The appearance of the product shall be subject to the product you received. Please forgive us that we won't inform you again if there are any technology or software updates on our product.

	Warning-To reduce the risk of injury, user must read instructions manual carefully.
	This device complies with Part 15 of the FCC Rules. Operation is subject to the following two conditions:(1)This device may not cause harmful interference, and (2)this device must accept any interference received, including interference that may cause undesired operation.

SAFETY WARNINGS

FOR YOUR SAFETY, READ ALL INSTRUCTIONS BEFORE INSTALLATION AND OPERATION.

- **INSTALLER:PROVIDE THESE INSTRUCTIONS TO THE END USER OR CONSUME.**
- **CONSUMER:KEEP THESE INSTRUCTIONS FOR FUTURE REFERENCE.**
- **NOTICE:PRODUCTS ARE NOT TO BE USED NOR ARE WARRANTED IN AEROSPACE, MEDICAL OR LIFE SAFETY APPLICATIONS.**

WARNING – AVOID PERSONAL INJURY OR PRODUCT DAMAGE.

- **120 VAC IS PRESENT. THIS CONVERTER/CHARGER IS DESIGNED TO CONVERT 120 VAC TO 12 VDC. IT ALSO PROVIDES LOW VOLTAGE POWER FOR CHARGING ON-BOARD 12 VDC BATTERIES. THE CONVERTER/CHARGER IS A “SWITCH MODE”TYPE AND IS DESIGNED TO BE MAINTENANCE-FREE WITH NO USER SERVICEABLE COMPONENTS. THE CONVERTER/CHARGER POWER OUTPUT IS “CURRENT LIMITING”BY DESIGN.**

- **NEVER STORE ELECTRICAL DEVICES IN COMPARTMENTS WHERE FLAMMABLE LIQUIDS (SUCH AS GASOLINE) EXIST. DO NOT MOUNT/INSTALL UNIT IN COMPARTMENTS DESIGNED FOR STORAGE OF BATTERIES OF FLAMMABLE LIQUIDS.**

INSTALLATION INSTRUCTIONS

The AC-DC converter/charger has three modes: acid battery and lithium battery charging and fixed output.

1. Disconnect the battery POS (+) wire at the battery end before connecting this Converter/Charger to any vehicle/device wiring
2. The installation location can be located on any internal (unaffected by direct weather) surface. The selected location must be accessible after the following hours Installation. When installed inside a cabinet, the cabinet must be large enough to dissipate hot air. Make sure there is at least 1 inch (1 inch) of free air space at each end of the unit so that cooling air can pass through the device normally. Avoid contaminants such as peripheral dirt, metal particles, or moisture.
3. Flanges with holes are provided for ease of mounting using standard fasteners. Confirm that the surface that the converter is mounted to is solid and will hold the weight (6 lbs) during vehicle operation.
4. 120 VAC receptacle needs to be located within 36 inches of the Converter/Charger to supply power. Electrical consideration should also be given to mounting near the locations of the batteries and the 12-volt DC distribution panel.
5. Be sure to tighten all connections securely. A loose connection can quickly cause terminals and wires to overheat. Review unit labels for recommended terminal torque values.
6. The fan won't run all the time. The fan is temperature-controlled and operates only when needed.
7. Once plugged in, never leave the device unattended.
8. All Products must be installed by a certified electrician.

WARNING :Avoid Possible Injury or Death.

- 120 VAC Connection: First confirm that the 120 VAC power source AC circuit breaker(s) are in the off position. DO NOT turn-on AC circuit breakers until installation is complete.
- Using an 8 AWG minimum size copper wire, attach from the vehicle/device chassis to the Converter/Charger Bonding Lug. Using the attached power cord on the Converter/Charger, connect firmly to the 120 V AC receptacle.
- 12 VDC Wiring-It is important to use the correct wire gauge. Use a minimum of 8 AWG size copper wire.

(1)The terminal marked + or POS is for the RV 12VDC positive connection.
(2)The terminal marked - or NEG is for the RV12VDC negative connection.
(3)The12VDC output wiring does not require over-current protection because the Converter/ Charger limits current output. However, all electrical connections need to comply with the appropriate NEC code.

9.Lead-acid battery mode:

Turn the switch A to lead-acid mode, it will charge the battery with 3-stage mode(Figure 1).

(1)A fast charge with full current to bring a good drained battery back up to full voltage 14.6V rapidly ("Bulk"). The LED is red colour.

(2)A standard charge to bring the battery up to a full charge at a safe rate to rate to prolong the life of the battery in the vehicle/device ("Normal").The charging current will be reduced constantly when the battery voltage approaching 13.6V. The LED is red colour.

(3)A trickle charge to keep the battery being charged slowly in the last step ("Float"), with 13.2V voltage. The charger automatically changes modes to accommodate changes in conditions. The chart below is for refere nce only, voltages may vary. LED becomes green colour.

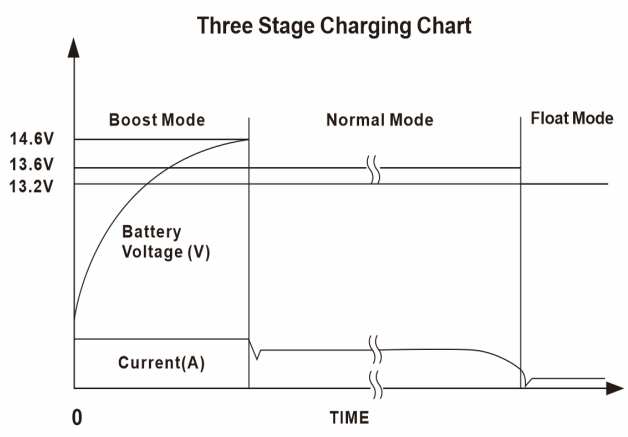

Figure 1

10.Lithium battery 2-stage charging mode:

This mode provides an automatic charging system in two steps. (Figure 2)

(1)A fast charge with full current to bring a good drained battery back up to full voltage 14.6V rapidly ("Bulk"). The LED is red colour.

(2)A standard charge to bring the battery up to a full charge at a safe rate to prolong the life of the battery in the vehicle/device ("Normal"). The charging current will be reduced constantly when the battery voltage approaching 14.6V, when the voltage reaches 14.6V, the charging will be stopped and the LED turns green colour.

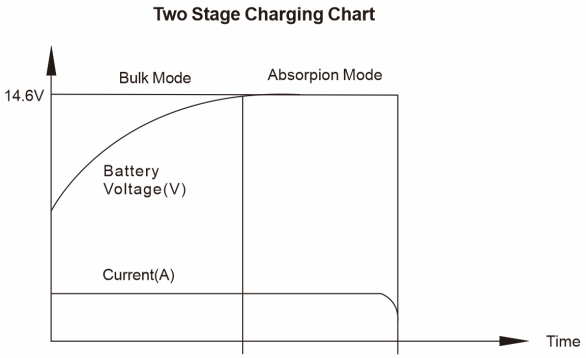

Figure 2

11.Fixed voltage mode:

(1)This mode can be used to directly run 12 Volt equipment or used to maintain the battery at certain voltage.

(2)Once the device is turned off, move switch A to middle position "Fixed Voltage" position and plug the device into a 120V power supply. Turn the B switch to the demanded output voltage, there is three voltages 13V-14.6V-16.5V which can be selected.

Note: The swich B is used to select the fixed outout voltage, so it is only available when you choose switch A to fixed voltage mode. Switch B is not adjustable when you select swich A to Lead acid mode or Lithium Mode.

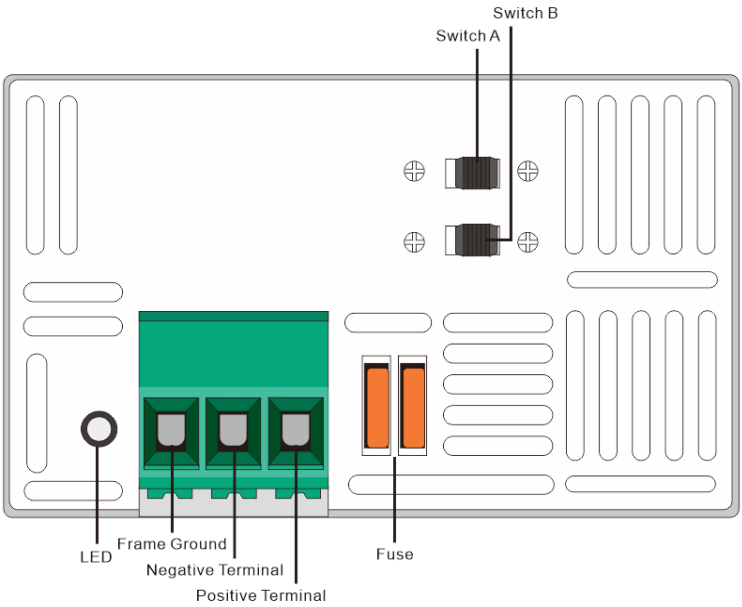

SBC-35A / SBC-45A / SBC-55A

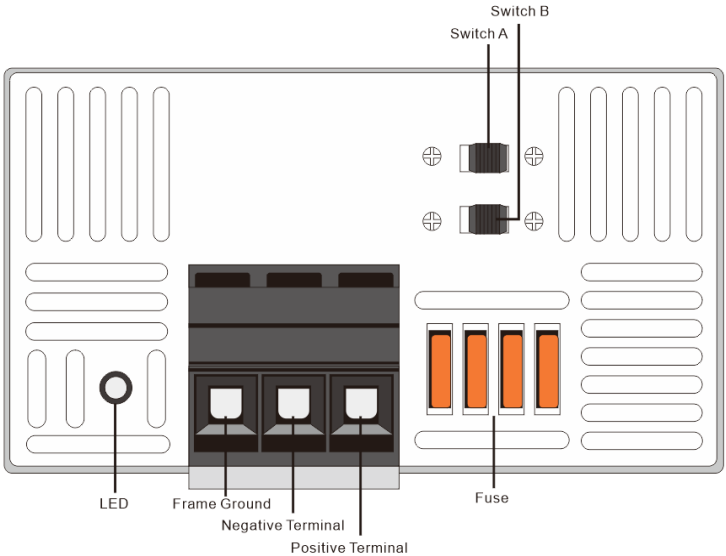

SBC-65A/ SBC-80A / SBC-100A / SBC-125A

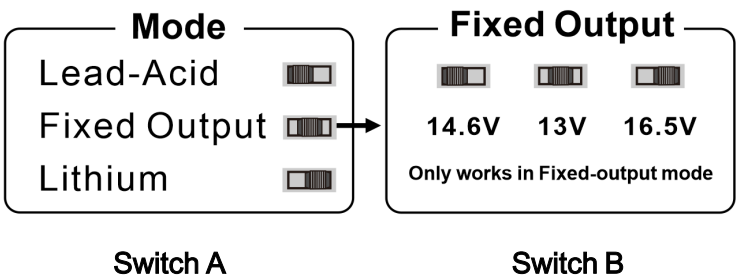

Figure 3

***Switch A** : Switch A is a three-segment selector switch that selects Acid battery Mode/Fixed Output Mode/Lithium Mode from left to right.

***Switch B** : Switch B is use to adjust the fixed output voltage value between 13V, 14.6V and 16.5V, when Switch A selects Fix-Output mode. (Switch B is not adjustable in lead acid mode/lithium mode).

***LED turns red**: Battery charging / runs loads in Fix-voltage mode
***LED turns green**: Battery fully charged / no load in Fix-voltage mode

NOTE: Before removing and replacing the Converter/charger, perform the following checks:

- Disconnect the AC power from the vehicle/device.
- Disconnect the wiring from the positive + output connection line of the converter.
- Re-connect the AC power to energize the Converter.
- Using a voltmeter, measure the voltage at the Converter - and + Output Terminals:
- If the voltage reading is between 13VDC and 14VDC (usually 13.6 VDC), the unit is normal. Otherwise, follow the general fault cause and troubleshooting table.

GENERAL PROBLEM TROUBLESHOOTING

Fault phenomenon	General solutions
No DC output	120 VAC not connected with input plug or the input AC circuit breaker is in the off position.
	The reversed battery fuse blows. (Battery polarity reversed)
	If the load is overloaded or short-circuited, remove all loads and then restart the power supply.
Converter keeps power on & off	Fan air flow is inadequate or blocked. (1” minimum free air space at each end required).
The DC fuse blows	The battery is reversed polarity
12 VDC output is too low	Defective battery, possible bad cells
LED light is not on	The battery is fully charged
	The battery voltage is higher than the charger maximum output voltage

Note: If the converter still does not work properly after checking according to the above methods, please contact the dealer to solve the problem, and do not disassemble the converter for repair without authorization.

Mains	Items	Specification						
	Models							
DC Output	Output Current	Max. 35A	Max. 45A	Max. 55A	Max. 65A	Max. 80A	Max. 100A	Max. 125A
	Charging Voltage	14.6Vdc						
	Chargin Way	3 steps for lead acid mode / 2 steps for lithium mode						
	Fix Output Voltage	13V/14.6V/16.5Vdc adjustable						
	Max DC Output Power							
AC Input	Rated Input Voltage	120Vac						
	Input Voltage Range	90-120Vac						
	Input Frequency	60Hz (47Hz-63Hz)						
Environ ment	Working Temperature & Humidity	-10～60℃;20%-90%RH						
	Storage Temperature & Humidity	-20-+85℃;10%～95%RH						
Cooling	Fan Cooling	Cooling fan starts when temperature≥45℃, system stops working when temperature＞95℃(±10%)						
LED	Red Colour	Battery charging / runs loads in Fix-voltage mode						
	Green Colour	Battery fully charged / no load in Fix-voltage mode						

CARE INSTRUCTIONS

SBC-35A / SBC-45A / SBC-55A

1. instruction manual *1

2. Automotive fuse *2

SBC-65A / SBC-80A / SBC-100A / SBC-125A:

1. instruction manual *1

2. Automotive fuse *4

Sanven Technology Ltd.
Address: Suite 250, 9166 Anaheim Place,
Rancho Cucamonga, CA 91730

VEVOR

Affordable. Reliable. Home Improvement.

CONVERTISSEUR DE PUISSANCE POUR VR

MODÈLE : SBC-35A / SBC-45A / SBC-55A / SBC-65A / SBC-80A / SBC-100A / SBC-125A

VEVOR

Affordable. Reliable. Home Improvement.

PUISSANCE POUR VR

CONVERTISSEUR

SBC-35A
SBC-45A
SBC-55A

SBC-65A
SBC-80A
SBC-100A
SBC-125A

Ceci est le mode d'emploi d'origine. Veuillez lire attentivement l'intégralité du manuel avant utilisation. VEVOR se réserve le droit d'interpréter clairement ce manuel d'utilisation. L'apparence du produit dépend du produit que vous avez reçu. Veuillez nous excuser pour les éventuelles mises à jour technologiques ou logicielles.

	Avertissement - Pour réduire le risque de blessure, l'utilisateur doit lire attentivement le manuel d'instructions.
	Cet appareil est conforme à la partie 15 de la réglementation FCC. Son utilisation est soumise aux deux conditions suivantes : (1) Cet appareil ne doit pas provoquer d'interférences nuisibles ; (2) Il doit accepter toute interférence reçue, y compris celles susceptibles de provoquer un fonctionnement indésirable.

AVERTISSEMENTS DE SÉCURITÉ

POUR VOTRE SÉCURITÉ, LISEZ TOUTES LES INSTRUCTIONS AVANT L'INSTALLATION ET L'UTILISATION.

INSTALLATEUR : FOURNIR CES INSTRUCTIONS À L'UTILISATEUR FINAL OU CONSOMMER.

CONSOMMATEUR : CONSERVEZ CES INSTRUCTIONS POUR RÉFÉRENCE ULTÉRIEURE.

AVIS : LES PRODUITS NE DOIVENT PAS ÊTRE UTILISÉS NI GARANTIS APPLICATIONS AÉROSPATIALES, MÉDICALES OU DE SÉCURITÉ DES PERSONNES.

AVERTISSEMENT – ÉVITEZ LES BLESSURES CORPORELLES OU LES DOMMAGES AU PRODUIT.

120 VCA. CE CONVERTISSEUR/CHARGEUR EST CONÇU POUR CONVERTISSEUR DE 120 VCA EN 12 VCC. IL FOURNIT ÉGALEMENT UNE BASSE TENSION. ALIMENTATION POUR LA CHARGE DES BATTERIES 12 VCC EMBARQUÉES. LE CONVERTISSEUR/CHARGEUR EST DE TYPE « MODE DE COMMUTATION » ET EST CONÇU NE REQUIERT AUCUN ENTRETIEN ET NE PEUT ÊTRE RÉPARÉ PAR L'UTILISATEUR COMPOSANTS. LA PUISSANCE DE SORTIE DU CONVERTISSEUR/CHARGEUR EST « LIMITATION DE COURANT » PAR CONCEPTION.

NE JAMAIS STOCKER D'APPAREILS ÉLECTRIQUES DANS DES COMPARTIMENTS OÙ SE TROUVENT DES LIQUIDES INFLAMMABLES (TELS QUE L'ESSENCE). NE PAS MONTER/INSTALLER L'APPAREIL DANS DES COMPARTIMENTS CONÇUS POUR LE STOCKAGE DE BATTERIES OU DE LIQUIDES INFLAMMABLES.

INSTRUCTIONS D'INSTALLATION

Le convertisseur/chargeur AC-DC dispose de trois modes : batterie acide et lithium charge de batterie et sortie fixe.

1. Débranchez le fil POS (+) de la batterie à l'extrémité de la batterie avant de connecter ce convertisseur/chargeur pour tout câblage de véhicule/appareil
2. L'emplacement d'installation peut être situé sur n'importe quelle surface intérieure (à l'abri des intempéries). L'emplacement choisi doit être accessible après les heures d'installation suivantes. En cas d'installation à l'intérieur d'une armoire, celle-ci doit être suffisamment grande pour dissiper l'air chaud. Assurez-vous qu'il y a au moins 2,5 cm (1 pouce) d'espace libre à chaque extrémité de l'appareil afin que l'air de refroidissement puisse circuler normalement. Évitez les contaminants tels que la saleté périphérique, les particules métalliques ou l'humidité.
3. Des brides percées sont fournies pour faciliter le montage à l'aide de fixations standard. Vérifiez que la surface sur laquelle le convertisseur est monté est solide et capable de supporter le poids (2,7 kg) pendant le fonctionnement du véhicule.

La prise 4.120 VCA doit être située à moins de 91 cm du convertisseur/chargeur pour assurer l'alimentation. Un montage à proximité des batteries et du panneau de distribution 12 VCC est également recommandé.

5. Assurez-vous de bien serrer toutes les connexions. Une connexion lâche peut rapidement entraîner une surchauffe des bornes et des fils. Consultez les étiquettes des appareils pour connaître les couples de serrage recommandés.
6. Le ventilateur ne fonctionne pas en permanence. Il est contrôlé par la température et fonctionne uniquement lorsque cela est nécessaire.
7. Une fois branché, ne laissez jamais l'appareil sans surveillance.
8. Tous les produits doivent être installés par un électricien certifié.

AVERTISSEMENT : Évitez les blessures ou la mort possibles.

Connexion 120 VCA : Vérifiez d'abord que la source d'alimentation 120 VCA est bien AC Le(s) disjoncteur(s) sont en position d'arrêt. NE PAS activer les disjoncteurs CA avant la fin de l'installation. À l'aide d'un fil de cuivre de calibre 8 AWG minimum, reliez-le à la

Raccordez le châssis du véhicule/appareil à la cosse de liaison du convertisseur/chargeur. À l'aide du cordon d'alimentation fourni avec le convertisseur/chargeur, branchez-le fermement à la prise 120 V CA.

Câblage 12 V CC - Il est important d'utiliser le calibre de fil approprié. un fil de cuivre de calibre minimum 8 AWG.

(1) La borne marquée + ou POS est destinée à la connexion positive RV 12VDC.

(2) La borne marquée - ou NEG est destinée à la connexion négative RV12VDC.

(3) Le câblage de sortie 12 V CC ne nécessite pas de protection contre les surintensités n car le convertisseur/chargeur limite le courant de sortie. Cependant, tous les branchements électriques doivent être conformes au code NEC en vigueur.

9. Mode batterie plomb-acide :

Tournez l'interrupteur A sur le mode plomb-acide, il chargera la batterie en mode 3 étapes (Figure 1).

(1) Charge rapide à pleine intensité pour recharger rapidement une batterie déchargée à pleine tension (14,6 V). La LED est rouge.

(2) Une charge standard permet de charger complètement la batterie à un niveau sûr afin de prolonger sa durée de vie dans le véhicule/l'appareil (« Normal »). Le courant de charge diminue progressivement lorsque la tension de la batterie approche 13,6 V. La LED est rouge.

(3) Une charge d'entretien permet de maintenir la batterie en charge lente lors de la dernière étape (« Float »), avec une tension de 13,2 V. Le chargeur change automatiquement de mode pour s'adapter aux variations de charge. Le tableau ci-dessous est fourni à titre indicatif uniquement ; les tensions peuvent varier. La LED devient verte.

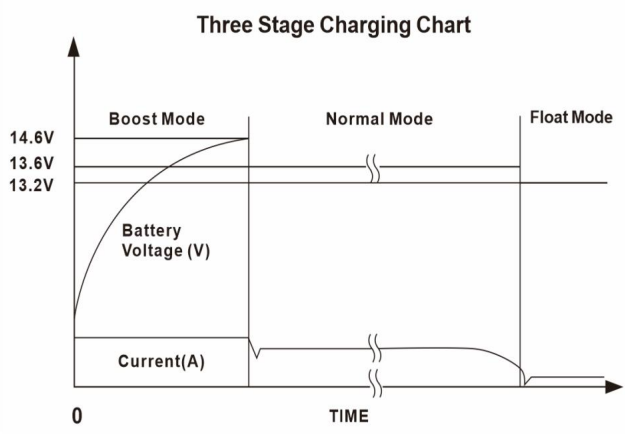

Figure 1

10. Mode de charge de la batterie au lithium en 2 étapes:

Ce mode offre un système de charge automatique en deux étapes.

(Figure 2)

(1) Charge rapide à pleine intensité pour recharger rapidement une batterie déchargée à pleine tension (14,6 V). La LED est rouge.

(2)Une charge standard pour amener la batterie à une charge complète à une vitesse sûre taux pour prolonger la durée de vie de la batterie du véhicule/appareil (« Normal »).

Le courant de charge sera réduit en permanence lorsque la tension de la batterie approchera de 14,6 V, lorsque la tension atteint 14,6 V, la charge sera arrêtée et la LED deviendra verte.

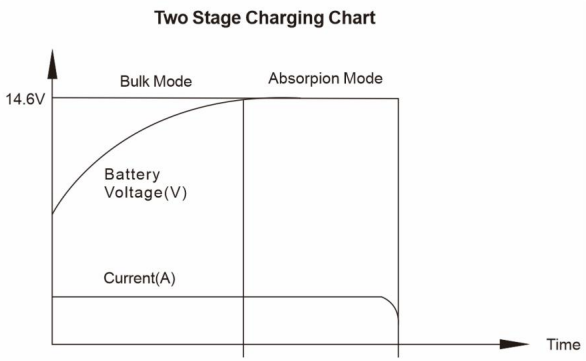

Figure 2

11. Mode de tension fixe : (1)

Ce mode peut être utilisé pour faire fonctionner directement un équipement de 12 volts ou pour maintenir la batterie à une certaine tension.

(2)Une fois l'appareil éteint, déplacez l'interrupteur A en position médiane « Fixe » Position « Tension » et branchez l'appareil sur une alimentation 120 V. Tournez le commutateur B sur la tension de sortie demandée, il y a trois tensions 13 V-14,6 V-16,5 V qui peuvent être sélectionnées.

Remarque : l'interrupteur B permet de sélectionner la tension de sortie fixe. Il n'est donc disponible que lorsque vous sélectionnez le mode tension fixe avec l'interrupteur A. L'interrupteur B n'est pas réglable lorsque vous sélectionnez le mode plomb-acide ou le mode lithium avec l'interrupteur A.

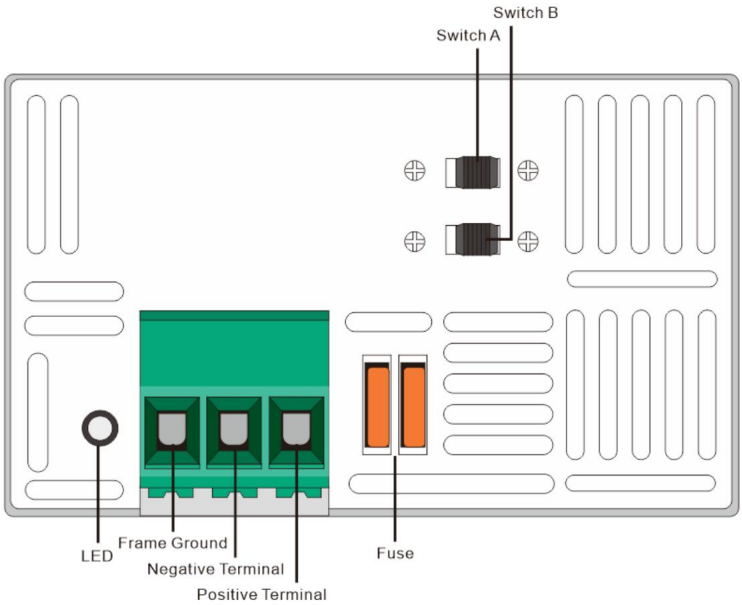

SBC-35A / SBC-45A / SBC-55A

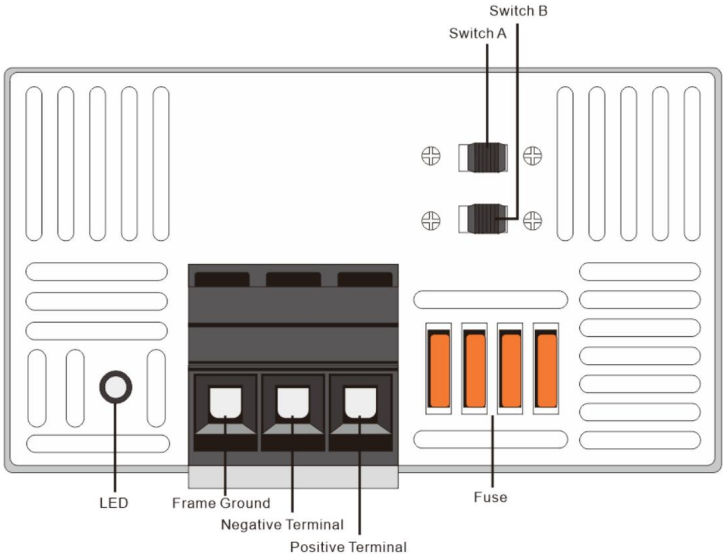

SBC-65A/ SBC-80A / SBC-100A / SBC-125A

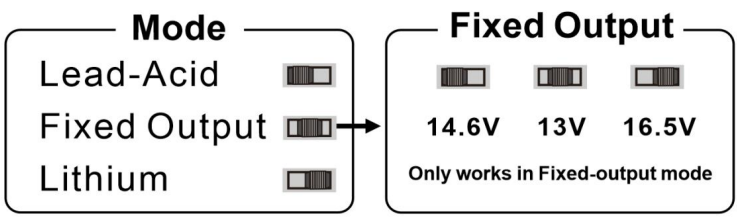

Interrupteur A Interrupteur B

Figure 3

*Commutateur A : Le commutateur A est un commutateur sélecteur à trois segments qui sélectionne Mode batterie acide/Mode sortie fixe/Mode lithium de gauche à droite.

*Commutateur B : Le commutateur B est utilisé pour régler la valeur de tension de sortie fixe entre 13 V, 14,6 V et 16,5 V, lorsque le commutateur A sélectionne la sortie fixe mode. (Le commutateur B n'est pas réglable en mode plomb-acide/mode lithium).

*La LED devient rouge : la batterie est en charge/fonctionne avec des charges en mode tension fixe

*La LED devient verte : Batterie complètement chargée chargé / sans charge en mode tension fixe

REMARQUE : Avant de retirer et de remplacer le convertisseur/chargeur, effectuez les vérifications suivantes : Débranchez l'alimentation secteur du véhicule/de l'appareil.

Débranchez le câblage de la ligne de connexion de sortie positive + du convertisseur.

Rebranchez l'alimentation secteur pour mettre le convertisseur sous tension. À l'aide d'un voltmètre, mesurez la tension aux sorties - et + du convertisseur Terminaux :

Si la tension mesurée est comprise entre 13 VCC et 14 VCC (généralement 13,6 VCC), l'appareil est en bon état. Dans le cas contraire, consultez le tableau général des causes et des solutions de dépannage.

DÉPANNAGE DES PROBLÈMES GÉNÉRAUX

Phénomène de faille	Solutions générales
Pas de sortie CC	120 VCA non connecté à la prise d'entrée ou à l'entrée Le disjoncteur CA est en position d'arrêt.
	Le fusible de la batterie inversé saute. (Polarité de la batterie renversé)
	Si la charge est surchargée ou court-circuitée, retirez toutes les charges puis redémarrez l'alimentation.
Le convertisseur maintient l'alimentation allumée et éteinte	Le flux d'air du ventilateur est insuffisant ou bloqué. (1" minimum libre espace d'air à chaque extrémité requis).
Le fusible CC saute	La batterie a une polarité inversée
La sortie 12 V CC est trop faible	Batterie défectueuse, cellules potentiellement défectueuses
La lumière LED n'est pas allumée	La batterie est complètement chargée
	La tension de la batterie est supérieure à celle du chargeur tension de sortie maximale

Remarque : si le convertisseur ne fonctionne toujours pas correctement après vérification, aux méthodes ci-dessus, veuillez contacter le revendeur pour résoudre le problème, et ne démontez pas le convertisseur pour réparation sans autorisation.

Plats principaux	Articles	Spécification						
	Modèles	SBC-35A	SBC-45A	SBC-55A	SBC-65A	SBC-80A	SBC-100A	SBC-125A
DC Sortir	Courant de sortie	Max. 35A	Max. 45A	Max. 55A	Max. 65A	Max. 80A	Max. 100A	Max. 125A
	Tension de charge	14,6 Vcc						
	Chemin de chargement	3 étapes pour le mode plomb-acide / 2 étapes pour le mode lithium						
	Tension de sortie fixe	13 V/14,6 V/16,5 Vdc réglable						
	Sortie CC maximale Pouvoir	510 W	655 W	798 W	942.5 W	1160 W	1450 W	1812.5 W
CA Saisir	Tension d'entrée nominale	120 Vca						
	Plage de tension d'entrée	90-120 Vca						
	Fréquence d'entrée	60 Hz (47 Hz-63 Hz)						
Environ ment	Température de fonctionnement et Humidité	-1060 ;20%-90% HR						
	Température de stockage et Humidité	-20-+85 ;10%95% HR						
Refroidissement	Refroidissement par ventilateur	Le ventilateur de refroidissement démarre lorsque la température ≥ 45 , le système s'arrête fonctionne à une température > 95 (± 10 %)						
DIRIGÉ	Couleur rouge	Chargement de la batterie / exécution de charges en mode tension fixe						
	Couleur verte	Batterie complètement chargée / sans charge en mode tension fixe						

SBC-35A / SBC-45A / SBC-55A

1. manuel d'instructions *1
2. Fusible automobile *2

SBC-65A / SBC-80A / SBC-100A / SBC-125A :

1. manuel d'instructions *1
2. Fusible automobile *4

Sanven Technology Ltd.
Adresse : Suite 250, 9166 Anaheim Place,
Rancho Cucamonga, CA 91730

VEVOR

Affordable. Reliable. Home Improvement.

RV-Stromwandler

MODELL: SBC-35A / SBC-45A / SBC-55A / SBC-65A / SBC-80A / SBC-100A / SBC-125A

VEVOR

Affordable. Reliable. Home Improvement.

RV-STROM KONVERTER

SBC-35A
SBC-45A
SBC-55A

SBC-65A
SBC-80A
SBC-100A
SBC-125A

Dies ist die Originalanleitung. Bitte lesen Sie alle Anweisungen sorgfältig durch, bevor Sie das Gerät in Betrieb nehmen. VEVOR behält sich eine klare Auslegung unserer Bedienungsanleitung vor. Das Aussehen des Produkts hängt vom gelieferten Produkt ab. Bitte haben Sie Verständnis dafür, dass wir Sie nicht erneut über Technologie- oder Software-Updates informieren.

	Warnung: Um das Verletzungsrisiko zu verringern, muss der Benutzer die Bedienungsanleitung sorgfältig lesen.
	Dieses Gerät entspricht Teil 15 der FCC-Bestimmungen. Der Betrieb unterliegt den folgenden zwei Bedingungen: (1) Dieses Gerät darf keine schädlichen Störungen verursachen und (2) dieses Gerät muss alle empfangenen Störungen tolerieren, einschließlich Störungen, die einen unerwünschten Betrieb verursachen können.

SICHERHEITSHINWEISE

LESEN SIE ZU IHRER SICHERHEIT ALLE ANWEISUNGEN VOR DER INSTALLATION UND INBETRIEBNAHME.

ÿINSTALLATEUR: GEBEN SIE DIESE ANWEISUNGEN DEM ENDBENUTZER WEITER ODER VERBRAUCHEN.

ÿVERBRAUCHER: BEWAHREN SIE DIESE ANWEISUNGEN ZUM SPÄTEREN NACHSCHLAGEN AUF.

ÿHINWEIS: DIE PRODUKTE SIND NICHT ZU VERWENDEN UND HABEN KEINE GARANTIE IN ANWENDUNGEN IN DER LUFT- UND RAUMFAHRT, MEDIZIN ODER LEBENSSICHERHEIT.

WARNUNG – VERMEIDEN SIE PERSONENVERLETZUNGEN ODER PRODUKTSCHÄDEN.

ÿ120 VAC IST VORHANDEN. DIESER KONVERTER/LADEGERÄT IST ENTWICKELT

Wandelt 120 VAC in 12 VDC um. Es bietet auch Niederspannung STROM ZUM LADEN VON BORDBATTERIEN MIT 12 VDC. DIE KONVERTER/LADEGERÄT IST EIN „SCHALTMODUS“-TYP UND IST ENTWICKELT WARTUNGSFREI UND OHNE WARTUNG DURCH DEN BENUTZER KOMPONENTEN. DIE LEISTUNGSAUSGABE DES KONVERTERS/LADEGERÄTS IST „STROMBEGRENZUNG“ DURCH DESIGN.

ÿ LAGERN SIE ELEKTRISCHE GERÄTE NIEMALS IN FÄCHERN, IN DENEN BRENNBAREN FLÜSSIGKEITEN (Z. B. BENZIN) VORHANDEN SIND. MONTIEREN/INSTALLIEREN SIE DAS GERÄT NICHT IN FÄCHERN, DIE FÜR DIE LAGERUNG VON BATTERIEN ODER BRENNBAREN FLÜSSIGKEITEN VORGESEHEN SIND.

INSTALLATIONSANLEITUNG

Der AC-DC-Konverter/Ladegerät verfügt über drei Modi: Säurebatterie und Lithium Batterieladung und feste Ausgabe.

1. Trennen Sie das Batterie-POS-Kabel (+) am Batterieende, bevor Sie es anschließen diesen Konverter/Ladegerät an jede Fahrzeug-/Geräteverkabelung
2. Der Installationsort kann auf jeder beliebigen Innenfläche (ohne direkte Witterungseinflüsse) liegen. Der gewählte Ort muss nach der Installation innerhalb der folgenden Stunden zugänglich sein. Bei der Installation in einem Schrank muss dieser groß genug sein, um die warme Luft abzuführen. Stellen Sie sicher, dass an jedem Ende des Geräts mindestens 1 Zoll (2,5 cm) freier Luftraum vorhanden ist, damit die Kühlluft normal durch das Gerät strömen kann. Vermeiden Sie Verunreinigungen wie Schmutz, Metallpartikel oder Feuchtigkeit.

3. Zur einfachen Montage mit Standardbefestigungen sind Flansche mit Löchern vorgesehen. Stellen Sie sicher, dass die Oberfläche, an der der Konverter montiert wird, stabil ist und das Gewicht (6 lbs) während des Fahrzeugbetriebs trägt.

Die 4,120-VAC-Steckdose muss sich in einem Umkreis von 91 cm um den Konverter/das Ladegerät befinden, um Strom zu liefern. Elektrische Überlegungen sollten auch bei der Montage in der Nähe der Batterien und der 12-Volt-Gleichstrom-Verteilertafel berücksichtigt werden.

5. Achten Sie darauf, alle Verbindungen fest anzuziehen. Eine lose Verbindung kann schnell zu einer Überhitzung von Klemmen und Kabeln führen. Die empfohlenen Anzugsdrehmomente finden Sie auf den Etiketten.
6. Der Lüfter läuft nicht die ganze Zeit. Der Lüfter ist temperaturgesteuert und arbeitet nur bei Bedarf.
7. Lassen Sie das Gerät nach dem Einstecken niemals unbeaufsichtigt.
8. Alle Produkte müssen von einem zertifizierten Elektriker installiert werden.

WARNUNG: Vermeiden Sie mögliche Verletzungen oder Todesfälle.

ÿ120 VAC-Anschluss: Stellen Sie zunächst sicher, dass die 120 VAC-Stromquelle AC Der/Die Leistungsschalter sind ausgeschaltet. Schalten Sie die AC-Leistungsschalter NICHT ein, bis die Installation abgeschlossen ist. ÿVerwenden Sie einen Kupferdraht mit einem Mindestdurchmesser von 8 AWG und verbinden Sie ihn vom Fahrzeug-/Gerätechassis mit der Erdungsöse des Konverters/Ladegeräts verbinden. Mit dem beiliegenden Netzkabel des Konverters/Ladegeräts fest an die 120-V-Wechselstromsteckdose anschließen.

ÿ12 VDC-Verkabelung – Es ist wichtig, den richtigen Kabelquerschnitt zu verwenden. Verwenden Sie A mindestens Kupferdraht der Größe 8 AWG.

(1) Der mit + oder POS gekennzeichnete Anschluss ist für den positiven 12-VDC-Anschluss des RV vorgesehen.

(2) Die mit - oder NEG gekennzeichnete Klemme ist für den negativen Anschluss des RV12VDC.

(3) Die 12VDC-Ausgangsverdrahtung erfordert keinen Überstromschutz. N da der Konverter/Ladegerät die Stromabgabe begrenzt. Alle elektrischen Anschlüsse müssen jedoch dem entsprechenden NEC-Code entsprechen .

9. Blei-Säure-Batteriemodus: Drehen Sie den Schalter A auf den Blei-Säure-Modus, um die Batterie im 3-Stufen-Modus aufzuladen (Abbildung 1).

(1) Eine Schnellladung mit vollem Strom, um eine gut entladene Batterie schnell wieder auf die volle Spannung von 14,6 V zu bringen ("Bulk"). Die LED leuchtet rot.

(2) Eine Standardladung, um die Batterie mit einer sicheren Rate vollständig aufzuladen und so die Lebensdauer der Batterie im Fahrzeug/Gerät zu verlängern („Normal“). Der Ladestrom wird kontinuierlich reduziert, wenn sich die Batteriespannung 13,6 V nähert. Die LED leuchtet rot.

(3) Eine Erhaltungsladung sorgt dafür, dass die Batterie im letzten Schritt („Float“) mit 13,2 V Spannung langsam geladen wird. Das Ladegerät passt sich automatisch den Betriebsmodus an veränderte Bedingungen an. Die folgende Tabelle dient nur als Referenz; die Spannungen können variieren. Die LED leuchtet grün.

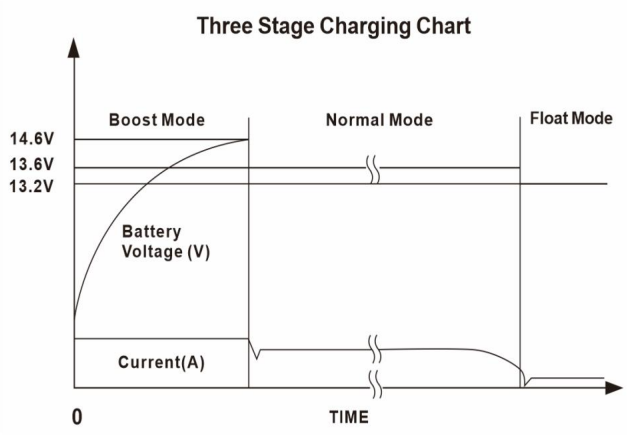

Abbildung 1

10. Lithiumbatterie 2-stufiger Lademodus :

Dieser Modus bietet ein automatisches Ladesystem in zwei Schritten.

(Abbildung 2)

(1) Eine Schnellladung mit vollem Strom, um eine gut entladene Batterie schnell wieder auf die volle Spannung von 14,6 V zu bringen ("Bulk"). Die LED leuchtet rot.

(2) Eine Standardladung, um die Batterie bei einer sicheren

Rate zur Verlängerung der Lebensdauer der Batterie im Fahrzeug/Gerät („Normal“).
Der Ladestrom wird kontinuierlich reduziert, wenn sich die Batteriespannung 14,6 V nähert.
Wenn die Spannung 14,6 V erreicht, wird der Ladevorgang gestoppt und die LED leuchtet grün.

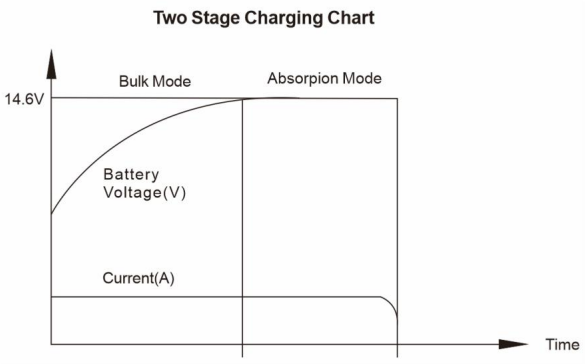

Abbildung 2

11.Festspannungsmodus:

(1)Dieser Modus kann verwendet werden, um 12 Volt-Geräte direkt zu betreiben oder um Halten Sie die Batterie auf einer bestimmten Spannung.

(2) Sobald das Gerät ausgeschaltet ist, schieben Sie den Schalter A in die mittlere Position „Fixed Stellen Sie das Gerät auf die Position „Spannung“ und schließen Sie es an eine 120-V-Stromversorgung an. Stellen Sie den Schalter B auf die gewünschte Ausgangsspannung. Es stehen drei Spannungen zur Auswahl: 13 V, 14,6 V und 16,5 V.

Hinweis: Schalter B dient zur Auswahl der festen Ausgangsspannung und ist daher nur verfügbar, wenn Sie Schalter A auf Festspannungsmodus stellen. Schalter B ist nicht einstellbar, wenn Sie Schalter A auf Blei-Säure-Modus oder Lithium-Modus stellen.

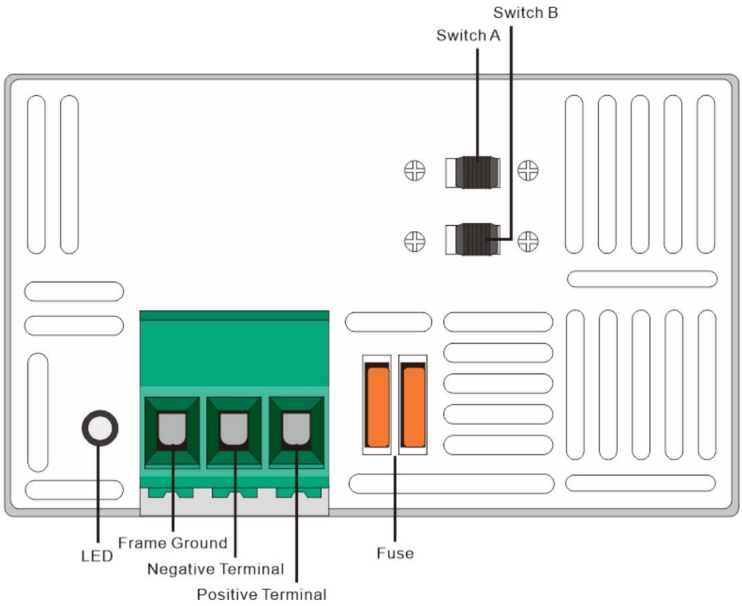

SBC-35A / SBC-45A / SBC-55A

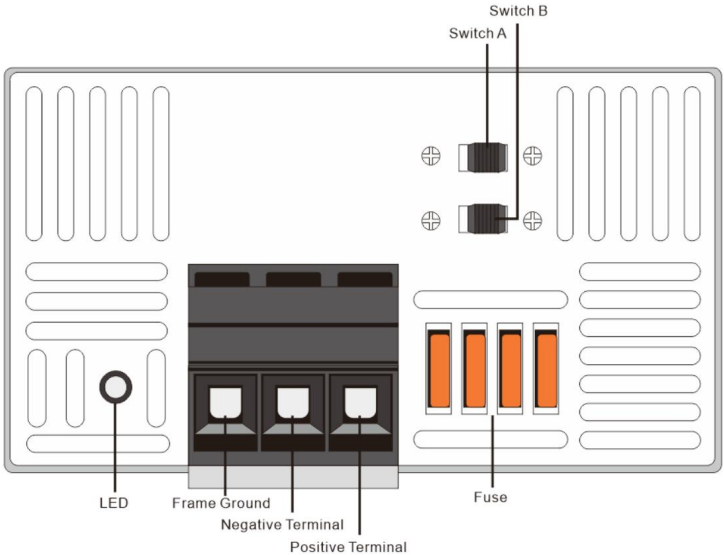

SBC-65A/ SBC-80A / SBC-100A / SBC-125A

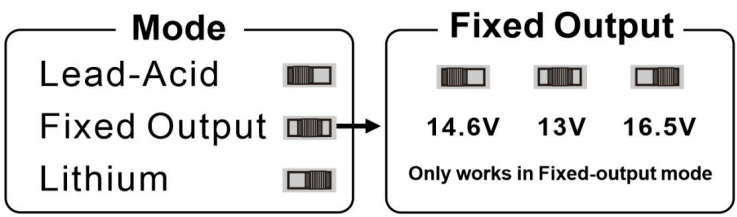

Schalter A Schalter B

Abbildung 3

*Schalter A: Schalter A ist ein dreiteiliger Wahlschalter, der auswählt Säurebatteriemodus/Festleistungsmodus/Lithiummodus von links nach rechts.

*Schalter B: Mit Schalter B wird der feste Ausgangsspannungswert eingestellt zwischen 13V, 14,6V und 16,5V, wenn Schalter A Fix-Output wählt (Schalter B ist im Blei-Säure-Modus/Lithium-Modus nicht einstellbar).

*LED leuchtet rot: Batterie wird geladen / betreibt Lasten im Fixspannungsmodus

*LED leuchtet grün: Akku voll geladen / ohne Last im Fixspannungsmodus

HINWEIS: Führen Sie vor dem Entfernen und Ersetzen des Konverters/Ladegeräts die folgenden Prüfungen durch: ÿTrennen

Sie die Wechselstromversorgung vom Fahrzeug/Gerät.

ÿ Trennen Sie die Verkabelung von der positiven + Ausgangsanschlussleitung des Konverter.

ÿSchließen Sie den Wechselstrom wieder an, um den Konverter mit Strom zu versorgen. ÿMessen Sie mit einem Voltmeter die Spannung am - und + Ausgang des Konverters Anschlüsse:

ÿWenn die Spannung zwischen 13 und 14 V DC (normalerweise 13,6 V DC) liegt, ist das Gerät in Ordnung. Andernfalls folgen Sie der Tabelle mit den allgemeinen Fehlerursachen und der Fehlerbehebung.

ALLGEMEINE PROBLEMBEHEBUNG

Fehlerphänomen	Allgemeine Lösungen
Kein DC-Ausgang	120 VAC nicht mit Eingangsstecker oder Eingang verbunden Der AC-Leistungsschalter ist in der Aus-Position.
	Die vertauschte Batteriesicherung brennt durch. (Batteriepolarität umgedreht)
	Bei Überlastung oder Kurzschluss der Last entfernen alle Verbraucher und starten Sie dann die Stromversorgung neu.
Der Konverter sorgt dafür, dass die Stromversorgung an und aus bleibt	Der Luftstrom des Ventilators ist unzureichend oder blockiert. (Mindestens 1 Zoll frei Luftraum an jedem Ende erforderlich).
Die DC-Sicherung brennt durch	Die Batterie hat die falsche Polarität
12 VDC-Ausgang ist zu niedrig. Defekte Batterie, möglicherweise schlechte Zellen	
LED-Licht leuchtet nicht	Der Akku ist vollständig geladen
	Die Batteriespannung ist höher als das Ladegerät maximale Ausgangsspannung

Hinweis: Wenn der Konverter nach der Überprüfung gemäß

Wenn Sie die oben genannten Methoden nicht anwenden, wenden Sie sich bitte an den Händler, um das Problem zu lösen.

Zerlegen Sie den Konverter nicht eigenmächtig zur Reparatur.

Netz	Artikel	Spezifikation						
	Modelle	SBC-35A	SBC-45A	SBC-55A	SBC-65A	SBC-80A	SBC-100A	SBC-125A
Gleichstrom Ausgabe	Ausgangsstrom	Max. 35A	Max. 45A	Max. 55A	Max. 65A	Max. 80A	Max. 100A	Max. 125A
	Ladespannung	14,6 VDC						
	Ladeweg	3 Schritte für Blei-Säure-Modus / 2 Schritte für Lithium-Modus						
	Ausgangsspannung fixieren	13 V/14,6 V/16,5 V DC einstellbar						
	Max. DC-Ausgang Leistung	510 W	655 W	798 W	942,5 W	1160 W	1450 W	1812,5 W
Klimaanlage Eingang	Nenneingangsspannung	120 V Wechselstrom						
	Eingangsspannungsbereich	90–120 V Wechselstrom						
	Eingangsfrequenz	60 Hz (47 Hz – 63 Hz)						
Etwa ment	Arbeitstemperatur & Luftfeuchtigkeit	-10ÿ60ÿ;20%-90%RH						
	Lagertemperatur & Luftfeuchtigkeit	-20–+85 °C; 10 % bis 95 % relative Luftfeuchtigkeit						
Kühlung	Lüfterkühlung	Der Kühllüfter startet bei einer Temperatur von ÿ45 °C, das System stoppt Funktioniert bei Temperaturen > 95 °C (± 10 %)						
LED	Rote Farbe	Batterie wird geladen / Lasten werden im Festspannungsmodus betrieben						
	Grüne Farbe	Akku voll geladen / keine Belastung im Fixspannungsmodus						

PFLEGEHINWEISE

SBC-35A / SBC-45A / SBC-55A

1. Bedienungsanleitung *1

2. Kfz-Sicherung *2

SBC-65A / SBC-80A / SBC-100A / SBC-125A:

1. Bedienungsanleitung *1

2. Kfz-Sicherung *4

Sanven Technology Ltd.
Adresse: Suite 250, 9166 Anaheim Place,
Rancho Cucamonga, CA 91730

VEVOR

Affordable. Reliable. Home Improvement.

CONVERTITORE DI POTENZA RV

MODELLO: SBC-35A / SBC-45A / SBC-55A / SBC-65A / SBC-80A / SBC-100A / SBC-125A

VEVOR

Affordable. Reliable. Home Improvement.

POTENZA PER CAMPER

CONVERTITORE

SBC-35A
SBC-45A
SBC-55A

SBC-65A
SBC-80A
SBC-100A
SBC-125A

Queste sono le istruzioni originali, si prega di leggere attentamente tutte le istruzioni del manuale prima dell'uso. VEVOR si riserva la piena interpretazione del proprio manuale utente. L'aspetto del prodotto dipenderà dal prodotto ricevuto. Vi preghiamo di scusarci se non vi informeremo più in caso di aggiornamenti tecnologici o software sul nostro prodotto.

	Avvertenza: per ridurre il rischio di lesioni, l'utente deve leggere attentamente il manuale di istruzioni.
	Questo dispositivo è conforme alla Parte 15 delle Norme FCC. Il funzionamento è soggetto alle due condizioni seguenti: (1) Questo dispositivo non deve causare interferenze dannose e (2) Questo dispositivo deve accettare qualsiasi interferenza ricevuta, comprese le interferenze che potrebbero causare un funzionamento indesiderato.

AVVERTENZE DI SICUREZZA

PER LA VOSTRA SICUREZZA, LEGGERE TUTTE LE ISTRUZIONI PRIMA DELL'INSTALLAZIONE E DELL'USO.

ÿINSTALLATORE: FORNIRE QUESTE ISTRUZIONI ALL'UTENTE FINALE O CONSUMARE.

ÿCONSUMATORE: CONSERVARE QUESTE ISTRUZIONI PER RIFERIMENTO FUTURO.

ÿAVVISO: I PRODOTTI NON DEVONO ESSERE UTILIZZATI NÉ SONO GARANTITI IN APPLICAZIONI AEROSPAZIALI, MEDICHE O DI SICUREZZA DELLA VITA.

ATTENZIONE – EVITARE LESIONI PERSONALI O DANNI AL PRODOTTO.

ÿ120 VAC È PRESENTE. QUESTO CONVERTITORE/CARICABATTERIE È PROGETTATO PER CONVERTE 120 VAC IN 12 VDC. FORNISCE ANCHE BASSA TENSIONE ALIMENTAZIONE PER LA RICARICA DELLE BATTERIE DI BORDO DA 12 V CC. IL CONVERTITORE/CARICABATTERIA È DI TIPO “SWITCH MODE” ED È PROGETTATO NON RICHIEDERE MANUTENZIONE E NON RIPARABILE DALL'UTENTE COMPONENTI. LA POTENZA DI USCITA DEL CONVERTITORE/CARICABATTERIE È “LIMITATORE DI CORRENTE” PER PROGETTAZIONE.

ÿNON CONSERVARE MAI APPARECCHI ELETTRICI IN SCOMPARTI DOVE SONO PRESENTI LIQUIDI INFIAMMABILI (COME LA BENZINA). NON MONTARE/INSTALLARE L'UNITÀ IN SCOMPARTI PROGETTATI PER LA CONSERVAZIONE DI BATTERIE DI LIQUIDI INFIAMMABILI.

ISTRUZIONI DI INSTALLAZIONE

Il convertitore/caricabatterie AC-DC ha tre modalità: batteria all'acido e al litio ricarica della batteria e uscita fissa.

1. Scollegare il filo POS (+) della batteria all'estremità della batteria prima di collegarlo questo convertitore/caricabatterie per qualsiasi cablaggio di veicoli/dispositivi
2. Il luogo di installazione può essere situato su qualsiasi superficie interna (non esposta alle intemperie). Il luogo scelto deve essere accessibile dopo le ore di installazione indicate. Se installato all'interno di un mobile, quest'ultimo deve essere sufficientemente grande da dissipare l'aria calda. Assicurarsi che vi sia almeno 2,5 cm (1 pollice) di spazio libero a ciascuna estremità dell'unità, in modo che l'aria di raffreddamento possa passare normalmente attraverso il dispositivo. Evitare contaminanti come sporco superficiale, particelle metalliche o umidità.
3. Sono fornite flange forate per facilitare il montaggio con elementi di fissaggio standard. Verificare che la superficie su cui viene montato il convertitore sia solida e in grado di sostenere il peso (2,7 kg) durante il funzionamento del veicolo.
4. La presa da 120 V CA deve essere posizionata entro 91 cm dal convertitore/caricabatterie per fornire alimentazione. È inoltre necessario prestare attenzione alle caratteristiche elettriche del montaggio in prossimità delle batterie e del quadro di distribuzione a 12 V CC.
5. Assicurarsi di serrare saldamente tutti i collegamenti. Un collegamento allentato può causare rapidamente il surriscaldamento di terminali e fili. Consultare le etichette dell'unità per i valori di coppia di serraggio consigliati.
6. La ventola non funzionerà sempre. La ventola è controllata dalla temperatura e funziona solo quando necessario.
7. Una volta collegato, non lasciare mai il dispositivo incustodito.
8. Tutti i prodotti devono essere installati da un elettricista certificato.

ATTENZIONE: evitare possibili lesioni o morte.

ÿConnessione 120 VAC: verificare innanzitutto che la fonte di alimentazione 120 VAC AC l'interruttore/gli interruttori automatici siano in posizione di spegnimento. NON accendere gli interruttori automatici CA fino al completamento dell'installazione. ÿUtilizzando un filo di rame di dimensioni minime 8 AWG, collegare dal telaio del veicolo/dispositivo al terminale di collegamento del convertitore/caricabatterie. Utilizzando il cavo di alimentazione in dotazione al convertitore/caricabatterie, collegarlo saldamente alla presa da 120 V CA.

ÿCablaggio 12 VDC: è importante utilizzare il calibro del filo corretto. Utilizzare UN minimo di filo di rame di dimensioni AWG 8.

(1)Il terminale contrassegnato + o POS è per la connessione positiva RV 12VDC.

(2)Il terminale contrassegnato con - o NEG è per il collegamento negativo RV12VDC.

(3) Il cablaggio di uscita a 12 V CC non richiede protezione da sovracorrente N poiché il convertitore/caricabatterie limita la corrente in uscita. Tuttavia, tutti i collegamenti elettrici devono essere conformi al codice NEC appropriato .

9. Modalità batteria al piombo-acido: ruotare l'interruttore A sulla modalità piombo-acido; la batteria verrà caricata in modalità a 3 stadi (Figura 1).

(1) Una carica rapida a piena corrente per riportare rapidamente una batteria scarica alla piena tensione di 14,6 V ("Bulk"). Il LED è di colore rosso.

(2) Una carica standard per portare la batteria a una carica completa a una velocità sicura per prolungare la durata della batteria nel veicolo/dispositivo ("Normale"). La corrente di carica verrà ridotta costantemente quando la tensione della batteria si avvicina a 13,6 V. Il LED è di colore rosso.

(3) Una carica di mantenimento per mantenere la batteria in carica lentamente nell'ultima fase ("Float"), con una tensione di 13,2 V. Il caricabatterie cambia automaticamente modalità per adattarsi alle variazioni delle condizioni. La tabella seguente è solo a scopo di riferimento, le tensioni possono variare. Il LED diventa di colore verde.

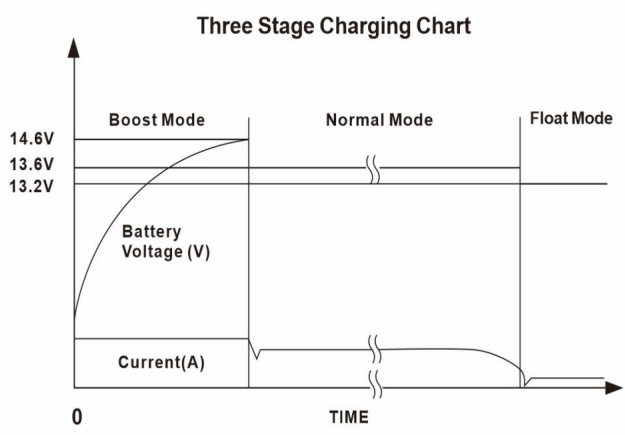

Figura 1

10. Modalità di ricarica a 2 stadi della batteria al litio:

Questa modalità prevede un sistema di ricarica automatica in due fasi.

(Figura 2)

(1) Una carica rapida a piena corrente per riportare rapidamente una batteria scarica alla piena tensione di 14,6 V ("Bulk"). Il LED è di colore rosso.

(2)Una carica standard per portare la batteria a una carica completa in modo sicuro velocità per prolungare la durata della batteria del veicolo/dispositivo ("Normale"). La corrente di carica verrà ridotta costantemente quando la tensione della batteria si avvicina a 14,6 V; quando la tensione raggiunge 14,6 V, la carica verrà interrotta e il LED diventerà verde.

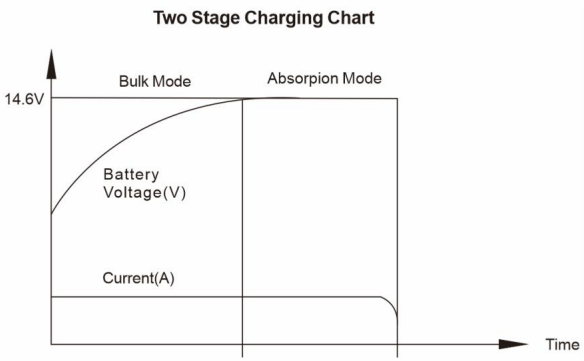

Figura 2

11. Modalità a tensione fissa: (1)

Questa modalità può essere utilizzata per far funzionare direttamente apparecchiature a 12 Volt o utilizzata per mantenere la batteria a una certa tensione.

(2)Una volta spento il dispositivo, spostare l'interruttore A nella posizione centrale "Fisso Posizione "Tensione" e collegare il dispositivo a un alimentatore da 120 V. Ruotare l'interruttore B sulla tensione di uscita richiesta; è possibile selezionare tre tensioni: 13 V, 14,6 V e 16,5 V.

Nota: l'interruttore B viene utilizzato per selezionare la tensione di uscita fissa, quindi è disponibile solo quando si seleziona l'interruttore A in modalità tensione fissa. L'interruttore B non è regolabile quando si seleziona l'interruttore A in modalità piombo-acido o litio.

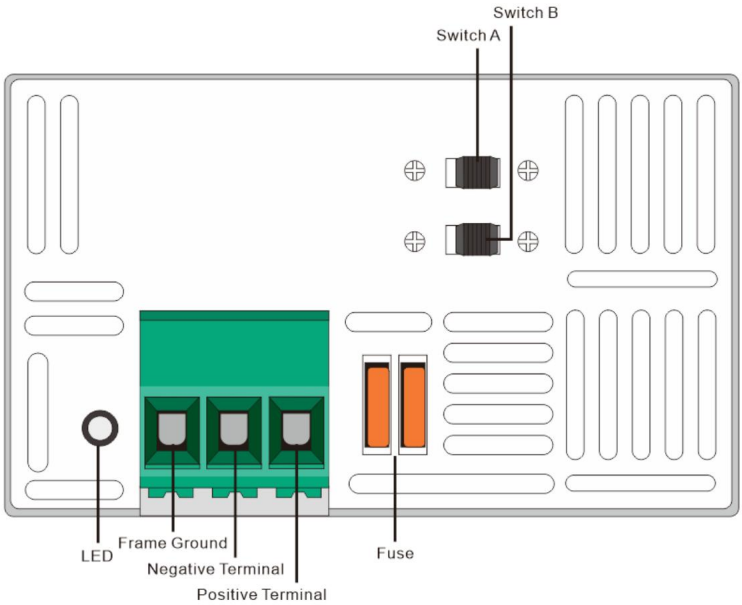

SBC-35A / SBC-45A / SBC-55A

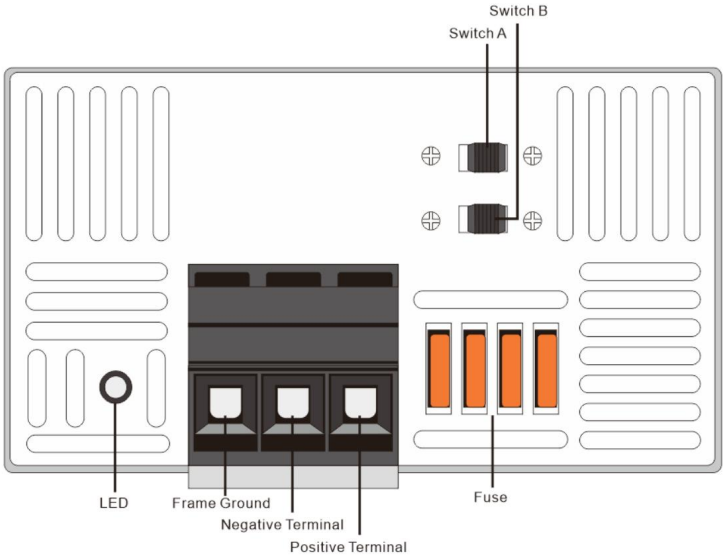

SBC-65A/ SBC-80A / SBC-100A / SBC-125A

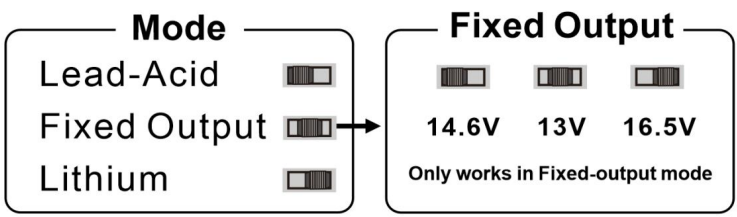

Interruttore A Interruttore B

Figura 3

*Interruttore A: l'interruttore A è un selettore a tre segmenti che seleziona Modalità batteria all'acido/Modalità uscita fissa/Modalità litio da sinistra a destra.

*Interruttore B: l'interruttore B viene utilizzato per regolare il valore fisso della tensione di uscita tra 13 V, 14,6 V e 16,5 V, quando l'interruttore A seleziona Fix-Output modalità. (L'interruttore B non è regolabile in modalità piombo-acido/modalità litio).

*Il LED diventa rosso: la batteria è in carica / esegue carichi in modalità di tensione fissa

*Il LED diventa verde: batteria completamente carica caricato/senza carico in modalità Fix-voltage

NOTA: prima di rimuovere e sostituire il convertitore/caricabatterie, eseguire i seguenti controlli:

ÿScollegare l'alimentazione

CA dal veicolo/dispositivo.

ÿ Scollegare il cablaggio dalla linea di collegamento di uscita positiva + del convertitore.

ÿRicollegare l'alimentazione CA per alimentare il convertitore. ÿUtilizzando un voltmetro, misurare la tensione all'uscita - e + del convertitore Terminali:

ÿSe la lettura della tensione è compresa tra 13 V CC e 14 V CC (solitamente 13,6 V CC), l'unità è normale. In caso contrario, seguire la tabella generale delle cause dei guasti e la relativa risoluzione.

RISOLUZIONE DEI PROBLEMI GENERALI

Fenomeno di guasto	Soluzioni generali
Nessuna uscita CC	120 VAC non collegati alla spina di ingresso o all'ingresso L'interruttore automatico CA è in posizione off.
	Il fusibile della batteria invertito salta. (Polarità della batteria invertito)
	Se il carico è sovraccarico o in cortocircuito, rimuoverlo tutti i carichi e quindi riavviare l'alimentazione.
Il convertitore mantiene l'alimentazione accesa e spenta	Il flusso d'aria della ventola è inadeguato o bloccato. (minimo 1" libero (è richiesto spazio d'aria a ciascuna estremità).
Il fusibile CC salta	La batteria ha la polarità invertita
L'uscita 12 VDC è troppo bassa Batteria difettosa, possibili celle danneggiate	
La luce LED non è accesa	La batteria è completamente carica
	La tensione della batteria è superiore a quella del caricabatterie tensione di uscita massima

Nota: se il convertitore continua a non funzionare correttamente dopo aver verificato secondo per i metodi sopra indicati, contattare il rivenditore per risolvere il problema e non smontare il convertitore per ripararlo senza autorizzazione.

Rete principale	Elementi	Specifica						
	Modelli	SBC-35A	SBC-45A	SBC-55A	SBC-65A	SBC-80A	SBC-100A	SBC-125A
DC Produzione	Corrente di uscita	Max. 35A	Max. 45A	Max. 55A	Max. 65A	Max. 80A	Max. 100A	Max. 125A
	Tensione di carica	14,6 Vcc						
	Chargin Way	3 passaggi per la modalità piombo-acido / 2 passaggi per la modalità litio						
	Fissare la tensione di uscita	13V/14.6V/16.5Vdc regolabile						
	Uscita CC massima Energia	510W	655W	798W	942.5W	1160 W	1450 W	1812.5W
Ingresso	Tensione di ingresso nominale	120 V CA						
	Intervallo di tensione in ingresso	90-120 V CA						
	Frequenza di ingresso	60 Hz (47 Hz-63 Hz)						
Circa mento	Temperatura di lavoro e Umidità	-10ÿ60ÿ; 20%-90%RH						
	Temperatura di conservazione e Umidità	-20-+85ÿ; 10%ÿ95%RH						
Raffreddamento	Raffreddamento tramite ventola	La ventola di raffreddamento si avvia quando la temperatura è ÿ45ÿ, il sistema si arresta funziona quando la temperatura è > 95ÿ (± 10%)						
GUIDATO	Colore rosso	Ricarica della batteria / esegue carichi in modalità a tensione fissa						
	Colore verde	Batteria completamente carica / senza carico in modalità tensione fissa						

ISTRUZIONI PER LA CURA

SBC-35A / SBC-45A / SBC-55A

1. manuale di istruzioni *1

2. Fusibile per auto *2

SBC-65A / SBC-80A / SBC-100A / SBC-125A:

1. manuale di istruzioni *1

2. Fusibile per auto *4

Sanven Technology Ltd.
Indirizzo: Suite 250, 9166 Anaheim Place,
Rancho Cucamonga, CA 91730

VEVOR

Affordable. Reliable. Home Improvement.

CONVERTIDOR DE ENERGÍA PARA RV

MODELO: SBC-35A / SBC-45A / SBC-55A / SBC-65A / SBC-80A / SBC-100A / SBC-125A

VEVOR

Affordable. Reliable. Home Improvement.

ENERGÍA DE RV

CONVERTIDOR

SBC-35A
SBC-45A
SBC-55A

SBC-65A
SBC-80A
SBC-100A
SBC-125A

Estas son las instrucciones originales; lea atentamente todas las instrucciones del manual antes de utilizarlo. VEVOR se reserva el derecho de interpretar su manual de usuario. La apariencia del producto dependerá del producto que haya recibido. Le rogamos que nos disculpe si no le informamos de nuevo si hay actualizaciones tecnológicas o de software en nuestro producto.

	Advertencia: Para reducir el riesgo de lesiones, el usuario debe leer atentamente el manual de instrucciones.
	Este dispositivo cumple con la Parte 15 de las Normas de la FCC. Su funcionamiento está sujeto a las dos condiciones siguientes: (1) Este dispositivo no debe causar interferencias perjudiciales y (2) Este dispositivo debe aceptar cualquier interferencia recibida, incluidas las que puedan causar un funcionamiento no deseado.

ADVERTENCIAS DE SEGURIDAD

PARA SU SEGURIDAD, LEA TODAS LAS INSTRUCCIONES ANTES DE LA INSTALACIÓN Y EL FUNCIONAMIENTO.

INSTALADOR: PROPORCIONE ESTAS INSTRUCCIONES AL USUARIO FINAL O CONSUMIR.

CONSUMIDOR: CONSERVE ESTAS INSTRUCCIONES PARA FUTURA REFERENCIA.

AVISO: LOS PRODUCTOS NO DEBEN USARSE NI TIENEN GARANTÍA EN APLICACIONES AEROESPACIALES, MÉDICAS O DE SEGURIDAD DE VIDA.

ADVERTENCIA – EVITE LESIONES PERSONALES O DAÑOS AL PRODUCTO.

HAY 120 VCA. ESTE CONVERTIDOR/CARGADOR ESTÁ DISEÑADO PARA CONVIERTE 120 VCA A 12 VCC. TAMBIÉN PROPORCIONA BAJO VOLTAJE ENERGÍA PARA CARGAR BATERÍAS DE 12 VCC A BORDO. LA EL CONVERTIDOR/CARGADOR ES DEL TIPO “MODO CONMUTADOR” Y ESTÁ DISEÑADO NO REQUIERE MANTENIMIENTO Y NO ES NECESARIO QUE EL USUARIO LO REPARE COMPONENTES. LA SALIDA DE POTENCIA DEL CONVERTIDOR/CARGADOR ES “LIMITACIÓN DE CORRIENTE” POR DISEÑO.

NUNCA ALMACENE DISPOSITIVOS ELÉCTRICOS EN COMPARTIMENTOS CON LÍQUIDOS INFLAMABLES (COMO GASOLINA). NO MONTE NI INSTALE LA UNIDAD EN COMPARTIMENTOS DISEÑADOS PARA ALMACENAR BATERÍAS O LÍQUIDOS INFLAMABLES.

INSTRUCCIONES DE INSTALACIÓN

El convertidor/cargador CA-CC tiene tres modos: batería de ácido y litio.

Carga de batería y salida fija.

1. Desconecte el cable POS (+) de la batería en el extremo de la batería antes de conectar

   Este convertidor/cargador se adapta a cualquier cableado de vehículo/dispositivo

2. La ubicación de instalación puede ser cualquier superficie interna (no expuesta a la intemperie). La ubicación seleccionada debe ser accesible después de las horas de instalación. Si se instala dentro de un gabinete, este debe ser lo suficientemente amplio como para disipar el aire caliente. Asegúrese de que haya al menos 2,5 cm (1 pulgada) de espacio libre en cada extremo de la unidad para que el aire de refrigeración pueda circular con normalidad. Evite contaminantes como suciedad periférica, partículas metálicas o humedad.

3. Se incluyen bridas con orificios para facilitar el montaje con fijaciones estándar. Asegúrese de que la superficie donde se monta el convertidor sea sólida y soporte el peso (2.7 kg) durante el funcionamiento del vehículo.

El receptáculo de 4.120 VCA debe estar ubicado a menos de 91 cm del convertidor/cargador para suministrar energía. También se debe considerar el montaje cerca de las baterías y del panel de distribución de 12 VCC.

5. Asegúrese de apretar bien todas las conexiones. Una conexión floja puede provocar un sobrecalentamiento rápido de los terminales y cables. Revise las etiquetas de la unidad para conocer los valores de par de apriete recomendados para los terminales.
6. El ventilador no funciona todo el tiempo. El ventilador está controlado por temperatura y Funciona solo cuando es necesario.
7. Una vez enchufado, nunca deje el dispositivo desatendido.
8. Todos los productos deben ser instalados por un electricista certificado.

ADVERTENCIA: Evite posibles lesiones o la muerte.

Conexión de 120 VCA: Primero confirme que la fuente de alimentación de 120 VCA Los disyuntores están en la posición de apagado. NO encienda los disyuntores de CA hasta que la instalación esté completa. Con un cable de cobre de calibre mínimo de 8 AWG, conecte desde el Conecte el chasis del vehículo/dispositivo a la terminal de conexión del convertidor/cargador. Con el cable de alimentación incluido en el convertidor/cargador, conéctelo firmemente al receptáculo de 120 V CA.

Cableado de 12 VCC: es importante utilizar el calibre de cable correcto. a Cable de cobre de tamaño mínimo 8 AWG.

(1)El terminal marcado + o POS es para la conexión positiva de 12 V CC del RV.

(2)El terminal marcado - o NEG es para la conexión negativa RV12VDC.

(3) El cableado de salida de 12 VCC no requiere protección contra sobrecorriente. norte Debido a que el convertidor/cargador limita la salida de corriente, todas las conexiones eléctricas deben cumplir con el código NEC correspondiente. .

9. Modo de batería de plomo-ácido: gire el interruptor A al modo de plomo-ácido, cargará la batería con el modo de 3 etapas (Figura 1).

(1) Carga rápida a plena corriente para que una batería descargada alcance rápidamente su voltaje máximo de 14,6 V ("Carga masiva"). El LED es rojo.

(2) Una carga estándar para cargar la batería por completo a una velocidad segura y prolongar su vida útil en el vehículo/dispositivo ("Normal"). La corriente de carga se reducirá constantemente cuando el voltaje de la batería se acerque a 13,6 V. El LED es rojo.

(3) Una carga lenta mantiene la batería cargándose lentamente en el último paso ("Flotación"), con un voltaje de 13,2 V. El cargador cambia de modo automáticamente para adaptarse a las condiciones. La tabla a continuación es solo de referencia; los voltajes pueden variar. El LED se vuelve verde.

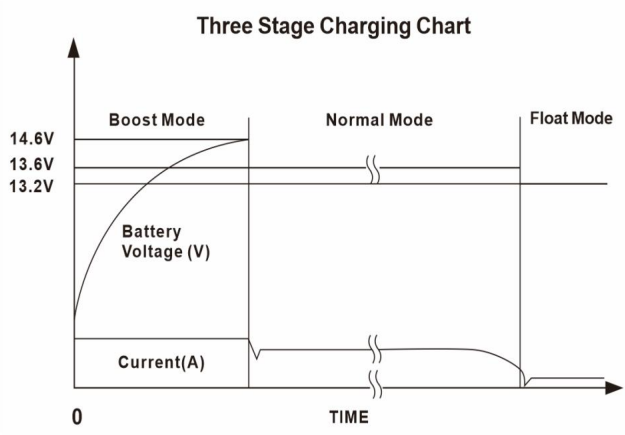

Figura 1

10.Modo de carga de 2 etapas de batería de litio ：

Este modo proporciona un sistema de carga automática en dos pasos. (Figura 2)

(1) Carga rápida a plena corriente para que una batería descargada alcance rápidamente su voltaje máximo de 14,6 V ("Carga masiva"). El LED es rojo.

(2) Una carga estándar para cargar la batería por completo en un tiempo seguro. tasa para prolongar la vida útil de la batería del vehículo/dispositivo ("Normal"). La corriente de carga se reducirá constantemente cuando el voltaje de la batería se acerque a 14,6 V, cuando el voltaje alcance 14,6 V, la carga se detendrá y el LED se volverá de color verde.

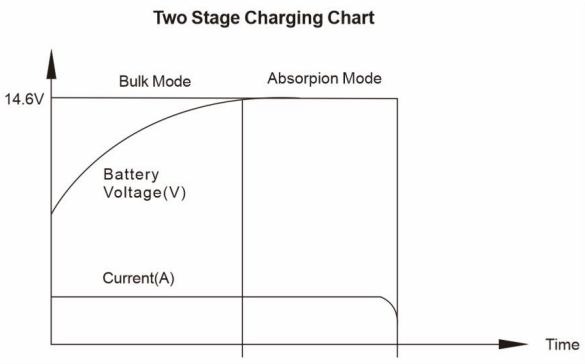

Figura 2

11. Modo de voltaje fijo: (1)

Este modo se puede utilizar para ejecutar directamente equipos de 12 voltios o para Mantener la batería a un voltaje determinado.

(2)Una vez apagado el dispositivo, mueva el interruptor A a la posición central "Fijo Seleccione la posición "Voltaje" y conecte el dispositivo a una fuente de alimentación de 120 V. Gire el interruptor B al voltaje de salida deseado. Puede seleccionar entre tres voltajes: 13 V, 14,6 V y 16,5 V.

Nota: El interruptor B se utiliza para seleccionar el voltaje de salida fijo, por lo que solo está disponible cuando se selecciona el modo de voltaje fijo en el interruptor A. El interruptor B no es ajustable cuando se selecciona el modo de plomo-ácido o litio en el interruptor A.

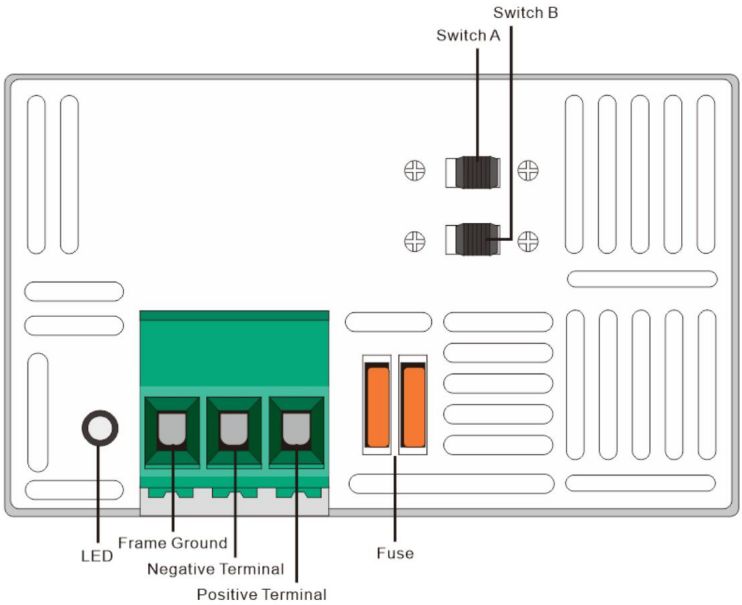

SBC-35A / SBC-45A / SBC-55A

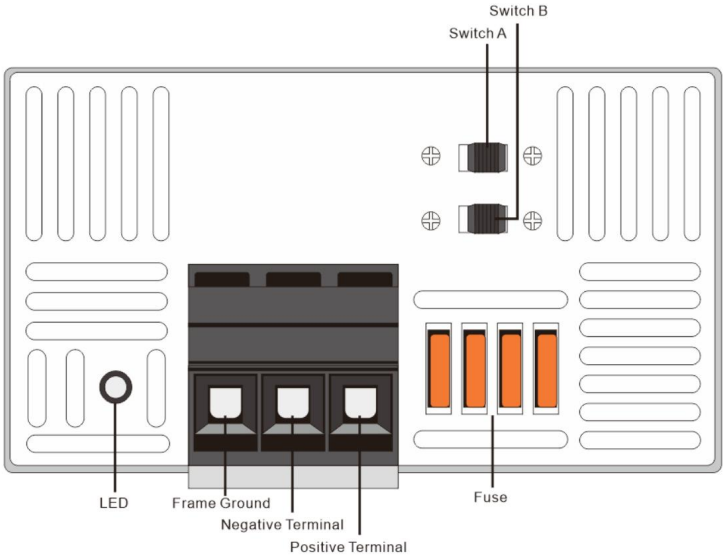

SBC-65A/SBC-80A/SBC-100A/SBC-125A

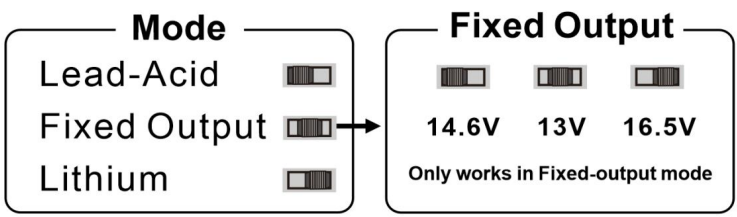

Interruptor A Interruptor B

Figura 3

*Interruptor A: El interruptor A es un interruptor selector de tres segmentos que selecciona Modo de batería de ácido/Modo de salida fija/Modo de litio de izquierda a derecha.

*Interruptor B: El interruptor B se utiliza para ajustar el valor de voltaje de salida fijo entre 13 V, 14,6 V y 16,5 V, cuando el interruptor A selecciona Salida fija modo. (El interruptor B no es ajustable en modo plomo-ácido/modo litio).

*El LED se vuelve rojo: la batería se está cargando/ejecuta cargas en modo de voltaje fijo

*El LED se vuelve verde: la batería está completamente cargada Cargado/sin carga en modo de voltaje fijo

NOTA: Antes de retirar y reemplazar el convertidor/cargador, realice las siguientes comprobaciones:

Desconecte la alimentación de CA del vehículo/dispositivo.

Desconecte el cableado de la línea de conexión de salida positiva + del convertidor.

Vuelva a conectar la alimentación de CA para energizar el convertidor.

Con un voltímetro, mida el voltaje en las salidas - y + del convertidor.

Terminales:

Si la lectura de voltaje está entre 13 VCC y 14 VCC (normalmente 13,6 VCC), la unidad funciona correctamente. De lo contrario, consulte la tabla general de causas de falla y solución de problemas.

SOLUCIÓN DE PROBLEMAS GENERALES

Fenómeno de falla	Soluciones generales
Sin salida de CC	120 VCA no conectado con el enchufe de entrada o la entrada El disyuntor de CA está en la posición de apagado.
	El fusible de la batería invertido se funde. (Polaridad de la batería) invertido)
	Si la carga está sobrecargada o en cortocircuito, retire todas las cargas y luego reinicie la fuente de alimentación.
El convertidor mantiene la energía encendida y apagada	El flujo de aire del ventilador es inadecuado o está bloqueado. (1” mínimo libre) (se requiere espacio de aire en cada extremo).
El fusible de CC se funde	La batería tiene la polaridad invertida
La salida de 12 VCC es demasiado baja.	Batería defectuosa, posibles celdas defectuosas.
La luz LED no está encendida	La batería está completamente cargada
	El voltaje de la batería es más alto que el del cargador. voltaje de salida máximo

Nota: Si el convertidor aún no funciona correctamente después de verificar según Para los métodos anteriores, comuníquese con el distribuidor para resolver el problema. No desmonte el convertidor para repararlo sin autorización.

Red eléctrica	Elementos	Especificación						
	Modelos	SBC-35A	SBC-45A	SBC-55A	SBC-65A	SBC-80A	SBC-100A	SBC-125A
corriente continua Producción	Corriente de salida	Máx. 35 A	Máx. 45 A	Máx. 55 A	Máx. 65 A	Máx. 80 A	Máx. 100 A	Máx. 125 A
	Voltaje de carga	14,6 V CC						
	Camino de carga	3 pasos para el modo de plomo-ácido / 2 pasos para el modo de litio						
	Fijar el voltaje de salida	13 V/14,6 V/16,5 V CC ajustable						
	Salida máxima de CC Fuerza	510W	655W	798W	942.5W	1160 W	1450 W	1812.5W
C.A. Aporte	Voltaje de entrada nominal	120 V CA						
	Rango de voltaje de entrada	90-120 V CA						
	Frecuencia de entrada	60 Hz (47 Hz-63 Hz)						
Aproximadamente mento	Temperatura de trabajo y Humedad	-1060 ;20%-90%HR						
	Temperatura de almacenamiento y Humedad	-20-+85 °C; 10 % 95 % de humedad relativa						
Enfriamiento	Enfriamiento por ventilador	El ventilador de enfriamiento se inicia cuando la temperatura es ≥45 , el sistema se detiene Funciona cuando la temperatura es > 95 °C (± 10 %)						
CONDUJO	Color rojo	Carga de batería / ejecuta cargas en modo de voltaje fijo						
	Color verde	Batería completamente cargada/sin carga en modo de voltaje fijo						

SBC-35A / SBC-45A / SBC-55A

1. manual de instrucciones *1
2. Fusible de automóvil *2

SBC-65A / SBC-80A / SBC-100A / SBC-125A:

1. manual de instrucciones *1
2. Fusible de automóvil *4

Sanven Tecnología Ltd.
Dirección: Suite 250, 9166 Anaheim Place,
Rancho Cucamonga, CA 91730

VEVOR

Affordable. Reliable. Home Improvement.

PRZETWORNIK MOCY DO KEMPINGU

MODEL: SBC-35A / SBC-45A / SBC-55A / SBC-65A / SBC-80A / SBC-100A / SBC-125A

Zasilanie kampera

PRZETWORNIK

SBC-35A
SBC-45A
SBC-55A

SBC-65A
SBC-80A
SBC-100A
SBC-125A

To jest oryginalna instrukcja obsługi. Przed użyciem prosimy o dokładne zapoznanie się z treścią instrukcji. Firma VEVOR zastrzega sobie prawo do jednoznacznej interpretacji niniejszej instrukcji obsługi. Wygląd produktu zależy od stanu, w jakim go otrzymali Państwo. Prosimy o wyrozumiałość, ale nie będziemy Państwa ponownie informować o aktualizacjach technologicznych lub oprogramowania naszego produktu.

	Ostrzeżenie: Aby zminimalizować ryzyko obrażeń, użytkownik powinien uważnie przeczytać instrukcję obsługi.
	To urządzenie jest zgodne z częścią 15 przepisów FCC. Jego działanie podlega następującym dwóm warunkom: (1) Urządzenie nie może powodować szkodliwych zakłóceń oraz (2) Urządzenie musi akceptować wszelkie odbierane zakłócenia, w tym zakłócenia, które mogą powodować niepożądane działanie.

OSTRZEŻENIA DOTYCZĄCE BEZPIECZEŃSTWA

W CELU ZAPEWNIENIA BEZPIECZEŃSTWA PRZED INSTALACJĄ I URUCHOMIENIEM NALEŻY PRZECZYTAĆ WSZYSTKIE INSTRUKCJE.

INSTALATOR: PRZEKAZUJ TE INSTRUKCJE UŻYTKOWNIKOWI KOŃCOWEMU LUB KONSUMOWAĆ.

KONSUMENT: ZACHOWAJ TĘ INSTRUKCJĘ DO WGLĄDU W PRZYSZŁOŚCI.

UWAGA: PRODUKTY NIE SĄ PRZEZNACZONE DO UŻYTKU W ZAKRESIE ICH PRODUKTÓW I NIE SĄ OBJĘTE GWARANCJĄ ZASTOSOWANIA W SEKTORZE LOTNICZYM, MEDYCYNIE LUB BEZPIECZEŃSTWIE ŻYCIA.

OSTRZEŻENIE – UNIKAJ OBRAŻEŃ CIAŁA I USZKODZENIA PRODUKTU.

OBECNE JEST NAPIĘCIE 120 V AC. TEN KONWERTER/ŁADOWARKA JEST ZAPROJEKTOWANY, ABY ZMIENIA 120 V AC NA 12 V DC. ZAPEWNIA RÓWNIEŻ NISKIE NAPIĘCIE ZASILANIE DO ŁADOWANIA AKUMULATORÓW POKŁADOWYCH 12 VDC. KONWERTER/ŁADOWARKA JEST TYPU „PRZEŁĄCZNIKOWEGO” I JEST ZAPROJEKTOWANA NIE WYMAGA KONSERWACJI I NIE WYMAGA SERWISOWANIA PRZEZ UŻYTKOWNIKA KOMPONENTY. MOC WYJŚCIOWA KONWERTERA/ŁADOWARKI JEST „OGRANICZENIE PRĄDU” ZASADNICZE.

NIGDY NIE PRZECHOWUJ URZĄDZEŃ ELEKTRYCZNYCH W POMIESZCZENIACH, W KTÓRYCH ZNAJDUJĄ SIĘ CIECZE ŁATWOPALNE (TAKIE JAK BENZYNA). NIE MONTUJ/NIE INSTALUJ URZĄDZENIA W POMIESZCZENIACH PRZEZNACZONYCH DO PRZECHOWYWANIA BATERII LUB CIECZY ŁATWOPALNYCH.

INSTRUKCJA INSTALACJI

Konwerter/ładowarka AC-DC ma trzy tryby: akumulator kwasowy i litowy ładowanie akumulatora i stała moc wyjściowa.

1. Przed podłączeniem odłącz przewód POS (+) akumulatora od jego końca. ten konwerter/ładowarka do okablowania dowolnego pojazdu/urządzenia
2. Miejsce instalacji może znajdować się na dowolnej powierzchni wewnętrznej (nienarażonej na bezpośrednie działanie warunków atmosferycznych). Wybrane miejsce musi być dostępne po upływie następujących godzin. W przypadku montażu w szafie, szafa musi być wystarczająco duża, aby odprowadzać gorące powietrze. Upewnij się, że po obu stronach urządzenia znajduje się co najmniej 2,5 cm (1 cal) wolnej przestrzeni, aby powietrze chłodzące mogło swobodnie przepływać przez urządzenie. Unikaj zanieczyszczeń, takich jak brud, cząstki metalu i wilgoć.

3. Kołnierze z otworami ułatwiają montaż za pomocą standardowych elementów złącznych. Upewnij się, że powierzchnia, na której montowany jest konwerter, jest solidna i utrzyma ciężar (6 funtów) podczas jazdy pojazdem.

Gniazdo 120 V AC musi znajdować się w odległości 91 cm (36 cali) od konwertera/ładowarki, aby zapewnić zasilanie. Należy również rozważyć montaż w pobliżu akumulatorów i panelu rozdzielczego 12 V DC.

5. Upewnij się, że wszystkie połączenia są dobrze dokręcone. Luźne połączenie może szybko doprowadzić do przegrzania zacisków i przewodów. Sprawdź etykiety urządzeń, aby uzyskać zalecane wartości momentu dokręcania zacisków.
6. Wentylator nie będzie działał cały czas. Wentylator jest sterowany temperaturą i działa tylko wtedy, gdy jest to konieczne.
7. Po podłączeniu urządzenia do prądu nigdy nie pozostawiaj go bez nadzoru.
8. Wszystkie Produkty muszą zostać zainstalowane przez wykwalifikowanego elektryka.

OSTRZEŻENIE: Unikaj możliwych obrażeń lub śmierci.

Podłączenie 120 VAC: Najpierw sprawdź, czy źródło zasilania 120 VAC jest prądem zmiennym. wyłącznik(i) obwodu są w pozycji wyłączonej. NIE włączaj wyłączników obwodu prądu przemiennego, dopóki instalacja nie zostanie zakończona. Używając przewodu miedzianego o minimalnym przekroju 8 AWG, podłącz od podwozie pojazdu/urządzenia do zacisku przyłączeniowego konwertera/ładowarki. Za pomocą dołączonego przewodu zasilającego konwertera/ładowarki, podłącz go mocno do gniazdka 120 V AC.

Okablowanie 12 V DC – ważne jest użycie przewodu o odpowiednim przekroju. A przewód miedziany o minimalnym rozmiarze 8 AWG.

(1) Zacisk oznaczony + lub POS służy do dodatniego podłączenia RV 12 V DC.

(2) Zacisk oznaczony - lub NEG służy do podłączenia ujemnego przewodu RV12VDC.

(3) Okablowanie wyjściowe 12 V DC nie wymaga zabezpieczenia nadprądowego N Ponieważ konwerter/ładowarka ogranicza prąd wyjściowy. Jednak wszystkie połączenia elektryczne muszą być zgodne z odpowiednimi normami NEC. .

9. Tryb akumulatora kwasowo-ołowiowego: Ustaw przełącznik A na tryb kwasowo-ołowiowy, co spowoduje ładowanie akumulatora w trybie 3-etapowym (rysunek 1).

(1) Szybkie ładowanie pełnym prądem, które pozwala szybko naładować rozładowany akumulator do pełnego napięcia 14,6 V („Bulk”). Dioda LED świeci na czerwono.

(2)Standardowe ładowanie w celu pełnego naładowania akumulatora z bezpieczną prędkością, która pozwala na wydłużenie żywotności akumulatora w pojeździe/urządzeniu („Normalne”). Prąd ładowania będzie stale zmniejszany, gdy napięcie akumulatora zbliży się do 13,6 V. Dioda LED świeci na czerwono.

(3) Ładowanie podtrzymujące, które utrzymuje akumulator w stanie powolnego ładowania w ostatnim etapie („ładowanie podtrzymujące”), napięciem 13,2 V. Ładowarka automatycznie zmienia tryby ładowania, dostosowując się do zmian warunków. Poniższa tabela ma charakter wyłącznie poglądowy, napięcia mogą się różnić. Dioda LED świeci na zielono.

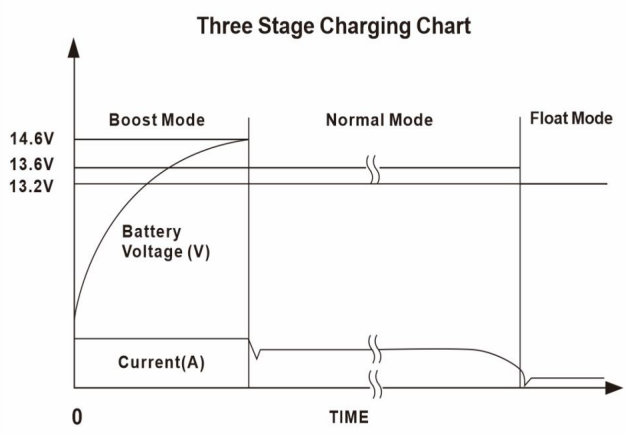

Rysunek 1

10. Tryb ładowania akumulatora litowego 2-etapowy :

W tym trybie ładowanie odbywa się automatycznie w dwóch etapach.

(Rysunek 2)

(1) Szybkie ładowanie pełnym prądem, które pozwala szybko naładować rozładowany akumulator do pełnego napięcia 14,6 V („Bulk”). Dioda LED świeci na czerwono.

(2)Standardowe ładowanie w celu pełnego naładowania akumulatora przy bezpiecznym poziomie szybkość wydłużająca żywotność baterii w pojeździe/urządzeniu („Normalna”).

Prąd ładowania będzie stale zmniejszany, gdy napięcie akumulatora zbliży się do 14,6 V. Gdy napięcie osiągnie 14,6 V, ładowanie zostanie zatrzymane, a dioda LED zmieni kolor na zielony.

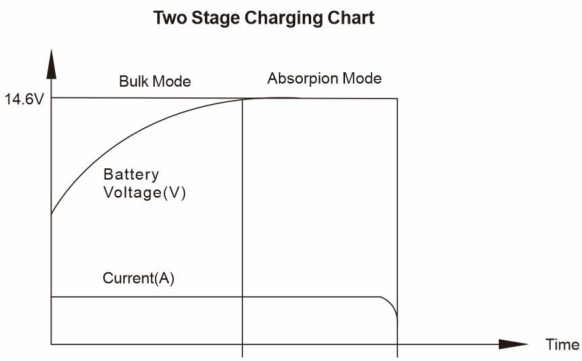

Rysunek 2

11. Tryb napięcia stałego: (1)

Tryb ten można stosować do bezpośredniego zasilania urządzeń 12 V lub do

Utrzymuj akumulator przy określonym napięciu.

(2) Po wyłączeniu urządzenia przesuń przełącznik A do pozycji środkowej „Stały”

Ustaw urządzenie w pozycji „Voltage” i podłącz je do źródła zasilania 120 V. Ustaw przełącznik B na żądane napięcie wyjściowe. Dostępne są trzy napięcia: 13 V, 14,6 V i 16,5 V.

Uwaga: Przełącznik B służy do wyboru stałego napięcia wyjściowego, więc jest dostępny tylko po wybraniu przełącznika A w trybie stałego napięcia. Przełącznik B nie jest regulowany po wybraniu przełącznika A w trybie akumulatora kwasowo-ołowiowego lub litowo-jonowego.

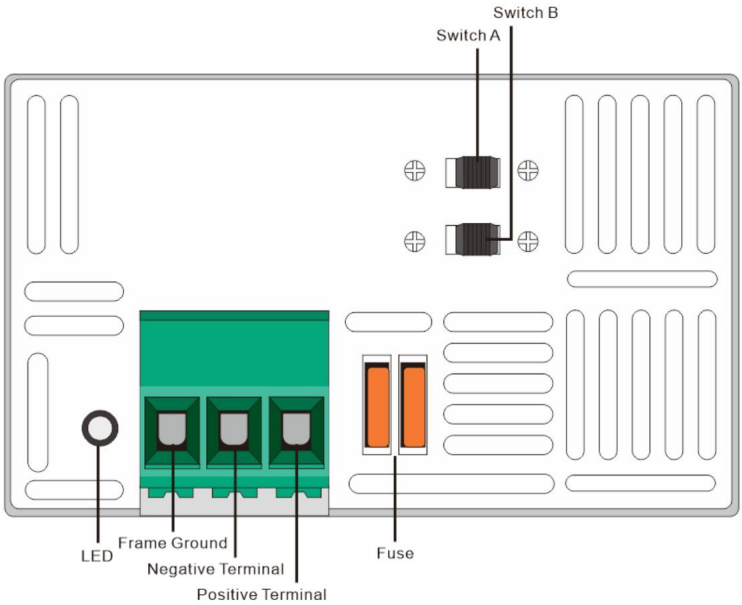

SBC-35A / SBC-45A / SBC-55A

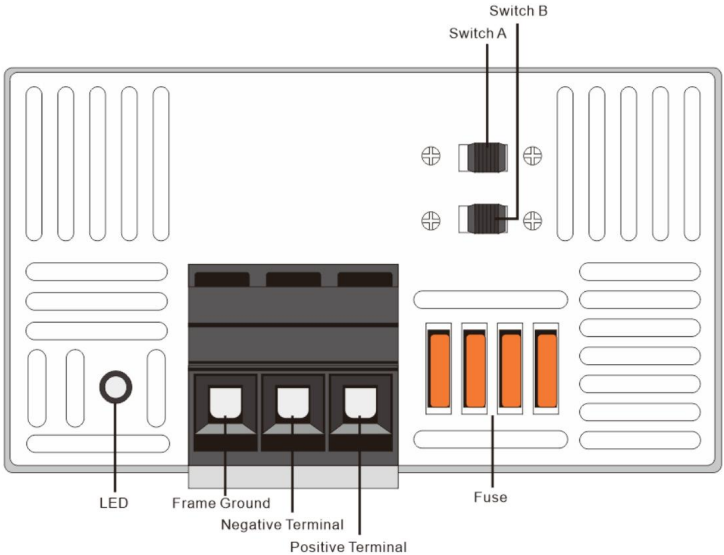

SBC-65A/ SBC-80A / SBC-100A / SBC-125A

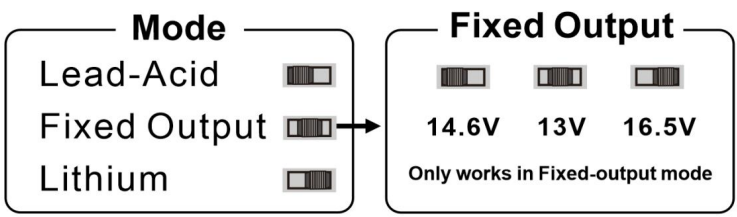

Przełącznik A Przełącznik B

Rysunek 3

*Przełącznik A: Przełącznik A to trzysegmentowy przełącznik selektorowy, który wybiera Tryb akumulatora kwasowego/tryb o stałej mocy wyjściowej/tryb litowy od lewej do prawej.

*Przełącznik B: Przełącznik B służy do regulacji stałej wartości napięcia wyjściowego pomiędzy 13 V, 14,6 V i 16,5 V, gdy przełącznik A wybierze opcję Fix-Output tryb. (Przełącznik B nie jest regulowany w trybie kwasowo-ołowiowym/litowym).

*Dioda LED świeci na czerwono: ładowanie akumulatora / obciążenie w trybie stałego napięcia

*Dioda LED zmienia kolor na zielony: bateria jest w pełni naładowana naładowany / bez obciążenia w trybie stałego napięcia

UWAGA: Przed wyjęciem i ponownym zamontowaniem konwertera/ładowarki należy wykonać następujące czynności

kontrolne: Odłączyć zasilanie prądem zmiennym od pojazdu/urządzenia.

Odłączyć okablowanie od dodatniego + przewodu wyjściowego przetwornik.

Podłącz ponownie zasilanie prądem zmiennym, aby zasilić konwerter.

Za pomocą woltomierza zmierz napięcie na zaciskach - i + konwertera. Terminale:

Jeśli odczyt napięcia mieści się w przedziale od 13 V DC do 14 V DC (zwykle 13,6 V DC), urządzenie działa prawidłowo. W przeciwnym razie należy postępować zgodnie z ogólną tabelą przyczyn usterek i sposobów ich rozwiązywania.

ROZWIĄZYWANIE PROBLEMÓW OGÓLNYCH

Zjawisko błędu	Rozwiązania ogólne
Brak wyjścia DC	120 VAC nie jest podłączone do wtyczki wejściowej lub wejścia Wyłącznik obwodu prądu przemiennego jest w pozycji wyłączonej.
	Przepala się bezpiecznik akumulatora w odwrotnej pozycji. (Biegunowość akumulatora wywrócony)
	Jeżeli obciążenie jest przeciążone lub zwarte, należy je usunąć wszystkie obciążenia, a następnie ponownie włączyć zasilanie.
Konwerter utrzymuje zasilanie włączone i wyłączone	Przepływ powietrza wentylatora jest niewystarczający lub zablokowany. (minimalny prześwit 1” (wymagana przestrzeń powietrzna na każdym końcu).
Przepala się bezpiecznik prądu stałego	Bateria ma odwróconą biegunowość
Napięcie wyjściowe 12 V DC jest zbyt niskie. Uszkodzony akumulator, możliwe, że uszkodzone ogniwa.	
Dioda LED nie jest włączona	Akumulator jest w pełni naładowany
	Napięcie akumulatora jest wyższe niż napięcie ładowarki maksymalne napięcie wyjściowe

Uwaga: Jeżeli po sprawdzeniu konwerter nadal nie działa prawidłowo,
w przypadku powyższych metod, skontaktuj się ze sprzedawcą w celu rozwiązania problemu,
Nie rozmontowuj konwertera w celu dokonania naprawy bez zezwolenia.

Sieć elektryczna	Rzeczy	Specyfikacja						
	Modele	SBC-35A	SBC-45A	SBC-55A	SBC-65A	SBC-80A	SBC-100A	SBC-125A
DC Wyjście	Prąd wyjściowy	Maks. 35 A	Maks. 45 A	Maks. 55 A	Maks. 65 A	Maks. 80 A	Maks. 100 A	Maks. 125 A
	Napięcie ładowania	14,6 V prądu stałego						
	Droga Chargin	3 kroki dla trybu kwasowo-ołowiowego / 2 kroki dla trybu litowego						
	Napraw napięcie wyjściowe	13 V/14,6 V/16,5 V DC regulowane						
	Maksymalne wyjście DC Moc	510W	655W	798W	942.5W	1160 W	1450 W	1812.5W
AC Wejście	Znamionowe napięcie wejściowe	120 V prądu przemiennego						
	Zakres napięcia wejściowego	90-120 V prądu przemiennego						
	Częstotliwość wejściowa	60 Hz (47 Hz-63 Hz)						
Około ment	Temperatura pracy i Wilgotność	-1060°C; 20%–90% wilgotności względnej						
	Temperatura przechowywania i Wilgotność	-20-+85°C;10%95%RH						
Chłodzenie	Chłodzenie wentylatorem	Wentylator chłodzący uruchamia się, gdy temperatura 45°C, system się zatrzymuje działa w temperaturze 95°C(±10%)						
PROWADZONY	Kolor czerwony	Ładowanie akumulatora / obciążenie w trybie stałego napięcia						
	Zielony kolor	Akumulator w pełni naładowany / bez obciążenia w trybie stałego napięcia						

INSTRUKCJA PIELĘGNACJI

SBC-35A / SBC-45A / SBC-55A

1. instrukcja obsługi *1
2. Bezpiecznik samochodowy *2

SBC-65A / SBC-80A / SBC-100A / SBC-125A:

1. instrukcja obsługi *1
2. Bezpiecznik samochodowy *4

Sanven Technology Ltd.
Adres: Apartament 250, 9166 Anaheim Place,
Rancho Cucamonga, CA 91730

VEVOR

Affordable. Reliable. Home Improvement.

RV-STROOMOMVORMER

MODEL: SBC-35A / SBC-45A / SBC-55A / SBC-65A / SBC-80A / SBC-100A / SBC-125A

VEVOR
Affordable. Reliable. Home Improvement.

RV-ENERGIE CONVERTER

SBC-35A
SBC-45A
SBC-55A

SBC-65A
SBC-80A
SBC-100A
SBC-125A

Dit is de originele handleiding. Lees alle instructies zorgvuldig door voordat u het product gebruikt. VEVOR behoudt zich het recht voor om de gebruiksaanwijzing duidelijk te interpreteren. Het uiterlijk van het product is afhankelijk van het product dat u hebt ontvangen. Neemt u het ons niet kwalijk dat we u niet meer op de hoogte stellen van eventuele technologische of software-updates voor ons product.

	Waarschuwing: om het risico op letsel te verminderen, moet de gebruiker de gebruiksaanwijzing zorgvuldig lezen.
	Dit apparaat voldoet aan Deel 15 van de FCC-regels. De werking is onderworpen aan de volgende twee voorwaarden: (1) Dit apparaat mag geen schadelijke interferentie veroorzaken, en (2) dit apparaat moet alle ontvangen interferentie accepteren, inclusief interferentie die ongewenste werking kan veroorzaken.

VEILIGHEIDSWAARSCHUWINGEN

LEES VOOR UW VEILIGHEID ALLE INSTRUCTIES VOORDAT U HET APPARAAT INSTALLEERT EN GEBRUIKT.

ÿINSTALLATEUR: GEEF DEZE INSTRUCTIES AAN DE EINDGEBRUIKER OF CONSUMEREN.

ÿCONSUMENT: BEWAAR DEZE INSTRUCTIES VOOR TOEKOMSTIGE REFERENTIE.

ÿLET OP: PRODUCTEN MOGEN NIET WORDEN GEBRUIKT EN WORDEN NIET GEGARANDEERD IN TOEPASSINGEN IN DE LUCHT- EN RUIMTEVAART, MEDISCHE EN LEVENSVEILIGHEID.

WAARSCHUWING – VOORKOM PERSOONLIJK LETSEL OF PRODUCTSCHADE.

ÿ120 VAC IS AANWEZIG. DEZE CONVERTER/LADER IS ONTWORPEN OM Converteert 120 VAC naar 12 VDC. Levert ook lage spanning. STROOM VOOR HET OPLADEN VAN 12 VDC-ACCU'S AAN BOORD. DE CONVERTER/LADER IS VAN HET TYPE “SCHAKELMODUS” EN IS ONTWORPEN ONDERHOUDSVRIJ ZIJN, ZONDER DAT DE GEBRUIKER ER ONDERHOUD AAN KAN STELLEN COMPONENTEN. HET UITGANGSVERMOGEN VAN DE CONVERTER/LADER IS “STROOMBEPERKING” DOOR ONTWERP.

ÿBEWAAR ELEKTRISCHE APPARATEN NOOIT IN COMPARTIMENTEN WAAR BRANDBARE VLOEISTOFFEN (ZOALS BENZINE) AANWEZIG ZIJN. MONTEER/ INSTALLEER HET APPARAAT NIET IN COMPARTIMENTEN DIE BEDOELD ZIJN VOOR DE BEWARING VAN BATTERIJEN OF BRANDBARE VLOEISTOFFEN.

INSTALLATIE-INSTRUCTIES

De AC-DC-omvormer/lader heeft drie modi: zuurbatterij en lithium batterij opladen en vaste output.

1. Koppel de POS (+)-draad van de batterij los aan de kant van de batterij voordat u deze aansluit Deze converter/lader voor de bedrading van elk voertuig/apparaat
2. De installatielocatie kan zich op elk intern oppervlak bevinden (ongevoelig voor direct weer). De gekozen locatie moet na de volgende installatie-uren toegankelijk zijn. Bij installatie in een kast moet de kast groot genoeg zijn om de warme lucht af te voeren. Zorg ervoor dat er aan beide uiteinden van het apparaat minimaal 2,5 cm vrije ruimte is, zodat de koellucht normaal door het apparaat kan stromen. Vermijd verontreinigingen zoals vuil, metaaldeeltjes of vocht.

3. Flenzen met gaten zorgen voor eenvoudige montage met standaard bevestigingsmiddelen. Controleer of het oppervlak waarop de converter wordt gemonteerd stevig is en het gewicht (2,7 kg) tijdens het gebruik van het voertuig kan dragen.

Het 4.120 VAC-stopcontact moet zich binnen 91 cm van de omvormer/lader bevinden om stroom te leveren. Elektrische installatie moet ook worden overwogen bij de montage in de buurt van de accu's en het 12-volt DC-verdeelpaneel.

5. Zorg ervoor dat alle verbindingen goed vastzitten. Een losse verbinding kan snel leiden tot oververhitting van de aansluitingen en draden. Raadpleeg de labels op het apparaat voor de aanbevolen aanhaalmomenten.
6. De ventilator draait niet de hele tijd. De ventilator is temperatuurgeregeld en werkt alleen als dat nodig is.
7. Laat het apparaat nooit onbeheerd achter nadat het is aangesloten.
8. Alle producten moeten worden geïnstalleerd door een gecertificeerde elektricien.

WAARSCHUWING: Voorkom mogelijk letsel of overlijden.

ÿ120 VAC-aansluiting: Controleer eerst of de 120 VAC-voeding AC is
De stroomonderbreker(s) staan in de uit-stand. Schakel de AC-stroomonderbrekers NIET in totdat de installatie is voltooid. ÿ Gebruik een
koperdraad van minimaal 8 AWG en bevestig deze vanaf de
Sluit het chassis van het voertuig/apparaat aan op de aansluitklem van de converter/lader. Sluit het netsnoer dat aan de converter/lader is bevestigd, stevig aan op het 120V AC-stopcontact.

ÿ12 VDC-bedrading - Het is belangrijk om de juiste draaddikte te gebruiken. Gebruik A
minimaal 8 AWG koperdraad.
(1)De aansluiting gemarkeerd met + of POS is voor de positieve aansluiting van de RV 12VDC.
(2)De met - of NEG gemarkeerde aansluiting is voor de negatieve aansluiting van RV12VDC.
(3)De 12VDC-uitgangsbedrading heeft geen overstroombeveiliging nodig. N
Omdat de omvormer/lader de stroomafgifte beperkt. Alle elektrische aansluitingen moeten echter voldoen aan de juiste NEC-code. .

9. Loodzuuraccu-modus: Zet
schakelaar A op de loodzuurmodus. De accu wordt dan opgeladen in de 3-fasenmodus (figuur 1).

(1) Een snelle lading met volledige stroomsterkte om een goed ontladen accu snel weer op volle spanning (14,6 V) te brengen ("Bulk"). De LED heeft een rode kleur.

(2) Een standaardlading om de accu volledig op te laden tegen een veilige snelheid om de levensduur van de accu in het voertuig/apparaat te verlengen ("Normaal"). De laadstroom wordt constant verlaagd wanneer de accuspanning 13,6 V nadert. De LED heeft een rode kleur.

(3) Een druppellading om de accu langzaam te laten laden in de laatste stap ("Float"), met een spanning van 13,2 V. De lader schakelt automatisch over naar andere modi om zich aan te passen aan veranderende omstandigheden. De onderstaande tabel dient slechts ter referentie; de spanningen kunnen variëren. De LED wordt groen.

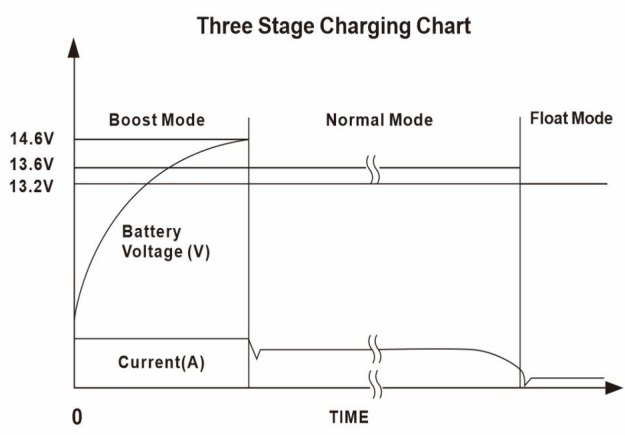

Figuur 1

10. Lithiumbatterij 2-traps oplaadmodus :

Deze modus biedt een automatisch laadsysteem in twee stappen.

(Figuur 2)

(1) Een snelle lading met volledige stroomsterkte om een goed ontladen accu snel weer op volle spanning (14,6 V) te brengen ("Bulk"). De LED heeft een rode kleur.

(2)Een standaardlading om de batterij op een veilige manier volledig op te laden

snelheid om de levensduur van de accu in het voertuig/apparaat te verlengen ("Normaal"). De laadstroom wordt voortdurend verlaagd wanneer de accuspanning 14,6 V nadert. Zodra de spanning 14,6 V bereikt, wordt het laden gestopt en kleurt de LED groen.

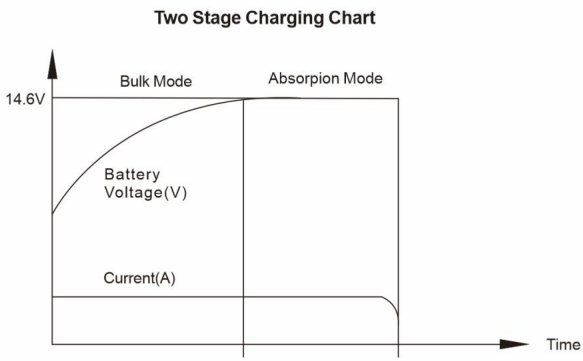

Figuur 2

11. Vaste spanningsmodus:

(1) Deze modus kan worden gebruikt om 12 Volt-apparatuur direct te laten werken of om de batterij op een bepaalde spanning houden.

(2)Zodra het apparaat is uitgeschakeld, zet u schakelaar A in de middelste stand "Vast Spanning"-positie en sluit het apparaat aan op een 120V-voeding. Draai schakelaar B naar de gewenste uitgangsspanning. Er zijn drie spanningen mogelijk: 13V, 14,6V en 16,5V.

Let op: schakelaar B wordt gebruikt om de vaste uitgangsspanning te selecteren en is daarom alleen beschikbaar wanneer u schakelaar A in de vaste spanningsmodus zet. Schakelaar B is niet instelbaar wanneer u schakelaar A in de loodzuurmodus of lithiummodus zet.

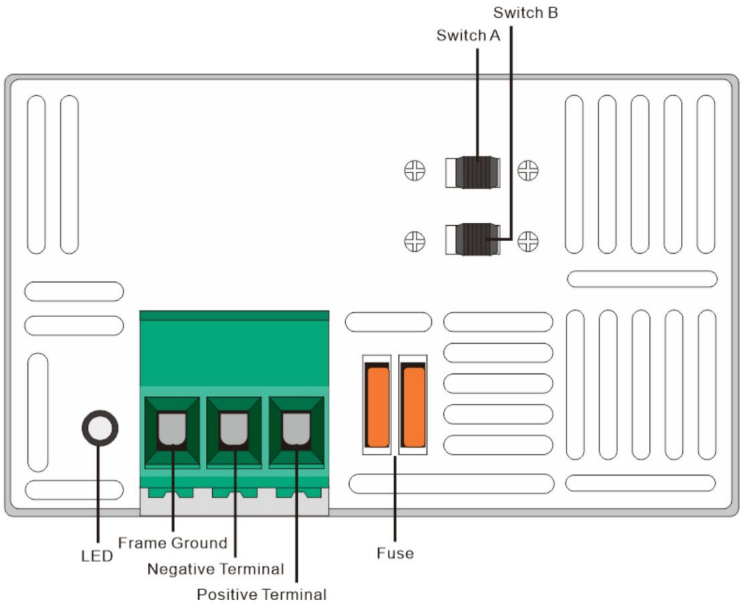

SBC-35A / SBC-45A / SBC-55A

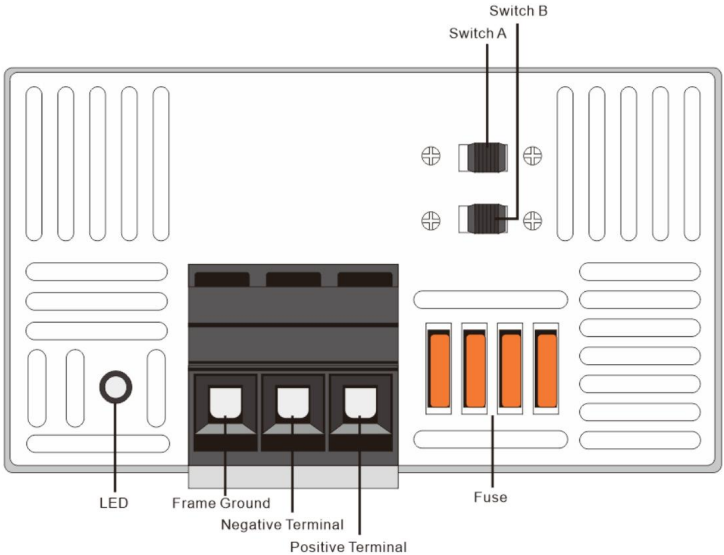

SBC-65A/ SBC-80A / SBC-100A / SBC-125A

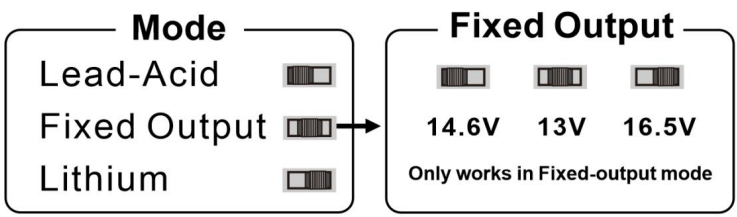

Schakelaar A Schakelaar B

Figuur 3

*Schakelaar A: Schakelaar A is een driesegmenten-keuzeschakelaar die Zuurbatterijmodus/Vaste uitgangsmodus/Lithiummodus van links naar rechts.

*Schakelaar B: Schakelaar B wordt gebruikt om de vaste uitgangsspanningswaarde aan te passen tussen 13V, 14,6V en 16,5V, wanneer schakelaar A Fix-Output selecteert modus. (Schakelaar B is niet instelbaar in de loodzuurmodus/lithiummodus).

*LED wordt rood: Batterij wordt opgeladen / loopt in vaste-spanningsmodus

*LED wordt groen: Batterij vol geladen / geen belasting in de vaste-spanningsmodus

OPMERKING: Voer de volgende controles uit voordat u de converter/lader verwijdert en vervangt: ÿKoppel de

netvoeding los van het voertuig/apparaat.

ÿ Koppel de bedrading los van de positieve + uitgangsaansluitlijn van de omvormer.

ÿSluit de netspanning weer aan om de omvormer van stroom te

voorzien. ÿMeet met een voltmeter de spanning bij de - en + uitgang van de omvormer.

Aansluitingen:

ÿAls de spanning tussen 13 en 14 VDC ligt (meestal 13,6 VDC), is het apparaat normaal. Volg anders de tabel met algemene oorzaken en probleemoplossing.

ALGEMENE PROBLEEMOPLOSSING

Foutfenomeen	Algemene oplossingen
Geen DC-uitgang	120 VAC niet aangesloten met ingangsstekker of de ingang De AC-stroomonderbreker staat in de uit-stand.
	De omgekeerde batterijzekering is doorgebrand. (Batterijpolariteit teruggedraaid)
	Als de belasting overbelast of kortgesloten is, verwijder dan alle belastingen uit en start de stroomtoevoer opnieuw op.
Converter houdt de stroom aan en uit	De luchtstroom van de ventilator is onvoldoende of geblokkeerd. (Minimaal 2,5 cm vrije ruimte) (er is aan beide uiteinden voldoende ruimte nodig).
De DC-zekering springt door	De batterij heeft een omgekeerde polariteit
12 VDC-uitgang is te laag. Defecte batterij, mogelijk slechte cellen.	
LED-lampje brandt niet	De batterij is volledig opgeladen
	De accuspanning is hoger dan de lader maximale uitgangsspanning

Let op: Als de converter na controle nog steeds niet goed werkt,

Als u bovenstaande methoden gebruikt, neem dan contact op met de dealer om het probleem op te lossen en

Demonteer de omvormer niet voor reparatie zonder toestemming.

Hoofdvoeding	Artikelen	Specificatie						
	Modellen	SBC-35A	SBC-45A	SBC-55A	SBC-65A	SBC-80A	SBC-100A	SBC-125A
gelijkstroom Uitvoer	Uitgangsstroom	Maximaal 35A	Maximaal 45A	Maximaal 55A	Maximaal 65A	Maximaal 80A	Maximaal 100A	Maximaal 125A
	Laadspanning	14,6 V gelijkstroom						
	Chargenweg	3 stappen voor loodzuurmodus / 2 stappen voor lithiummodus						
	Vaste uitgangsspanning	13V/14,6V/16,5Vdc instelbaar						
	Maximale DC-uitgang Stroom	510W	655W	798W	942.5W	1160 W	1450 W	1812.5W
AC Invoer	Nominale ingangsspanning	120Vac						
	Ingangsspanningsbereik	90-120Vac						
	Ingangsfrequentie	60 Hz (47 Hz-63 Hz)						
Ongeveer ment	Werktemperatuur & Vochtigheid	-10ÿ60ÿ;20%-90%RV						
	Bewaartemperatuur & Vochtigheid	-20-+85ÿ;10%ÿ95%RV						
Koeling	Ventilatorkoeling	Koelventilator start wanneer temperatuur ÿ45ÿ, systeem stopt werkend bij temperatuurÿ95ÿ(±10%)						
LED	Rode kleur	Batterij opladen / belasting uitvoeren in vaste-spanningsmodus						
	Groene kleur	Batterij volledig opgeladen / geen belasting in vaste-spanningsmodus						

SBC-35A / SBC-45A / SBC-55A

1. Gebruiksaanwijzing *1

2. Autozekering *2

SBC-65A / SBC-80A / SBC-100A / SBC-125A:

1. Gebruiksaanwijzing *1

2. Autozekering *4

Sanven Technologie Ltd.
Adres: Suite 250, 9166 Anaheim Place,
Rancho Cucamonga, CA 91730

VEVOR

Affordable. Reliable. Home Improvement.

Husbilsströmomvandlare

MODELL: SBC-35A / SBC-45A / SBC-55A / SBC-65A / SBC-80A / SBC-100A / SBC-125A

VEVOR

Affordable. Reliable. Home Improvement.

RV-KRAFT OMVANDLARE

SBC-35A
SBC-45A
SBC-55A

SBC-65A
SBC-80A
SBC-100A
SBC-125A

Detta är originalinstruktionerna, vänligen läs alla instruktioner noggrant innan du använder produkten. VEVOR förbehåller sig en tydlig tolkning av vår användarmanual. Produktens utseende ska vara beroende av den produkt du mottagit. Vi ber om ursäkt för att vi inte kommer att informera dig igen om det finns några teknik- eller programuppdateringar för vår produkt.

	Varning – För att minska risken för skador måste användaren läsa instruktionsmanualen noggrant.
	Denna enhet uppfyller del 15 i FCC-reglerna. Användning är underkastad följande två villkor: (1) Denna enhet får inte orsaka skadliga störningar, och (2) denna enhet måste acceptera alla mottagna störningar, inklusive störningar som kan orsaka oönskad drift.

SÄKERHETSVARNINGAR

FÖR DIN SÄKERHET, LÄS ALLA INSTRUKTIONER FÖRE INSTALLATION OCH BRUK.

ÿINSTALLATÖR: TILLHANDAHÅLLA DESSA INSTRUKTIONER TILL SLUTANVÄNDAREN ELLER KONSUMERA.

ÿKONSUMENT: SPARA DESSA INSTRUKTIONER FÖR FRAMTIDA REFERENS.

ÿOBS! PRODUKTERNA FÅR INTE ANVÄNDAS ELLER GARANTIERAS I FLYG-, MEDICINSKA ELLER LIVSÄKERHETSTILLÄMPNINGAR.

VARNING – UNDVIK PERSONSKADOR ELLER PRODUKTSKADOR.

ÿ120 V AC FINNS. DENNA OMVANDLARE/LADDARE ÄR UTFORMAD FÖR ATT KONVERTERA 120 VAC TILL 12 VDC. DEN GER ÄVEN LÅGSPÄNNING STRÖM FÖR LADDNING AV INBYGGDA 12 VDC-BATTERIER. OMVANDLAREN/LADDARE ÄR AV "SWITCH MODE"-TYP OCH ÄR UTFORMAD ATT VARA UNDERHÅLLSFRI UTAN ATT INGET ANVÄNDARBEHÖVER SERVICE KOMPONENTER. OMVANDLARENS/LADDARENS UTMATNINGSEFFEKT ÄR "STRÖMBEGRÄNSNING" GENOM DESIGN.

ÿ **FÖRVARA ALDRIG ELEKTRISKA APPARATER I UTRYMMEN DÄR DET FINNS BRANDFARLIGA VÄTSKOR (SÅSOM BENSIN). MONTERA/INSTALLERA INTE ENHETEN I UTRYMMEN SOM ÄR AVSEDD FÖR FÖRVARING AV BATTERIER MED BRANDFARLIGA VÄTSKOR.**

INSTALLATIONSANVISNINGAR

AC-DC-omvandlaren/laddaren har tre lägen: syrabatteri och litiumbatteri batteriladdning och fast utgång.

1. Koppla bort batteriets POS (+) kabel vid batteriänden innan du ansluter denna omvandlare/laddare till alla fordons-/enhetskablar
2. Installationsplatsen kan placeras på vilken invändig yta som helst (opåverkad av direkt väder). Den valda platsen måste vara tillgänglig efter följande installationstider. Vid installation inuti ett skåp måste skåpet vara tillräckligt stort för att avleda varm luft. Se till att det finns minst 2,5 cm fritt luftutrymme i varje ände av enheten så att kylluften kan passera normalt genom enheten. Undvik föroreningar som perifer smuts, metallpartiklar eller fukt.

3. Flänsar med hål finns för enkel montering med standardfästen. Kontrollera att ytan som omvandlaren är monterad på är solid och kan bära vikten (2,7 kg) under fordonets drift.

Ett 4,120 VAC-uttag måste placeras inom 91 cm från omvandlaren/laddaren för att mata ström. Elektrisk hänsyn bör också tas till montering nära batteriernas och 12-volts DC-distributionspanelens placering.

5. Se till att dra åt alla anslutningar ordentligt. En lös anslutning kan snabbt orsaka överhettning av terminaler och kablar. Granska enhetens etiketter för rekommenderade åtdragningsmomentvärden för terminalerna.
6. Fläkten går inte hela tiden. Fläkten är temperaturstyrd och fungerar endast vid behov.
7. Lämna aldrig enheten utan uppsikt när den är inkopplad.
8. Alla produkter måste installeras av en certifierad elektriker.

VARNING: Undvik risk för skada eller dödsfall.

ÿ120 VAC-anslutning: Bekräfta först att 120 VAC-strömkällan är AC strömbrytaren/strömbrytarna är i avstängt läge. Slå INTE på växelströmsströmbrytarna förrän installationen är klar. ÿAnvänd en koppartråd med minsta storlek 8 AWG och anslut från fordonets/enhetens chassi till omvandlarens/laddarens anslutningskabel. Använd den medföljande strömsladden på omvandlaren/laddaren och anslut den ordentligt till 120 V AC-uttaget.

ÿ12 VDC-ledningar – Det är viktigt att använda rätt kabeltjocklek. Använd en minst 8 AWG koppartråd.

(1) Terminalen märkt + eller POS är för RV 12VDC positiv anslutning.

(2) Terminalen markerad - eller NEG är för RV12VDC negativ anslutning.

(3) 12VDC-utgångskablagret kräver inget överströmsskydd n eftersom omvandlaren/laddaren begränsar utströmmen. Alla elektriska anslutningar måste dock uppfylla gällande NEC-kod. .

9. Blybatteriläge: Vrid brytaren A till blybatteriläge, batteriet laddas i 3-stegsläge (Figur 1).

(1) En snabbladdning med full ström för att snabbt få ett väl urladdat batteri tillbaka till full spänning på 14,6 V ("Bulk"). Lysdioden är röd.

(2) En standardladdning för att få batteriet fulladdat med en säker hastighet för att förlänga batteriets livslängd i fordonet/enheten ("Normal"). Laddningsströmmen minskar konstant när batterispänningen närmar sig 13,6 V. Lysdioden lyser rött.

(3) En underhållsladdning för att hålla batteriet laddat långsamt i det sista steget ("Float"), med 13,2 V spänning. Laddaren ändrar automatiskt läge för att hantera ändrade förhållanden. Tabellen nedan är endast för referens, spänningarna kan variera. Lysdioden blir grön.

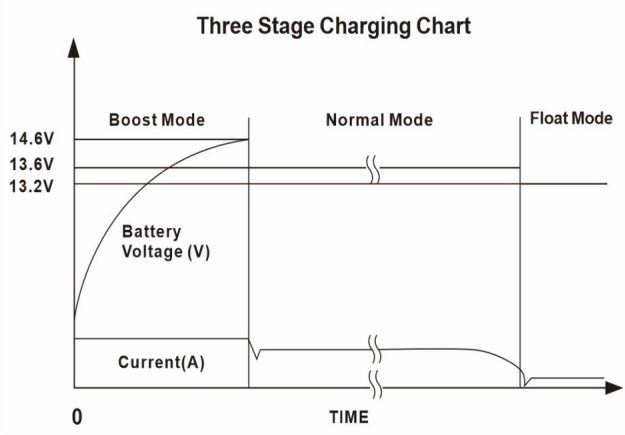

Figur 1

10. Litiumbatteri 2-stegsladdningsläge :

Detta läge erbjuder ett automatiskt laddningssystem i två steg. (Figur 2)

(1) En snabbladdning med full ström för att snabbt få ett väl urladdat batteri tillbaka till full spänning på 14,6 V ("Bulk"). Lysdioden är röd.

(2) En standardladdning för att få batteriet att laddas fullt på ett säkert sätt hastighet för att förlänga batteriets livslängd i fordonet/enheten ("Normal"). Laddströmmen minskar konstant när batterispänningen närmar sig 14,6 V, när spänningen når 14,6 V avbryts laddningen och lysdioden blir grön.

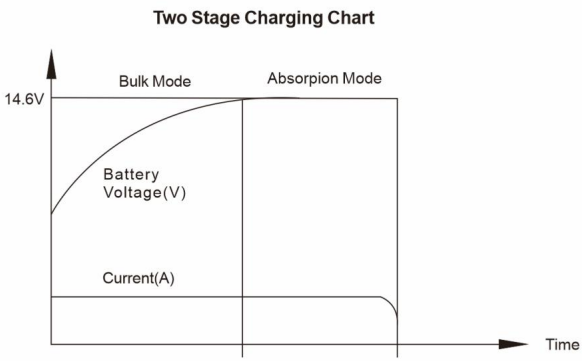

Figur 2

11. Fastspänningsläge: (1)

Detta läge kan användas för att direkt driva 12-voltsutrustning eller användas för att hålla batteriet vid en viss spänning.

(2) När enheten är avstängd, flytta strömbrytaren A till mittläget "Fast" Spänning"-läget och anslut enheten till en 120V-strömkälla. Vrid B-brytaren till önskad utspänning, det finns tre spänningar att välja mellan, 13V-14.6V-16.5V.

Obs: Omkopplare B används för att välja fast utgångsspänning, så den är endast tillgänglig när du väljer omkopplare A till fast spänningsläge. Omkopplare B är inte justerbar när du väljer omkopplare A till blysyraläge eller litiumläge.

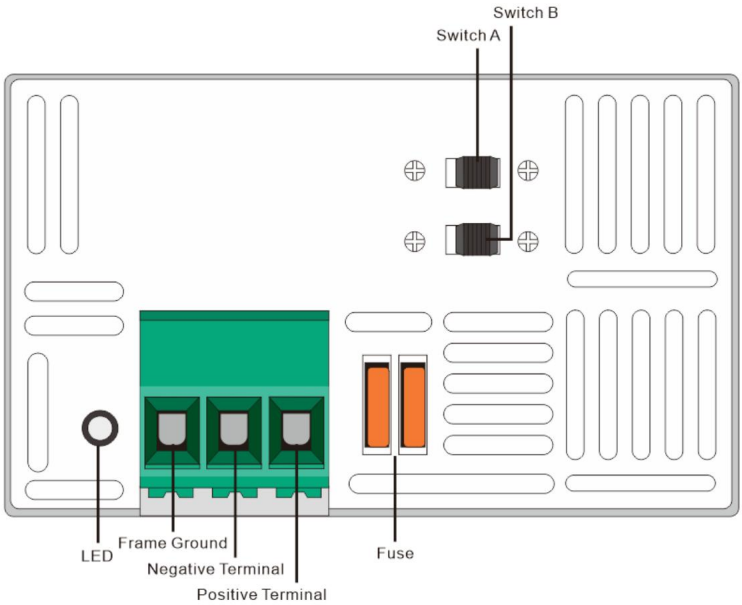

SBC-35A / SBC-45A / SBC-55A

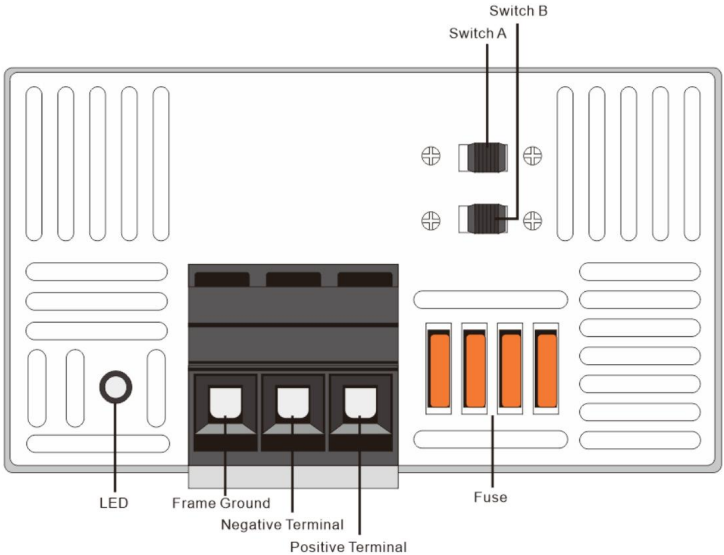

SBC-65A/ SBC-80A/ SBC-100A/ SBC-125A

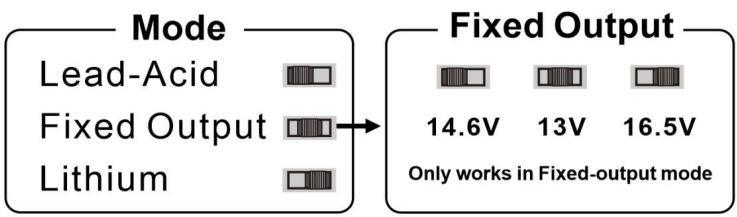

Brytare A Brytare B

Figur 3

*Brytare A: Brytare A är en tresegmentsbrytare som väljer Syrabatteriläge/Fast utgångsläge/Litiumläge från vänster till höger.

*Brytare B: Brytare B används för att justera det fasta utgångsspänningsvärdet mellan 13V, 14,6V och 16,5V, när omkopplare A väljer Fix-Output läge. (Brytare B är inte justerbar i blysyraläge/litiumläge).

*LED lyser rött: Batteriet laddas / körs i fastspänningsläge

*LED-lampan lyser grönt: Batteriet är fulladdat laddad / ingen belastning i fastspänningsläge

OBS: Innan du tar bort och byter ut omvandlaren/laddaren, utför följande kontroller: ÿ Koppla bort nätströmmen från

fordonet/enheten.

ÿ Koppla bort kablarna från den positiva + utgångsanslutningsledningen på omvandlare.

ÿ Återanslut växelströmmen för att strömsätta omvandlaren. ÿ Mät spänningen vid omvandlarens - och + utgång med hjälp av en voltmeter. Terminaler:

Om spänningsavläsningen är mellan 13 VDC och 14 VDC (vanligtvis 13,6 VDC) är enheten normal. Följ annars den allmänna tabellen över felorsaker och felsökning.

ALLMÄN PROBLEM FELSÖKNING

Felfenomen	Allmänna lösningar
Ingen DC-utgång	120 VAC inte ansluten till ingångskontakten eller ingången AC-strömbrytaren är i avstängt läge.
	Den omvända batterisäkringen går. (Batteripolaritet omvänd)
	Om lasten är överbelastad eller kortsluten, ta bort den alla belastningar och starta sedan om strömförsörjningen.
Omvandlaren håller strömmen på och av	Fläktens luftflöde är otillräckligt eller blockerat. (Minst 2,5 cm fritt) luftutrymme i varje ände krävs).
DC-säkringen går	Batteriet har omvänd polaritet
12 VDC-utgången är för låg. Defekt batteri, möjligen trasiga celler.	
LED-lampan lyser inte	Batteriet är fulladdat
	Batterispänningen är högre än laddarens maximal utspänning

Obs: Om omvandlaren fortfarande inte fungerar korrekt efter att du kontrollerat enligt till ovanstående metoder, vänligen kontakta återförsäljaren för att lösa problemet, och Demontera inte omvandlaren för reparation utan tillstånd.

Huvudrätter	Föremål	Specifikation						
	Modeller	SBC-35A	SBC-45A	SBC-55A	SBC-65A	SBC-80A	SBC-100A	SBC-125A
likström Produktion	Utgångsström	Max. 35A	Max. 45A	Max. 55A	Max. 65A	Max. 80A	Max. 100A	Max. 125A
	Laddningsspänning	14,6 V likström						
	Chargin Way	3 steg för blysyraläge / 2 steg för litiumläge						
	Fix utgångsspänning	13V/14,6V/16,5Vdc justerbar						
	Max DC-utgång Driva	510W	655W	798W	942.5W	1160 W	1450 W	1812.5W
AC Input	Nominell ingångsspänning	120 V AC						
	Ingångsspänningsområde	90–120 V AC						
	Ingångsfrekvens	60Hz (47Hz–63Hz)						
Cirka ment	Arbetstemperatur & Fuktighet	-10ÿ60 ÿ; 20%-90% RF						
	Förvaringstemperatur och Fuktighet	-20-+85 ÿ; 10%~95%RF						
Kyl	Fläktkylning	Kylflakten startar när temperaturen ÿ45 ÿ, systemet stannar arbetar vid temperatur > 95 ÿ (± 10%)						
LED-lampa	Röd färg	Batteriladdning / kör laster i fastspänningsläge						
	Grön färg	Batteriet är fulladdat / ingen belastning i fastspänningsläge						

SKÖTSELINSTRUKTIONER

SBC-35A / SBC-45A / SBC-55A

1. bruksanvisning *1

2. Bilsäkring *2

SBC-65A / SBC-80A / SBC-100A / SBC-125A:

1. bruksanvisning *1

2. Bilsäkring *4

Sanven Technology Ltd.
Adress: Suite 250, 9166 Anaheim Place,
Rancho Cucamonga, CA 91730