VEVOR

Affordable. Reliable. Home Improvement.

GOLF CART BATTERY

MODEL:YD384002 / YD512003 / YD704001

VEVOR

Affordable. Reliable. Home Improvement.

GOLF CART BATTERY

MODEL:YD384002 / YD512003 / YD704001

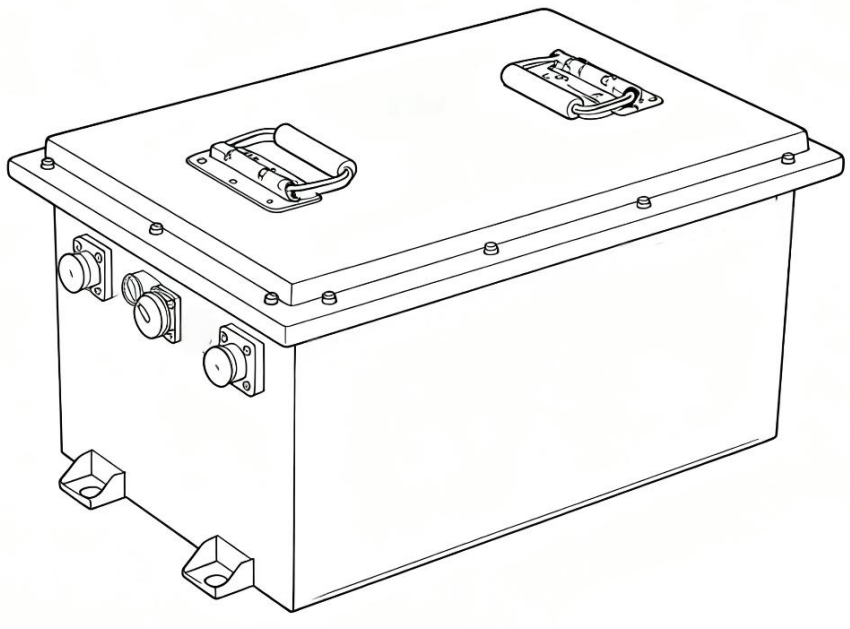

This is the original instruction, please read all manual instructions carefully before operating. VEVOR reserves a clear interpretation of our user manual. The appearance of the product shall be subject to the product you received. Please forgive us that we won't inform you again if there are any technology or software updates on our product.

	Warning-To reduce the risk of injury, user must read instructions manual carefully.
	This device complies with Part 15 of the FCC Rules. Operation is subject to the following two conditions:(1)This device may not cause harmful interference, and (2)this device must accept any interference received, including interference that may cause undesired operation.
	This product is subject to the provision of European Directive 2012/19/EC. The symbol showing a wheelie bin crossed through indicates that the product requires separate refuse collection in the European Union. This applies to the product and all accessories marked with this symbol. Products marked as such may not be discarded with normal domestic waste, but must be taken to a collection point for recycling electrical and electronic devices
	High voltage.Risk of shock.Do not touch uninsulated terminals or connectors
	Authorized personnel are allowed to operate only.Do not disassemble or incinerate Follow product charging instructions.
	No sparks ! No flames ! No smoking!
	Keep out of the reach of children

Disclaimer

Before using the product, please read the user manual of this product to ensure correct use after full understanding. After reading, please keep the user manual in a safe place for future reference. If you do not operate this product correctly, you may cause serious injury to yourself or others, or cause damage to the product and property. Once you use this product, you are deemed to have understood, recognized and accepted all the terms and contents of this document. Users promise to be responsible for their own actions and all consequences arising therefrom. Our company is not responsible for any losses caused by users not using the product in accordance with the User Manual.

Subject to complying with laws and regulations, our company has the final right to interpret this document and all related documents for this product. It is subject to update, revision or termination without prior notice.

Note:

First time use requires a calibration of the battery, a deep full discharge followed by a charge is required!

⚠ Warning

1. It is strictly prohibited to place this product close to heat sources, such as fire sources or heating furnaces.

2. It is strictly forbidden to let this product come into contact with any liquid. Do not immerse this product in water or get it wet. Never use this product in rainy or humid environments.

3. It is prohibited to use this product in an environment with strong static electricity or strong magnetic field.

4. It is prohibited to disassemble this product in any way or puncture it with sharp objects.

5. It is prohibited to use wires or other metal objects to cause short circuit of this product.

6. Do not use unofficial parts or accessories. If you need to replace it, please contact our sales channel to inquire about relevant purchase information.

7. When using this product, please strictly follow the ambient temperature specified in this user manual. If the temperature is too high, the battery may catch fire or even explode. If the temperature is too low, the product performance will be seriously reduced, and it may even fail to meet normal use requirements.

8. It is prohibited to stack other heavy objects on this product.

9. It is prohibited to forcibly block the fan during use or leave this product in an unventilated or dusty space.

10. Please avoid impacts, drops, and violent vibrations. If there is a severe external impact, please turn off the power immediately and stop using it. Please secure it properly during transportation to avoid vibration and impact.

11. If the product accidentally falls into the water during use, please place it in a safe open area and stay away from the product until the product is completely dry. The dried product must not be used again. Please dispose of it properly according to the disposal methods in this manual. If the product catches fire, please use fire extinguishing equipment in the following recommended order: water or water mist, sand, fire blanket, dry powder, carbon dioxide fire extinguisher.

12. If there is dirt on the interface of this product, please wipe it clean with a dry cloth.

13. Please place this product carefully to prevent the product from falling over and causing damage. If the product falls over and is seriously damaged, please shut down the product immediately, place the battery in an open area, away from combustibles and people, and scrap it in accordance with local laws and regulations.

14. Please store this product out of the reach of children and pets.

PARAMETER SPECIFICATIONS

Standard Parameters			
Model	YD384002	YD512003	YD704001
Battery Specifications	38.4V 150Ah	51.2V 150Ah	70.4V 105Ah
Nominal Voltage	38.4V	51.2V	70.4V
Nominal Capacity	150Ah±5%	150Ah±5%	105Ah ±5%
Nominal Energy	5760Wh	7680Wh	7392Wh
Standard Charging Voltage	43.2V	57.6V	79.2V
Standard Discharge Cut-off Voltage	33.6V	44.8V	61.6V
Standard Charging Current	25A	20A	15A
Continuous Working Current	250A	250A	200A
Maximum Discharge Current	300A(30S)	300A(30S)	300A（30S）
Initial Internal Resistance	≤50mΩ	≤50mΩ	≤50mΩ
Shell Material	Sheet metal	Sheet metal	Sheet metal

Battery specifications	
Battery Type	Lithium iron phosphate battery
Battery cycle life	After 4000 cycles, the remaining capacity is still more than 80%
protection function	250A / 200A BMS management system, with overcharge protection, charging over current protection, discharge over current protection, short circuit protection, discharge high temperature protection, discharge low temperature protection, charging high temperature protection, charging low temperature protection, FET high temperature protection
Working environment temperature	
working temperature	0 ° C to 45 ° C (recommended ambient temperature 20 ° C to 30 ° C), and humidity below 70 ° C%
Storage environment	-10 ° C to 45 ° C (recommended storage temperature 20 ° C to 30 ° C), humidity below 70%
Charging temperature	0℃ to 55℃
Discharge temperature	-20℃ to 55℃

Product appearance introduction

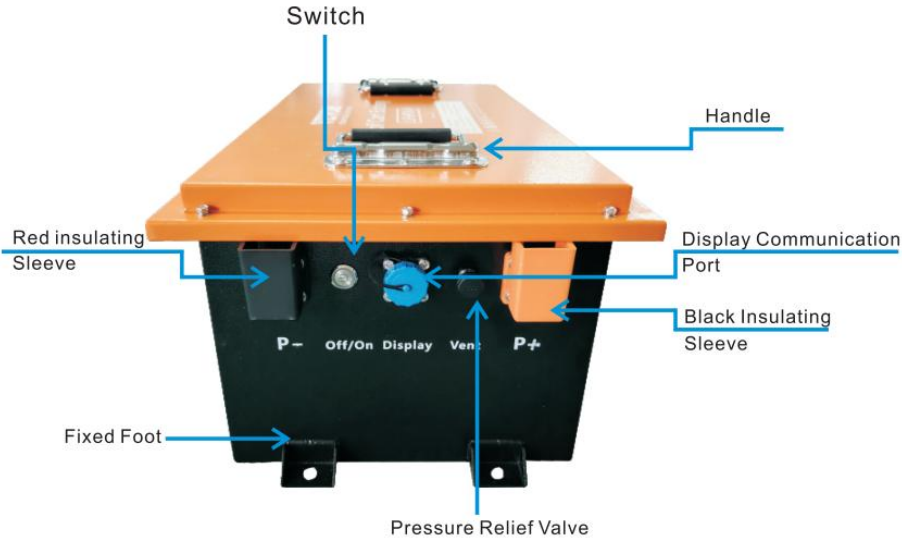

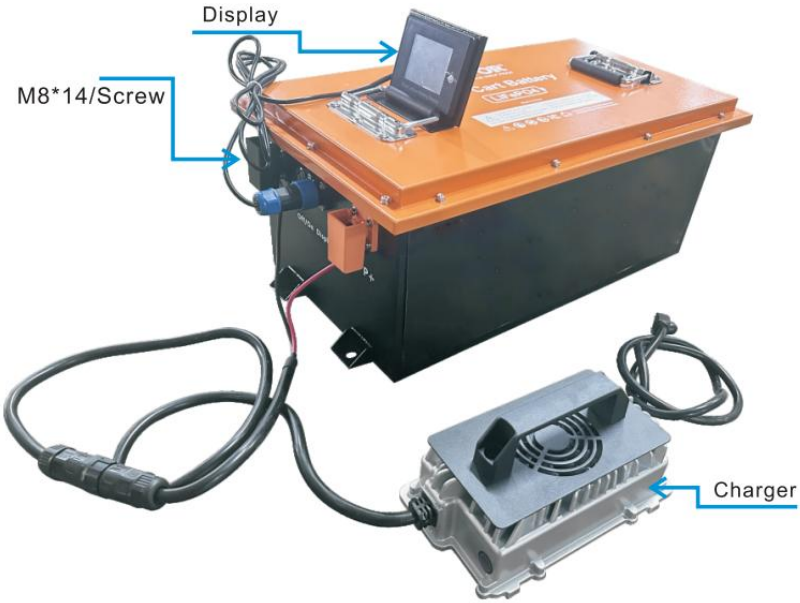

LCD interface introduction

1. Main interface after unlocking

e

2.Single cell voltage display page

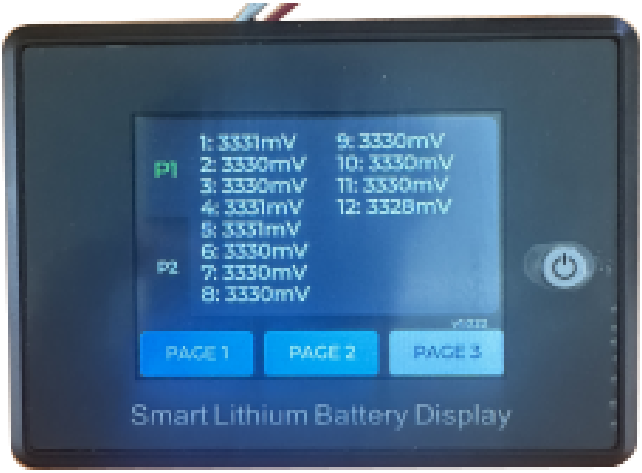

3. Wiring diagram

UART

J1 Display external interface	1	B+ is connected to the positive terminal of the battery. The voltage is limited to 10-90V.
	2	connect RXD
	3	connectTXD
	4	Connect the negative terminal of the battery

PRODUCT USE

Bluetooth application communication function

The APP mainly displays: lithium battery voltage, current, capacity, temperature and other curves, charge and discharge switch control, SOC, battery voltage, charge and discharge current, protection status, basic parameters, etc. Through the background permission operation, you can also set the parameters of the lithium battery protection board, so that the health status of the lithium battery is more transparent, to ensure the safety of the lithium battery.

Download instructions

IOS

Android

IOS device: Open the App store and search for "[ZXH-BMS]". Or scan the code to jump to the download address and follow the instructions to complete the download and installation.

Download and install the application. Once the installation is complete, you can find the app's icon on your home screen, tap on it to open it.

Android device: Open the App store and search for "[ZXH-BMS]". Or scan the code to jump to the download address and follow the instructions to complete the download and installation.

Download and install the application. After completing the installation, you can find the app's icon in the App drawer or home screen, click to open it.

APP User Guide

Android 5.0/10S 10.0 or later can be used on devices that support Bluetooth 4.0, and once you have Bluetooth and GPS permissions, you can run.

Entry

After the APP is installed successfully, open the APP and allow Bluetooth to be opened. The APP will automatically pop up to obtain location information

(1)Bluetooth connection/disconnection: After successful login, the APP will jump to the Bluetooth list and select the Bluetooth to be connected.

(2)Switching batteries: When there are multiple batteries, you can view multiple Bluetooth names in the list and quickly switch the battery to be connected on the real-time interface.

(3)Scanning code connection: In the upper right corner of the real-time interface, click the scanning code button to directly connect by scanning the barcode of the Bluetooth module.

(4)Search Bluetooth: On the device list page, when there are multiple batteries, you can quickly find the one you need to connect by searching the Bluetooth name.

(5)Disconnect Bluetooth: On the device list page, click Disconnect.

CHARGING METHOD

AC charging

1. Usage and precautions

Before charging, check that the battery parameters of the OEM device match the label information on the charger, and ensure that the machine is turned off.

When charging, first connect the charger to the battery, and then plug in the power plug. Once charged, the charger can be attached to the battery indefinitely for both on-board (internal) and on-board (external) applications.

If the user needs to use the electric car during the charging process, please unplug the charger cable before normal use of the electric car.

NORMAL USE OF CHARGER

Indicator status:

Indicator Display description	
Battery indicator	Blinking red: Charging The green light is always on: full
Battery indicator	Alternating red and green

Find and repair faults

If the charger fails, please follow the following table:

(1) Input voltage error: Check whether the input voltage meets the requirements or not.

(2) Overheating of the machine: Note that the ventilation of the workplace does not allow anything to be covered on the charger.

(3) Output short circuit: Check the wiring of the output terminal to eliminate short circuit.

(4) No battery or reverse battery: Check the battery connection and correctly connect the battery.

(5) Charger overheating: Ensure that the charger vent and space are kept unblocked and away from heat sources.

Do not attempt to repair or open the charger, as this may pose a risk of injury.
Please contact our company or local dealer to check whether the charger parameters are set correctly.

Routine maintenance

Always check the connection between the charger's power cord and the battery to avoid electric shock or leakage accidents caused by improper charging.
After long-term use, when the charger is disconnected from the power supply and battery, you can wipe it with a dry cloth, or use a small amount of industrial alcohol to wipe stubborn stains. This is part of good maintenance. After long-term use, a large amount of dust may accumulate on the fan, which will affect the cooling effect. You can use a brush to clean and vacuum.
Before charging, please make sure that the current and voltage parameters of this product meet your battery pack charging requirements, otherwise the battery pack may be damaged.

warning!

When wiring, do not connect the positive and negative poles reversely, as reverse connection will not damage it.
During the charging process, if the red indicator light flashes, you should stop charging immediately and investigate
The internal voltage of the charger is too high. You are responsible for any consequences of unauthorized opening for research or repair.
Do not charge non-rechargeable batteries.
When charging, it is strictly prohibited to touch the input and output live broadcast terminal.
When the charger is damaged due to collision or other reasons and the internal parts are exposed, please do not touch it with your hands to avoid electric shock and injury.

It is strictly prohibited to replace the controller cable and do not pull the cable forcefully. If the power cord is damaged, to avoid the risk of injury, stop using the charger and contact the manufacturer. The temperature of the charger shell may be high during the charging process or just after charging. Do not touch the metal shell. During the charging process, it is strictly prohibited to cover the air inlet and outlet of the charger to ensure that the charger fan is protected to avoid injury. Normal operation. The charger should be placed in a ventilated and dry environment, away from flammable and explosive materials to prevent fire.

Safety instructions

1) Please read all instructions and precautions before using this product. Only charge rechargeable aluminum-acid batteries or lithium batteries under specified circumstances. Other types of electricity may explode products using batteries.
2) Do not expose the product to rain or snow
3) Note: To prevent fire hazards, the product can only be used in a dry and ventilated room free of flammable liquids and explosive gases.
4) During the charging process, do not cover the product with clothing or similar items. Keep the air flowing!
5) Use of accessories not recommended or delivered by the battery charger manufacturer may result in a risk of fire, electric shock or personal injury.
6) To reduce the risk of damage to electrical plugs and cords, use the plug rather than the cord when disconnecting the product.
7) Make sure not to use extension cords unless absolutely necessary. Improper use of extension cords can cause fire and electric shock hazards.
8) Make sure the rope is positioned so that it cannot be stepped on, tripped over or otherwise damaged or stressed.
9) Do not operate the product with damaged cords or plugs - replace them immediately!
10) Do not operate the product if it has been hit, dropped, or otherwise damaged.
11) Please do not disassemble the product!

12) To reduce the risk of electric shock, unplug the product's power cord and battery socket before attempting, servicing, or cleaning

13) This product is suitable for use by children aged 8 years and over and persons with reduced physical, sensory or intellectual abilities or lack of experience and knowledge, provided they have been supervised or instructed in using the device safely and understand the risks involved. Do not allow young children to handle this product without supervision as the cable may pose a strangulation risk and the small parts may pose an aspiration or swallowing risk;

14) Animals are not allowed to come into contact with this product. Some animals are known to damage electrical cables, etc., which can be a potential risk of electrocution and overheating. Additionally, cables and small parts can pose a choking risk to animals.

15) When a product reaches the end of its life cycle, discarded electrical and electronic equipment should not be discarded together with unseparated municipal waste but must be collected separately. As a consumer, you play an important role in product recycling and protecting the environment

16) When replacing a fuse, you must use a fuse of the same type and rating.

17) The product must be kept away from heat sources and must not be used near flammable gases or in other environments with flammable or explosive atmospheres.

18) Use power cords and AC plugs that meet country-specific requirements.

19) If it comes with stripped output wires (without connectors), the product will not pose any danger because the product is short-circuit protected.

20) Warning: No modifications to this device are allowed. Any repair/service should be performed by qualified personnel who can obtain assistance by contacting the manufacturer or the manufacturer's agent.

PRODUCT FAQS AND PRECAUTIONS

1. What type of battery does the product use?
This product uses high-quality lithium iron phosphate batteries with higher safety factor.

2. How to know how long the product can provide power?
The LCD screen of this product will display the battery life. For devices with generally stable power consumption, this time can be estimated.

3. How to store the product?
When storing, please close this product first, and then store it in a dry, ventilated place at room temperature. Do not store this product in a humid environment. During long-term storage, it is recommended to discharge the battery to 30% and recharge it to 60% every three months to extend the service life of this product.

4. How to tell if the product is charging?
When charging, the LCD screen will display the remaining charging time, and the power indicator other than the battery power percentage will begin to flow from bottom to top, and the charging power will be displayed.

5. If the product is seriously low on power and idle for too long, the product will enter deep sleep mode, and the product must be charged before use again.

6. If long-term storage is required, please charge and discharge this product once every 3 months (that is, first discharge the product to 30%, and then charge it to 60%).

7. For safety reasons, do not store this product in an environment above 45℃ or below -10℃ for a long time.

8. In order to extend the service life of the battery, it is recommended to use or store this product in an environment of 20°C to 30°C, away from water sources, heat sources, and other metal objects.

9. If the power of this product is less than 10% after use, please charge it to 60% before storing it. If left idle for a long time when the battery is seriously low, it will cause irreversible damage to the battery core and shorten the service life of the product.

10. Please tighten all cable connections as loose cable connections can cause terminals to melt or catch fire.

11. Do not puncture, drop, crush, burn, penetrate, shake or hit the battery.

12. The battery should be firmly fixed during transportation to prevent collision or falling.

13. Cables should be securely fixed on a solid surface, and cables should be securely tied in place to avoid arcs and sparks due to friction. Do not place heavy objects on it for long periods of time as this may damage it due to internal short circuits.

14. Whether the battery is in use or in standby mode, do not immerse the battery in water. Non-professional technicians are not allowed to open, disassemble or modify the battery.

15. If the battery casing is damaged, do not touch the exposed electrolyte or powder. Uncovered electrolytes or powders that come into contact with the skin or eyes must be rinsed immediately with plenty of water and seek medical attention afterward.

16. Use circuit breakers, fuses, or disconnect switches that are properly configured by a certified electrician, licensed installer, or area code authority to protect all electrical equipment in your system. Batteries have a built-in Battery Management System (BMS) that protects the cells from overcharging, over discharging, and overcurrent, but this alone will not protect your system from serious electrical conditions.

BATTERY DISPOSAL

1. If conditions permit, please be sure to completely discharge the battery of this product before placing the product in the designated battery recycling box. This product contains batteries, which are hazardous chemicals and are strictly prohibited from being disposed of in ordinary trash bins. For details, please follow local laws and regulations on battery recycling and disposal.
2. If the battery cannot be completely discharged due to the product's own failure, do not discard the battery directly in the battery recycling box. You should contact a professional battery recycling company for further processing.
3. After over discharge, the battery will not start. Please dispose of it as discarded.

VEVOR

Affordable. Reliable. Home Improvement.

BATTERIE DE VOITURETTE DE GOLF

MODÈLE : YD384002 / YD512003 / YD704001

VEVOR

Affordable. Reliable. Home Improvement.

BATTERIE DE VOITURETTE DE GOLF

MODÈLE : YD384002 / YD512003 / YD704001

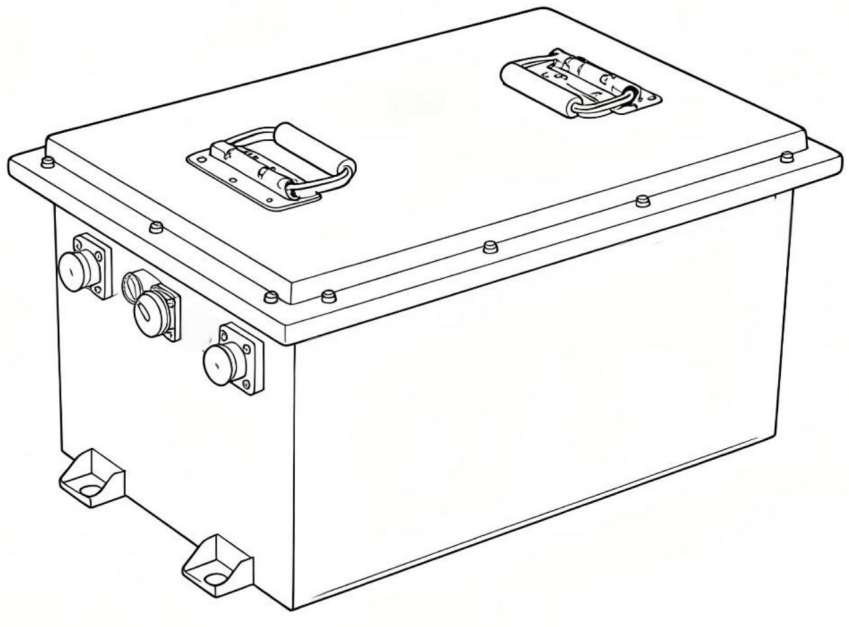

Ceci est le mode d'emploi d'origine. Veuillez lire attentivement l'intégralité du manuel avant utilisation. VEVOR se réserve le droit d'interpréter clairement ce manuel d'utilisation. L'apparence du produit dépend du produit que vous avez reçu. Veuillez nous excuser de ne pas vous informer ultérieurement des mises à jour technologiques ou logicielles de notre produit.

	Avertissement - Pour réduire le risque de blessure, l'utilisateur doit lire attentivement le manuel d'instructions.
	Cet appareil est conforme à la partie 15 de la réglementation FCC. Son utilisation est soumise aux deux conditions suivantes : (1) Cet appareil ne doit pas provoquer d'interférences nuisibles ; (2) Il doit accepter toute interférence reçue, y compris celles pouvant entraîner un fonctionnement indésirable.
	Ce produit est soumis aux dispositions de la directive européenne 2012/19/CE. Le symbole représentant une poubelle barrée indique que le produit doit faire l'objet d'une collecte sélective dans l'Union européenne. Ceci s'applique au produit et à tous les accessoires marqués de ce symbole. Les produits ainsi marqués ne doivent pas être jetés avec les ordures ménagères, mais doivent être déposés dans un point de collecte pour le recyclage des appareils électriques et électroniques.
	Haute tension. Risque de choc électrique. Ne touchez pas les bornes ou les connecteurs non isolés.
	Seul le personnel autorisé est autorisé à opérer. Ne pas démonter ni incinérer. Suivez les instructions de chargement du produit.
	Pas d'étincelles ! Pas de flammes ! Interdit de fumer !
	Tenir hors de portée des enfants

INSTRUCTIONS

Avis de non-responsabilité : Avant d'utiliser ce produit, veuillez lire attentivement le manuel d'utilisation afin de vous assurer de sa bonne utilisation. Après lecture, veuillez conserver ce manuel pour référence ultérieure. Toute utilisation incorrecte de ce produit peut entraîner des blessures graves, voire des dommages matériels. L'utilisation de ce produit implique la compréhension, la reconnaissance et l'acceptation de l'intégralité des termes et du contenu de ce document. L'utilisateur assume la responsabilité de ses actes et des conséquences qui en découlent. Notre société décline toute responsabilité en cas de perte causée par une utilisation non conforme au manuel d'utilisation.

Sous réserve du respect des lois et réglementations, notre société est seule habilitée à interpréter ce document et tous les documents connexes relatifs à ce produit. Ce document est susceptible d'être mis à jour, révisé ou supprimé sans préavis.

Remarque : la première utilisation nécessite un calibrage de la batterie, une décharge complète et profonde suivie d'une charge est nécessaire !

Avertissement

1. Il est strictement interdit de placer ce produit à proximité de sources de chaleur, telles que des sources de feu ou des fours de chauffage.

2. Il est strictement interdit de laisser ce produit entrer en contact avec un liquide.
Ne pas immerger ce produit dans l'eau ni le mouiller. Ne jamais l'utiliser sous la pluie ou dans un environnement humide.

3. Il est interdit d'utiliser ce produit dans un environnement présentant une forte électricité statique ou un champ magnétique puissant.

4. Il est interdit de démonter ce produit de quelque manière que ce soit ou de le percer avec des objets tranchants.

5. Il est interdit d'utiliser des fils ou d'autres objets métalliques pour provoquer un court-circuit de ce produit .

6. N'utilisez pas de pièces ou d'accessoires non officiels. Si vous devez les remplacer, veuillez contacter notre réseau de vente pour obtenir des informations sur l'achat correspondant. information.

7. Lors de l'utilisation de ce produit, veuillez respecter strictement la température ambiante spécifié dans ce manuel d'utilisation. Si la température est trop élevée, la batterie peut s'enflammer, voire exploser. Si la température est trop basse, le produit Les performances seront sérieusement réduites et il se peut même qu'elles ne parviennent pas à atteindre la normale. exigences d'utilisation.

8. Il est interdit d'empiler d'autres objets lourds sur ce produit.

9. Il est interdit de bloquer de force le ventilateur pendant l'utilisation ou de laisser ce produit dans un espace non ventilé ou poussiéreux.

10. Veuillez éviter les chocs, les chutes et les vibrations violentes. En cas de choc grave, En cas d'impact externe, veuillez couper immédiatement l'alimentation et cesser de l'utiliser. Veuillez le fixer correctement pendant le transport pour éviter les vibrations et impact.

11. Si le produit tombe accidentellement dans l'eau pendant son utilisation, veuillez le placer dans une zone ouverte et sûre et restez à l'écart du produit jusqu'à ce que le produit soit complètement sec. Le produit séché ne doit pas être réutilisé. Veuillez le jeter de celui-ci conformément aux méthodes d'élimination décrites dans ce manuel. Si le Si le produit prend feu, veuillez utiliser un équipement d'extinction d'incendie dans le ordre recommandé suivant : eau ou brouillard d'eau, sable, couverture anti-feu, sec extincteur à poudre et dioxyde de carbone.

12. S'il y a de la saleté sur l'interface de ce produit, veuillez l'essuyer avec un chiffon sec.

13. Veuillez placer ce produit avec précaution pour éviter qu'il ne tombe. et causer des dommages. Si le produit tombe et est gravement endommagé, endommagé, veuillez éteindre immédiatement le produit, placez la batterie dans un espace ouvert, loin des combustibles et des personnes, et jetez-le dans conformément aux lois et réglementations locales.

14. Veuillez conserver ce produit hors de portée des enfants et des animaux domestiques.

SPÉCIFICATIONS DES PARAMÈTRES

Paramètres standard			
Modèle	YD384002	YD512003	YD704001
Spécifications de la batterie	38,4 V 150 Ah	51,2 V 150 Ah	70,4 V 105 Ah
Tension nominale	38,4 V	51,2 V	70,4 V
Capacité nominale	150 Ah ± 5 %	150 Ah ± 5 %	105 Ah ± 5 %
Énergie nominale	5760 Wh	7680 Wh	7392 Wh
Chargement standard Tension	43,2 V	57,6 V	79,2 V
Décharge standard Tension de coupure	33,6 V	44,8 V	61,6 V
Chargement standard Actuel	25A	20A	15A
Travail continu Actuel	250A	250A	200A
Débit maximal Actuel	300A (30S)	300A (30S)	300A (30S)
Résistance interne initiale	≤ 50 mΩ	≤ 50 mΩ	≤ 50 mΩ
Matériau de la coque	Tôle	Tôle	Tôle

Spécifications de la batterie	
Type de batterie	Batterie lithium fer phosphate
Durée de vie de la batterie	Après 4000 cycles, la capacité restante est toujours plus de 80%
fonction de protection	Système de gestion BMS 250A / 200A, avec protection contre les surcharges, surintensité de charge protection, protection contre les surintensités de décharge, protection contre les courts-circuits, décharge élevée protection de température, décharge faible protection contre la température, charge élevée protection contre la température, charge faible protection thermique, FET haute température protection
Température de l'environnement de travail et	
température de fonctionnement	0 ° C à 45 ° C (température ambiante recommandée) température de 20 °C à 30 °C) et humidité en dessous de 70 ° C%
Environnement de stockage	-10°C à 45°C (conservation recommandée) température 20 °C à 30 °C), humidité inférieure 70%
Température de charge	0 °C à 55 °C
Température de refoulement et	-20 à 55

Présentation de l'apparence du produit

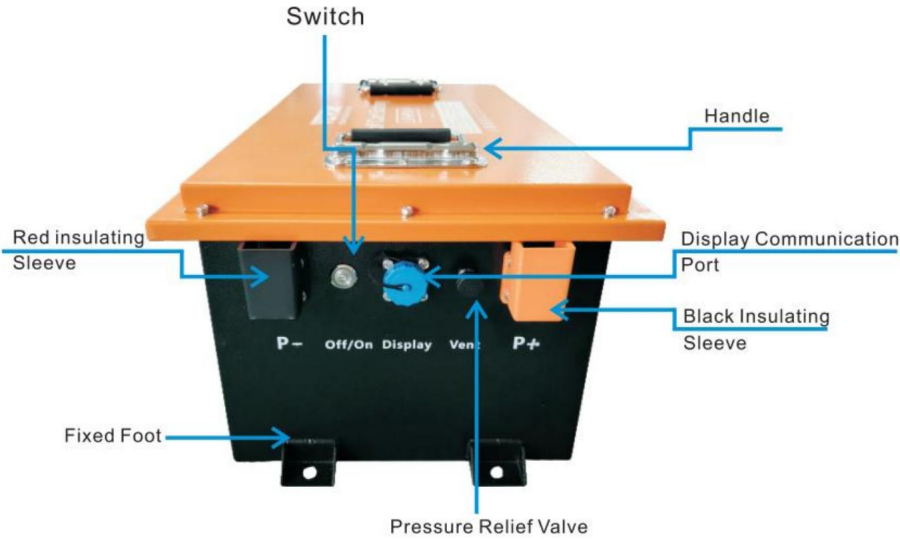

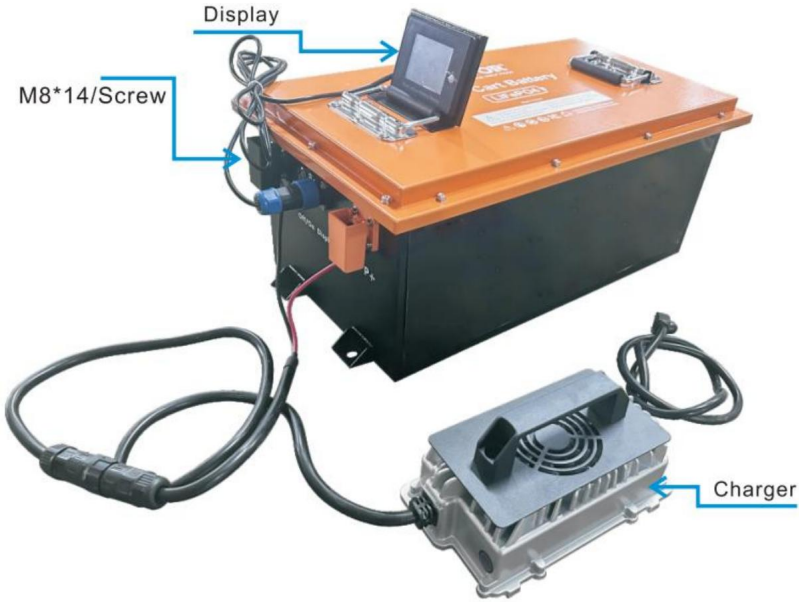

Présentation de l'interface LCD

1. Interface principale après déverrouillage

et

2. Page d'affichage de la tension d'une cellule unique

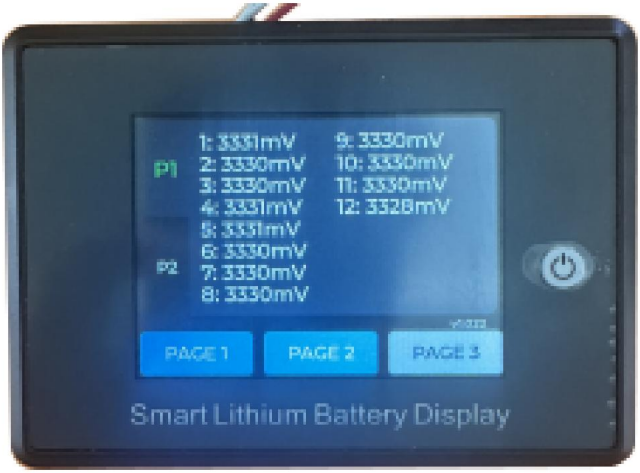

3. Schéma de câblage

UART

J1 Afficher l'interface externe	1	B+ est connecté à la borne positive de la batterie. La tension est limitée à 10-90 V.
	2	connecter RXD
	3	connecterTXD
	4	Connectez la borne négative de la batterie

Fonction de communication d'application Bluetooth L'application affiche principalement : la tension de la batterie au lithium, le courant, la capacité, la température et d'autres courbes, le contrôle du commutateur de charge et de décharge, l'état de charge, la tension de la batterie, le courant de charge et de décharge, l'état de protection, les paramètres de base, etc. Grâce à l'opération d'autorisation en arrière-plan, vous pouvez également définir les paramètres de la carte de protection de la batterie au lithium, de sorte que l'état de santé de la batterie au lithium soit plus transparent, pour assurer la sécurité de la batterie au lithium.

Instructions de téléchargement

iOS

Androïde

Appareil iOS : ouvrez l'App Store et recherchez « [ZXH-BMS] ». Vous pouvez également scanner le code pour accéder à l'adresse de téléchargement et suivre les instructions pour terminer le téléchargement et l'installation.

Téléchargez et installez l'application. Une fois l'installation terminée, vous trouverez l'icône de l'application sur votre écran d'accueil ; appuyez dessus pour l'ouvrir.

Appareil Android : ouvrez l'App Store et recherchez « [ZXH-BMS] ». Vous pouvez également scanner le code pour accéder à l'adresse de téléchargement et suivre les instructions pour terminer le téléchargement et l'installation.

Téléchargez et installez l'application. Une fois l'installation terminée, vous trouverez l'icône de l'application dans le tiroir d'applications ou sur l'écran d'accueil. Cliquez dessus pour l'ouvrir.

Guide de l'utilisateur de

l'application Android 5.0/10S 10.0 ou version ultérieure peut être utilisé sur les appareils prenant en charge Bluetooth 4.0, et une fois que vous disposez des autorisations Bluetooth et GPS, vous peut courir.

Une fois l'application installée, ouvrez-la et activez le Bluetooth. L'application s'ouvrira automatiquement pour obtenir des informations de localisation. (1) Connexion/déconnexion Bluetooth : Après une connexion réussie, l'application accède à la liste Bluetooth et sélectionne le Bluetooth à connecter.

(2) Changement de batterie : lorsqu'il y a plusieurs batteries, vous pouvez afficher plusieurs noms Bluetooth dans la liste et changer rapidement la batterie à connecter sur l'interface en temps réel.

(3) Connexion par code de numérisation : dans le coin supérieur droit de l'interface en temps réel, cliquez sur le bouton de code de numérisation pour vous connecter directement en scannant le code-barres du module Bluetooth.

(4)Recherche Bluetooth : sur la page de liste des appareils, lorsqu'il y a plusieurs batteries, vous pouvez rapidement trouver celle que vous devez connecter en recherchant le nom Bluetooth.

(5) Déconnecter Bluetooth : sur la page de la liste des appareils, cliquez sur Déconnecter·

MÉTHODE DE CHARGEMENT

Chargement CA 1.

Utilisation et précautions Avant de charger, vérifiez que les paramètres de la batterie de l'appareil OEM correspondent aux informations sur l'étiquette du chargeur et assurez-vous que la machine est éteinte.

Pour charger la batterie, connectez d'abord le chargeur à la batterie, puis branchez-le sur le secteur. Une fois chargé, le chargeur peut être fixé à la batterie indéfiniment, aussi bien pour des applications embarquées (internes) que embarquées (externes).

Si l'utilisateur doit utiliser la voiture électrique pendant le processus de charge, veuillez débrancher le câble du chargeur avant une utilisation normale de la voiture électrique.

UTILISATION NORMALE DU CHARGEUR

Indicateur d'état :

Indicateur Description de l'affichage	
Indicateur de batterie	Rouge clignotant : en cours de chargement Le voyant vert est toujours allumé : plein
Indicateur de batterie	Alternance de rouge et de vert

Rechercher et réparer les défauts

Si le chargeur tombe en panne, veuillez suivre le tableau suivant : (1)

Erreur de tension d'entrée : Vérifiez si la tension d'entrée répond aux exigences ou non.

(2) Surchauffe de la machine : Attention, la ventilation du lieu de travail ne permet pas de recouvrir quoi que ce soit sur le chargeur.

(3) Court-circuit de sortie : Vérifiez le câblage de la borne de sortie pour éliminer le court-circuit.

(4) Pas de batterie ou batterie inversée : Vérifiez la connexion de la batterie et connectez correctement la batterie.

(5) Surchauffe du chargeur : Assurez-vous que l'évent et l'espace du chargeur sont maintenus débloqué et éloigné des sources de chaleur.

N'essayez pas de réparer ou d'ouvrir le chargeur, car cela pourrait présenter un risque de blessure.

Veuillez contacter notre société ou votre revendeur local pour vérifier si le chargeur les paramètres sont correctement définis·

Entretien de routine

Vérifiez toujours la connexion entre le cordon d'alimentation du chargeur et le batterie pour éviter les chocs électriques ou les accidents de fuite causés par une mauvaise utilisation charge.

Après une utilisation prolongée, lorsque le chargeur est déconnecté de l'alimentation alimentation et batterie, vous pouvez l'essuyer avec un chiffon sec ou utiliser une petite quantité d'alcool industriel pour essuyer les taches tenaces. Cela fait partie des bonnes pratiques entretien. Après une utilisation prolongée, une grande quantité de poussière peut s'accumuler sur le ventilateur, ce qui affectera l'effet de refroidissement. Vous pouvez utiliser une brosse pour nettoyer et le vide.

Avant de charger, assurez-vous que le courant et la tension Les paramètres de ce produit répondent aux exigences de charge de votre batterie, sinon la batterie risque d'être endommagée.

avertissement!

Lors du câblage, ne connectez pas les pôles positifs et négatifs à l'envers, car une connexion inversée ne l'endommagera pas.

Pendant le processus de charge, si le voyant rouge clignote, vous devez arrêtez immédiatement la charge et enquêtez

La tension interne du chargeur est trop élevée. Vous êtes responsable de toute conséquences d'une ouverture non autorisée à des fins de recherche ou de réparation.

Ne chargez pas de piles non rechargeables.

Lors de la charge, il est strictement interdit de toucher les entrées et sorties sous tension terminal de diffusion.

Lorsque le chargeur est endommagé en raison d'une collision ou d'autres raisons et que le les pièces internes sont exposées, veuillez ne pas les toucher avec vos mains pour éviter choc électrique et blessures.

Il est strictement interdit de remplacer le câble du contrôleur et de ne pas tirer sur le câble avec force. Si le cordon d'alimentation est endommagé, pour éviter tout risque de blessure, cessez d'utiliser le chargeur et contactez le fabricant. La température de la coque du chargeur peut être haute pendant le processus de charge ou juste après Chargement. Ne touchez pas la coque métallique. Pendant le chargement, Il est strictement interdit de couvrir l'entrée et la sortie d'air du chargeur pour garantir que le ventilateur du chargeur est protégé pour éviter toute blessure. Fonctionnement normal. Le Le chargeur doit être placé dans un environnement aéré et sec, à l'écart de matériaux inflammables et explosifs pour prévenir les incendies.

Consignes de sécurité

1) Veuillez lire toutes les instructions et précautions avant d'utiliser ce produit. Chargez uniquement des batteries rechargeables à l'acide d'aluminium ou des batteries au lithium dans des circonstances spécifiques. D'autres types d'électricité peuvent exploser produits utilisant des piles.

2) Ne pas exposer le produit à la pluie ou à la neige

3) Remarque : Pour éviter tout risque d'incendie, le produit ne peut être utilisé que dans un endroit sec et local aéré, exempt de liquides inflammables et de gaz explosifs.

4) Pendant le processus de charge, ne couvrez pas le produit avec des vêtements ou Articles similaires. Laissez circuler l'air !

5) Utilisation d'accessoires non recommandés ou livrés par la batterie fabricant du chargeur peut entraîner un risque d'incendie, de choc électrique ou de blessure blessure.

6) Pour réduire le risque d'endommager les fiches et les cordons électriques, utilisez la fiche plutôt que le cordon lors de la déconnexion du produit.

7) Assurez-vous de ne pas utiliser de rallonges, sauf en cas d'absolue nécessité. Une mauvaise utilisation des rallonges peut entraîner des risques d'incendie et de choc électrique.

8) Assurez-vous que la corde est positionnée de manière à ce qu'on ne puisse pas marcher dessus, trébucher sur ou autrement endommagé ou stressé.

9) N'utilisez pas le produit avec des cordons ou des fiches endommagés - remplacez-les immédiatement!

10) N'utilisez pas le produit s'il a été heurté, échappé ou autrement endommagé.

11) Veuillez ne pas démonter le produit !

12) Pour réduire le risque de choc électrique, débranchez le cordon d'alimentation et la prise de la batterie du produit avant toute tentative, tout entretien ou tout nettoyage. 13) Ce produit convient aux enfants de 8 ans et plus et aux personnes ayant des capacités physiques, sensorielles ou intellectuelles réduites ou manquant d'expérience et de connaissances, à condition qu'elles soient supervisées ou aient reçu des instructions sur l'utilisation de l'appareil en toute sécurité et qu'elles comprennent les risques encourus. Ne laissez pas les jeunes enfants manipuler ce produit sans surveillance car le câble peut présenter un risque d'étranglement et les petites pièces peuvent présenter un risque d'aspiration ou d'ingestion. 14) Les animaux ne doivent pas entrer en contact avec ce produit. Certains animaux sont connus pour endommager les câbles électriques, etc., ce qui peut présenter un risque potentiel d'électrocution et de surchauffe. De plus, les câbles et les petites pièces peuvent présenter un risque d'étouffement pour les animaux.

15) Lorsqu'un produit arrive en fin de vie, les équipements électriques et électroniques mis au rebut ne doivent pas être jetés avec les déchets municipaux non triés, mais doivent être collectés séparément. En tant que consommateur, vous jouez un rôle important dans le recyclage des produits et la protection de l'environnement.

16) Lors du remplacement d'un fusible, vous devez utiliser un fusible du même type et du même calibre.

17) Le produit doit être tenu à l’écart des sources de chaleur et ne doit pas être utilisé à proximité de gaz inflammables ou dans d’autres environnements présentant des atmosphères inflammables ou explosives.

18) Utilisez des cordons d’alimentation et des fiches secteur conformes aux exigences spécifiques à chaque pays.

19) S'il est livré avec des fils de sortie dénudés (sans connecteurs), le produit ne présentera aucun danger car le produit est protégé contre les courts-circuits.

20) Avertissement : Aucune modification de cet appareil n’est autorisée. Toute réparation ou entretien doit être effectué par un personnel qualifié. Pour toute assistance, veuillez contacter le fabricant ou son représentant.

FAQ ET PRÉCAUTIONS CONCERNANT LES PRODUITS

1. Quel type de batterie le produit utilise-t-il ?

Ce produit utilise des batteries au lithium fer phosphate de haute qualité avec un facteur de sécurité plus élevé.

2. Comment savoir combien de temps le produit peut fournir de l'énergie ?

L'écran LCD de ce produit affiche l'autonomie de la batterie. Pour les appareils dont la consommation d'énergie est généralement stable, cette autonomie peut être estimée.

3. Comment conserver le produit ?

Pour le stockage, veuillez d'abord refermer ce produit, puis le ranger dans un endroit sec et aéré, à température ambiante. Ne pas stocker ce produit dans un environnement humide. En cas de stockage prolongé, il est recommandé de décharger la batterie à 30 % et de la recharger à 60 % tous les trois mois afin de prolonger sa durée de vie.

4. Comment savoir si le produit est en charge ?

Lors de la charge, l'écran LCD affichera le temps de charge restant et l'indicateur d'alimentation autre que le pourcentage de charge de la batterie commencera à circuler de bas en haut et la puissance de charge sera affichée.

5. Si le produit est sérieusement à court d'énergie et inactif pendant trop longtemps, le produit entrera en mode veille prolongée et le produit devra être chargé avant d'être réutilisé.

6. Si un stockage à long terme est nécessaire, veuillez charger et décharger ce produit une fois tous les 3 mois (c'est-à-dire décharger d'abord le produit à 30 %, puis le charger à 60 %).

7. Pour des raisons de sécurité, ne stockez pas ce produit dans un environnement supérieur à 45 ou inférieur à -10 pendant une longue période.

8. Afin de prolonger la durée de vie de la batterie, il est recommandé d'utiliser ou de stocker ce produit dans un environnement de 20°C à 30°C, loin des sources d'eau, des sources de chaleur et d'autres objets métalliques.

9. Si la charge de ce produit est inférieure à 10 % après utilisation, veuillez le charger à 60 % avant de le ranger. Une utilisation prolongée avec une batterie très faible peut endommager irrémédiablement le cœur de la batterie et réduire sa durée de vie.

10. Veuillez serrer toutes les connexions de câbles, car des connexions de câbles desserrées peuvent provoquer la fusion ou l'incendie des bornes.

11. Ne pas percer, laisser tomber, écraser, brûler, pénétrer, secouer ou frapper la batterie.

12. La batterie doit être fermement fixée pendant le transport pour éviter toute collision ou chute.

13. Les câbles doivent être solidement fixés sur une surface solide et solidement attachés afin d'éviter les arcs électriques et les étincelles dus aux frottements. Ne posez pas d'objets lourds dessus pendant une période prolongée, car cela pourrait les endommager par court-circuit interne.

14. Que la batterie soit utilisée ou en veille, ne l'immergez pas dans l'eau. Les techniciens non professionnels ne sont pas autorisés à ouvrir, démonter ou modifier la batterie.

15. Si le boîtier de la batterie est endommagé, ne touchez pas l'électrolyte ou la poudre exposée. En cas de contact avec la peau ou les yeux, rincer immédiatement et abondamment à l'eau et consulter un médecin.

16. Utilisez des disjoncteurs, des fusibles ou des sectionneurs correctement configurés par un électricien certifié, un installateur agréé ou un indicatif régional.

L'autorité compétente protège tous les équipements électriques de votre système. Les batteries sont dotées d'un système de gestion de batterie (BMS) intégré qui protège les cellules contre les surcharges, les décharges excessives et les surintensités. Cependant, cela ne suffit pas à protéger votre système des conditions électriques graves.

ÉLIMINATION DES PILES

1. Si les conditions le permettent, veuillez décharger complètement la batterie de ce produit avant de le placer dans le conteneur prévu à cet effet. Ce produit contient des batteries, qui sont des produits chimiques dangereux et dont la mise au rebut dans les poubelles ordinaires est strictement interdite. Pour plus d'informations, veuillez respecter la législation locale relative au recyclage et à la mise au rebut des batteries.
2. Si la batterie ne peut pas être complètement déchargée en raison d'une défaillance du produit, ne la jetez pas directement dans le bac de recyclage. Contactez une entreprise de recyclage de batteries professionnelle pour un traitement plus approfondi.

3. Après une décharge excessive, la batterie ne démarre pas. Veuillez la jeter comme écarté.

VEVOR

Affordable. Reliable. Home Improvement.

Golfwagenbatterie

MODELL: YD384002 / YD512003 / YD704001

VEVOR

Affordable. Reliable. Home Improvement.

Golfwagenbatterie

MODELL: YD384002 / YD512003 / YD704001

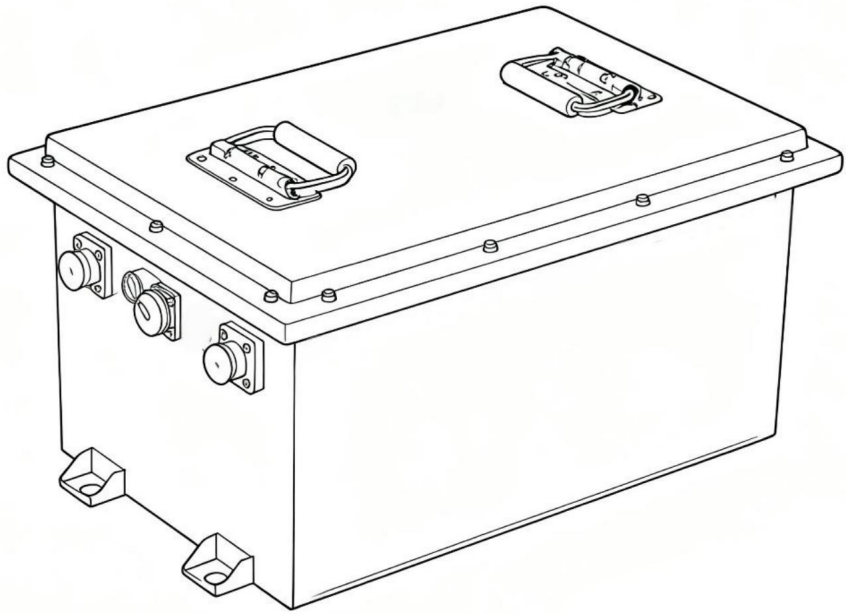

Dies ist die Originalanleitung. Bitte lesen Sie alle Anweisungen sorgfältig durch, bevor Sie das Gerät in Betrieb nehmen. VEVOR behält sich eine klare Auslegung unserer Bedienungsanleitung vor. Das Aussehen des Produkts hängt vom gelieferten Produkt ab. Bitte haben Sie Verständnis dafür, dass wir Sie nicht erneut über Technologie- oder Software-Updates informieren.

	Warnung: Um das Verletzungsrisiko zu verringern, muss der Benutzer die Bedienungsanleitung sorgfältig lesen.
	Dieses Gerät entspricht Teil 15 der FCC-Bestimmungen. Der Betrieb unterliegt den folgenden zwei Bedingungen: (1) Dieses Gerät darf keine schädlichen Störungen verursachen und (2) dieses Gerät muss alle empfangenen Störungen tolerieren, einschließlich Störungen, die einen unerwünschten Betrieb verursachen können.
	Dieses Produkt unterliegt den Bestimmungen der europäischen Richtlinie 2012/19/EU. Das Symbol einer durchgestrichenen Mülltonne weist darauf hin, dass dieses Produkt in der Europäischen Union einer getrennten Müllentsorgung unterliegt. Dies gilt für das Produkt und alle mit diesem Symbol gekennzeichneten Zubehörteile. Entsprechend gekennzeichnete Produkte dürfen nicht im Hausmüll entsorgt werden, sondern müssen an einer Sammelstelle für das Recycling von Elektro- und Elektronikgeräten abgegeben werden.
	Hohe Spannung. Stromschlaggefahr. Berühren Sie keine unisolierten Anschlüsse oder Steckverbinder.
	Der Betrieb darf nur von autorisiertem Personal durchgeführt werden. Nicht zerlegen oder verbrennen. Befolgen Sie die Anweisungen zum Aufladen des Produkts.
	Keine Funken! Keine Flammen! Nicht rauchen!
	Außerhalb der Reichweite von Kindern aufbewahren.

ANWEISUNGEN

Haftungsausschluss: Bitte lesen Sie vor der Verwendung des Produkts die Bedienungsanleitung sorgfältig durch, um eine korrekte Verwendung zu gewährleisten. Bewahren Sie die Bedienungsanleitung nach dem Lesen sorgfältig auf, um später darin nachschlagen zu können. Eine unsachgemäße Bedienung des Produkts kann zu schweren Verletzungen bei Ihnen selbst oder anderen sowie zu Schäden am Produkt und Eigentum führen. Mit der Verwendung des Produkts erklären Sie sich mit den Bedingungen und Inhalten dieses Dokuments einverstanden. Der Benutzer übernimmt die Verantwortung für sein Handeln und alle daraus entstehenden Folgen. Unser Unternehmen haftet nicht für Schäden, die durch eine nicht bestimmungsgemäße Verwendung des Produkts entstehen.

Vorbehaltlich der Einhaltung von Gesetzen und Vorschriften liegt die endgültige Auslegung dieses Dokuments und aller zugehörigen Dokumente für dieses Produkt bei unserem Unternehmen. Aktualisierungen, Überarbeitungen oder Kündigungen sind ohne vorherige Ankündigung vorbehalten.

Hinweis: Bei der ersten Verwendung ist eine Kalibrierung des Akkus erforderlich, eine vollständige Tiefentladung und anschließendes Aufladen sind

⚠ Warnung

1. Es ist strengstens verboten, dieses Produkt in der Nähe von Wärmequellen wie Feuerquellen oder Heizöfen aufzustellen.

2. Es ist strengstens verboten, dieses Produkt mit Flüssigkeiten in Kontakt zu bringen. Tauchen Sie dieses Produkt nicht in Wasser und lassen Sie es nicht nass werden. Verwenden Sie dieses Produkt niemals in regnerischen oder feuchten Umgebungen.

3. Es ist verboten, dieses Produkt in einer Umgebung mit starker statischer Elektrizität oder starken Magnetfeldern zu verwenden.

4. Es ist verboten, dieses Produkt in irgendeiner Weise zu zerlegen oder es mit scharfen Gegenständen zu durchstechen.

5. Es ist verboten, Drähte oder andere Metallgegenstände zu verwenden, um einen Kurzschluss zu verursachen dieses Produkts ·

6. Verwenden Sie keine inoffiziellen Teile oder Zubehör. Wenn Sie es ersetzen müssen, wenden Sie sich bitte an unseren Vertriebskanal, um sich über den entsprechenden Kauf zu erkundigen Information.

7. Beachten Sie bei der Verwendung dieses Produkts unbedingt die Umgebungstemperatur in dieser Bedienungsanleitung angegeben. Wenn die Temperatur zu hoch ist, wird die Batterie kann Feuer fangen oder sogar explodieren. Wenn die Temperatur zu niedrig ist, Die Leistung wird erheblich reduziert und kann sogar die normalen Nutzungsanforderungen.

8. Es ist verboten, andere schwere Gegenstände auf diesem Produkt zu stapeln.

9. Es ist verboten, den Lüfter während des Gebrauchs gewaltsam zu blockieren oder dieses Produkt im ein unbelüfteter oder staubiger Raum.

10. Vermeiden Sie Stöße, Stürze und starke Vibrationen. Bei schweren Bei äußeren Einflüssen schalten Sie das Gerät bitte sofort aus und stellen Sie die Verwendung ein. Bitte sichern Sie es während des Transports ordnungsgemäß, um Vibrationen und Auswirkungen.

11. Sollte das Produkt während des Gebrauchs versehentlich ins Wasser fallen, legen Sie es bitte in einem sicheren, offenen Bereich und bleiben Sie vom Produkt fern, bis das Produkt vollständig trocknen. Das getrocknete Produkt darf nicht wieder verwendet werden. Bitte entsorgen Entsorgen Sie es ordnungsgemäß gemäß den Entsorgungsmethoden in diesem Handbuch. Wenn das Sollte das Produkt Feuer fangen, verwenden Sie bitte Feuerlöschgeräte in der folgende empfohlene Reihenfolge: Wasser oder Wassernebel, Sand, Löschdecke, trockene Pulver-, Kohlendioxid-Feuerlöscher.

12. Wenn sich Schmutz auf der Oberfläche dieses Produkts befindet, wischen Sie ihn bitte mit einem trockenen Tuch.

13. Bitte legen Sie dieses Produkt vorsichtig ab, um ein Herunterfallen des Produkts zu verhindern Wenn das Produkt umfällt und schwer beschädigt wird, beschädigt ist, schalten Sie das Produkt bitte sofort aus, legen Sie die Batterie in einen offenen Bereich, fern von brennbaren Stoffen und Menschen, und verschrotten Sie es in gemäß den örtlichen Gesetzen und Vorschriften.

14. Bitte bewahren Sie dieses Produkt außerhalb der Reichweite von Kindern und Haustieren auf.

PARAMETERSPEZIFIKATIONEN

Standardparameter			
Modell	YD384002	YD512003	YD704001
Batteriespezifikationen	38,4 V 150 Ah	51,2 V 150 Ah	70,4 V 105 Ah
Nennspannung	38,4 V	51,2 V	70,4 V
Nennkapazität	150 Ah ± 5 %	150 Ah ± 5 %	105 Ah ±5 %
Nennenergie	5760 Wh	7680 Wh	7392 Wh
Standardaufladung Stromspannung	43,2 V	57,6 V	79,2 V
Standardentladung Abschaltspannung	33,6 V	44,8 V	61,6 V
Standardaufladung Aktuell	25A	20A	15A
Kontinuierliches Arbeiten Aktuell	250A	250A	200A
Maximale Entladung Aktuell	300 A (30 s)	300 A (30 s)	300 A (30 s)
Anfänglicher Innenwiderstand	ÿ50 mÿ	ÿ50 mÿ	ÿ50 mÿ
Schalenmaterial	Blech	Blech	Blech

Batteriespezifikationen	
Akku-Typ	Lithium-Eisenphosphat-Batterie
Batterielebensdauer	Nach 4000 Zyklen ist die Restkapazität noch mehr als 80 %
Schutzfunktion	250A / 200A BMS-Managementsystem, mit Überladeschutz, Überstrom beim Laden Schutz, Entladungs-Überstromschutz, Kurzschlussschutz, Entladung hoch Temperaturschutz, Entladung niedrig Temperaturschutz, Aufladen hoch Temperaturschutz, Ladezustand niedrig Temperaturschutz, FET Hochtemperatur Schutz
Arbeitsumgebungstemperatur Und	
Arbeitstemperatur	0 ° C bis 45 ° C (empfohlene Umgebungstemperatur Temperatur 20 ° C bis 30 ° C) und Luftfeuchtigkeit unter 70 ° C%
Speicherumgebung	-10 ° C bis 45 ° C (empfohlene Lagerung Temperatur 20 ° C bis 30 ° C), Luftfeuchtigkeit unter 70 %
Ladetemperatur	0 °C bis 55 °C
Discharge temperatur Und	-20ÿ bis 55ÿ

Einführung in das Erscheinungsbild des Produkts

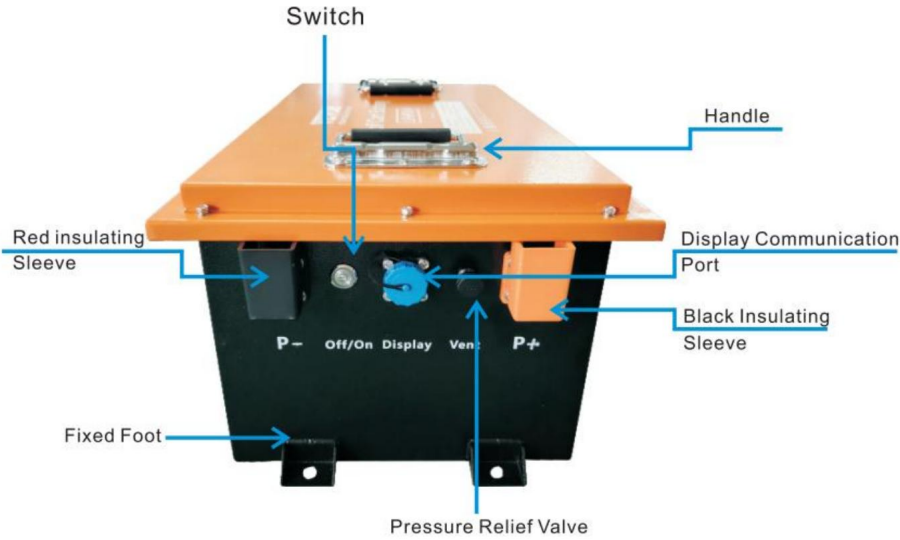

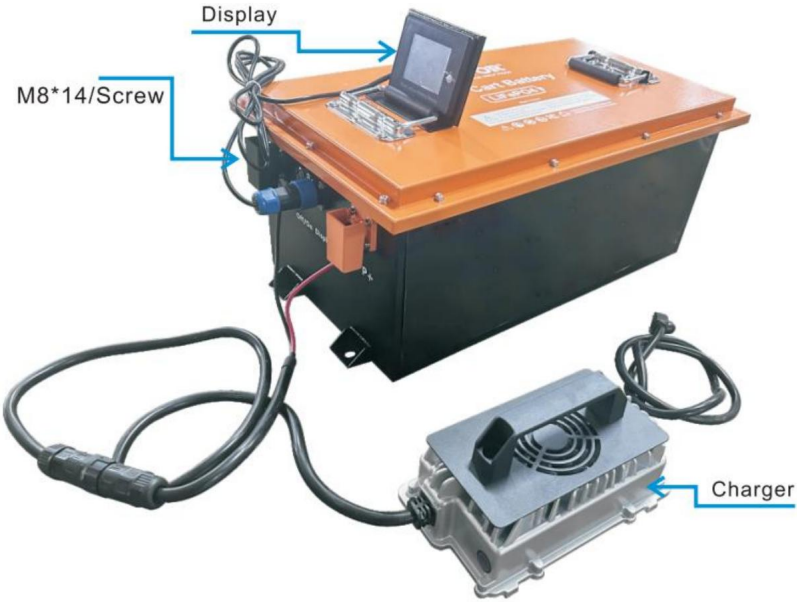

Einführung in die LCD-Schnittstelle

1. Hauptschnittstelle nach dem Entsperren

Und

2. Seite zur Anzeige der Einzelzellenspannung

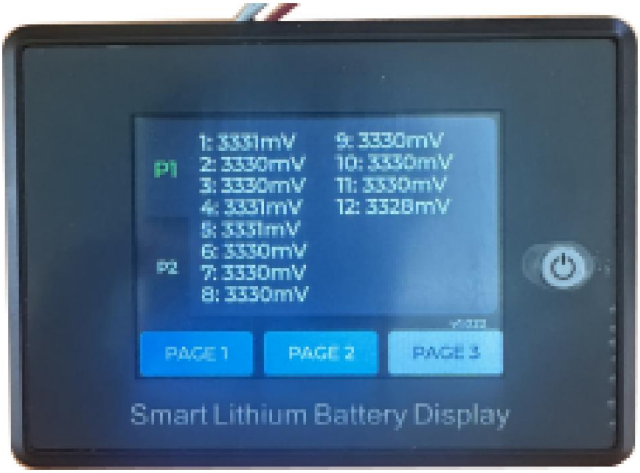

3. Schaltplan

UART

J1 Externe Schnittstelle anzeigen	1	B+ wird mit dem Pluspol der Batterie verbunden. Die Spannung ist auf 10-90V begrenzt.
	2	RXD verbinden
	3	connectTXD
	4	Verbinden Sie den Minuspol der Batterie

Bluetooth-Anwendungskommunikationsfunktion. Die APP zeigt hauptsächlich Folgendes an: Spannung, Strom, Kapazität, Temperatur und andere Kurven der Lithiumbatterie, Lade- und Entladeschaltersteuerung, SOC, Batteriespannung, Lade- und Entladestrom, Schutzstatus, grundlegende Parameter usw. Durch den Hintergrundberechtigungsvorgang können Sie auch die Parameter der Lithiumbatterie-Schutzplatine einstellen, sodass der Gesundheitszustand der Lithiumbatterie transparenter ist, um die Sicherheit der Lithiumbatterie zu gewährleisten.

Anleitung zum Download

IOS

Android

iOS-Gerät: Öffnen Sie den App Store und suchen Sie nach „[ZXH-BMS]“. Oder scannen Sie den Code, um zur Download-Adresse zu gelangen, und folgen Sie den Anweisungen, um den Download und die Installation abzuschließen.

Laden Sie die Anwendung herunter und installieren Sie sie. Sobald die Installation abgeschlossen ist, finden Sie das App-Symbol auf Ihrem Startbildschirm. Tippen Sie darauf, um es zu öffnen.

Android-Gerät: Öffnen Sie den App Store und suchen Sie nach „[ZXH-BMS]“. Oder scannen Sie den Code, um zur Download-Adresse zu gelangen, und folgen Sie den Anweisungen, um den Download und die Installation abzuschließen.

Laden Sie die Anwendung herunter und installieren Sie sie. Nach Abschluss der Installation finden Sie das App-Symbol in der App-Schublade oder auf dem Startbildschirm. Klicken Sie darauf, um es zu öffnen.

APP-Benutzerhandbuch

Android 5.0/10S 10.0 oder höher kann auf Geräten verwendet werden, die Bluetooth 4.0 unterstützen, und sobald Sie über Bluetooth- und GPS-Berechtigungen verfügen, können Sie laufen kann.

Eintrag:

Nachdem die APP erfolgreich installiert wurde, öffnen Sie die APP und lassen Sie Bluetooth zu. Die APP wird automatisch angezeigt, um Standortinformationen abzurufen (1) Bluetooth-Verbindung/-

Trennung: Nach erfolgreicher Anmeldung springt die APP zur Bluetooth-Liste und wählt das Bluetooth aus, mit dem eine Verbindung hergestellt werden soll.

(2) Akkuwechsel: Wenn mehrere Akkus vorhanden sind, können Sie mehrere Bluetooth-Namen in der Liste anzeigen und den anzuschließenden Akku schnell über die Echtzeitschnittstelle wechseln.

(3) Verbindung durch Scannen des Codes: Klicken Sie in der oberen rechten Ecke der Echtzeitschnittstelle auf die Schaltfläche „Code scannen“, um durch Scannen des Barcodes des Bluetooth-Moduls eine direkte Verbindung herzustellen.

(4) Bluetooth suchen: Wenn auf der Gerätelistenseite mehrere Akkus vorhanden sind, können Sie durch die Suche nach dem Bluetooth-Namen schnell den Akku finden, den Sie verbinden möchten.

(5) Bluetooth trennen: Klicken Sie auf der Gerätelistenseite auf „Trennen“. ·

LADEMETHODE

AC-Laden 1.

Verwendung und Vorsichtsmaßnahmen

Überprüfen Sie vor dem Laden, ob die Batterieparameter des OEM-Geräts mit den Angaben auf dem Etikett des Ladegeräts übereinstimmen, und stellen Sie sicher, dass das Gerät ausgeschaltet ist.

Schließen Sie beim Laden zuerst das Ladegerät an die Batterie an und stecken Sie dann den Netzstecker ein. Nach dem Laden kann das Ladegerät sowohl für interne als auch externe Anwendungen an der Batterie unbegrenzt lange verwendet werden.

Wenn der Benutzer das Elektroauto während des Ladevorgangs benutzen muss, ziehen Sie bitte das Ladekabel ab, bevor Sie das Elektroauto normal benutzen.

NORMALE VERWENDUNG DES LADEGERÄTS

Statusanzeige:

Indikator Displaybeschreibung	
Batterieanzeige	Rot blinkend: Wird geladen Das grüne Licht leuchtet immer: voll
Batterieanzeige	Abwechselnd rot und grün

Fehler finden und beheben

Sollte das Ladegerät ausfallen, gehen Sie bitte nach folgender Tabelle vor: (1) Eingangsspannungsfehler: Prüfen Sie, ob die Eingangsspannung den Anforderungen entspricht oder nicht.

(2) Überhitzung der Maschine: Beachten Sie, dass die Belüftung des Arbeitsplatzes es nicht zulässt, dass etwas auf dem Ladegerät abgedeckt wird.

(3) Kurzschluss am Ausgang: Überprüfen Sie die Verdrahtung des Ausgangsanschlusses, um einen Kurzschluss auszuschließen.

(4) Keine Batterie oder vertauschte Batterie: Überprüfen Sie den Batterieanschluss und schließen Sie die Batterie richtig an.

(5) Überhitzung des Ladegeräts: Stellen Sie sicher, dass die Belüftung des Ladegeräts und der frei und von Wärmequellen ferngehalten werden.

Versuchen Sie nicht, das Ladegerät zu reparieren oder zu öffnen, da dies zu einer Verletzung.

Bitte wenden Sie sich an unser Unternehmen oder Ihren Händler vor Ort, um zu prüfen, ob das Ladegerät Parameter richtig eingestellt sind .

Routinemäßige Wartung

Überprüfen Sie immer die Verbindung zwischen dem Netzkabel des Ladegeräts und dem Batterie, um Stromschläge oder Auslaufen durch unsachgemäße Aufladen.

Nach längerem Gebrauch, wenn das Ladegerät vom Stromnetz getrennt wird Stromversorgung und Batterie können Sie diese mit einem trockenen Tuch abwischen oder eine kleine Menge von Industriealkohol, um hartnäckige Flecken zu entfernen. Dies ist Teil einer guten Wartung. Nach längerem Gebrauch kann sich eine große Menge Staub ansammeln am Lüfter, was die Kühlwirkung beeinträchtigt. Sie können eine Bürste zum Reinigen verwenden und Vakuum.

Stellen Sie vor dem Laden sicher, dass Strom und Spannung Stellen Sie sicher, dass die Parameter dieses Produkts den Ladeanforderungen Ihres Akkupacks entsprechen. Andernfalls kann das Akkupack beschädigt werden.

Warnung!

Beim Verdrahten dürfen die Plus- und Minuspole nicht vertauscht werden, da Durch einen umgekehrten Anschluss wird es nicht beschädigt.

Wenn während des Ladevorgangs die rote Kontrollleuchte blinkt, sollten Sie Unterbrechen Sie den Ladevorgang sofort und untersuchen Sie Die interne Spannung des Ladegeräts ist zu hoch. Sie sind verantwortlich für Folgen einer unbefugten Öffnung zu Forschungs- oder Reparaturzwecken.

Laden Sie nicht wiederaufladbare Batterien nicht auf.

Beim Laden ist es strengstens verboten, die Ein- und Ausgänge unter Spannung zu berühren Broadcast-Terminal.

Wenn das Ladegerät durch einen Unfall oder aus anderen Gründen beschädigt wird und die Wenn Innenteile freiliegen, berühren Sie diese bitte nicht mit den Händen, um Stromschlag und Verletzungen.

Es ist strengstens verboten, das Controllerkabel auszutauschen und nicht am

Ziehen Sie das Kabel gewaltsam heraus. Wenn das Netzkabel beschädigt ist, verwenden Sie das

Ladegerät nicht mehr und wenden Sie sich an den Hersteller, um Verletzungen zu vermeiden. Die Temperatur des

Die Ladeschale kann während des Ladevorgangs oder kurz danach hoch sein

Laden. Berühren Sie nicht das Metallgehäuse. Während des Ladevorgangs ist es

Es ist strengstens verboten, den Lufteinlass und -auslass des Ladegeräts abzudecken, um sicherzustellen

dass der Lüfter des Ladegeräts geschützt ist, um Verletzungen zu vermeiden. Normalbetrieb. Die

Das Ladegerät sollte in einer belüfteten und trockenen Umgebung aufgestellt werden, entfernt von

brennbare und explosive Materialien, um Feuer zu verhindern.

Sicherheitshinweise

1) Bitte lesen Sie alle Anweisungen und Vorsichtsmaßnahmen, bevor Sie dieses Produkt verwenden.

Laden Sie ausschließlich wiederaufladbare Aluminium-Säure-Batterien oder Lithium-Batterien

unter bestimmten Umständen. Andere Arten von Elektrizität können explodieren

Produkte, die Batterien verwenden.

2) Setzen Sie das Produkt weder Regen noch Schnee aus

3) Hinweis: Um Brandgefahr zu vermeiden, darf das Produkt nur in trockenen und

belüfteten Raum, frei von brennbaren Flüssigkeiten und explosiven Gasen.

4) Bedecken Sie das Produkt während des Ladevorgangs nicht mit Kleidung oder

Ähnliche Artikel. Sorgen Sie für frische Luft!

5) Verwendung von Zubehör, das nicht vom Akkuhersteller empfohlen oder mitgeliefert wird

Ladegerätherstellers kann zu Brand-, Stromschlag- oder Personenschäden führen.

Verletzung.

6) Um das Risiko einer Beschädigung von elektrischen Steckern und Kabeln zu verringern, verwenden Sie den Stecker

und nicht das Kabel, wenn Sie das Produkt trennen.

7) Achten Sie darauf, Verlängerungskabel nur zu verwenden, wenn es unbedingt erforderlich ist.

Durch unsachgemäße Verwendung von Verlängerungskabeln besteht Brand- und Stromschlaggefahr.

8) Stellen Sie sicher, dass das Seil so positioniert ist, dass niemand darauf treten oder darüber stolpern kann.

überlastet oder anderweitig beschädigt oder beansprucht wird.

9) Betreiben Sie das Produkt nicht mit beschädigten Kabeln oder Steckern - ersetzen Sie diese

sofort!

10) Betreiben Sie das Produkt nicht, wenn es Stößen ausgesetzt, heruntergefallen oder anderweitig beschädigt wurde.

beschädigt.

11) Bitte zerlegen Sie das Produkt nicht!

12) Um das Risiko eines Stromschlags zu verringern, ziehen Sie vor Wartungs- oder Reinigungsversuchen das Netzkabel und den Batteriestecker des Produkts. 13) Dieses Produkt ist für Kinder ab 8 Jahren und Personen mit eingeschränkten physischen, sensorischen oder geistigen Fähigkeiten oder Mangel an Erfahrung und Wissen geeignet, sofern sie beaufsichtigt oder in die sichere Verwendung des Geräts eingewiesen wurden und die damit verbundenen Risiken verstehen. Lassen Sie kleine Kinder nicht unbeaufsichtigt mit diesem Produkt umgehen, da das Kabel ein Strangulationsrisiko darstellt und die Kleinteile ein Aspirations- oder Verschluckungsrisiko darstellen können. 14) Tiere dürfen nicht mit diesem Produkt in Kontakt kommen. Es ist bekannt, dass einige Tiere elektrische Kabel usw. beschädigen, was ein potenzielles Risiko für Stromschläge und Überhitzung darstellen kann. Außerdem können Kabel und Kleinteile eine Erstickungsgefahr für Tiere darstellen.

15) Wenn ein Produkt das Ende seines Lebenszyklus erreicht, dürfen Elektro- und Elektronikgeräte nicht zusammen mit dem Hausmüll entsorgt werden, sondern müssen getrennt gesammelt werden. Als Verbraucher spielen Sie eine wichtige Rolle beim Produktrecycling und beim Umweltschutz.

16) Beim Austausch einer Sicherung müssen Sie eine Sicherung des gleichen Typs und der gleichen Leistung verwenden.

17) Das Produkt muss von Wärmequellen ferngehalten werden und darf nicht in der Nähe von brennbaren Gasen oder in anderen Umgebungen mit brennbaren oder explosiven Atmosphären verwendet werden.

18) Verwenden Sie Netzkabel und Netzstecker, die den länderspezifischen Anforderungen entsprechen.

19) Wenn das Produkt mit abisolierten Ausgangskabeln (ohne Stecker) geliefert wird, stellt es keine Gefahr dar, da das Produkt kurzschlussgeschützt ist.

20) Warnung: An diesem Gerät dürfen keine Änderungen vorgenommen werden. Reparaturen und Wartungsarbeiten dürfen nur von qualifiziertem Personal durchgeführt werden. Unterstützung erhalten Sie beim Hersteller oder dessen Vertreter.

PRODUKT-FAQS UND VORSICHTSMASSNAHMEN

1. Welchen Batterietyp verwendet das Produkt?

Dieses Produkt verwendet hochwertige Lithium-Eisenphosphat-Batterien mit höherem Sicherheitsfaktor.

2. Wie kann ich feststellen, wie lange das Produkt Strom liefern kann?

Auf dem LCD-Bildschirm dieses Produkts wird die Akkulaufzeit angezeigt. Bei Geräten mit allgemein stabilem Stromverbrauch kann diese Zeit geschätzt werden.

3. Wie ist das Produkt aufzubewahren?

Bitte verschließen Sie das Produkt vor der Lagerung und lagern Sie es anschließend an einem trockenen, belüfteten Ort bei Raumtemperatur. Lagern Sie das Produkt nicht in feuchter Umgebung. Bei längerer Lagerung wird empfohlen, den Akku alle drei Monate auf 30 % zu entladen und auf 60 % aufzuladen, um die Lebensdauer des Produkts zu verlängern.

4. Wie kann ich feststellen, ob das Produkt aufgeladen wird?

Während des Ladevorgangs zeigt der LCD-Bildschirm die verbleibende Ladezeit an und die Ladeanzeige, mit Ausnahme der Prozentanzeige der Batterieleistung, beginnt von unten nach oben zu fließen und die Ladeleistung wird angezeigt.

5. Wenn der Akku des Produkts stark schwach ist und es zu lange im Leerlauf ist, wechselt es in den Tiefschlafmodus und muss vor der erneuten Verwendung aufgeladen werden.

6. Wenn eine Langzeitlagerung erforderlich ist, laden und entladen Sie dieses Produkt bitte alle 3 Monate (d. h. entladen Sie das Produkt zuerst auf 30 % und laden Sie es dann auf 60 % auf).

7. Lagern Sie dieses Produkt aus Sicherheitsgründen nicht über längere Zeit in einer Umgebung mit über 45 °C oder unter -10 °C.

8. Um die Lebensdauer der Batterie zu verlängern, wird empfohlen, dieses Produkt in einer Umgebung mit einer Temperatur von 20 °C bis 30 °C und fern von Wasserquellen, Wärmequellen und anderen Metallgegenständen zu verwenden oder aufzubewahren.

9. Wenn die Leistung dieses Produkts nach Gebrauch weniger als 10 % beträgt, laden Sie es vor der Lagerung bitte auf 60 % auf. Wenn der Akku bei stark entladenem Akku längere Zeit nicht geladen wird, führt dies zu irreversiblen Schäden am Akkukern und verkürzt die Lebensdauer des Produkts.

10. Bitte ziehen Sie alle Kabelverbindungen fest, da lose Kabelverbindungen dazu führen können, dass Anschlüsse schmelzen oder Feuer fangen.

11. Die Batterie nicht durchstechen, fallen lassen, zerdrücken, verbrennen, durchdringen, schütteln oder schlagen.

12. Die Batterie muss während des Transports fest befestigt werden, um Stöße oder Stürze zu vermeiden.

13. Kabel sollten sicher auf einer festen Oberfläche befestigt und festgebunden werden, um Lichtbögen und Funkenbildung durch Reibung zu vermeiden. Stellen Sie keine schweren Gegenstände über längere Zeit auf die Kabel, da dies zu internen Kurzschlüssen führen kann.

14. Tauchen Sie den Akku nicht in Wasser, egal ob er in Betrieb ist oder sich im Standby-Modus befindet. Nicht-professionelle Techniker dürfen den Akku nicht öffnen, zerlegen oder modifizieren.

15. Wenn das Batteriegehäuse beschädigt ist, berühren Sie den freiliegenden Elektrolyten oder das Pulver nicht. Freiliegende Elektrolyte oder Pulver, die mit der Haut oder den Augen in Berührung kommen, müssen sofort mit viel Wasser gespült werden. Anschließend suchen Sie einen Arzt auf.

16. Verwenden Sie Leistungsschalter, Sicherungen oder Trennschalter, die von einem zertifizierten Elektriker, einem lizenzierten Installateur oder einem Ortsnetzbetreiber ordnungsgemäß konfiguriert wurden.

Autorität zum Schutz aller elektrischen Geräte in Ihrem System. Batterien verfügen über ein eingebautes Batteriemanagementsystem (BMS), das die Zellen vor Überladung, Tiefentladung und Überstrom schützt. Dies allein schützt Ihr System jedoch nicht vor schwerwiegenden elektrischen Problemen.

.

BATTERIENENTSORGUNG

1. Entladen Sie den Akku dieses Produkts, sofern möglich, vollständig, bevor Sie es in die dafür vorgesehene Recyclingbox geben. Dieses Produkt enthält Batterien, die gefährliche Chemikalien sind und nicht im normalen Hausmüll entsorgt werden dürfen. Beachten Sie bitte die örtlichen Gesetze und Vorschriften zum Recycling und zur Entsorgung von Batterien.

2. Wenn die Batterie aufgrund eines Produktfehlers nicht vollständig entladen werden kann, entsorgen Sie die Batterie nicht direkt in der Batterie-Recyclingbox. Wenden Sie sich zur weiteren Verarbeitung an ein professionelles Batterie-Recyclingunternehmen.

3. Nach einer Tiefentladung startet die Batterie nicht mehr. Bitte entsorgen Sie sie wie verworfen.

VEVOR

Affordable. Reliable. Home Improvement.

BATTERIA DEL CARRELLO DA GOLF

MODELLO:YD384002 / YD512003 / YD704001

VEVOR

Affordable. Reliable. Home Improvement.

BATTERIA DEL CARRELLO DA GOLF

MODELLO:YD384002 / YD512003 / YD704001

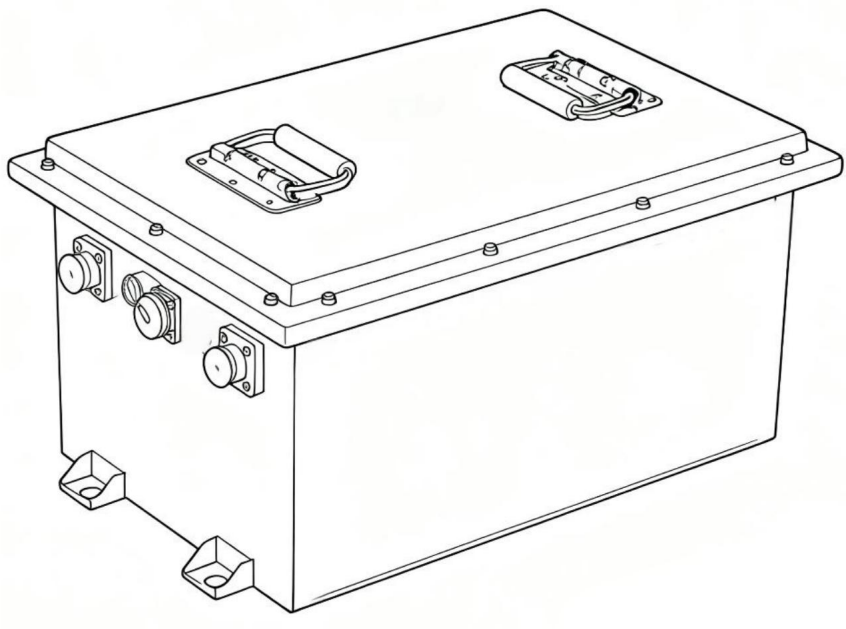

Queste sono le istruzioni originali, si prega di leggere attentamente tutte le istruzioni del manuale prima dell'uso. VEVOR si riserva la piena interpretazione del proprio manuale utente. L'aspetto del prodotto dipenderà dal prodotto ricevuto. Vi preghiamo di scusarci se non vi informeremo più in caso di aggiornamenti tecnologici o software sul nostro prodotto.

	Avvertenza: per ridurre il rischio di lesioni, l'utente deve leggere attentamente il manuale di istruzioni.
	Questo dispositivo è conforme alla Parte 15 delle Norme FCC. Il funzionamento è soggetto alle seguenti due condizioni: (1) questo dispositivo non deve causare interferenze dannose e (2) questo dispositivo deve accettare qualsiasi interferenza ricevuta, comprese le interferenze che potrebbero causare un funzionamento indesiderato.
	Questo prodotto è soggetto alle disposizioni della Direttiva Europea 2012/19/CE. Il simbolo raffigurante un bidone della spazzatura barrato indica che il prodotto richiede la raccolta differenziata nell'Unione Europea. Questo vale per il prodotto e tutti gli accessori contrassegnati da questo simbolo. I prodotti contrassegnati come tali non possono essere smaltiti con i normali rifiuti domestici, ma devono essere conferiti presso un punto di raccolta per il riciclaggio di apparecchiature elettriche ed elettroniche.
	Alta tensione. Rischio di scossa. Non toccare i terminali o i connettori non isolati.
	L'operazione è consentita solo al personale autorizzato. Non smontare o incenerire. Seguire le istruzioni di ricarica del prodotto.
	Niente scintille! Niente fiamme! Vietato fumare!
	Tenere fuori dalla portata dei bambini

ISTRUZIONI

Disclaimer

Prima di utilizzare il prodotto, leggere attentamente il manuale utente per assicurarne il corretto utilizzo dopo averne compreso appieno le caratteristiche. Dopo la lettura, conservare il manuale utente in un luogo sicuro per riferimento futuro. Il mancato utilizzo corretto del prodotto può causare gravi lesioni a se stessi o ad altri, oppure danneggiare il prodotto e la proprietà. Una volta utilizzato il prodotto, si presume che l'utente abbia compreso, riconosciuto e accettato tutti i termini e i contenuti del presente documento. Gli utenti si assumono la responsabilità delle proprie azioni e di tutte le conseguenze che ne derivano. La nostra azienda non è responsabile per eventuali perdite causate dall'utilizzo non conforme del prodotto da parte degli utenti.

Nel rispetto delle leggi e dei regolamenti, la nostra azienda ha il diritto finale di interpretare il presente documento e tutti i documenti correlati a questo prodotto. Il presente documento è soggetto ad aggiornamenti, revisioni o risoluzioni senza preavviso.

Nota:

al primo utilizzo è necessario calibrare la batteria; è richiesta una scarica completa seguita da una carica!

Avvertimento

1. È severamente vietato posizionare questo prodotto vicino a fonti di calore, come camini o forni di riscaldamento.

2. È severamente vietato lasciare che questo prodotto entri in contatto con qualsiasi liquido. Non immergere il prodotto in acqua né bagnarlo. Non utilizzare mai il prodotto in ambienti piovosi o umidi.

3. È vietato utilizzare questo prodotto in un ambiente con forte elettricità statica o forte campo magnetico.

4. È vietato smontare il prodotto in qualsiasi modo o forarlo con oggetti appuntiti.

5. È vietato utilizzare fili o altri oggetti metallici per provocare cortocircuiti di questo prodotto ·

6. Non utilizzare parti o accessori non originali. Se è necessario sostituirli, contattare il nostro canale di vendita per informazioni sull'acquisto pertinente. informazioni.

7. Quando si utilizza questo prodotto, attenersi scrupolosamente alla temperatura ambiente specificato nel presente manuale utente. Se la temperatura è troppo alta, la batteria può incendiarsi o addirittura esplodere. Se la temperatura è troppo bassa, il prodotto le prestazioni saranno seriamente ridotte e potrebbero addirittura non soddisfare le normali requisiti di utilizzo.

8. È vietato impilare altri oggetti pesanti su questo prodotto.

9. È vietato bloccare forzatamente il ventilatore durante l'uso o lasciare questo prodotto in uno spazio non ventilato o polveroso.

10. Evitare urti, cadute e vibrazioni violente. In caso di grave impatto esterno, spegnere immediatamente l'alimentazione e smettere di utilizzarlo. Si prega di fissarlo correttamente durante il trasporto per evitare vibrazioni e impatto.

11. Se il prodotto cade accidentalmente in acqua durante l'uso, riporlo in un'area aperta e sicura e stare lontano dal prodotto finché il prodotto non è completamente asciutto. Il prodotto essiccato non deve essere riutilizzato. Si prega di smaltire di esso correttamente secondo i metodi di smaltimento indicati nel presente manuale. Se il prodotto prende fuoco, utilizzare attrezzature antincendio nel seguendo l'ordine consigliato: acqua o nebbia d'acqua, sabbia, coperta antincendio, asciutto estintore a polvere e ad anidride carbonica.

12. Se c'è sporcizia sull'interfaccia di questo prodotto, pulirla con un panno asciutto.

13. Posizionare il prodotto con attenzione per evitare che cada sopra e causando danni. Se il prodotto cade e viene gravemente danneggiato, spegnere immediatamente il prodotto, posizionare la batteria in un'area aperta, lontano da combustibili e persone, e rottamarlo in in conformità con le leggi e le normative locali.

14. Conservare il prodotto fuori dalla portata dei bambini e degli animali domestici.

SPECIFICHE DEI PARAMETRI

Parametri standard			
Modello	YD384002	YD512003	YD704001
Specifiche della batteria	38,4 V 150 Ah	51,2 V 150 Ah	70,4 V 105 Ah
Tensione nominale	38,4 V	51,2 V	70,4 V
Capacità nominale	150Ah±5%	150Ah±5%	105 Ah ±5%
Energia nominale	5760 Wh	7680 Wh	7392 Wh
Ricarica standard Voltaggio	43,2 V	57,6 V	79,2 V
Scarico standard Tensione di interruzione	33,6 V	44,8 V	61,6 V
Ricarica standard Attuale	25A	20A	15A
Lavoro continuo Attuale	250A	250A	200A
Scarico massimo Attuale	300A (30S)	300A (30S)	300A (30S)
Resistenza interna iniziale	ÿ50mÿ	ÿ50mÿ	ÿ50mÿ
Materiale del guscio	Lamiera	Lamiera	Lamiera

Specifiche della batteria	
Tipo di batteria	Batteria al litio ferro fosfato
Ciclo di vita della batteria	Dopo 4000 cicli, la capacità residua è ancora più dell'80%
funzione di protezione	Sistema di gestione BMS da 250A / 200A, con protezione da sovraccarico, sovracorrente di carica protezione, protezione da sovracorrente di scarica, protezione da cortocircuito, scarica elevata protezione della temperatura, scarica bassa protezione della temperatura, carica elevata protezione della temperatura, carica bassa protezione dalla temperatura, FET ad alta temperatura protezione
Temperatura dell'ambiente di lavoro E	
temperatura di lavoro	Da 0 °C a 45 °C (temperatura ambiente consigliata) temperatura 20 °C a 30 °C), e umidità sotto i 70 °C%
Ambiente di archiviazione	-10 °C a 45 °C (conservazione consigliata temperatura 20 °C a 30 °C), umidità inferiore 70%
Temperatura di carica	da 0°C a 55°C
Temperatura di scarico E	da -20ÿ a 55ÿ

Introduzione all'aspetto del prodotto

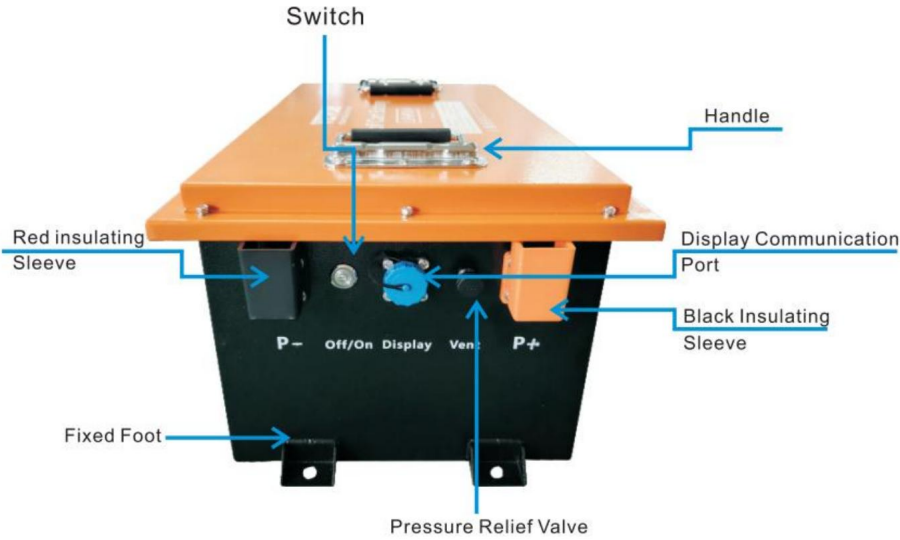

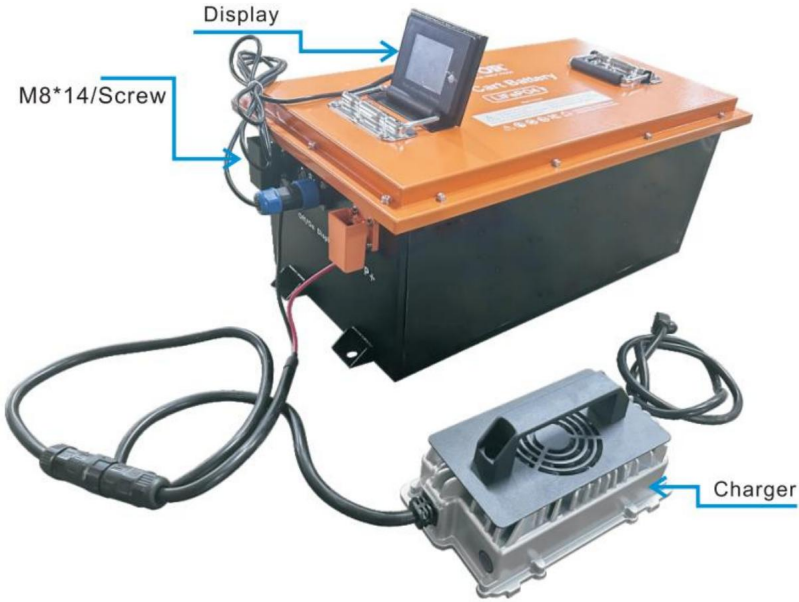

Introduzione all'interfaccia LCD

1. Interfaccia principale dopo lo sblocco

E

2.Pagina di visualizzazione della tensione della singola cella

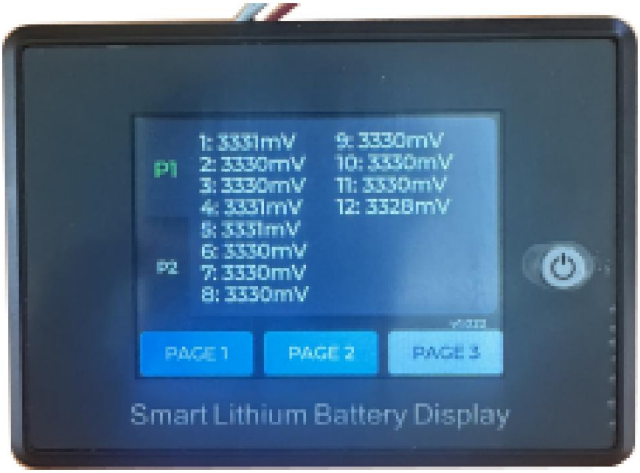

3. Schema elettrico

UART

J1 Visualizza l'interfaccia esterna	1	B+ è collegato al terminale positivo della batteria. La tensione è limitata a 10-90 V.
	2	connetti RXD
	3	connectTXD
	4	Collegare il terminale negativo della batteria

Funzione di comunicazione dell'applicazione Bluetooth

L'APP visualizza principalmente: tensione della batteria al litio, corrente, capacità, temperatura e altre curve, controllo dell'interruttore di carica e scarica, SOC, tensione della batteria, corrente di carica e scarica, stato di protezione, parametri di base, ecc. Tramite l'operazione di autorizzazione in background, è anche possibile impostare i parametri della scheda di protezione della batteria al litio, in modo che lo stato di salute della batteria al litio sia più trasparente, per garantire la sicurezza della batteria al litio.

Scarica le istruzioni

iOS Android

Dispositivo iOS: apri l'App Store e cerca "[ZXH-BMS]". Oppure scansiona il codice per andare all'indirizzo di download e segui le istruzioni per completare il download e l'installazione.

Scarica e installa l'applicazione. Una volta completata l'installazione, troverai l'icona dell'app nella schermata iniziale: toccala per aprirla.

Dispositivo Android: apri l'App Store e cerca "[ZXH-BMS]". Oppure scansiona il codice per andare all'indirizzo di download e segui le istruzioni per completare il download e l'installazione.

Scarica e installa l'applicazione. Dopo aver completato l'installazione, troverai l'icona dell'app nel cassetto delle app o nella schermata iniziale: cliccaci sopra per aprirla.

Guida utente APP

Android 5.0/10S 10.0 o versioni successive possono essere utilizzate su dispositivi che supportano Bluetooth 4.0 e, una volta ottenute le autorizzazioni Bluetooth e GPS, è possibile può correre.

Accesso Dopo aver installato correttamente l'APP, aprirla e consentire l'apertura del Bluetooth. L'APP apparirà automaticamente per ottenere informazioni sulla posizione

(1)

Connessione/disconnessione Bluetooth: dopo aver effettuato l'accesso correttamente, l'APP passerà all'elenco Bluetooth e selezionerà il Bluetooth da connettere.

(2) Cambio batterie: quando sono presenti più batterie, è possibile visualizzare più nomi Bluetooth nell'elenco e cambiare rapidamente la batteria da collegare all'interfaccia in tempo reale.

(3) Connessione tramite codice di scansione: nell'angolo in alto a destra dell'interfaccia in tempo reale, fare clic sul pulsante del codice di scansione per connettersi direttamente tramite la scansione del codice a barre del modulo Bluetooth.

(4) Cerca Bluetooth: nella pagina dell'elenco dei dispositivi, quando sono presenti più batterie, puoi trovare rapidamente quella che ti serve per connetterti cercando il nome Bluetooth.

(5)Disconnetti Bluetooth: nella pagina dell'elenco dei dispositivi, fai clic su Disconnetti ·

METODO DI RICARICA

Ricarica CA 1.

Utilizzo e precauzioni Prima

della ricarica, verificare che i parametri della batteria del dispositivo OEM corrispondano alle informazioni riportate sull'etichetta del caricabatterie e assicurarsi che la macchina sia spenta.

Durante la ricarica, collegare prima il caricabatterie alla batteria e poi collegare la spina di alimentazione. Una volta caricato, il caricabatterie può essere collegato alla batteria indefinitamente, sia per applicazioni di bordo (interne) che esterne.

Se l'utente ha bisogno di utilizzare l'auto elettrica durante il processo di ricarica, scollegare il cavo del caricabatterie prima di utilizzare normalmente l'auto elettrica.

USO NORMALE DEL CARICABATTERIE

Indicatore di stato:

Indicatore Visualizza descrizione	
Indicatore della batteria	Rosso lampeggiante: in carica La luce verde è sempre accesa: pieno
Indicatore della batteria	Alternanza di rosso e verde

Individuare e riparare i guasti

Se il caricabatterie non funziona, seguire la seguente tabella: (1)

Errore di tensione di ingresso: verificare se la tensione di ingresso soddisfa i requisiti o meno.

(2) Surriscaldamento della macchina: notare che la ventilazione del posto di lavoro non consente di coprire nulla sul caricabatterie.

(3) Cortocircuito in uscita: controllare il cablaggio del terminale di uscita per eliminare il cortocircuito.

(4) Nessuna batteria o batteria invertita: controllare il collegamento della batteria e collegarla correttamente.

(5) Surriscaldamento del caricabatterie: assicurarsi che lo sfiato e lo spazio del caricabatterie siano mantenuti non ostruito e lontano da fonti di calore.

Non tentare di riparare o aprire il caricabatterie, poiché ciò potrebbe comportare il rischio di infortunio.

Si prega di contattare la nostra azienda o il rivenditore locale per verificare se il caricabatterie i parametri sono impostati correttamente·

Manutenzione ordinaria

Controllare sempre il collegamento tra il cavo di alimentazione del caricabatterie e il batteria per evitare scosse elettriche o incidenti causati da perdite causate da un uso improprio ricarica.

Dopo un uso prolungato, quando il caricabatterie viene scollegato dall'alimentazione alimentazione e batteria, è possibile pulirli con un panno asciutto o utilizzare una piccola quantità di alcol industriale per pulire le macchie ostinate. Questo fa parte del buon manutenzione. Dopo un uso prolungato, potrebbe accumularsi una grande quantità di polvere sulla ventola, che influirà sull'effetto di raffreddamento. È possibile utilizzare una spazzola per pulire e vuoto.

Prima di caricare, assicurarsi che la corrente e la tensione i parametri di questo prodotto soddisfano i requisiti di carica della batteria, altrimenti la batteria potrebbe danneggiarsi.

avvertimento!

Durante il cablaggio, non collegare i poli positivo e negativo in modo inverso, poiché la connessione inversa non lo danneggerà.

Durante il processo di ricarica, se la spia rossa lampeggia, è necessario interrompere immediatamente la ricarica e indagare

La tensione interna del caricabatterie è troppo alta. Sei responsabile per qualsiasi conseguenze dell'apertura non autorizzata a fini di ricerca o riparazione.

Non caricare batterie non ricaricabili.

Durante la ricarica è severamente vietato toccare le parti sotto tensione di ingresso e uscita terminale di trasmissione.

Quando il caricabatterie è danneggiato a causa di collisione o altri motivi e il le parti interne sono esposte, si prega di non toccarle con le mani per evitare scosse elettriche e lesioni.

È severamente vietato sostituire il cavo del controller e non tirare il
il cavo con forza. Se il cavo di alimentazione è danneggiato, per evitare il rischio di lesioni, interrompere l'uso del caricabatterie e contattare il produttore. La temperatura di
il guscio del caricabatterie potrebbe essere alto durante il processo di ricarica o subito dopo ricarica. Non toccare la scocca metallica. Durante il processo di ricarica, è
è severamente vietato coprire l'ingresso e l'uscita dell'aria del caricabatterie per garantire che la ventola del caricabatterie sia protetta per evitare lesioni. Funzionamento normale. Il
il caricabatterie deve essere posizionato in un ambiente ventilato e asciutto, lontano da materiali infiammabili ed esplosivi per prevenire gli incendi.

Istruzioni di sicurezza

1) Leggere attentamente tutte le istruzioni e le precauzioni prima di utilizzare questo prodotto.
Caricare solo batterie ricaricabili in alluminio-acido o batterie al litio
in circostanze specifiche. Altri tipi di elettricità possono esplodere
prodotti che utilizzano batterie.

2) Non esporre il prodotto a pioggia o neve

3) Nota: per prevenire rischi di incendio, il prodotto può essere utilizzato solo in un ambiente asciutto e locale ventilato, privo di liquidi infiammabili e gas esplosivi.

4) Durante il processo di ricarica, non coprire il prodotto con indumenti o
oggetti simili. Mantieni la circolazione dell'aria!

5) Utilizzo di accessori non consigliati o forniti dalla batteria
produttore del caricabatterie può comportare il rischio di incendio, scosse elettriche o lesioni personali
infortunio.

6) Per ridurre il rischio di danni alle spine e ai cavi elettrici, utilizzare la spina
anziché il cavo quando si scollega il prodotto.

7) Assicurarsi di non utilizzare prolunghe se non strettamente necessario.
L'uso improprio delle prolunghe può causare incendi e rischi di scosse elettriche.

8) Assicurarsi che la corda sia posizionata in modo che non possa essere calpestata, fatta inciampare sovraccaricato o altrimenti danneggiato o stressato.

9) Non utilizzare il prodotto con cavi o spine danneggiati: sostituirli
immediatamente!

10) Non utilizzare il prodotto se è stato colpito, lasciato cadere o altrimenti
danneggiato.

11) Si prega di non smontare il prodotto!

12) Per ridurre il rischio di scosse elettriche, scollegare il cavo di alimentazione e la presa della batteria del prodotto prima di tentare di ripararlo o pulirlo. 13) Questo prodotto è adatto all'uso da parte di bambini di età pari o superiore a 8 anni e da persone con ridotte capacità fisiche, sensoriali o intellettive o con scarsa esperienza e conoscenza, a condizione che siano stati supervisionati o istruiti sull'uso sicuro del dispositivo e ne comprendano i rischi. Non permettere ai bambini piccoli di maneggiare questo prodotto senza supervisione, poiché il cavo potrebbe rappresentare un rischio di strangolamento e le piccole parti potrebbero rappresentare un rischio di aspirazione o ingestione. 14) Gli animali non devono entrare in contatto con questo prodotto. È noto che alcuni animali danneggiano i cavi elettrici, ecc., il che può rappresentare un potenziale rischio di folgorazione e surriscaldamento. Inoltre, i cavi e le piccole parti possono rappresentare un rischio di soffocamento per gli animali.

15) Quando un prodotto giunge al termine del suo ciclo di vita, le apparecchiature elettriche ed elettroniche dismesse non devono essere smaltite insieme ai rifiuti urbani indifferenziati, ma devono essere raccolte separatamente. Come consumatore, svolgi un ruolo importante nel riciclaggio dei prodotti e nella tutela dell'ambiente.

16) Quando si sostituisce un fusibile, è necessario utilizzare un fusibile dello stesso tipo e della stessa potenza.

17) Il prodotto deve essere tenuto lontano da fonti di calore e non deve essere utilizzato in prossimità di gas infiammabili o in altri ambienti con atmosfere infiammabili o esplosive.

18) Utilizzare cavi di alimentazione e spine CA conformi ai requisiti specifici del Paese.

19) Se il prodotto è dotato di cavi di uscita spelati (senza connettori), non rappresenterà alcun pericolo perché è protetto contro i cortocircuiti.

20) Avvertenza: non sono consentite modifiche a questo dispositivo. Qualsiasi riparazione/manutenzione deve essere eseguita da personale qualificato che può ottenere assistenza contattando il produttore o un suo agente.

FAQ E PRECAUZIONI SUI PRODOTTI

1. Che tipo di batteria utilizza il prodotto?

Questo prodotto utilizza batterie al litio ferro fosfato di alta qualità con un fattore di sicurezza più elevato.

2. Come sapere per quanto tempo il prodotto può fornire energia?

Lo schermo LCD di questo prodotto mostrerà la durata della batteria. Per i dispositivi con un consumo energetico generalmente stabile, questa durata può essere stimata.

3. Come conservare il prodotto?

Per la conservazione, chiudere prima il prodotto e conservarlo in un luogo asciutto e ventilato a temperatura ambiente. Non conservare il prodotto in un ambiente umido. In caso di conservazione a lungo termine, si consiglia di scaricare la batteria al 30% e ricaricarla al 60% ogni tre mesi per prolungarne la durata.

4. Come faccio a sapere se il prodotto è in carica?

Durante la ricarica, lo schermo LCD visualizzerà il tempo di ricarica rimanente e l'indicatore di potenza, ad eccezione della percentuale di carica della batteria, inizierà a scorrere dal basso verso l'alto e verrà visualizzata la potenza di ricarica.

5. Se il prodotto è molto scarico e rimane inattivo per troppo tempo, entrerà in modalità di sospensione profonda e dovrà essere ricaricato prima di essere riutilizzato.

6. Se è necessario un lungo periodo di conservazione, caricare e scaricare il prodotto una volta ogni 3 mesi (ovvero, prima scaricare il prodotto al 30% e poi caricarlo al 60%).

7. Per motivi di sicurezza, non conservare questo prodotto in un ambiente con temperatura superiore a 45°C o inferiore a -10°C per un lungo periodo.

8. Per prolungare la durata della batteria, si consiglia di utilizzare o conservare il prodotto in un ambiente con temperatura compresa tra 20°C e 30°C, lontano da fonti d'acqua, fonti di calore e altri oggetti metallici.

9. Se la carica di questo prodotto è inferiore al 10% dopo l'uso, caricarlo al 60% prima di riporlo. Se lasciato inattivo per un lungo periodo di tempo quando la batteria è molto scarica, si verificheranno danni irreversibili al nucleo della batteria e si ridurrà la durata del prodotto.

10. Stringere tutti i collegamenti dei cavi poiché collegamenti allentati possono causare la fusione dei terminali o l'incendio.

11. Non forare, far cadere, schiacciare, bruciare, penetrare, scuotere o colpire la batteria.

12. La batteria deve essere fissata saldamente durante il trasporto per evitare collisioni o cadute.

13. I cavi devono essere fissati saldamente su una superficie solida e legati saldamente in posizione per evitare archi elettrici e scintille dovuti all'attrito. Non appoggiare oggetti pesanti sui cavi per lunghi periodi di tempo, poiché potrebbero danneggiarli a causa di cortocircuiti interni.

14. Non immergere la batteria in acqua, sia in modalità standby che in uso. I tecnici non professionisti non sono autorizzati ad aprire, smontare o modificare la batteria.

15. Se l'involucro della batteria è danneggiato, non toccare l'elettrolita o la polvere esposti. Gli elettroliti o le polveri scoperti che entrano in contatto con la pelle o gli occhi devono essere immediatamente sciacquati con abbondante acqua e consultare un medico.

16. Utilizzare interruttori automatici, fusibili o sezionatori correttamente configurati da un elettricista certificato, un installatore autorizzato o un prefisso

Autorità per proteggere tutte le apparecchiature elettriche del sistema. Le batterie sono dotate di un sistema di gestione della batteria (BMS) integrato che protegge le celle da sovraccarichi, scariche eccessive e sovracorrenti, ma questo da solo non protegge il sistema da gravi condizioni elettriche.

SMALTIMENTO DELLE BATTERIE

1. Se le condizioni lo consentono, assicurarsi di scaricare completamente la batteria di questo prodotto prima di riporlo nell'apposito contenitore per il riciclaggio delle batterie. Questo prodotto contiene batterie, che sono sostanze chimiche pericolose e il cui smaltimento nei normali contenitori per la spazzatura è severamente vietato. Per maggiori dettagli, si prega di seguire le leggi e le normative locali in materia di riciclaggio e smaltimento delle batterie.
2. Se la batteria non può essere scaricata completamente a causa di un guasto del prodotto, non smaltirla direttamente nel contenitore per il riciclaggio delle batterie. Contattare un'azienda specializzata nel riciclaggio delle batterie per ulteriori procedure.
3. Dopo una scarica eccessiva, la batteria non si avvia. Si prega di smaltirla come scartato.

VEVOR

Affordable. Reliable. Home Improvement.

BATERÍA DE CARRITO DE GOLF

MODELO: YD384002 / YD512003 / YD704001

VEVOR

Affordable. Reliable. Home Improvement.

BATERÍA DE CARRITO DE GOLF

MODELO: YD384002 / YD512003 / YD704001

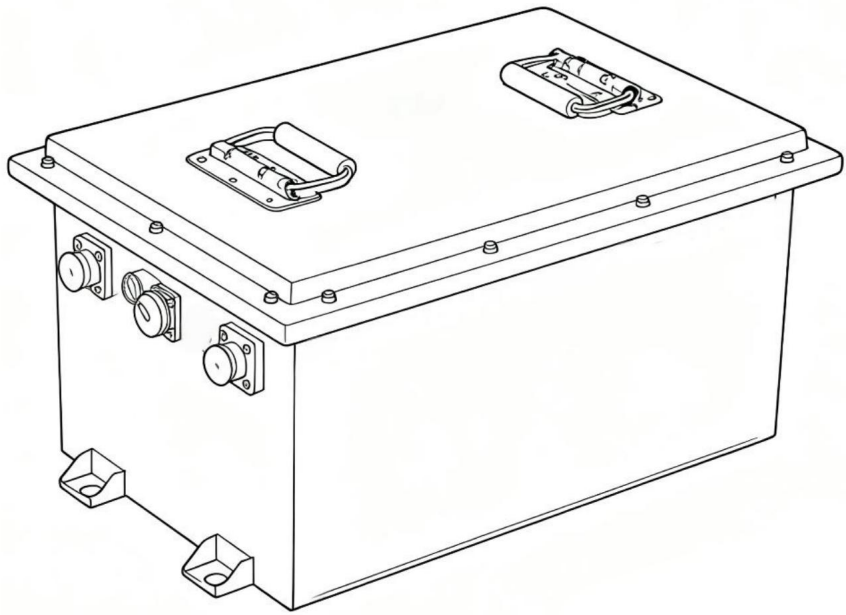

Estas son las instrucciones originales; lea atentamente todas las instrucciones del manual antes de utilizarlo. VEVOR se reserva el derecho de interpretar este manual de usuario. La apariencia del producto dependerá del producto que haya recibido. Le rogamos que nos disculpe si no le informamos de nuevo si hay actualizaciones tecnológicas o de software en nuestro producto.

	Advertencia: Para reducir el riesgo de lesiones, el usuario debe leer atentamente el manual de instrucciones.
	Este dispositivo cumple con la Parte 15 de las Normas de la FCC. Su funcionamiento está sujeto a las dos condiciones siguientes: (1) Este dispositivo no puede causar interferencias perjudiciales y (2) Este dispositivo debe aceptar cualquier interferencia recibida, incluidas las que puedan causar un funcionamiento no deseado.
	Este producto está sujeto a la Directiva Europea 2012/19/CE. El símbolo de un contenedor de basura tachado indica que el producto requiere recogida selectiva de residuos en la Unión Europea. Esto aplica al producto y a todos los accesorios marcados con este símbolo. Los productos marcados con este símbolo no pueden desecharse con la basura doméstica normal, sino que deben llevarse a un punto de recogida para el reciclaje de aparatos eléctricos y electrónicos.
	Alto voltaje. Riesgo de descarga eléctrica. No toque terminales ni conectores sin aislamiento.
	Sólo personal autorizado puede operar. No desarmar ni incinerar. Siga las instrucciones de carga del producto.
	¡Sin chispas! ¡Sin llamas! ¡No fumar!
	Mantener fuera del alcance de los niños.

Aviso legal:

Antes de usar el producto, lea el manual de usuario para asegurar su correcto uso tras comprenderlo por completo. Después de leerlo, guarde el manual de usuario en un lugar seguro para futuras consultas. Si no utiliza este producto correctamente, podría causar lesiones graves a sí mismo o a otras personas, o dañar el producto y la propiedad. Al usar este producto, se considera que ha comprendido, reconocido y aceptado todos los términos y el contenido de este documento. Los usuarios se comprometen a ser responsables de sus propias acciones y de todas las consecuencias derivadas de ellas. Nuestra empresa no se responsabiliza de las pérdidas causadas por usuarios que no utilicen el producto de acuerdo con el manual de usuario.

Sujeto al cumplimiento de las leyes y normativas, nuestra empresa se reserva el derecho de interpretar este documento y todos los documentos relacionados con este producto. Está sujeto a actualizaciones, revisiones o cancelaciones sin previo aviso.

Nota:

El primer uso requiere una calibración de la batería, ¡se requiere una descarga completa profunda seguida de una carga!

Advertencia

1. Está estrictamente prohibido colocar este producto cerca de fuentes de calor, como fuentes de fuego u hornos de calefacción.

2. Está estrictamente prohibido dejar que este producto entre en contacto con cualquier líquido. No sumerja este producto en agua ni lo moje. Nunca lo utilice en ambientes lluviosos o húmedos.

3. Está prohibido utilizar este producto en un entorno con fuerte electricidad estática o campo magnético fuerte.

4. Está prohibido desmontar este producto de cualquier manera o perforarlo con objetos afilados.

5. Está prohibido utilizar cables u otros objetos metálicos que puedan provocar cortocircuitos. de este producto ·

6. No utilice piezas ni accesorios no oficiales. Si necesita reemplazarlo, póngase en contacto con nuestro canal de ventas para solicitar información sobre la compra. información.

7. Al utilizar este producto, respete estrictamente la temperatura ambiente. especificado en este manual de usuario. Si la temperatura es demasiado alta, la batería... Puede incendiarse o incluso explotar. Si la temperatura es demasiado baja, el producto... El rendimiento se reducirá seriamente y puede incluso no alcanzar las condiciones normales. Requisitos de uso.

8. Está prohibido apilar otros objetos pesados sobre este producto.

9. Está prohibido bloquear a la fuerza el ventilador durante el uso o dejar este producto en un espacio sin ventilación o polvoriento.

10. Evite impactos, caídas y vibraciones fuertes. Si se produce una Impacto externo, apague el dispositivo inmediatamente y deje de usarlo. Asegúrelo adecuadamente durante el transporte para evitar vibraciones y impacto.

11. Si el producto cae accidentalmente al agua durante su uso, colóquelo en un área abierta y segura y manténgase alejado del producto hasta que esté completamente seco. completamente seco. El producto seco no debe reutilizarse. Deséchelo. de la misma adecuadamente de acuerdo con los métodos de eliminación de este manual. Si el Si el producto se incendia, utilice un equipo de extinción de incendios. siguiendo el orden recomendado: agua o agua nebulizada, arena, manta ignífuga, material seco polvo, extintor de dióxido de carbono.

12. Si hay suciedad en la interfaz de este producto, límpiela con un paño. paño seco.

13. Coloque este producto con cuidado para evitar que se caiga. Si el producto se cae y se daña gravemente, dañado, apague el producto inmediatamente, coloque la batería en un área abierta, lejos de materiales combustibles y personas, y deséchelo en de acuerdo con las leyes y regulaciones locales.

14. Guarde este producto fuera del alcance de los niños y las mascotas.

ESPECIFICACIONES DE PARÁMETROS

Parámetros estándar			
Modelo	YD384002	YD512003	YD704001
Especificaciones de la batería	38,4 V 150 Ah	51,2 V 150 Ah	70,4 V 105 Ah
Voltaje nominal	38,4 V	51,2 V	70,4 V
Capacidad nominal	150 Ah ± 5%	150 Ah ± 5%	105 Ah ±5%
Energía nominal	5760 Wh	7680 Wh	7392 Wh
Carga estándar Voltaje	43,2 V	57,6 V	79,2 V
Descarga estándar Voltaje de corte	33,6 V	44,8 V	61,6 V
Carga estándar Actual	25A	20A	15A
Trabajo continuo Actual	250A	250A	200A
Descarga máxima Actual	300 A (30 S)	300 A (30 S)	300 A (30 S)
Resistencia interna inicial	≤50 mΩ	≤50 mΩ	≤50 mΩ
Material de la carcasa	Chapa de metal	Chapa de metal	Chapa de metal

Especificaciones de la batería	
Tipo de batería	Batería de fosfato de hierro y litio
Ciclo de vida de la batería	Después de 4000 ciclos, la capacidad restante aún es más del 80%
función de protección	Sistema de gestión BMS de 250A/200A, con protección contra sobrecarga, sobrecorriente de carga protección, protección contra sobrecorriente, protección contra cortocircuitos, descarga alta protección de temperatura, descarga baja protección de temperatura, carga alta protección de temperatura, carga baja protección de temperatura, FET de alta temperatura protección
Temperatura del entorno de trabajo y	
temperatura de trabajo	0 ° C a 45 ° C (temperatura ambiente recomendada) temperatura de 20°C a 30°C), y humedad por debajo de 70 ° C%
Entorno de almacenamiento	-10 °C a 45 °C (almacenamiento recomendado) temperatura 20°C a 30°C), humedad por debajo 70%
Temperatura de carga	0 °C a 55 °C
Temperatura de descarga y	-20 a 55

Introducción a la apariencia del producto

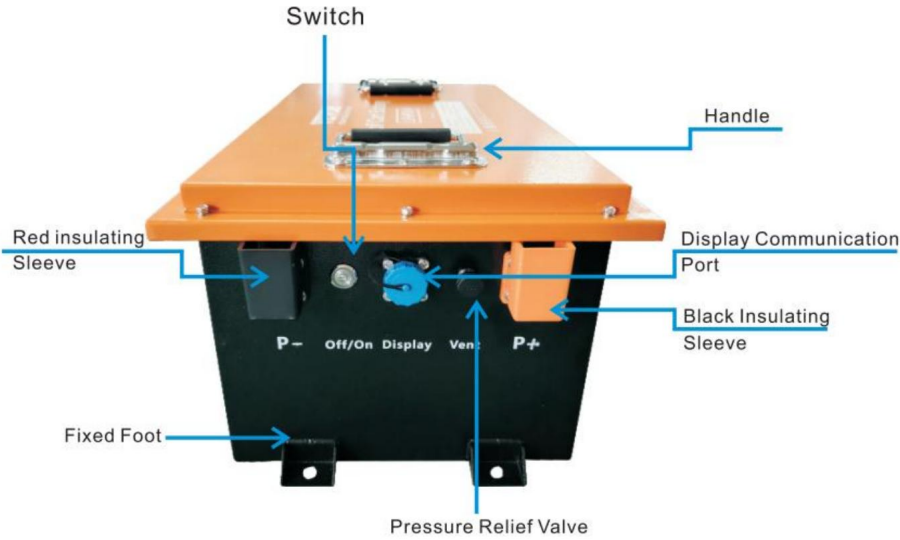

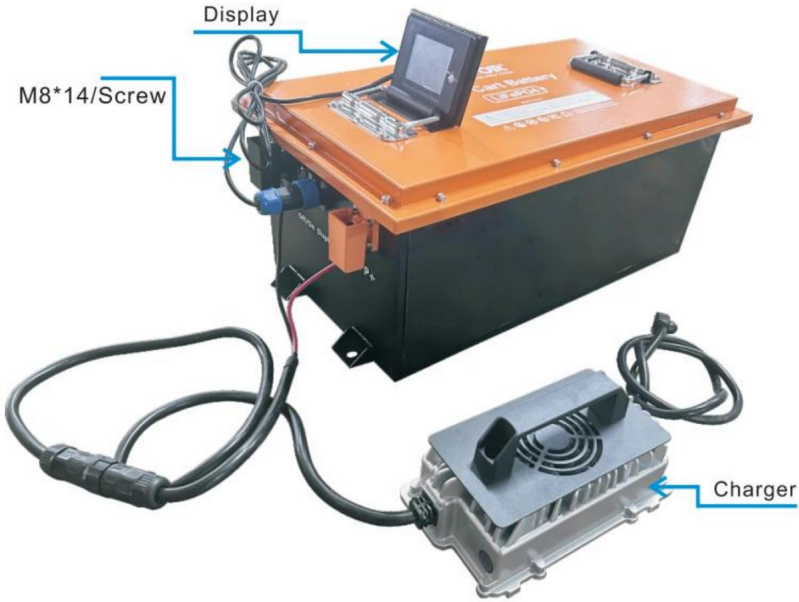

Introducción a la interfaz LCD

1. Interfaz principal después del desbloqueo

y

2. Página de visualización del voltaje de celda única

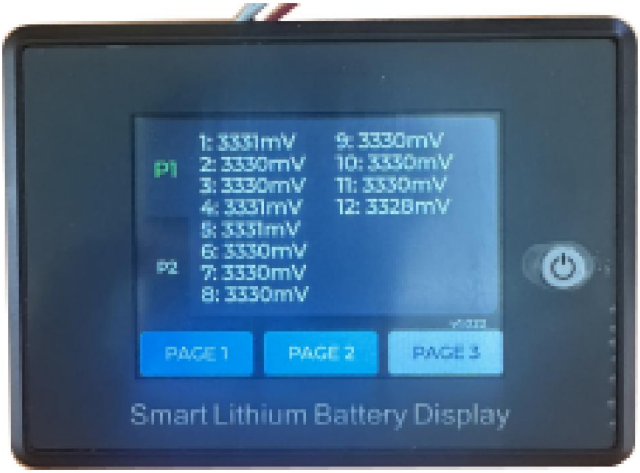

3. Diagrama de cableado

UART

J1 Interfaz externa de pantalla	1	B+ se conecta al terminal positivo de la batería. El voltaje está limitado a 10-90 V.
	2	conectar RXD
	3	connectTXD
	4	Conecte el terminal negativo de la batería

Función de comunicación de la aplicación Bluetooth La aplicación muestra principalmente: voltaje de la batería de litio, corriente, capacidad, temperatura y otras curvas, control del interruptor de carga y descarga, SOC, voltaje de la batería, corriente de carga y descarga, estado de protección, parámetros básicos, etc. A través de la operación de permiso en segundo plano, también puede configurar los parámetros de la placa de protección de la batería de litio, de modo que el estado de salud de la batería de litio sea más transparente, para garantizar la seguridad de la batería de litio.

Instrucciones de descarga

iOS

Androide

Dispositivo iOS: Abra la App Store y busque "[ZXH-BMS]". O escanee el código para acceder a la dirección de descarga y siga las instrucciones para completar la descarga e instalación.

Descarga e instala la aplicación. Una vez completada la instalación, encontrarás el ícono de la aplicación en tu pantalla de inicio; tócalo para abrirla.

Dispositivo Android: Abra la App Store y busque "[ZXH-BMS]". O escanee el código para acceder a la dirección de descarga y siga las instrucciones para completar la descarga e instalación.

Descarga e instala la aplicación. Tras completar la instalación, encontrarás el icono de la aplicación en el menú de aplicaciones o en la pantalla de inicio; haz clic para abrirla.

Guía del usuario de la

aplicación Android 5.0/10S 10.0 o posterior se puede utilizar en dispositivos compatibles con Bluetooth 4.0 y, una vez que tenga permisos de Bluetooth y GPS, puede correr

Una vez instalada la aplicación, ábrala y active el Bluetooth. La aplicación se abrirá automáticamente para obtener la información de ubicación. (1) Conexión/ desconexión

de Bluetooth: Tras iniciar sesión correctamente, la aplicación mostrará la lista de Bluetooth y seleccionará el dispositivo que desea conectar.

(2) Cambio de baterías: cuando hay varias baterías, puede ver varios nombres de Bluetooth en la lista y cambiar rápidamente la batería que se conectará en la interfaz en tiempo real.

(3) Conexión de código de escaneo: en la esquina superior derecha de la interfaz en tiempo real, haga clic en el botón de código de escaneo para conectarse directamente escaneando el código de barras del módulo Bluetooth.

(4) Buscar Bluetooth: en la página de lista de dispositivos, cuando hay varias baterías, puede encontrar rápidamente la que necesita conectar buscando el nombre de Bluetooth.

(5) Desconectar Bluetooth: En la página de la lista de dispositivos, haga clic en Desconectar·

MÉTODO DE CARGA

Carga de CA 1.

Uso y precauciones Antes de cargar, verifique que los parámetros de la batería del dispositivo OEM coincidan con la información de la etiqueta del cargador y asegúrese de que la máquina esté apagada.

Al cargar, primero conecte el cargador a la batería y luego enchufe el cable de alimentación. Una vez cargado, el cargador puede conectarse a la batería indefinidamente, tanto para aplicaciones internas como externas.

Si el usuario necesita utilizar el coche eléctrico durante el proceso de carga, desconecte el cable del cargador antes del uso normal del coche eléctrico.

USO NORMAL DEL CARGADOR

Indicador de estado:

Indicador Descripción de la pantalla	
Indicador de batería	Parpadeo rojo: Cargando La luz verde siempre está encendida: lleno
Indicador de batería	Alternando rojo y verde

Encontrar y reparar fallas Si el cargador falla, siga la siguiente tabla: (1) Error de voltaje de entrada: Verifique si el voltaje de entrada cumple con los requisitos o no.

(2) Sobrecalentamiento de la máquina: Tenga en cuenta que la ventilación del lugar de trabajo no permite que nada quede cubierto sobre el cargador.

(3) Cortocircuito de salida: Verifique el cableado del terminal de salida para eliminar el cortocircuito.

(4) Sin batería o batería invertida: Verifique la conexión de la batería y conecte correctamente la batería.

(5) Sobrecalentamiento del cargador: Asegúrese de que el respiradero y el espacio del cargador estén libres de polvo y humedad.

Desbloqueado y alejado de fuentes de calor.

No intente reparar ni abrir el cargador, ya que esto puede suponer un riesgo de lesión.

Comuníquese con nuestra empresa o con nuestro distribuidor local para comprobar si el cargador

Los parámetros están configurados correctamente·

Mantenimiento rutinario

Compruebe siempre la conexión entre el cable de alimentación del cargador y el Batería para evitar accidentes por descargas eléctricas o fugas causados por un uso inadecuado. cargando.

Después de un uso prolongado, cuando el cargador se desconecta de la corriente suministro y batería, puede limpiarlo con un paño seco o usar una pequeña cantidad de alcohol industrial para limpiar manchas difíciles. Esto es parte de una buena Mantenimiento. Después de un uso prolongado, puede acumularse una gran cantidad de polvo. En el ventilador, lo que afectará el efecto de enfriamiento. Puedes usar un cepillo para limpiarlo. y vacío.

Antes de cargar, asegúrese de que la corriente y el voltaje Los parámetros de este producto cumplen con los requisitos de carga de su paquete de batería; de lo contrario, el paquete de batería podría dañarse.

¡advertencia!

Al realizar el cableado, no conecte los polos positivo y negativo de manera inversa, ya que La conexión inversa no lo dañará.

Durante el proceso de carga, si la luz indicadora roja parpadea, debe Deje de cargar inmediatamente e investigue

El voltaje interno del cargador es demasiado alto. Usted es responsable de cualquier daño. consecuencias de la apertura no autorizada para investigación o reparación.

No cargue baterías no recargables.

Durante la carga, está estrictamente prohibido tocar la entrada y la salida activas. terminal de transmisión.

Cuando el cargador se daña debido a una colisión u otras razones y el Las partes internas están expuestas, no las toque con las manos para evitar descarga eléctrica y lesiones.

Está estrictamente prohibido reemplazar el cable del controlador y no tirar del mismo.
cable con fuerza. Si el cable de alimentación está dañado, para evitar el riesgo de lesiones, deje de usar el cargador y comuníquese con el fabricante. La temperatura de
La carcasa del cargador puede estar alta durante el proceso de carga o justo después.
Cargando. No toque la carcasa metálica. Durante el proceso de carga, es
Está estrictamente prohibido cubrir la entrada y salida de aire del cargador para garantizar que el ventilador del cargador esté protegido para evitar lesiones. Funcionamiento normal. El
El cargador debe colocarse en un ambiente ventilado y seco, lejos de
materiales inflamables y explosivos para evitar incendios.

Instrucciones de seguridad

1) Lea todas las instrucciones y precauciones antes de utilizar este producto.
Cargue únicamente baterías recargables de aluminio-ácido o baterías de litio.
En circunstancias específicas. Otros tipos de electricidad pueden explotar.
productos que utilizan pilas.
2) No exponga el producto a la lluvia ni a la nieve.
3) Nota: Para evitar riesgos de incendio, el producto solo se puede utilizar en un lugar seco y Habitación ventilada libre de líquidos inflamables y gases explosivos.
4) Durante el proceso de carga, no cubra el producto con ropa ni
Artículos similares. ¡Mantén el aire fluyendo!
5) Uso de accesorios no recomendados o suministrados por la batería
El fabricante del cargador puede provocar un riesgo de incendio, descarga eléctrica o lesiones personales. lesión.
6) Para reducir el riesgo de daños a los enchufes y cables eléctricos, utilice el enchufe
en lugar del cable al desconectar el producto.
7) Asegúrese de no utilizar cables de extensión a menos que sea absolutamente necesario.
El uso inadecuado de cables de extensión puede provocar riesgos de incendio y descarga eléctrica.
8) Asegúrese de que la cuerda esté colocada de manera que no pueda ser pisada ni tropezada.
sobre o de otra manera dañado o estresado.
9) No utilice el producto con cables o enchufes dañados: sustitúyalos.
¡inmediatamente!
10) No utilice el producto si ha sido golpeado, caído o de alguna otra manera
dañado.
11) ¡No desmonte el producto!

12) Para reducir el riesgo de descarga eléctrica, desenchufe el cable de alimentación y el conector de la batería del producto antes de intentar realizar tareas de mantenimiento o limpieza. 13) Este producto es apto para niños mayores de 8 años y personas con capacidades físicas, sensoriales o intelectuales reducidas o con falta de experiencia y conocimientos, siempre que hayan sido supervisados o instruidos en el uso seguro del dispositivo y comprendan los riesgos que conlleva. No permita que los niños pequeños manipulen este producto sin supervisión, ya que el cable puede suponer un riesgo de estrangulación y las piezas pequeñas pueden suponer un riesgo de aspiración o ingestión. 14) No se permite que los animales entren en contacto con este producto. Se sabe que algunos animales dañan los cables eléctricos, etc., lo que puede suponer un riesgo potencial de electrocución y sobrecalentamiento. Además, los cables y las piezas pequeñas pueden suponer un riesgo de asfixia para los animales.

15) Cuando un producto llega al final de su vida útil, los equipos eléctricos y electrónicos desechados no deben desecharse junto con los residuos municipales no separados, sino que deben recogerse por separado. Como consumidor, usted desempeña un papel importante en el reciclaje de productos y la protección del medio ambiente.

16) Al reemplazar un fusible, debe utilizar un fusible del mismo tipo y clasificación.

17) El producto debe mantenerse alejado de fuentes de calor y no debe utilizarse cerca de gases inflamables o en otros entornos con atmósferas inflamables o explosivas.

18) Utilice cables de alimentación y enchufes de CA que cumplan con los requisitos específicos del país.

19) Si viene con cables de salida pelados (sin conectores), el producto no representará ningún peligro porque el producto está protegido contra cortocircuitos.

20) Advertencia: No se permiten modificaciones a este dispositivo. Cualquier reparación o servicio técnico debe ser realizado por personal cualificado, quien podrá obtener asistencia contactando al fabricante o a su agente.

1. ¿Qué tipo de batería utiliza el producto?
Este producto utiliza baterías de fosfato de hierro y litio de alta calidad con un mayor factor de seguridad.

2. ¿Cómo saber cuánto tiempo puede proporcionar energía el producto?
La pantalla LCD de este producto mostrará la duración de la batería. En dispositivos con un consumo de energía generalmente estable, este tiempo se puede estimar.

3. ¿Cómo almacenar el producto?
Al almacenarlo, cierre primero el producto y guárdelo en un lugar seco y ventilado a temperatura ambiente. No lo guarde en un ambiente húmedo. Durante el almacenamiento prolongado, se recomienda descargar la batería al 30 % y recargarla al 60 % cada tres meses para prolongar su vida útil.

4. ¿Cómo saber si el producto se está cargando?
Durante la carga, la pantalla LCD mostrará el tiempo de carga restante y el indicador de energía que no sea el porcentaje de energía de la batería comenzará a fluir de abajo hacia arriba y se mostrará la energía de carga.

5. Si el producto tiene muy poca energía y permanece inactivo durante demasiado tiempo, entrará en modo de suspensión profunda y deberá cargarse antes de volver a usarlo.

6. Si se requiere almacenamiento a largo plazo, cargue y descargue este producto una vez cada 3 meses (es decir, primero descargue el producto al 30 % y luego cárguelo al 60 %).

7. Por razones de seguridad, no guarde este producto en un entorno con temperaturas superiores a 45 o inferiores a -10 durante mucho tiempo.

8. Para prolongar la vida útil de la batería, se recomienda utilizar o almacenar este producto en un entorno de 20 °C a 30 °C, lejos de fuentes de agua, fuentes de calor y otros objetos metálicos.

9. Si la carga de este producto es inferior al 10 % después de usarlo, cárguelo al 60 % antes de guardarlo. Si se deja inactivo durante un tiempo prolongado con la batería muy baja, se dañará irreversiblemente el núcleo de la batería y se reducirá su vida útil.

10. Apriete todas las conexiones de cables, ya que las conexiones de cables sueltas pueden provocar que los terminales se derritan o se incendien.

11. No perfore, deje caer, aplaste, queme, penetre, sacuda ni golpee la batería.

12. La batería debe estar firmemente fijada durante el transporte para evitar colisiones o caídas.

13. Los cables deben estar firmemente fijados sobre una superficie sólida y bien sujetos para evitar arcos eléctricos y chispas por fricción. No coloque objetos pesados sobre ellos durante largos periodos, ya que podrían dañarse debido a cortocircuitos internos.

14. No sumerja la batería en agua, ya sea que esté en uso o en modo de espera. Los técnicos no profesionales no pueden abrirla, desmontarla ni modificarla.

15. Si la carcasa de la batería está dañada, no toque el electrolito ni el polvo expuestos. Si el electrolito o el polvo entran en contacto con la piel o los ojos, enjuáguelos inmediatamente con abundante agua y busque atención médica después.

16. Utilice disyuntores, fusibles o interruptores de desconexión que estén configurados correctamente por un electricista certificado, un instalador autorizado o un código de área.

Autoridad para proteger todos los equipos eléctricos de su sistema. Las baterías cuentan con un Sistema de Gestión de Baterías (BMS) integrado que protege las celdas contra sobrecargas, sobredescargas y sobrecorrientes. Sin embargo, esto por sí solo no protegerá su sistema de condiciones eléctricas graves.

ELIMINACIÓN DE LA BATERÍA

1. Si las condiciones lo permiten, asegúrese de descargar completamente la batería de este producto antes de depositarlo en el contenedor de reciclaje de baterías designado. Este producto contiene baterías, que son sustancias químicas peligrosas y está estrictamente prohibido desecharlas en los contenedores de basura comunes. Para obtener más información, siga las leyes y normativas locales sobre reciclaje y eliminación de baterías.
2. Si la batería no se puede descargar completamente debido a una falla del producto, no la deseche directamente en el contenedor de reciclaje. Contacte con una empresa profesional de reciclaje de baterías para su posterior procesamiento.

3. Después de una descarga excesiva, la batería no arranca. Deséchela como se indica. descartado.

VEVOR

Affordable. Reliable. Home Improvement.

AKUMULATOR DO WÓZKA GOLFOWEGO

MODEL:YD384002 / YD512003 / YD704001

AKUMULATOR DO WÓZKA GOLFOWEGO

MODEL:YD384002 / YD512003 / YD704001

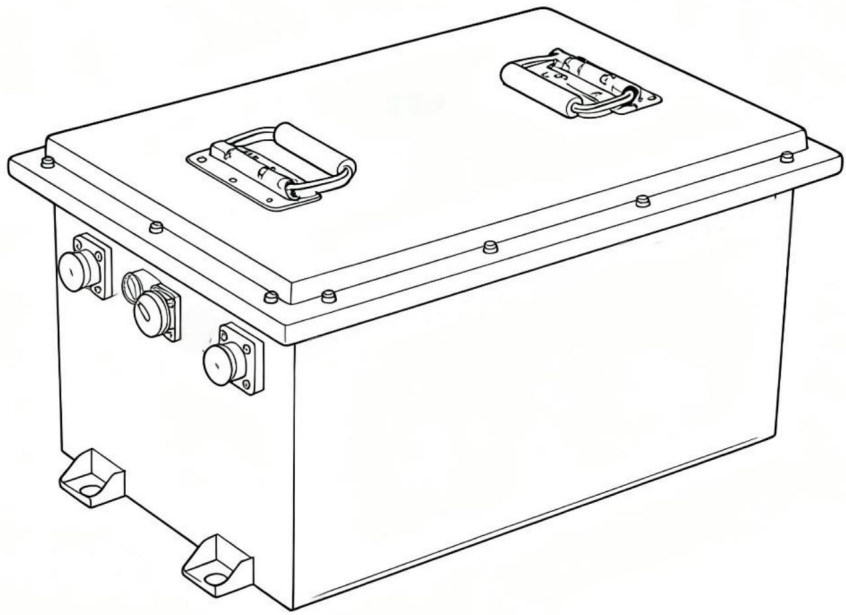

To jest oryginalna instrukcja obsługi. Przed użyciem prosimy o dokładne zapoznanie się z treścią instrukcji. Firma VEVOR zastrzega sobie prawo do jednoznacznej interpretacji niniejszej instrukcji obsługi. Wygląd produktu zależy od stanu, w jakim go otrzymali Państwo. Prosimy o wyrozumiałość, ale nie będziemy Państwa ponownie informować o aktualizacjach technologicznych lub oprogramowania naszego produktu.

	Ostrzeżenie: Aby zminimalizować ryzyko obrażeń, użytkownik powinien uważnie przeczytać instrukcję obsługi.
	To urządzenie jest zgodne z częścią 15 przepisów FCC. Jego działanie podlega następującym dwóm warunkom: (1) Urządzenie nie może powodować szkodliwych zakłóceń oraz (2) Urządzenie musi akceptować wszelkie odbierane zakłócenia, w tym zakłócenia, które mogą powodować niepożądane działanie.
	Niniejszy produkt podlega przepisom Dyrektywy Europejskiej 2012/19/WE. Symbol przedstawiający przekreślony kosz na śmieci na kółkach oznacza, że produkt wymaga selektywnej zbiórki odpadów w Unii Europejskiej. Dotyczy to produktu i wszystkich akcesoriów oznaczonych tym symbolem. Produktów oznaczonych tym symbolem nie można wyrzucać razem z normalnymi odpadami domowymi, lecz należy je dostarczyć do punktu zbiórki urządzeń elektrycznych i elektronicznych przeznaczonych do recyklingu.
	Wysokie napięcie. Ryzyko porażenia prądem. Nie dotykać nieizolowanych zacisków ani złączy.
	Do obsługi urządzenia uprawniony jest wyłącznie personel upoważniony. Nie należy demontować ani spalać urządzenia. Należy postępować zgodnie z instrukcjami dotyczącymi ładowania produktu.
	Żadnych iskier! Żadnych płomieni! Zakaz palenia!
	Przechowywać poza zasięgiem dzieci.

Zastrzeżenie:

Przed użyciem produktu należy przeczytać instrukcję obsługi, aby upewnić się, że produkt jest prawidłowo użytkowany po pełnym zrozumieniu. Po przeczytaniu należy zachować instrukcję w bezpiecznym miejscu do wykorzystania w przyszłości. Nieprawidłowa obsługa produktu może spowodować poważne obrażenia u siebie lub innych osób, a także uszkodzenie produktu i mienia. Po rozpoczęciu użytkowania produktu uznaje się, że użytkownik zrozumiał, uznał i zaakceptował wszystkie warunki i treść niniejszego dokumentu. Użytkownicy ponoszą odpowiedzialność za swoje działania i wszelkie wynikające z nich konsekwencje. Nasza firma nie ponosi odpowiedzialności za jakiekolwiek straty poniesione przez użytkowników, którzy nie używają produktu zgodnie z instrukcją obsługi.

Z zastrzeżeniem przestrzegania przepisów prawa, nasza firma ma prawo ostatecznej interpretacji niniejszego dokumentu i wszystkich powiązanych dokumentów dotyczących tego produktu. Dokument ten może zostać zaktualizowany, zmieniony lub wycofany bez uprzedniego powiadomienia.

Uwaga:

Przy pierwszym użyciu konieczna jest kalibracja akumulatora, głębokie rozładowanie i ponowne naładowanie!

Ostrzeżenie

1. Umieszczanie tego produktu w pobliżu źródeł ciepła, takich jak źródła ognia lub piece grzewcze, jest surowo zabronione.

2. Zabrania się dopuszczenia do kontaktu produktu z jakąkolwiek cieczą.
Nie zanurzać produktu w wodzie ani nie dopuszczać do jego zamoczenia. Nigdy nie używać produktu w deszczowym lub wilgotnym otoczeniu.

3. Zabrania się używania tego produktu w środowisku, w którym występuje silne elektryczność statyczna lub silne pole magnetyczne.

4. Zabrania się jakiegokolwiek rozmontowywania produktu lub przekłuwania go ostrymi przedmiotami.

5. Zabrania się używania przewodów i innych przedmiotów metalowych w celu spowodowania zwarcia. tego produktu ·

6. Nie używaj nieoryginalnych części ani akcesoriów. W razie konieczności wymiany skontaktuj się z naszym kanałem sprzedaży, aby uzyskać informacje o zakupie.
informacja.

7. Podczas używania tego produktu należy ściśle przestrzegać temperatury otoczenia określone w niniejszej instrukcji obsługi. Jeśli temperatura jest zbyt wysoka, bateria Może się zapalić, a nawet wybuchnąć. Jeśli temperatura jest zbyt niska, produkt wydajność ulegnie znacznemu obniżeniu, a nawet może nie spełniać norm wymagania dotyczące użytkowania.

8. Zabrania się umieszczania na tym produkcie innych ciężkich przedmiotów.

9. Zabrania się blokowania wentylatora siłą podczas użytkowania lub pozostawiania produktu w stanie wyłączonym. pomieszczenie niewentylowane lub zakurzone.

10. Unikaj uderzeń, upadków i gwałtownych wibracji. W przypadku poważnego zewnętrznych, należy natychmiast wyłączyć zasilanie i zaprzestać używania urządzenia. Podczas transportu należy go odpowiednio zabezpieczyć, aby uniknąć drgań i uderzenie.

11. Jeśli podczas użytkowania produkt przypadkowo wpadnie do wody, należy go umieścić w bezpiecznym, otwartym miejscu i trzymaj się z dala od produktu, dopóki nie zostanie on całkowicie suchy. Wyschniętego produktu nie wolno ponownie używać. Proszę wyrzucić. należy go prawidłowo utylizować zgodnie z metodami utylizacji opisanymi w niniejszej instrukcji. Jeśli jeśli produkt się zapali, należy użyć sprzętu gaśniczego zalecana kolejność: woda lub mgła wodna, piasek, koc gaśniczy, suchy gaśnica proszkowa, gaśnica na dwutlenek węgla.

12. Jeśli na interfejsie tego produktu znajdują się zabrudzenia, należy je wyczyścić za pomocą sucha szmatka.

13. Proszę ostrożnie umieścić ten produkt, aby zapobiec jego upadkowi. przewrócić się i spowodować uszkodzenie. Jeśli produkt przewróci się i ulegnie poważnemu uszkodzeniu, uszkodzony, należy natychmiast wyłączyć produkt i włożyć baterię otwartej przestrzeni, z dala od materiałów łatwopalnych i ludzi, i złomować ją zgodnie z lokalnymi przepisami i regulacjami.

14. Przechowuj produkt w miejscu niedostępnym dla dzieci i zwierząt domowych.

SPECYFIKACJE PARAMETRÓW

Parametry standardowe			
Model	YD384002	YD512003	YD704001
Specyfikacje baterii	38,4 V 150 Ah	51,2 V 150 Ah	70,4 V 105 Ah
Napięcie nominalne	38,4 V	51,2 V	70,4 V
Pojemność nominalna	150Ah±5%	150Ah±5%	105Ah ±5%
Energia nominalna	5760 Wh	7680 Wh	7392 Wh
Standardowe ładowanie Woltaż	43,2 V	57,6 V	79,2 V
Standardowe rozładowanie Napięcie odcięcia	33,6 V	44,8 V	61,6 V
Standardowe ładowanie Aktualny	25A	20A	15A
Praca ciągła Aktualny	250A	250A	200A
Maksymalne rozładowanie Aktualny	300A(30S)	300A(30S)	300A 30S
Początkowy opór wewnętrzny	50mΩ	50mΩ	50mΩ
Materiał skorupy	Blacha	Blacha	Blacha

Specyfikacje baterii	
Typ baterii	Akumulator litowo-żelazowo-fosforanowy
Żywotność baterii	Po 4000 cyklach pozostała pojemność jest nadal ponad 80%
funkcja ochronna	System zarządzania BMS 250A / 200A z zabezpieczenie przed przeładowaniem, ładowanie za dużym prądem ochrona, zabezpieczenie przed rozładowaniem nadprądowym, zabezpieczenie przed zwarciem, wysokie rozładowanie zabezpieczenie temperaturowe, rozładowanie niskie ochrona przed wysoką temperaturą, ładowanie wysokie zabezpieczenie temperaturowe, niski poziom naładowania zabezpieczenie temperaturowe, wysoka temperatura FET ochrona
Temperatura środowiska pracy I	
temperatura pracy	0°C do 45°C (zalecana temperatura otoczenia) temperatura 20°C do 30°C) i wilgotność poniżej 70°C%
Środowisko przechowywania	-10°C do 45°C (zalecane przechowywanie) temperatura 20°C do 30°C), wilgotność poniżej 70%
Temperatura ładowania	0°C do 55°C
Temperatura rozładowania I	-20°C do 55°C

Wprowadzenie do wyglądu produktu

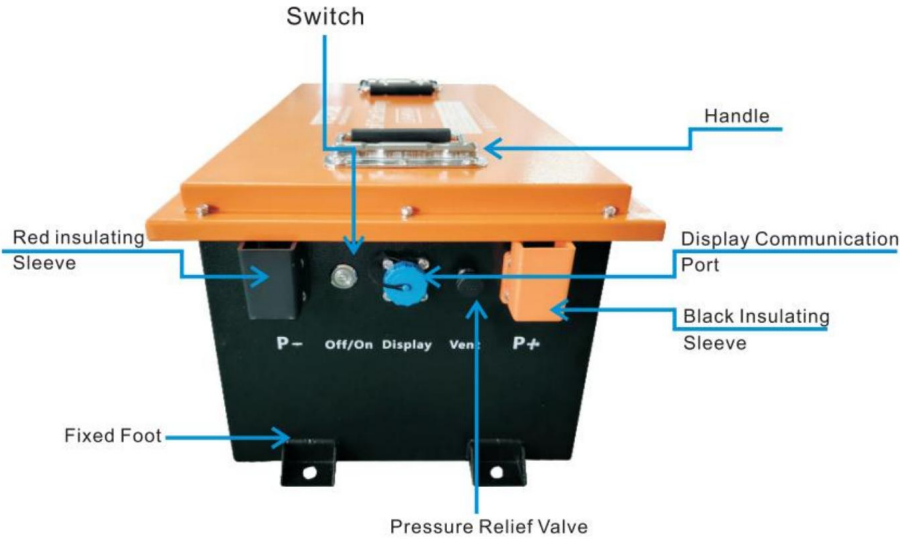

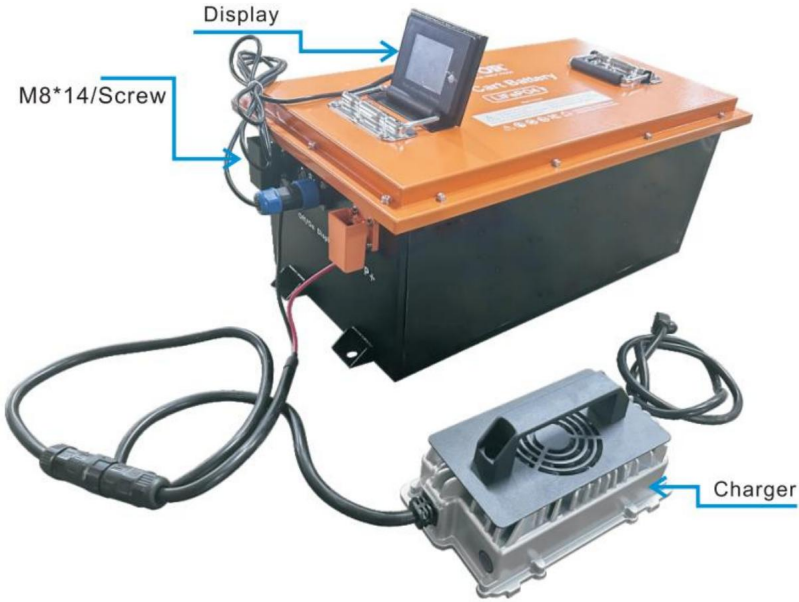

Wprowadzenie do interfejsu LCD

1. Główny interfejs po odblokowaniu

I

2. Strona wyświetlacza napięcia pojedynczego ogniwa

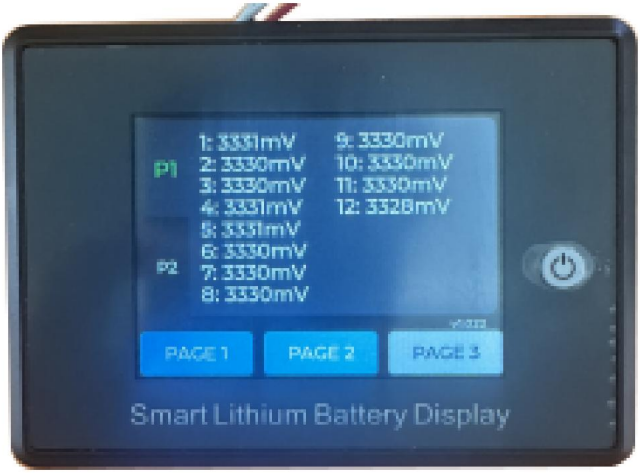

3. Schemat okablowania

UART

J1 Wyświetl zewnętrzny interfejs	1	B+ jest podłączony do dodatniego bieguna akumulatora. Napięcie jest ograniczone do 10–90 V.
	2	podłącz RXD
	3	połączTXD
	4	Podłącz ujemny zacisk akumulatora

UŻYCIE PRODUKTU

Funkcja komunikacji aplikacji Bluetooth Aplikacja wyświetla głównie: napięcie baterii litowej, prąd, pojemność, temperaturę i inne krzywe, sterowanie przełącznikiem ładowania i rozładowywania, SOC, napięcie baterii, prąd ładowania i rozładowywania, stan ochrony, podstawowe parametry itp. Dzięki działaniu w tle można również ustawić parametry płytki zabezpieczającej baterię litową, dzięki czemu stan zdrowia baterii litowej jest bardziej przejrzysty, co zapewnia bezpieczeństwo baterii litowej.

Instrukcje pobierania

iOS

Android

Urządzenie z systemem iOS: Otwórz App Store i wyszukaj „[ZXH-BMS]”. Możesz też zeskanować kod, aby przejść do adresu pobierania i postępować zgodnie z instrukcjami, aby dokończyć pobieranie i instalację.

Pobierz i zainstaluj aplikację. Po zakończeniu instalacji ikonę aplikacji znajdziesz na ekranie głównym. Dotknij jej, aby ją otworzyć.

Urządzenie z systemem Android: Otwórz App Store i wyszukaj „[ZXH-BMS]”. Możesz też zeskanować kod, aby przejść do adresu pobierania i postępować zgodnie z instrukcjami, aby dokończyć pobieranie i instalację.

Pobierz i zainstaluj aplikację. Po zakończeniu instalacji ikonę aplikacji znajdziesz w szufladzie aplikacji lub na ekranie głównym. Kliknij, aby ją otworzyć.

Instrukcja obsługi

aplikacji Android 5.0/10S 10.0 lub nowszy może być używany na urządzeniach obsługujących Bluetooth 4.0, a po uzyskaniu uprawnień Bluetooth i GPS może biec.

Po pomyślnej instalacji aplikacji otwórz ją i zezwól na połączenie Bluetooth. Aplikacja automatycznie wyświetli informacje o lokalizacji (1) Łączenie/rozłączanie Bluetooth: Po pomyślnym

zalogowaniu aplikacja przejdzie do listy Bluetooth i wybierze Bluetooth, z którym chcesz nawiązać połączenie.

(2) Zmiana baterii: Jeśli w urządzeniu znajduje się wiele baterii, można wyświetlić wiele nazw Bluetooth na liście i szybko przełączać baterie, które mają zostać podłączone w interfejsie czasu rzeczywistego.

(3) Połączenie za pomocą kodu skanowania: W prawym górnym rogu interfejsu czasu rzeczywistego kliknij przycisk skanowania kodu, aby nawiązać bezpośrednie połączenie poprzez zeskanowanie kodu kreskowego modułu Bluetooth.

(4) Wyszukaj Bluetooth: Na stronie z listą urządzeń, jeśli dostępnych jest wiele baterii, możesz szybko znaleźć tę, którą chcesz podłączyć, wyszukując nazwę Bluetooth.

(5) Rozłącz Bluetooth: Na stronie listy urządzeń kliknij opcję Rozłącz ·

METODA ŁADOWANIA

Ładowanie prądem
zmiennym 1. Użytkowanie i środki
ostrożności Przed rozpoczęciem ładowania należy sprawdzić, czy parametry akumulatora
urządzenia OEM odpowiadają informacjom podanym na etykiecie ładowarki, a także upewnić się, że urządzenie jest wyłączone.

Podczas ładowania należy najpierw podłączyć ładowarkę do akumulatora, a następnie podłączyć wtyczkę zasilania. Po naładowaniu ładowarkę można podłączyć do akumulatora na czas nieokreślony, zarówno do zastosowań pokładowych (wewnętrznych), jak i zewnętrznych
(zewnętrznych).

Jeśli użytkownik musi korzystać z samochodu elektrycznego w trakcie ładowania, należy
odłączyć kabel ładowarki przed normalnym użyciem samochodu elektrycznego.

NORMALNE UŻYCIE ŁADOWARKI

Wskaźnik statusu:

Wskaźnik Wyświetl opis	
Wskaźnik baterii	Miga na czerwono: Ładowanie Zielone światło zawsze włączone: pełny
Wskaźnik baterii	Naprzemiennie czerwony i zielony

Znajdź i napraw usterki .
W przypadku awarii ładowarki postępuj zgodnie z
poniższą tabelą: (1) Błąd napięcia wejściowego: Sprawdź, czy napięcie wejściowe spełnia wymagania.

(2) Przegrzanie maszyny: Należy pamiętać, że wentylacja w miejscu pracy nie pozwala na przykrycie ładowarki żadnymi przedmiotami.

(3) Zwarcie wyjściowe: Sprawdź okablowanie zacisku wyjściowego, aby wyeliminować zwarcie.

(4) Brak akumulatora lub odwrotnie podłączony akumulator: Sprawdź połączenie akumulatora i podłącz go prawidłowo.

(5) Przegrzanie ładowarki: Upewnij się, że otwór wentylacyjny i przestrzeń wokół ładowarki są zapewnione. odblokowane i oddalone od źródeł ciepła.

Nie należy podejmować prób naprawy ani otwierania ładowarki, ponieważ może to stwarzać ryzyko obrażenia.

Aby sprawdzić, czy ładowarka jest kompatybilna z naszą firmą lub lokalnym dystrybutorem, prosimy o kontakt.

parametry są ustawione poprawnie ·

Rutynowa konserwacja

Zawsze sprawdzaj połączenie między przewodem zasilającym ładowarki a baterii, aby uniknąć porażenia prądem lub wycieku spowodowanego przez niewłaściwe ładowanie.

Po długotrwałym użytkowaniu, gdy ładowarka jest odłączona od zasilania zasilanie i baterię, można przetrzeć suchą szmatką lub użyć niewielkiej ilości alkoholu przemysłowego do wycierania uporczywych plam. To część dobrego konserwacja. Po długotrwałym użytkowaniu może gromadzić się duża ilość kurzu na wentylatorze, co wpłynie na efekt chłodzenia. Do czyszczenia można użyć szczotki. i próżnia.

Przed ładowaniem należy upewnić się, że natężenie prądu i napięcie parametry tego produktu spełniają wymagania dotyczące ładowania akumulatora, w przeciwnym razie akumulator może ulec uszkodzeniu.

ostrzeżenie!

Podczas podłączania przewodów nie należy podłączać biegunów dodatniego i ujemnego odwrotnie, ponieważ odwrotne podłączenie nie spowoduje jego uszkodzenia.

Jeżeli podczas ładowania miga czerwona kontrolka, należy:

natychmiast przestań ładować i zbadaj sprawę

Napięcie wewnętrzne ładowarki jest zbyt wysokie. Ponosisz odpowiedzialność za wszelkie skutki nieautoryzowanego otwarcia w celach badawczych lub naprawczych.

Nie ładuj baterii, których nie można ładować.

Podczas ładowania bezwzględnie zabrania się dotykania wejścia i wyjścia pod napięciem. terminal transmisyjny.

W przypadku uszkodzenia ładowarki w wyniku kolizji lub innych przyczyn, części wewnętrzne są odsłonięte, nie dotykaj ich rękami, aby uniknąć porażenie prądem i obrażenia.

Zabrania się wymiany kabla kontrolera i ciągnięcia za niego.

Kabel zasilający należy mocno pociągnąć. Jeśli przewód zasilający jest uszkodzony, aby uniknąć ryzyka obrażeń, należy zaprzestać używania ładowarki i skontaktować się z producentem. Temperatura obudowa ładowarki może być wysoka podczas ładowania lub tuż po nim

Ładowanie. Nie dotykaj metalowej obudowy. Podczas ładowania

surowo zabrania się zakrywania wlotu i wylotu powietrza ładowarki, aby zapewnić

że wentylator ładowarki jest zabezpieczony, aby uniknąć obrażeń. Normalna praca.

Ładowarkę należy umieścić w wentylowanym i suchym miejscu, z dala od

materiały łatwopalne i wybuchowe w celu zapobiegania pożarom.

Instrukcje bezpieczeństwa

1) Przed użyciem produktu należy zapoznać się ze wszystkimi instrukcjami i środkami ostrożności.

Ładuj wyłącznie akumulatory kwasowo-aluminiowe lub litowe.

w określonych okolicznościach. Inne rodzaje elektryczności mogą wybuchnąć

produkty wykorzystujące baterie.

2) Nie wystawiać produktu na działanie deszczu lub śniegu

3) Uwaga: Aby zapobiec zagrożeniu pożarem, produkt należy stosować wyłącznie w suchym i wentylowane pomieszczenie, wolne od łatwopalnych cieczy i gazów wybuchowych.

4) Podczas ładowania nie należy przykrywać produktu odzieżą ani

podobne przedmioty. Utrzymuj przepływ powietrza!

5) Używanie akcesoriów nie zalecanych lub niedostarczanych z akumulatorem

producent ładowarki może spowodować ryzyko pożaru, porażenia prądem lub obrażeń ciała

obrażenia.

6) Aby zmniejszyć ryzyko uszkodzenia wtyczek i przewodów elektrycznych, należy używać wtyczki zamiast za przewód podczas odłączania produktu.

7) Pamiętaj, aby nie używać przedłużaczy, chyba że jest to absolutnie konieczne.

Niewłaściwe użycie przedłużaczy może być przyczyną pożaru i porażenia prądem.

8) Upewnij się, że lina jest ułożona w taki sposób, aby nie można było na nią nadepnąć ani się o nią potknąć.

przeładowane lub w inny sposób uszkodzone lub naprężone.

9) Nie używaj produktu, jeśli przewód lub wtyczka są uszkodzone – wymień je.

natychmiast!

10) Nie używaj produktu, jeśli został uderzony, upuszczony lub w inny sposób uszkodzony.

uszkodzony.

11) Proszę nie rozmontowywać produktu!

12) Aby zmniejszyć ryzyko porażenia prądem, odłącz przewód zasilający i gniazdo baterii produktu przed próbą, serwisowaniem lub czyszczeniem. 13) Ten produkt jest odpowiedni do użytku przez dzieci w wieku 8 lat i starsze oraz osoby o obniżonych zdolnościach fizycznych, sensorycznych lub intelektualnych, a także osoby nieposiadające doświadczenia i wiedzy, pod warunkiem, że są nadzorowane lub poinstruowane w zakresie bezpiecznego korzystania z urządzenia i rozumieją związane z tym ryzyko. Nie pozwalaj małym dzieciom obsługiwać tego produktu bez nadzoru, ponieważ kabel może stwarzać ryzyko uduszenia, a małe części mogą stwarzać ryzyko aspiracji lub połknięcia; 14) Zwierzęta nie mogą mieć kontaktu z tym produktem. Wiadomo, że niektóre zwierzęta uszkadzają kable elektryczne itp., co może stanowić potencjalne ryzyko porażenia prądem i przegrzania. Ponadto kable i małe części mogą stwarzać ryzyko zadławienia się dla zwierząt.

15) Po zakończeniu cyklu życia produktu, zużytego sprzętu elektrycznego i elektronicznego nie należy wyrzucać razem z niesegregowanymi odpadami komunalnymi, lecz należy go zbierać oddzielnie. Jako konsument odgrywasz ważną rolę w recyklingu produktów i ochronie środowiska.

16) Wymieniając bezpiecznik, należy zastosować bezpiecznik tego samego typu i o tej samej wartości.

17) Produkt należy przechowywać z dala od źródeł ciepła i nie wolno go używać w pobliżu gazów łatwopalnych lub w innych środowiskach, w których występuje atmosfera łatwopalna lub wybuchowa.

18) Używaj przewodów zasilających i wtyczek AC spełniających wymogi obowiązujące w danym kraju.

19) Jeśli produkt posiada odizolowane przewody wyjściowe (bez złączy), nie będzie stwarzał żadnego zagrożenia, ponieważ jest zabezpieczony przed zwarciem.

20) Ostrzeżenie: Wszelkie modyfikacje tego urządzenia są zabronione. Wszelkie naprawy/serwisy powinny być wykonywane przez wykwalifikowany personel, który może uzyskać pomoc, kontaktując się z producentem lub jego przedstawicielem.

1. Jakiego typu baterii używa produkt?

W tym produkcie zastosowano wysokiej jakości akumulatory litowo-żelazowo-fosforanowe o wyższym współczynniku bezpieczeństwa.

2. Jak sprawdzić, jak długo produkt może dostarczać energię?

Ekran LCD tego produktu wyświetla czas pracy baterii. W przypadku urządzeń o stabilnym zużyciu energii, czas ten można oszacować.

3. Jak przechowywać produkt?

Podczas przechowywania należy najpierw zamknąć produkt, a następnie przechowywać go w suchym, wentylowanym miejscu w temperaturze pokojowej. Nie przechowywać produktu w wilgotnym środowisku. Podczas długotrwałego przechowywania zaleca się rozładowywanie akumulatora do 30% i ładowanie go do 60% co trzy miesiące, aby wydłużyć żywotność produktu.

4. Jak sprawdzić, czy produkt się ładuje?

Podczas ładowania na ekranie LCD będzie wyświetlany pozostały czas ładowania, a wskaźnik mocy (oprócz procentowej wartości naładowania baterii) zacznie przesuwać się od dołu do góry. Zostanie wyświetlona moc ładowania.

5. Jeśli produkt ma bardzo niski poziom naładowania baterii i pozostaje bezczynny przez zbyt długi czas, przejdzie w tryb głębokiego uśpienia. Przed ponownym użyciem produkt należy naładować.

6. Jeśli wymagane jest długotrwałe przechowywanie, należy ładować i rozładowywać produkt raz na 3 miesiące (czyli najpierw rozładować produkt do 30%, a następnie naładować go do 60%).

7. Ze względów bezpieczeństwa nie należy przechowywać produktu w temperaturze powyżej 45°C lub poniżej -10°C przez dłuższy czas.

8. Aby wydłużyć żywotność akumulatora, zaleca się używanie i przechowywanie tego produktu w temperaturze od 20°C do 30°C, z dala od źródeł wody, źródeł ciepła i innych metalowych przedmiotów.

9. Jeśli po użyciu poziom naładowania baterii tego produktu spadnie poniżej 10%, należy naładować go do 60% przed schowaniem. Długotrwałe nieużywanie, gdy bateria jest bardzo słaba, spowoduje nieodwracalne uszkodzenie rdzenia baterii i skróci żywotność produktu.

10. Dokręć wszystkie połączenia kablowe, gdyż luźne połączenia mogą spowodować stopienie się zacisków lub ich zapalenie.

11. Nie przekłuwać, nie upuszczać, nie zgniatać, nie spalać, nie przebijać, nie potrząsać ani nie uderzać akumulatora.

12. Akumulator powinien być podczas transportu solidnie zamocowany, aby zapobiec uderzeniom lub upadkowi.

13. Kable powinny być solidnie zamocowane na twardym podłożu i dobrze zawiązane, aby uniknąć łuków elektrycznych i iskier spowodowanych tarciem. Nie należy umieszczać na nich ciężkich przedmiotów przez dłuższy czas, ponieważ może to spowodować ich uszkodzenie w wyniku zwarć wewnętrznych.

14. Nie zanurzaj baterii w wodzie, niezależnie od tego, czy jest używana, czy w trybie czuwania. Osoby nieprofesjonalnie nie mogą otwierać, demontować ani modyfikować baterii.

15. Jeśli obudowa akumulatora jest uszkodzona, nie dotykaj odsłoniętego elektrolitu ani proszku. W przypadku kontaktu odsłoniętego elektrolitu lub proszku ze skórą lub oczami należy natychmiast przepłukać je dużą ilością wody i zasięgnąć porady lekarza.

16. Używaj wyłączników, bezpieczników lub przełączników rozłączających, które zostały prawidłowo skonfigurowane przez wykwalifikowanego elektryka, licencjonowanego instalatora lub osobę z numerem kierunkowym.

uprawnienia do ochrony wszystkich urządzeń elektrycznych w systemie. Akumulatory posiadają wbudowany system zarządzania akumulatorami (BMS), który chroni ogniwa przed przeładowaniem, nadmiernym rozładowaniem i przetężeniem, ale sam ten system nie ochroni go przed poważnymi problemami elektrycznymi.

UTYLIZACJA BATERII

1. Jeśli pozwalają na to warunki, należy całkowicie rozładować baterię tego produktu przed umieszczeniem go w wyznaczonym pojemniku na zużyte baterie. Produkt zawiera baterie, które są niebezpiecznymi substancjami chemicznymi i których surowo zabrania się wyrzucania do zwykłych pojemników na śmieci. Szczegółowe informacje można znaleźć w lokalnych przepisach dotyczących recyklingu i utylizacji baterii.
2. Jeśli baterii nie można całkowicie rozładować z powodu awarii produktu, nie należy jej wrzucać bezpośrednio do pojemnika na zużyte baterie. Należy skontaktować się z profesjonalną firmą zajmującą się recyklingiem baterii w celu dalszego przetwarzania.
3. Po nadmiernym rozładowaniu akumulator nie uruchomi się. Należy go wyrzucić zgodnie z lokalnymi przepisami. wyrzucony.

VEVOR

Affordable. Reliable. Home Improvement.

GOLFKAR ACCU

MODEL: YD384002 / YD512003 / YD704001

VEVOR
Affordable. Reliable. Home Improvement.

GOLFKAR ACCU

MODEL: YD384002 / YD512003 / YD704001

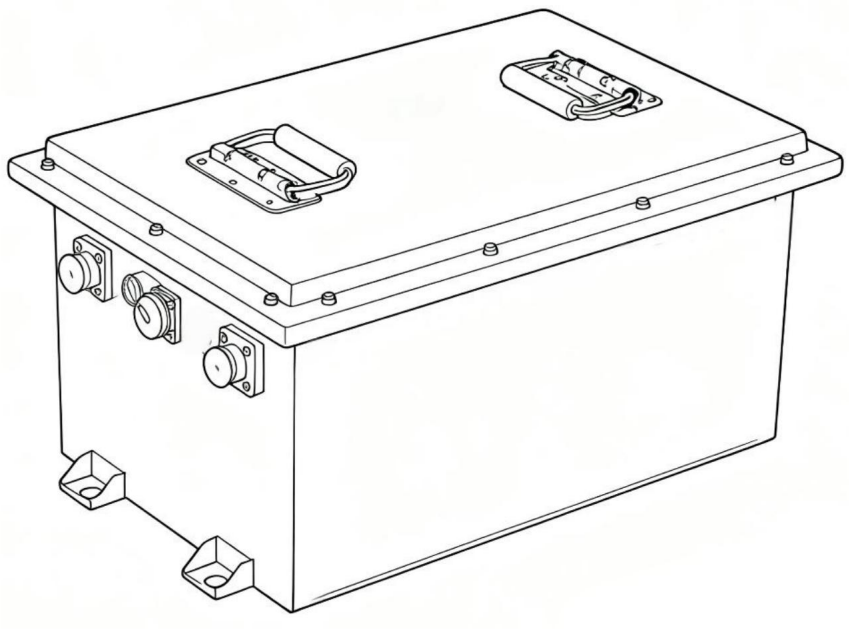

Dit is de originele handleiding. Lees alle instructies zorgvuldig door voordat u het product gebruikt. VEVOR behoudt zich het recht voor om de gebruiksaanwijzing duidelijk te interpreteren. Het uiterlijk van het product is afhankelijk van het product dat u hebt ontvangen. Neemt u het ons niet kwalijk dat we u niet meer op de hoogte stellen van eventuele technologische of software-updates voor ons product.

	Waarschuwing: om het risico op letsel te verminderen, moet de gebruiker de gebruiksaanwijzing zorgvuldig lezen.
	Dit apparaat voldoet aan Deel 15 van de FCC-regels. De werking is onderworpen aan de volgende twee voorwaarden: (1) Dit apparaat mag geen schadelijke interferentie veroorzaken, en (2) dit apparaat moet alle ontvangen interferentie accepteren, inclusief interferentie die ongewenste werking kan veroorzaken.
	Dit product valt onder de bepalingen van de Europese Richtlijn 2012/19/EG. Het symbool met een doorgekruiste vuilnisbak geeft aan dat het product in de Europese Unie gescheiden afvalinzameling vereist. Dit geldt voor het product en alle accessoires die met dit symbool zijn gemarkeerd. Producten die als zodanig zijn gemarkeerd, mogen niet met het normale huisvuil worden weggegooid, maar moeten worden ingeleverd bij een inzamelpunt voor de recycling van elektrische en elektronische apparaten.
	Hoge spanning. Gevaar voor schokken. Raak geen ongeïsoleerde aansluitingen of connectoren aan.
	Alleen bevoegd personeel mag het product bedienen. Niet demonteren of verbranden. Volg de instructies voor het opladen van het product.
	Geen vonken! Geen vlammen! Niet roken!
	Buiten bereik van kinderen houden

INSTRUCTIES

Disclaimer

Lees voor gebruik van het product de gebruikershandleiding van dit product om ervoor te zorgen dat het product correct wordt gebruikt nadat u het volledig hebt begrepen. Bewaar de gebruikershandleiding na het lezen op een veilige plaats voor toekomstig gebruik. Als u dit product niet correct bedient, kunt u ernstig letsel aan uzelf of anderen veroorzaken, of schade aan het product en eigendommen veroorzaken. Zodra u dit product gebruikt, wordt ervan uitgegaan dat u alle voorwaarden en inhoud van dit document hebt begrepen, erkend en geaccepteerd. Gebruikers beloven verantwoordelijk te zijn voor hun eigen acties en alle daaruit voortvloeiende gevolgen. Ons bedrijf is niet verantwoordelijk voor enig verlies veroorzaakt door gebruikers die het product niet gebruiken in overeenstemming met de gebruikershandleiding.

Mits naleving van wet- en regelgeving, heeft ons bedrijf het laatste recht om dit document en alle gerelateerde documenten voor dit product te interpreteren. Het kan zonder voorafgaande kennisgeving worden bijgewerkt, herzien of beëindigd.

Let op:

Bij het eerste gebruik moet de accu worden gekalibreerd. Dit betekent dat de accu volledig moet worden ontladen en daarna weer moet worden opgelad

Waarschuwing

1. Het is ten strengste verboden om dit product in de buurt van warmtebronnen, zoals vuurbronnen of verwarmingstoestellen, te plaatsen.

2. Het is ten strengste verboden om dit product in contact te laten komen met vloeistoffen. Dompel dit product niet onder in water en zorg ervoor dat het niet nat wordt. Gebruik dit product nooit in regenachtige of vochtige omgevingen.

3. Het is verboden dit product te gebruiken in een omgeving met sterke statische elektriciteit of een sterk magnetisch veld.

4. Het is verboden om dit product op welke manier dan ook te demonteren of te doorboren met scherpe voorwerpen.

5. Het is verboden om draden of andere metalen voorwerpen te gebruiken om kortsluiting te veroorzaken van dit product .

6. Gebruik geen onofficiële onderdelen of accessoires. Als u deze moet vervangen, neem dan contact op met ons verkoopkanaal voor informatie over de relevante aankoopvoorwaarden. informatie.

7. Houd u bij het gebruik van dit product strikt aan de omgevingstemperatuur zoals aangegeven in deze gebruikershandleiding. Als de temperatuur te hoog is, kan de batterij kan vlam vatten of zelfs exploderen. Als de temperatuur te laag is, kan het product de prestaties zullen ernstig worden verminderd en het kan zelfs zo zijn dat het niet meer aan de normale eisen voldoet gebruiksvereisten.

8. Het is niet toegestaan om andere zware voorwerpen op dit product te stapelen.

9. Het is verboden om de ventilator tijdens gebruik met geweld te blokkeren of dit product in de koelkast te laten staan. een ongeventileerde of stoffige ruimte.

10. Vermijd stoten, vallen en hevige trillingen. Als er sprake is van een ernstige Als er sprake is van externe invloeden, schakel dan onmiddellijk de stroom uit en stop met het gebruik ervan. Zorg ervoor dat u het tijdens het transport goed vastzet om trillingen en invloed.

11. Als het product tijdens gebruik per ongeluk in het water valt, plaats het dan terug in een veilige open ruimte en blijf uit de buurt van het product totdat het product is volledig droog. Het gedroogde product mag niet opnieuw worden gebruikt. Gooi het weg. op de juiste manier afvoeren volgens de verwijderingsmethoden in deze handleiding. Als de Als het product vlam vat, gebruik dan brandblusapparatuur in de volgende aanbevolen volgorde: water of waternevel, zand, branddeken, droog poeder-, kooldioxidebrandblusser.

12. Als er vuil op de interface van dit product zit, veeg het dan schoon met een droge doek.

13. Plaats dit product voorzichtig om te voorkomen dat het product valt. omvallen en schade veroorzaken. Als het product omvalt en ernstig beschadigd raakt, beschadigd, schakel het product dan onmiddellijk uit en plaats de batterij terug een open ruimte, uit de buurt van brandbare stoffen en mensen, en gooi het in de prullenbak in overeenstemming met de plaatselijke wet- en regelgeving.

14. Bewaar dit product buiten bereik van kinderen en huisdieren.

PARAMETERSPECIFICATIES

Standaardparameters			
Model	YD384002	YD512003	YD704001
Batterijspecificaties	38,4V 150Ah	51,2V 150Ah	70,4V 105Ah
Nominale spanning	38,4V	51,2V	70,4V
Nominale capaciteit	150Ah±5%	150Ah±5%	105Ah ±5%
Nominale energie	5760Wh	7680Wh	7392Wh
Standaard opladen Spanning	43,2V	57,6V	79,2V
Standaardontlading Afsluitspanning	33,6V	44,8V	61,6 V
Standaard opladen Huidig	25A	20A	15A
Continu werken Huidig	250A	250A	200A
Maximale ontlading Huidig	300A(30S)	300A(30S)	300A (30S)
Initiële interne weerstand	ÿ50mÿ	ÿ50mÿ	ÿ50mÿ
Shell-materiaal	Plaatwerk	Plaatwerk	Plaatwerk

Batterijspecificaties	
Batterijtype	Lithium-ijzerfosfaatbatterij
Levensduur van de batterij	Na 4000 cycli is de resterende capaciteit nog steeds meer dan 80%
beschermingsfunctie	250A / 200A BMS-beheersysteem, met overbelastingsbeveiliging, opladen met overstroom bescherming, ontladingsbeveiliging tegen overstroom, kortsluitbeveiliging, ontlading hoog temperatuurbeveiliging, lage ontlading temperatuurbeveiliging, opladen hoog temperatuurbeveiliging, opladen laag temperatuurbeveiliging, FET hoge temperatuur bescherming
Werkomgevingstemperatuur En	
werktemperatuur	0 ° C tot 45 ° C (aanbevolen omgevingstemperatuur) temperatuur 20 ° C tot 30 ° C) en vochtigheid onder 70 °C%
Opslagomgeving	-10 ° C tot 45 ° C (aanbevolen bewaartemperatuur) temperatuur 20 ° C tot 30 ° C), luchtvochtigheid onder 70%
Oplaadtemperatuur	0°C tot 55°C
Ontladingstemperatuur En	-20ÿ tot 55ÿ

Introductie van het uiterlijk van het product

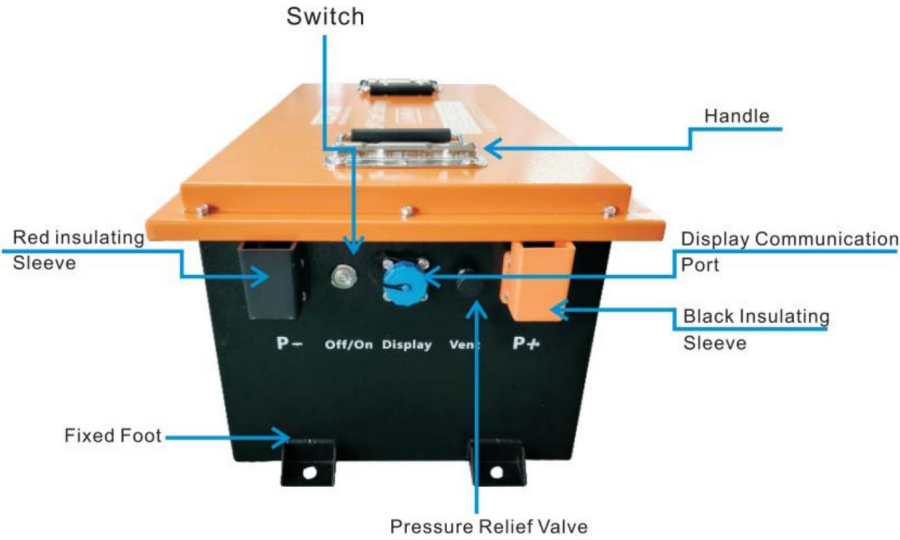

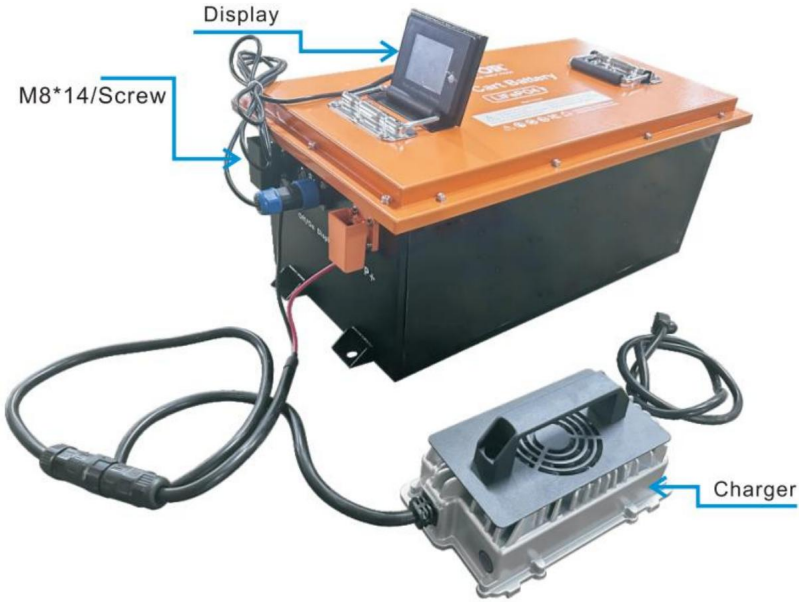

Introductie van de LCD-interface

1. Hoofdinterface na het ontgrendelen

En

2. Weergavepagina voor de spanning van een enkele cel

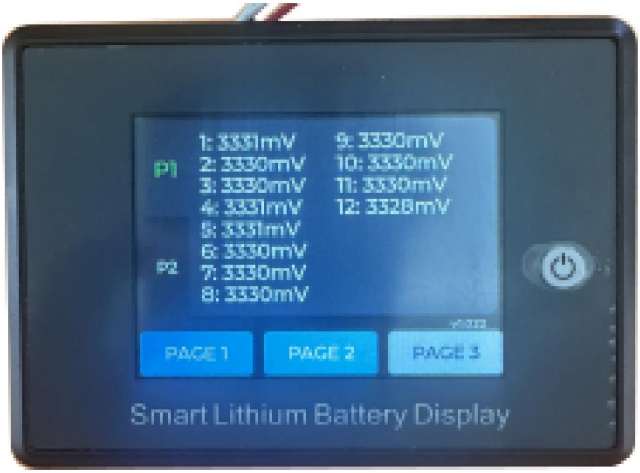

3. Bedradingsschema

UART

J1 Externe interface weergeven	1	B+ wordt aangesloten op de positieve pool van de accu. De spanning is begrensd tot 10-90 V.
	2	RXD aansluiten
	3	connectTXD
	4	Sluit de negatieve pool van de batterij aan

Communicatiefunctie van de Bluetooth-applicatie De APP geeft voornamelijk het volgende weer: spanning, stroom, capaciteit, temperatuur en andere curven van de lithium-batterij, bediening van de laad- en ontlaadschakelaar, SOC, batterijspanning, laad- en ontlaadstroom, beveiligingsstatus, basisparameters, enz. Via de achtergrondmachtigingsbewerking kunt u ook de parameters van het beschermingsbord voor de lithium-batterij instellen, zodat de gezondheidsstatus van de lithium-batterij transparanter is en de veiligheid van de lithium-batterij wordt gewaarborgd.

Downloadinstructies

iOS Android

iOS-apparaat: Open de App Store en zoek naar "[ZXH-BMS]". Of scan de code om direct naar het downloadadres te gaan en volg de instructies om het downloaden en installeren te voltooien.

Download en installeer de applicatie. Zodra de installatie is voltooid, vindt u het pictogram van de app op uw startscherm. Tik erop om de app te openen.

Android-apparaat: Open de App Store en zoek naar "[ZXH-BMS]". Of scan de code om direct naar het downloadadres te gaan en volg de instructies om het downloaden en installeren te voltooien.

Download en installeer de applicatie. Nadat de installatie is voltooid, vindt u het pictogram van de app in de app-lade of op het startscherm. Klik erop om de app te openen.

APP-

gebruikershandleiding Android 5.0/10S 10.0 of later kan worden gebruikt op apparaten die Bluetooth 4.0 ondersteunen. Zodra u Bluetooth- en GPS-machtigingen hebt, kunt u kan rennen.

Toegang : Nadat de app succesvol is geïnstalleerd, opent u de app en geeft u toestemming om Bluetooth te activeren. De app verschijnt automatisch om locatiegegevens op te halen. (1)

Bluetooth-verbinding/-verbinding verbreken: Na succesvolle aanmelding springt de app naar de Bluetooth-lijst en selecteert de Bluetooth die u wilt verbinden.

(2) Batterijen verwisselen: Wanneer er meerdere batterijen zijn, kunt u meerdere Bluetooth-namen in de lijst bekijken en snel de batterij verwisselen die moet worden aangesloten op de realtime-interface.

(3) Verbinding via scancode: Klik in de rechterbovenhoek van de realtime-interface op de knop voor het scannen van de code om rechtstreeks verbinding te maken door de barcode van de Bluetooth-module te scannen.

(4) Bluetooth zoeken: Als er op de pagina met de apparatenlijst meerdere batterijen staan, kunt u snel de batterij vinden die u wilt verbinden door te zoeken op de Bluetooth-naam.

(5)Bluetooth verbreken: Klik op de pagina met de apparatenlijst op Verbinding verbreken ·

OPLAADMETHODE

AC-opladen 1.

Gebruik en voorzorgsmaatregelen

Controleer vóór het opladen of de batterijparameters van het OEM-apparaat overeenkomen met de informatie op het etiket van de lader en zorg ervoor dat het apparaat is uitgeschakeld.

Sluit bij het opladen eerst de lader aan op de accu en steek vervolgens de stekker in het stopcontact. Eenmaal opgeladen, kan de lader onbeperkt op de accu worden aangesloten voor zowel interne als externe toepassingen.

Als u de elektrische auto tijdens het opladen wilt gebruiken, dient u de laadkabel los te koppelen voordat u de elektrische auto normaal gebruikt.

NORMAAL GEBRUIK VAN DE OPLADER

Statusindicator:

Indicator Weergavebeschrijving	
Batterij-indicator	Knipperend rood: Opladen Het groene licht staat altijd aan: vol
Batterij-indicator	Afwisselend rood en groen

Storingen opsporen en verhelpen Als de oplader defect raakt, volg dan de volgende tabel: (1) Fout in ingangsspanning: Controleer of de ingangsspanning wel of niet aan de vereisten voldoet.

(2) Oververhitting van de machine: Let op dat de ventilatie van de werkplek niet toelaat dat er iets op de lader wordt afgedekt.

(3) Kortsluiting aan de uitgang: Controleer de bedrading van de uitgangsaansluiting om kortsluiting uit te sluiten.

(4) Geen batterij of omgekeerde batterij: Controleer de batterijverbinding en sluit de batterij correct aan.

(5) Oververhitting van de lader: zorg ervoor dat de ventilatieopeningen en de ruimte voor de lader vrij blijven. vrij en uit de buurt van warmtebronnen.

Probeer de oplader niet te repareren of te openen, omdat dit een risico op blessure.

Neem contact op met ons bedrijf of een plaatselijke dealer om te controleren of de lader parameters zijn correct ingesteld .

Routineonderhoud

Controleer altijd de verbinding tussen het netsnoer van de oplader en de batterij om elektrische schokken of lekkage-ongelukken te voorkomen die worden veroorzaakt door onjuist gebruik opladen.

Na langdurig gebruik, wanneer de lader van het stroomnet wordt losgekoppeld voeding en batterij, kunt u deze afnemen met een droge doek, of een kleine hoeveelheid gebruiken van industriële alcohol om hardnekkige vlekken te verwijderen. Dit is onderdeel van een goede onderhoud. Na langdurig gebruik kan er een grote hoeveelheid stof ophopen op de ventilator, wat het koeleffect beïnvloedt. Je kunt een borstel gebruiken om schoon te maken. en vacuüm.

Controleer voor het opladen of de stroom en spanning correct zijn De parameters van dit product voldoen aan de laadvereisten van uw accupakket. Anders kan het accupakket beschadigd raken.

waarschuwing!

Sluit bij het bedraden de positieve en negatieve polen niet verkeerd om aan, omdat omgekeerde aansluiting zal het niet beschadigen.

Als het rode indicatielampje tijdens het opladen knippert, moet u:

Stop onmiddellijk met opladen en onderzoek

De interne spanning van de lader is te hoog. U bent verantwoordelijk voor eventuele gevolgen van ongeoorloofde opening voor onderzoek of reparatie.

Laad geen niet-oplaadbare batterijen op.

Tijdens het opladen is het ten strengste verboden om de ingangs- en uitgangsspanning aan te raken. uitzendterminal.

Wanneer de oplader beschadigd is door een botsing of andere redenen en de interne onderdelen zijn blootgesteld, raak deze niet met uw handen aan om elektrische schok en letsel.

Het is ten strengste verboden de controllerkabel te vervangen en trek de kabel niet uit het stopcontact. kabel krachtig los te maken. Als het netsnoer beschadigd is, stop dan met het gebruik van de oplader en neem contact op met de fabrikant om het risico op letsel te voorkomen. De temperatuur van de laderbehuizing kan tijdens het opladen of net erna hoog zijn opladen. Raak de metalen behuizing niet aan. Tijdens het opladen is het Het is ten strengste verboden om de luchtinlaat en -uitlaat van de lader af te dekken om dat de ventilator van de lader beschermd is om letsel te voorkomen. Normale werking. De De oplader moet in een geventileerde en droge omgeving worden geplaatst, uit de buurt van ontvlambare en explosieve materialen om brand te voorkomen.

Veiligheidsinstructies

1) Lees alle instructies en voorzorgsmaatregelen voordat u dit product gebruikt.

Laad alleen oplaadbare aluminium-zuur batterijen of lithium batterijen op onder bepaalde omstandigheden. Andere soorten elektriciteit kunnen exploderen. producten die batterijen gebruiken.

2) Stel het product niet bloot aan regen of sneeuw

3) Let op: Om brandgevaar te voorkomen mag het product alleen in een droge en droge omgeving worden gebruikt. geventileerde ruimte, vrij van brandbare vloeistoffen en explosieve gassen.

4) Bedek het product tijdens het opladen niet met kleding of vergelijkbare artikelen. Laat de lucht stromen!

5) Gebruik van accessoires die niet door de batterij worden aanbevolen of meegeleverd

De fabrikant van de oplader kan leiden tot brandgevaar, elektrische schokken of persoonlijk letsel. blessure.

6) Om het risico op schade aan elektrische stekkers en snoeren te verminderen, gebruikt u de stekker in plaats van het snoer wanneer u het product loskoppelt.

7) Zorg ervoor dat u geen verlengsnoeren gebruikt, tenzij dit absoluut noodzakelijk is.

Onjuist gebruik van verlengsnoeren kan brandgevaar en gevaar voor elektrische schokken opleveren.

8) Zorg ervoor dat het touw zo ligt dat er niet op gestapt kan worden en dat men er niet over kan struikelen. over of op een andere manier beschadigd of belast is.

9) Gebruik het product niet met beschadigde snoeren of stekkers - vervang ze onmiddellijk!

10) Gebruik het product niet als het is geraakt, gevallen of anderszins beschadigd. beschadigd.

11) Haal het product niet uit elkaar!

12) Om het risico op een elektrische schok te verminderen, dient u het netsnoer en de batterijaansluiting van het product los te koppelen voordat u het product probeert te repareren of te reinigen. 13) Dit product is geschikt voor gebruik door kinderen van 8 jaar en ouder en personen met verminderde fysieke, sensorische of intellectuele vermogens of gebrek aan ervaring en kennis, mits zij onder toezicht staan of instructies hebben gekregen over het veilig gebruiken van het apparaat en de betrokken risico's begrijpen. Laat jonge kinderen dit product niet zonder toezicht hanteren, aangezien de kabel een wurgingsrisico kan vormen en de kleine onderdelen een risico op aspiratie of inslikken kunnen vormen. 14) Dieren mogen niet in contact komen met dit product. Het is bekend dat sommige dieren elektrische kabels, enz. beschadigen, wat een potentieel risico op elektrocutie en oververhitting kan vormen. Bovendien kunnen kabels en kleine onderdelen een verstikkingsgevaar voor dieren vormen.

15) Wanneer een product het einde van zijn levenscyclus bereikt, mag afgedankte elektrische en elektronische apparatuur niet samen met het ongescheiden gemeentelijk afval worden weggegooid, maar moet deze apart worden ingezameld. Als consument speelt u een belangrijke rol bij de recycling van producten en de bescherming van het milieu.

16) Wanneer u een zekering vervangt, moet u een zekering van hetzelfde type en dezelfde waarde gebruiken.

17) Het product moet uit de buurt van warmtebronnen worden gehouden en mag niet in de buurt van ontvlambare gassen of in andere omgevingen met een ontvlambare of explosieve atmosfeer worden gebruikt.

18) Gebruik netsnoeren en stekkers die voldoen aan de landspecifieke vereisten.

19) Als het product wordt geleverd met gestripte uitgangsdraden (zonder connectoren), levert het geen gevaar op, omdat het product is beveiligd tegen kortsluiting.

20) Waarschuwing: Wijzigingen aan dit apparaat zijn niet toegestaan. Reparaties/ onderhoud dienen te worden uitgevoerd door gekwalificeerd personeel dat voor assistentie contact kan opnemen met de fabrikant of diens vertegenwoordiger.

PRODUCT-FAQ'S EN VOORZORGSMAATREGELEN

1. Welk type batterij gebruikt het product?

Dit product maakt gebruik van hoogwaardige lithium-ijzerfosfaatbatterijen met een hogere veiligheidsfactor.

2. Hoe weet je hoe lang het product stroom kan leveren?

Het LCD-scherm van dit product geeft de batterijduur weer. Voor apparaten met een over het algemeen stabiel stroomverbruik kan deze tijd worden geschat.

3. Hoe bewaar ik het product?

Sluit dit product eerst af bij opslag en bewaar het vervolgens op een droge, geventileerde plaats bij kamertemperatuur. Bewaar dit product niet in een vochtige omgeving. Bij langdurige opslag is het raadzaam om de batterij elke drie maanden tot 30% te ontladen en tot 60% op te laden om de levensduur van dit product te verlengen.

4. Hoe weet ik of het product wordt opgeladen?

Tijdens het opladen wordt op het LCD-scherm de resterende oplaadtijd weergegeven en begint de stroomindicator (behalve het batterijpercentage) van onder naar boven te lopen en wordt het laadvermogen weergegeven.

5. Als het product een ernstig laag vermogen heeft en te lang niet wordt gebruikt, schakelt het product over naar de diepe slaapstand en moet het worden opgeladen voordat het weer kan worden gebruikt.

6. Indien het product voor langere tijd moet worden opgeslagen, dient u het eens in de 3 maanden op te laden en te ontladen (dat wil zeggen: ontlaad het product eerst tot 30% en laad het vervolgens op tot 60%).

7. Om veiligheidsredenen mag u dit product niet langdurig bewaren in een omgeving met temperaturen boven de 45ÿ of onder de -10ÿ.

8. Om de levensduur van de batterij te verlengen, wordt aanbevolen dit product te gebruiken of te bewaren in een omgeving met een temperatuur van 20°C tot 30°C, uit de buurt van waterbronnen, warmtebronnen en andere metalen voorwerpen.

9. Als het vermogen van dit product na gebruik minder dan 10% bedraagt, laad het dan op tot 60% voordat u het opbergt. Langdurige inactiviteit met een zeer lage accuspanning kan onherstelbare schade aan de accukern veroorzaken en de levensduur van het product verkorten.

10. Zorg ervoor dat alle kabelverbindingen goed vastzitten, want losse kabelverbindingen kunnen ervoor zorgen dat de aansluitingen smelten of vlam vatten.

11. De batterij mag niet worden doorboord, laten vallen, geplet, verbrand, doorboord, geschud of geraakt.

12. De accu moet tijdens het transport stevig worden vastgezet om botsingen of vallen te voorkomen.

13. Kabels moeten stevig worden vastgezet op een stevige ondergrond en stevig worden vastgebonden om vonken en vonken door wrijving te voorkomen. Plaats er geen zware voorwerpen langdurig op, aangezien dit schade kan veroorzaken door interne kortsluiting.

14. Dompel de batterij niet onder in water, ongeacht of deze in gebruik is of in de stand-bymodus staat. Niet-professionele technici mogen de batterij niet openen, demonteren of modificeren.

15. Raak de blootliggende elektrolyt of het poeder niet aan als de batterijbehuizing beschadigd is. Onbedekte elektrolyten of poeders die in contact komen met de huid of ogen, moeten onmiddellijk met veel water worden afgespoeld en daarna een arts raadplegen.

16. Gebruik stroomonderbrekers, zekeringen of schakelaars die correct zijn geconfigureerd door een erkende elektricien, erkende installateur of netnummer

autoriteit om alle elektrische apparatuur in uw systeem te beschermen. Batterijen hebben een ingebouwd batterijbeheersysteem (BMS) dat de cellen beschermt tegen overladen, te diep ontladen en overstroom, maar dit alleen beschermt uw systeem niet tegen ernstige elektrische problemen.

.

BATTERIJVERWIJDERING

1. Zorg ervoor dat de batterij van dit product volledig ontladen is voordat u het product in de daarvoor bestemde batterijrecyclingbak plaatst, indien de omstandigheden het toelaten. Dit product bevat batterijen, die gevaarlijke chemicaliën bevatten en die absoluut niet in de gewone afvalbakken mogen worden gegooid. Volg voor meer informatie de lokale wet- en regelgeving met betrekking tot het recyclen en afvoeren van batterijen.
2. Als de batterij niet volledig ontladen kan worden vanwege een defect aan het product zelf, gooi de batterij dan niet direct in de batterijrecyclingbak. Neem contact op met een professioneel batterijrecyclingbedrijf voor verdere verwerking.

3. Na overontlading start de accu niet meer. Gooi de accu weg als huishoudelijk afval. weggegooid.

VEVOR

Affordable. Reliable. Home Improvement.

Golfbilsbatteri

MODELL: YD384002 / YD512003 / YD704001

VEVOR

Affordable. Reliable. Home Improvement.

Golfbilsbatteri

MODELL: YD384002 / YD512003 / YD704001

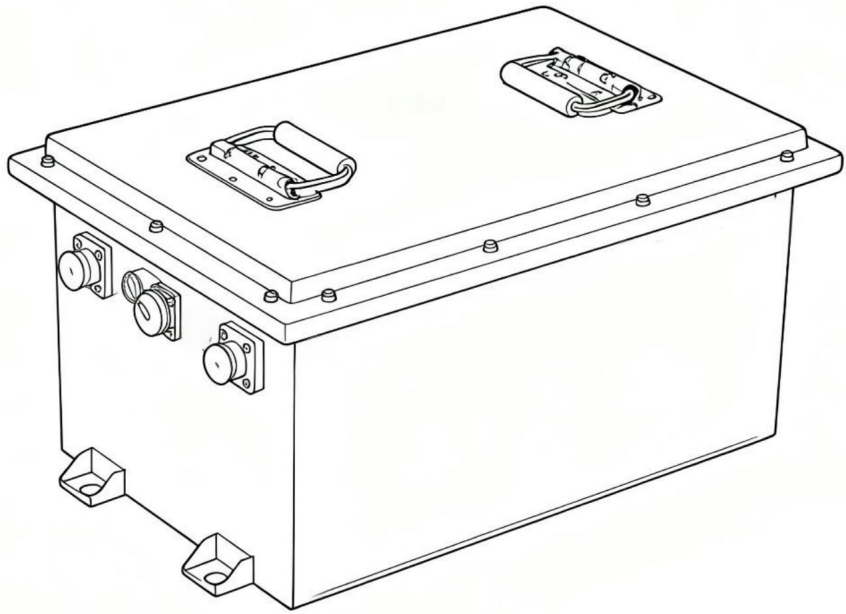

Detta är originalinstruktionerna, vänligen läs alla instruktioner noggrant innan du använder produkten. VEVOR förbehåller sig en tydlig tolkning av vår användarmanual. Produktens utseende ska vara beroende av den produkt du mottagit. Vi ber om ursäkt för att vi inte kommer att informera dig igen om det finns några teknik- eller programuppdateringar för vår produkt.

	Varning – För att minska risken för skador måste användaren läsa instruktionsmanualen noggrant.
	Denna enhet uppfyller del 15 i FCC-reglerna. Användning är underkastad följande två villkor: (1) Denna enhet får inte orsaka skadliga störningar, och (2) denna enhet måste acceptera alla mottagna störningar, inklusive störningar som kan orsaka oönskad drift.
	Denna produkt omfattas av bestämmelserna i EU-direktiv 2012/19/EG. Symbolen som visar en överstruken soptunna indikerar att produkten kräver separat sophämtning inom Europeiska unionen. Detta gäller produkten och alla tillbehör som är märkta med denna symbol. Produkter som är märkta som sådana får inte kasseras med vanligt hushållsavfall, utan måste lämnas till en insamlingsplats för återvinning av elektriska och elektroniska apparater.
	Högspänning. Risk för elektriska stötar. Rör inte vid oisolerade terminaler eller kontakter.
	Endast behörig personal får använda produkten. Får inte monteras isär eller brännas. Följ produktens laddningsanvisningar.
	Inga gnistor! Inga lågor! Rökning förbjuden!
	Förvaras utom räckhåll för barn

Friskrivningsklausul Innan du använder produkten, läs igenom användarmanualen för att säkerställa korrekt användning och fullständig förståelse. Förvara användarmanualen på ett säkert ställe för framtida referens efter att du har läst den. Om du inte använder produkten korrekt kan du orsaka allvarliga skador på dig själv eller andra, eller orsaka skador på produkten och egendom. När du har använt produkten anses du ha förstått, bekräftat och accepterat alla villkor och innehåll i detta dokument. Användare lovar att vara ansvariga för sina egna handlingar och alla konsekvenser som uppstår därav. Vårt företag ansvarar inte för några förluster som orsakas av att användare inte använder produkten i enlighet med användarmanualen.

Med förbehåll för att lagar och förordningar följs har vårt företag den slutgiltiga rätten att tolka detta dokument och alla relaterade dokument för denna produkt. Det kan komma att uppdateras, revideras eller upphöra utan föregående meddelande.

Obs:

Första användningen kräver en kalibrering av batteriet, en djup fullständig urladdning följt av en laddning krävs!

⚠ Varning

1. Det är strängt förbjudet att placera denna produkt nära värmekällor, såsom eldkällor eller värmeugnar.

2. Det är strängt förbjudet att låta denna produkt komma i kontakt med någon vätska. Doppa inte produkten i vatten och gör den inte våt. Använd aldrig produkten i regniga eller fuktiga miljöer.

3. Det är förbjudet att använda denna produkt i miljöer med stark statisk elektricitet eller starka magnetfält.

4. Det är förbjudet att ta isär denna produkt på något sätt eller punktera den med vassa föremål.

5. Det är förbjudet att använda ledningar eller andra metallföremål för att orsaka kortslutning. av denna produkt ·

6. Använd inte oofficiella delar eller tillbehör. Om du behöver byta ut dem, vänligen kontakta vår försäljningskanal för att fråga om relevanta köp. information.

7. Följ noggrant omgivningstemperaturen när du använder den här produkten som anges i denna användarmanual. Om temperaturen är för hög kan batteriet kan fatta eld eller till och med explodera. Om temperaturen är för låg kan produkten prestandan kommer att minskas avsevärt, och den kan till och med misslyckas med att uppnå normala användningskrav.

8. Det är förbjudet att stapla andra tunga föremål ovanpå denna produkt.

9. Det är förbjudet att blockera fläkten med våld under användning eller att lämna produkten i ett oventilerat eller dammigt utrymme.

10. Undvik stötar, fall och kraftiga vibrationer. Om det uppstår en allvarlig yttre påverkan, stäng av strömmen omedelbart och sluta använda den. Fäst den ordentligt under transport för att undvika vibrationer och

inverkan.

11. Om produkten av misstag faller i vattnet under användning, vänligen placera den på ett säkert öppet område och håll dig borta från produkten tills den är helt torr. Den torkade produkten får inte användas igen. Kassera av den på rätt sätt enligt kasseringsmetoderna i den här manualen. Om produkten börjar brinna, använd brandsläckningsutrustning i följande rekommenderade ordning: vatten eller vattendimma, sand, brandfilt, torrt pulver, koldioxid brandsläckare.

12. Om det finns smuts på produktens yttre gränssnitt, torka av det med en torr trasa.

13. Placera produkten försiktigt för att förhindra att den faller och orsakar skador. Om produkten välter och blir allvarligt skadad, stäng av produkten omedelbart, sätt i batteriet ett öppet område, borta från brännbara ämnen och människor, och skrot den i i enlighet med lokala lagar och förordningar.

14. Förvara denna produkt utom räckhåll för barn och husdjur.

PARAMETERSPECIFIKATIONER

Standardparametrar			
Modell	YD384002	YD512003	YD704001
Batterispecifikationer	38,4V 150Ah	51,2V 150Ah	70,4V 105Ah
Nominell spänning	38,4V	51,2V	70,4V
Nominell kapacitet	150 Ah ± 5 %	150 Ah ± 5 %	105 Ah ±5 %
Nominell energi	5760Wh	7680Wh	7392Wh
Standardladdning Spänning	43,2V	57,6V	79,2V
Standardutsläpp Avstängningsspänning	33,6V	44,8V	61,6V
Standardladdning Nuvarande	25A	20A	15A
Kontinuerligt arbete Nuvarande	250A	250A	200A
Maximal urladdning Nuvarande	300A (30S)	300A (30S)	300A (30S)
Initialt internt motstånd	ÿ50mÿ	ÿ50mÿ	ÿ50mÿ
Skalmaterial	Plåt	Plåt	Plåt

Batterispecifikationer	
Batterityp	Litiumjärnfosfatbatteri
Batteriets livslängd	Efter 4000 cykler är den återstående kapaciteten fortfarande mer än 80 %
skyddsfunktion	250A / 200A BMS-hanteringssystem, med överladdningsskydd, laddning överström skydd, urladdningsöverströmsskydd, kortslutningsskydd, hög urladdning temperaturskydd, låg urladdning temperaturskydd, hög laddning temperaturskydd, låg laddning temperaturskydd, FET hög temperatur skydd
Arbetsmiljötemperatur och	
arbetstemperatur	0 °C till 45 °C (rekommenderad omgivningstemperatur temperatur 20 °C till 30 °C) och luftfuktighet under 70 °C%
Lagringsmiljö	-10 °C till 45 °C (rekommenderad förvaring temperatur 20 °C till 30 °C), luftfuktighet under 70 %
Laddningstemperatur	0ÿÿ till 55ÿ
Utloppstemperatur och	-20ÿ till 55ÿ

Introduktion till produktens utseende

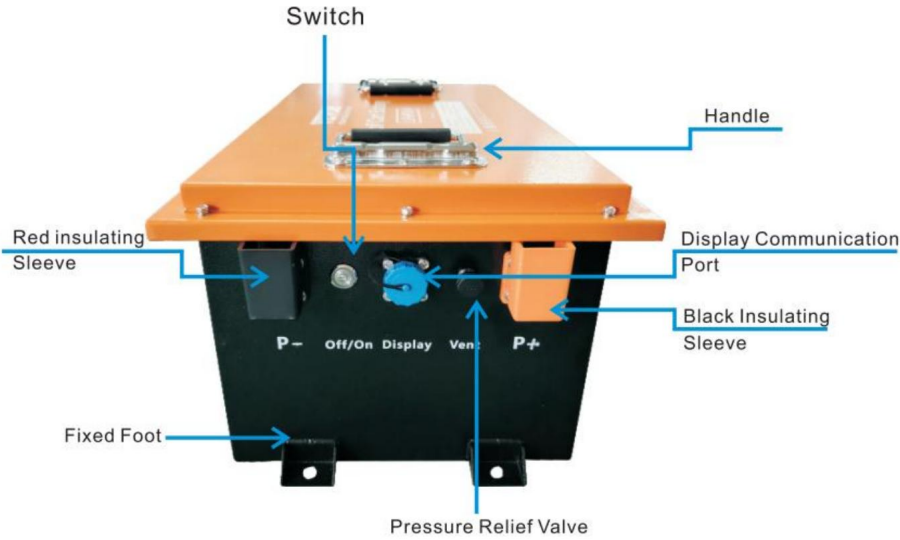

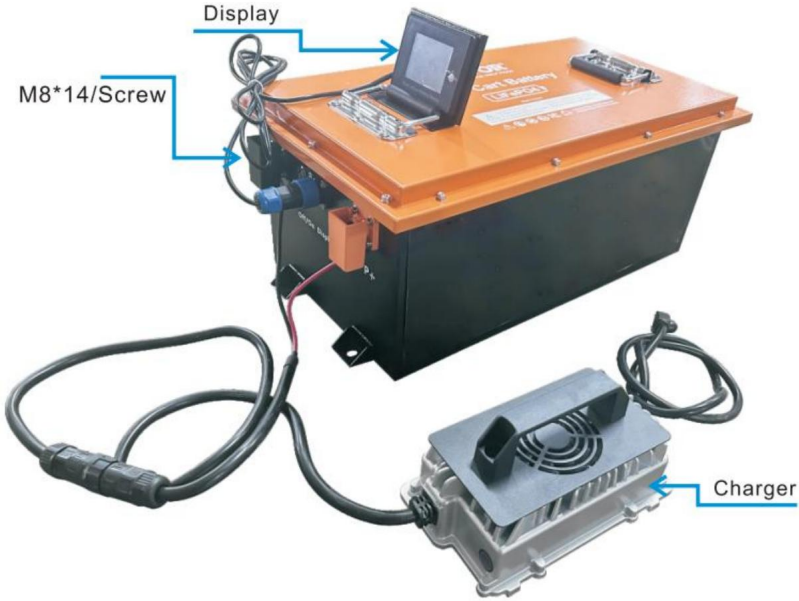

Introduktion till LCD-gränssnittet

1. Huvudgränssnitt efter upplåsning

och

2. Sida för visning av enskild cellspänning

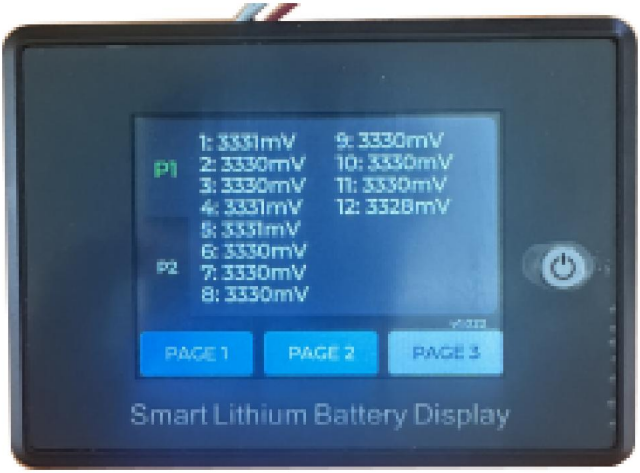

3. Kopplingsschema

UART

J1 Visa externt gränssnitt	1	B+ är ansluten till batteriets positiva pol. Spänningen är begränsad till 10–90 V.
	2	anslut RXD
	3	anslutTXD
	4	Anslut batteriets negativa pol

Bluetooth-applikationskommunikationsfunktion

APPEN visar huvudsakligen: litiumbatteriets spänning, ström, kapacitet, temperatur och andra kurvor, laddnings- och urladdningsbrytarkontroll, SOC, batterispänning, laddnings- och urladdningsström, skyddsstatus, grundparametrar etc. Genom bakgrundstillståndsoperationen kan du också ställa in parametrarna för litiumbatteriets skyddskort, så att litiumbatteriets hälsostatus är mer transparent och garanterar litiumbatteriets säkerhet.

Ladda ner instruktioner

iOS

Android

iOS-enhet: Öppna App Store och sök efter "[ZXH-BMS]". Eller skanna koden för att gå till nedladdningsadressen och följ instruktionerna för att slutföra nedladdningen och installationen.

Ladda ner och installera appen. När installationen är klar hittar du appens ikon på startskärmen och trycker på den för att öppna den.

Android-enhet: Öppna App Store och sök efter "[ZXH-BMS]". Eller skanna koden för att gå till nedladdningsadressen och följ instruktionerna för att slutföra nedladdningen och installationen.

Ladda ner och installera appen. När installationen är klar hittar du appens ikon i applådan eller på startskärmen. Klicka för att öppna den.

Användarhandbok för

appen Android 5.0/10S 10.0 eller senare kan användas på enheter som stöder Bluetooth 4.0, och när du har Bluetooth- och GPS-behörigheter kan du

kan springa.

Inloggning När appen har installerats, öppna appen och tillåt Bluetooth. APPEN visas automatiskt för att hämta platsinformation (1) Bluetooth-anslutning/frånkoppling: Efter lyckad

inloggning hoppar appen till Bluetooth-listan och väljer den Bluetooth som ska anslutas.

(2) Byta batterier: När det finns flera batterier kan du visa flera Bluetooth-namn i listan och snabbt byta batteri som ska anslutas i realtidsgränssnittet.

(3) Anslutning med skanningskod: Klicka på knappen för skanningskod i det övre högra hörnet av realtidsgränssnittet för att ansluta direkt genom att skanna Bluetooth-modulens streckkod.

(4) Sök efter Bluetooth: På enhetslistan, om det finns flera batterier, kan du snabbt hitta det du behöver ansluta genom att söka efter Bluetooth-namnet.

(5) Koppla bort Bluetooth: Klicka på Koppla bort på sidan med enhetslistan ·

LADDNINGSMETOD

AC-laddning 1.
Användning och
försiktighetsåtgärder Innan laddning, kontrollera att batteriparametrarna för OEM-enheten överensstämmer med etikettinformationen på laddaren och se till att maskinen är avstängd.

Vid laddning, anslut först laddaren till batteriet och sätt sedan i nätsladden. När laddaren är laddad kan den anslutas till batteriet på obestämd tid för både interna och externa applikationer.

Om användaren behöver använda elbilen under laddningsprocessen, vänligen dra ur laddningskabeln innan normal användning av elbilen.

NORMAL ANVÄNDNING AV LADDARE

Statusindikator:

Indikator **Visa beskrivning**	
Batteriindikator	Blinkar rött: Laddar Den gröna lampan lyser alltid: full
Batteriindikator	Växlande rött och grönt

Hitta och reparera fel Om
laddaren går sönder, följ följande tabell: (1) Fel på
ingångsspänningen: Kontrollera om ingångsspänningen uppfyller kraven eller inte.

(2) Överhettning av maskinen: Observera att ventilationen på arbetsplatsen inte tillåter att något täcks över laddaren.

(3) Kortslutning på utgången: Kontrollera utgångsterminalens ledningar för att eliminera kortslutning.

(4) Inget batteri eller omvänt batteri: Kontrollera batterianslutningen och anslut batteriet korrekt.

(5) Överhettning av laddaren: Se till att laddarens ventilationsöppning och utrymme hålls oblockerad och borta från värmekällor.

Försök inte att reparera eller öppna laddaren, eftersom det kan innebära risk för skador. skada.

Kontakta vårt företag eller din lokala återförsäljare för att kontrollera om laddaren parametrarna är korrekt inställda ·

Rutinmässigt underhåll

Kontrollera alltid anslutningen mellan laddarens nätsladd och batteri för att undvika elektriska stötar eller läckageolyckor orsakade av felaktig laddning.

Efter långvarig användning, när laddaren kopplas bort från strömmen strömförsörjning och batteri kan du torka av det med en torr trasa eller använda en liten mängd av industrisprit för att torka bort envisa fläckar. Detta är en del av god underhåll. Efter långvarig användning kan en stor mängd damm samlas på fläkten, vilket påverkar kyleffekten. Du kan använda en borste för att rengöra och dammsug.

Innan laddning, se till att ström och spänning är korrekt Produktens parametrar uppfyller dina batteriladdningskrav, annars kan batteriet skadas.

varning!

Anslut inte positiva och negativa poler omvända vid eldragning, eftersom omvänd anslutning kommer inte att skada den.

Om den röda indikatorlampan blinkar under laddningsprocessen bör du sluta ladda omedelbart och undersök

Laddarens interna spänning är för hög. Du är ansvarig för eventuella konsekvenser av obehörig öppning för forskning eller reparation.

Ladda inte icke-uppladdningsbara batterier.

Vid laddning är det strängt förbjudet att vidröra ingångs- och utgångsspänningen. sändningsterminal.

När laddaren skadas på grund av kollision eller andra orsaker och Om de inre delarna är exponerade, rör inte vid dem med händerna för att undvika elektriska stötar och skador.

Det är strängt förbjudet att byta ut styrenhetens kabel och att inte dra i kabeln med kraft. Om nätsladden är skadad, sluta använda laddaren och kontakta tillverkaren för att undvika risk för skador. Temperaturen på Laddarens hölje kan vara högt under laddningsprocessen eller precis efter laddning. Rör inte metallhöljet. Under laddningsprocessen är det Det är strängt förbjudet att täcka över laddarens luftinlopp och -utlopp för att säkerställa att laddningsfläkten är skyddad för att undvika skador. Normal drift. Laddaren bör placeras i en ventilerad och torr miljö, borta från brandfarliga och explosiva material för att förhindra brand.

Säkerhetsinstruktioner

1) Läs alla instruktioner och försiktighetsåtgärder innan du använder den här produkten. Ladda endast uppladdningsbara aluminiumsyrabatterier eller litiumbatterier under angivna omständigheter. Andra typer av elektricitet kan explodera produkter som använder batterier.

2) Utsätt inte produkten för regn eller snö

3) Obs: För att förhindra brandrisk får produkten endast användas i torra och ventilerat rum fritt från brandfarliga vätskor och explosiva gaser.

4) Täck inte över produkten med kläder eller andra föremål under laddningsprocessen. liknande föremål. Håll luften igång!

5) Användning av tillbehör som inte rekommenderas eller levereras av batteriet laddarens tillverkare kan resultera i risk för brand, elektriska stötar eller personskador. skada.

6) För att minska risken för skador på elkontakter och sladdar, använd kontakten snarare än sladden när du kopplar bort produkten.

7) Använd inte förlängningssladdar om det inte är absolut nödvändigt. Felaktig användning av förlängningssladdar kan orsaka brandrisk och risk för elektriska stötar.

8) Se till att repet är placerat så att man inte kan trampa på det, snubla över eller på annat sätt skadad eller stressad.

9) Använd inte produkten med skadade sladdar eller kontakter – byt ut dem. omedelbart!

10) Använd inte produkten om den har blivit träffad, tappad eller på annat sätt skadad.

11) Vänligen demontera inte produkten!

12) För att minska risken för elektriska stötar, dra ur produktens nätsladd och batteriuttag innan du försöker utföra service eller rengöring. 13) Denna produkt är lämplig att användas av barn från 8 år och uppåt och personer med nedsatt fysisk, sensorisk eller intellektuell förmåga eller bristande erfarenhet och kunskap, förutsatt att de har övervakats eller instruerats i att använda enheten på ett säkert sätt och förstår riskerna. Låt inte små barn hantera denna produkt utan tillsyn eftersom kabeln kan utgöra en strypningsrisk och de små delarna kan utgöra en risk för aspiration eller sväljning. 14) Djur får inte komma i kontakt med denna produkt. Vissa djur är kända för att skada elkablar etc., vilket kan vara en potentiell risk för elchock och överhettning. Dessutom kan kablar och smådelar utgöra en kvävningsrisk för djur.

15) När en produkt når slutet av sin livscykel bör kasserad elektrisk och elektronisk utrustning inte kasseras tillsammans med osorterat kommunalt avfall utan måste samlas in separat. Som konsument spelar du en viktig roll i produktåtervinning och miljöskydd.

16) När du byter en säkring måste du använda en säkring av samma typ och märkvärde.

17) Produkten måste hållas borta från värmekällor och får inte användas nära brandfarliga gaser eller i andra miljöer med brandfarlig eller explosiv atmosfär.

18) Använd nätsladdar och nätkontakter som uppfyller landsspecifika krav.

19) Om den levereras med avskalade utgångskablar (utan kontakter) utgör produkten ingen fara eftersom den är kortslutningsskyddad.

20) Varning: Inga modifieringar på denna enhet är tillåtna. All reparation/service bör utföras av kvalificerad personal som kan få hjälp genom att kontakta tillverkaren eller tillverkarens representant.

1. Vilken typ av batteri använder produkten?
Denna produkt använder högkvalitativa litiumjärnfosfatbatterier med högre säkerhetsfaktor.

2. Hur vet man hur länge produkten kan ge ström?
Produktens LCD-skärm visar batteriets livslängd. För enheter med generellt stabil strömförbrukning kan denna tid uppskattas.

3. Hur ska produkten förvaras?
Vid förvaring, stäng först produkten och förvara den sedan på en torr, ventilerad plats i rumstemperatur. Förvara inte produkten i en fuktig miljö. Vid långvarig förvaring rekommenderas det att ladda ur batteriet till 30 % och ladda det till 60 % var tredje månad för att förlänga produktens livslängd.

4. Hur kan man se om produkten laddas?
Under laddning visar LCD-skärmen den återstående laddningstiden och strömindikatorn, förutom batteriets laddningsprocent, börjar röra sig nerifrån och upp, och laddningseffekten visas.

5. Om produkten har mycket låg strömförbrukning och är inaktiv för länge, kommer produkten att gå in i djupt viloläge och produkten måste laddas innan den kan användas igen.

6. Om långtidsförvaring krävs, ladda och urladda produkten en gång var tredje månad (det vill säga, urladda först produkten till 30 % och ladda den sedan till 60 %).

7. Av säkerhetsskäl, förvara inte denna produkt i en miljö över 45 ÿ eller under -10 ÿ under en längre tid.

8. För att förlänga batteriets livslängd rekommenderas det att använda eller förvara produkten i en miljö mellan 20 °C och 30 °C, borta från vattenkällor, värmekällor och andra metallföremål.

9. Om produktens laddning är mindre än 10 % efter användning, ladda den till 60 % innan du förvarar den. Om den lämnas inaktiv under en längre tid när batteriet är mycket lågt, kommer det att orsaka oåterkalleliga skador på batterikärnan och förkorta produktens livslängd.

10. Dra åt alla kabelanslutningar eftersom lösa kabelanslutningar kan göra att terminalerna smälter eller börjar brinna.

11. Batteriet får inte punkteras, tappas, krossas, brännas, penetreras, skakas eller slås.

12. Batteriet ska vara ordentligt fixerat under transport för att förhindra kollision eller fall.

13. Kablar ska vara ordentligt fästa på en fast yta och kablar ska vara ordentligt bundna för att undvika ljusbågar och gnistor på grund av friktion. Placera inte tunga föremål på den under längre perioder eftersom det kan skada den på grund av interna kortslutningar.

14. Oavsett om batteriet används eller är i standby-läge, sänk inte ner batteriet i vatten. Icke-professionella tekniker får inte öppna, demontera eller modifiera batteriet.

15. Om batterihöljet är skadat, rör inte vid den exponerade elektrolyten eller pulvret. Otäckta elektrolyter eller pulver som kommer i kontakt med hud eller ögon måste omedelbart sköljas med rikligt med vatten och därefter sökas läkarvård.

16. Använd strömbrytare, säkringar eller frånskiljare som är korrekt konfigurerade av en certifierad elektriker, licensierad installatör eller riktnummeranvisning.

auktoritet att skydda all elektrisk utrustning i ditt system. Batterier har ett inbyggt batterihanteringssystem (BMS) som skyddar cellerna från överladdning, överurladdning och överström, men detta ensamt skyddar inte ditt system från allvarliga elektriska problem.

.

BATTERIKASSERING

1. Om förhållandena tillåter, se till att batteriet i den här produkten är helt urladdat innan du placerar den i den avsedda återvinningsbehållaren för batterier. Produkten innehåller batterier, vilka är farliga kemikalier och är strängt förbjudna att slängas i vanliga soptunnor. För mer information, följ lokala lagar och förordningar om återvinning och kassering av batterier.

2. Om batteriet inte kan laddas ur helt på grund av att produkten själv har fel, släng inte batteriet direkt i batteriåtervinningslådan. Kontakta ett professionellt batteriåtervinningsföretag för vidare hantering.

3. Efter överurladdning startar inte batteriet. Kassera det som avfallshantering. kasserad.