VEVOR

Upgrade · The Home Creator Way

COMMERCIAL SLUSH MACHINE

MODEL:X-30 X-40 X-60 X-80

VEVOR | Upgrade
The Home Creator Way

MODEL:X-30 X-40 X-60 X-80

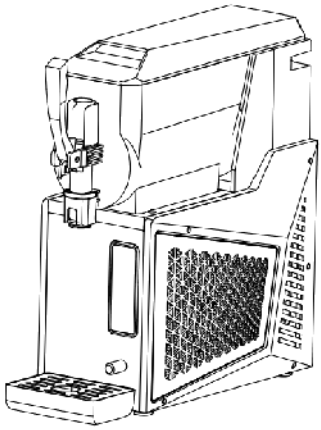

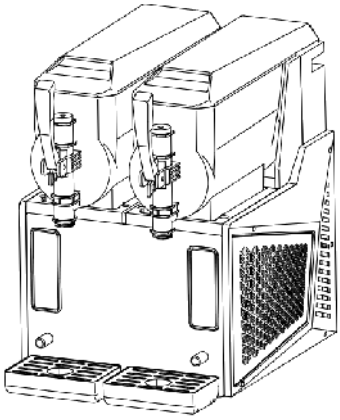

This is the original instruction, please read all manual instructions carefully before operating. VEVOR reserves a clear interpretation of our user manual. The appearance of the product shall be subject to the product you received. Please forgive us that we won't inform you again if there are any technology or software updates on our product.there are any technology or software updates on our product.

	Warning-To reduce the risk of injury, user must read instructions manual carefully.

	**CAUTION:** Changes or modifications not expressly approved by the party responsible for compliance could void the user's authority to operate the equipment! This device complies with Part 15 of the FCC Rules. Operation is subject to the following two conditions: 1) This product may cause harmful interference. 2)This product must accept any interference received, including interference that may cause undesired operation. **WARNING:** Changes or modifications to this product not expressly approved by the party.responsible for compliance could void the user's authority to operate the product. **Note:** This product has been tested and found to comply with the limits for a Class B digital device pursuant to Part 15 of the FCC Rules, These limits are designed to provide reasonable protection against harmful interference in a residential installation. This product generates, uses and can radiate radio frequency energy, and if not installed and used in accordance with the instructions, may cause harmful interference to radio communications. However, there is no guarantee that interference will not occur in a particular installation. If this product does cause harmful interference to radio or television reception,which can be determined by turning the product off and on, the user is encouraged to try to correct the interference by one or more of the following measures. • Reorient or relocate the receiving antenna. • Increase the distance between the product and receiver. • Connect the product to an outlet on a circuit different from that to which the receiver is connected. • Consult the dealer or an experienced radio/TV technician for assistance.

	This product is subject to the provision of European Directive 2012/19/EC. The symbol showing a wheelie bin crossed through indicates that the product requires separate refuse collection in the European Union. This applies to the product and all accessories marked with this symbol. Products marked as such may not be discarded with normal domestic waste, but must be taken to a collection point for recycling electrical and electronic devices.

IMPORTANT SAFETY CAUTIONS

1.General Safety Precautions

Please read these instructions carefully before using the product.

①Avoid using the product outdoors. Exposure to rain could potentially cause electrical leakage or electric shock.

②Never place the product where it can get wet or splashed with water. If the insulation material gets damaged,it might cause electrical leakage or even electric shock.

③Never directly spray water onto the product.Moisture on the product could lead to electric shock or a short circuit.

④Make sure you don't pour any volatile or flammable liquids into the tank(s) of the product. Containers or areas where these substances are kept could lead to explosions or fires.

⑤Only trained engineers or maintenance staff should install the product. Trying it yourself could cause gas or liquid leaks, electric shocks, or fires.

⑥Never insert metal objects like iron needles or wires into any vents in the product. Doing so could result in electric shock or personal injury from accidental contact with moving parts.

⑦Make sure to place the product on a stable,solid surface. Unstable ground could cause damage if the product tips over or falls.

⑧Always use the designated power supply stated on the product label.Using extension sockets could cause a fire.

⑨Make sure to firmly plug the power plug into the socket after removing any dust. Dusty sockets or improper insertion could result in a fire.
⑩Use a socket with a ground connection to avoid electric shock. In case there is no grounded socket, the grounding device must be assembled by qualified engineers and technicians,and the socket should be easily accessible.
⑪Avoid using the product in areas with high sulfuric acid content, such as hot springs, or in high-salt environments like bays, as this may lead to internal corrosion and potential product failure.
⑫Do not damage the cooling circuit.
⑬If any malfunction occurs with the product, please disconnect the power plug. Continued abnormal operation may result in electric shock or fire.
⑭Please avoid damaging,processing, bundling, stretching, bending, or twisting the power cord forcibly. Otherwise, it may lead to damage, electric shock, or a fire hazard.
⑮Make sure there are no obstructions near the appliance and avoid blocking the ventilation openings.
⑯Before cleaning, maintaining, or inspecting the product, disconnect the power supply to prevent electric shock or personal injury.
⑰If certain models use combustible refrigerants and flammable foaming agents, caution should be taken to prevent fire hazards. In case of product abnormalities, it must be repaired by qualified personnel or institutions.
⑱This product is not intended for use by individuals with physical weaknesses, slow responses, or mental disorders (including children), unless under the guidance or supervision of a guardian. Children should be supervised to prevent them from playing with the product.

2.Electrical Safety Precautions

①Please check the recommended voltage range from the renowned brand for the slush machine. If your power voltage is not within this range, please purchase a voltage regulator of more than 2000W by yourself.
②Ensure proper grounding; avoid connecting the ground wire to a water pipe or a gas pipe.

③To protect the compressor, wait 10 minutes after a power outage before restarting the slush machine.
④Avoid using the same socket for other electrical appliances.
⑤For damaged power cords, rely on manufacturer-assigned personnel or qualified professionals for replacement to prevent hazards.
⑥The electric control system of this product operates above 36V; please do not access or touch the control system when the machine is in use. Seek manufacturer assistance or qualified technicians for maintenance.

3.Warnings

①Avoid operating the product if there's a gas leak in its location. Sparks from unplugging or starting/stopping the machine could ignite a fire. Cut off the power, open windows, and allow for proper air circulation in such situations.
②Always use a grounded plug for the product to prevent electric shock in case of leaks.
③Avoid using water pipes as grounding terminals since plastic pipes are commonly used in plumbing and may not provide proper grounding.
④Do not ground the product through gas pipes as this may lead to significant risks.
⑤Never ground the product through telephone lines or lightning protection. During thunderstorms, the potential for generating high currents makes this grounding method extremely hazardous.
⑥When placing the product in a damp environment, it's essential to install a circuit breaker and ground the machine. The circuit breaker should be installed in the power cord. For further guidance, it's advisable to seek advice from the retailer or an electrical technician.
⑦Ensure to install a disconnect switch.
⑧Ensure that nothing falls into the area where the product is stored.

4.Environmental Conditions

This product is designed in accordance with the following conditions:
①Intended for indoor use.

②Operable at elevations not exceeding 2000 meters.
③Operating within an ambient temperature range of 10℃/50°F to 32℃/89.6°F.
④When the temperature is not higher than 31℃/87.8°F, the maximum relative humidity is 80%.The maximum relative humidity decreases linearly with the increase of temperature.
⑤The main power supply's voltage fluctuation should not exceed ±10% of the rated voltage.
⑥In line with the equipment installation level (over voltage level) transient over voltage.
This apparatus is used for similar purposes such as:
-The kitchen area of a store,office or other workplace.
-Customers of farms and hotels,motels and residential
-Catering and similar non-retail applications.

5.Installation Precautions
①Requirements for transportation and movement:
Maintain the box upright and limit the inclination to a maximum of 45°; avoid inverting or laying it horizontally.
②To operate the product correctly and get the best performance, please place it in an environment that meets the following conditions:
●On a solid and level surface
●Stay away from the place where the heat source is generated. Avoid putting the machine near the heat sources, such as gas flames or stoves, as the heat can diminish the machine's cooling efficiency.
●Avoid direct sunlight. Prevent direct exposure to sunlight, which can lead to operational abnormalities and shorten the machine's lifespan.
●In a dry area. Keep the machine in a dry area and avoid placing it near wet areas, such as faucets or sinks.

SAVE THESE INSTRUCTIONS

WHAT 'S IN THE BOX

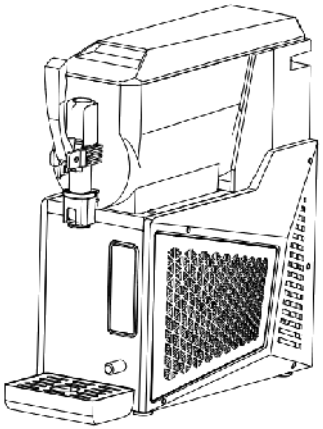

or

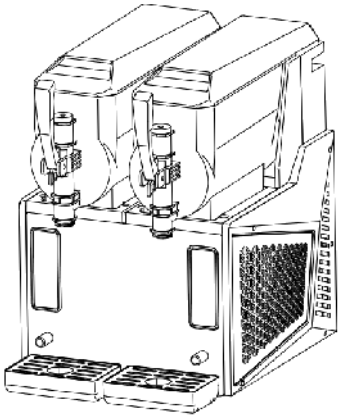

X-30 X-40 **X-60 X-80**

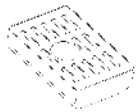	
Drip Tray(1 for X-30, X-40, 2 for X-60, X-80)	Spare Mini-sized Sealing Ring (1 for X-30, X-40, 2 for X-60, X-80)
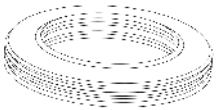	
Spare Large-sized Sealing Ring (1 for X-30, X-40, 2 for X-60, X-80)	User Manual
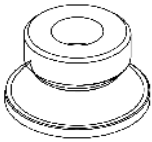 Spare Medium-sized Sealing Ring (1 for X-30, X-40, 2 for X-60, X-80)	

KNOW YOUR SLUSH MACHINE

1.X-30,X-40

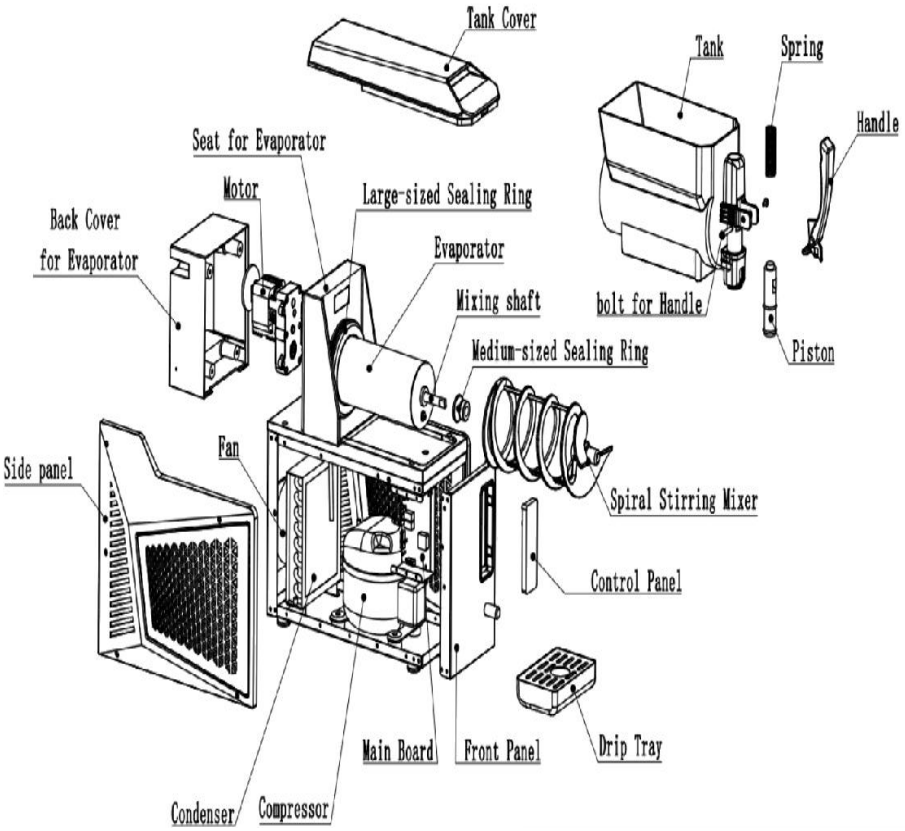

2.X-60,X-80

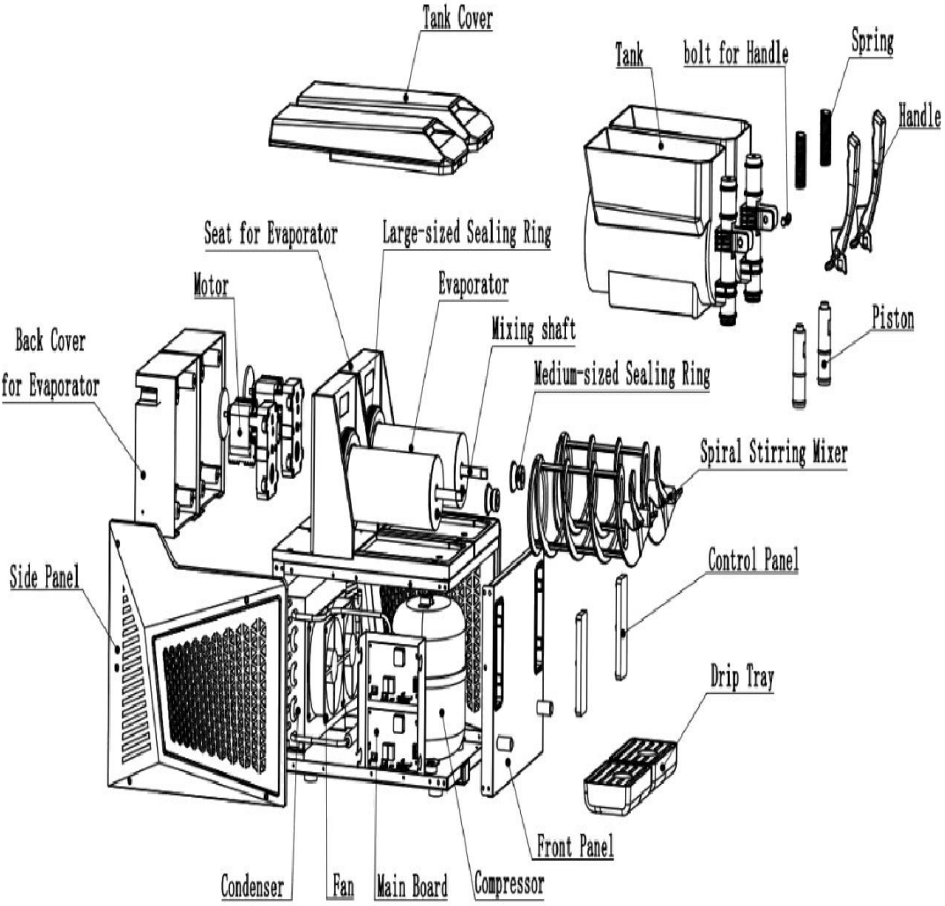
Tank Cover
Tank
bolt for Handle
Spring
Handle
Seat for Evaporator
Large-sized Sealing Ring
Motor
Evaporator
Mixing shaft
Piston
Back Cover
for Evaporator
Medium-sized Sealing Ring
Spiral Stirring Mixer
Side Panel
Control Panel
Drip Tray
Front Panel
Condenser
Fan
Main Board
Compressor

Function Description

1.Control Panel



2.Button Descriptions:

Eleven touch keys: Plus key (+), Minus key (-), Power key, Start/stop key, Rinse key, Milkshake & slush key, Daily Beverage slush key, Alcoholic slush key, Frozen Juice slush key, Coffee slush key, and Custom (Temperature) slush key.

PREPARATION

1.Upon arrival of the slush machine, remove all the packaging materials and place it on a flat level surface. Let it sit quietly for 24 hours to allow the

compressor's lubricating oil to settle before use. Failure to do so may result in easy damage to the compressor.

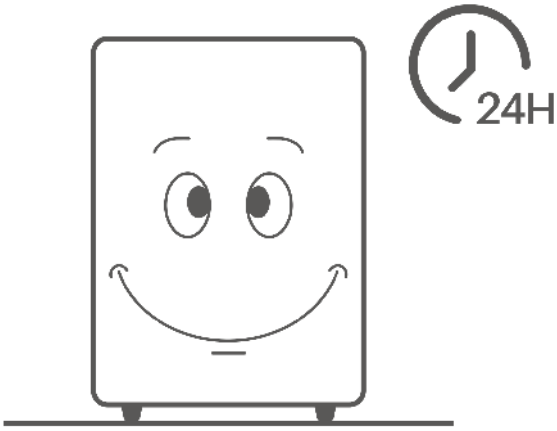

*Ensure the slush machine is positioned on a flat and level surface.

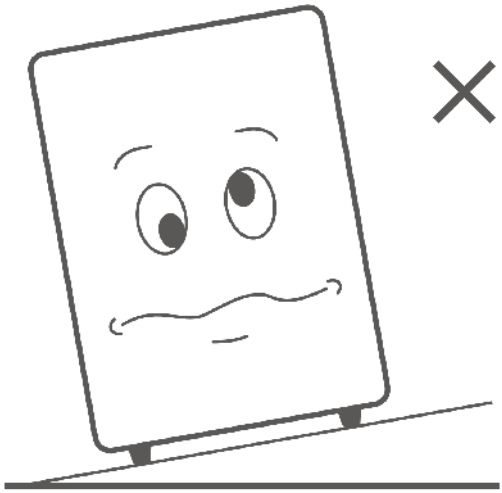

*Place the machine in a well-ventilated room to facilitate air circulation for its cooling system.

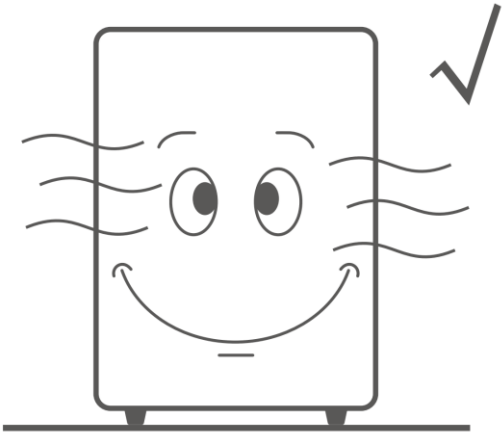

*Avoid exposure to direct sunlight,rain,extreme temperatures,or heat sources.

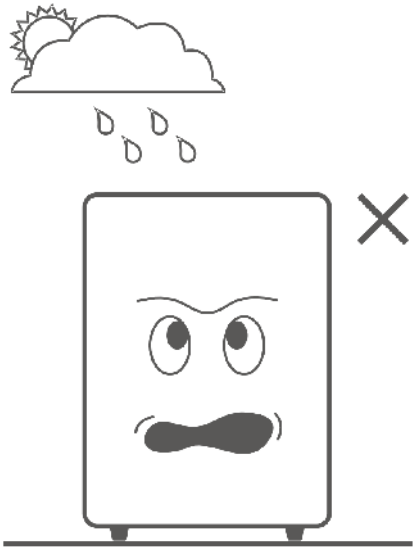

*Maintain at least 30cm of space around all sides of the machine for proper ventilation.

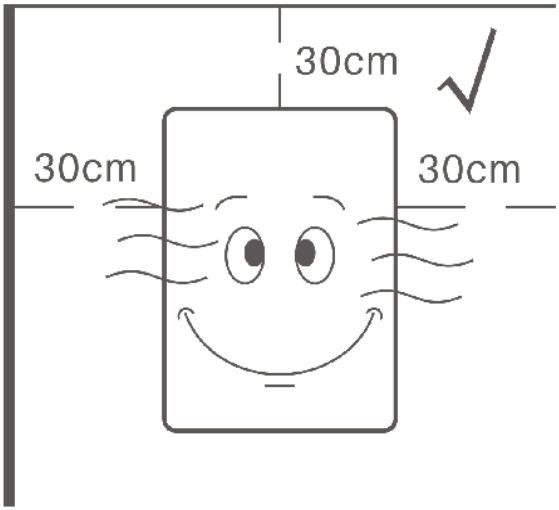

2.Install the drip tray(s) into the designated slots in the slush machine.

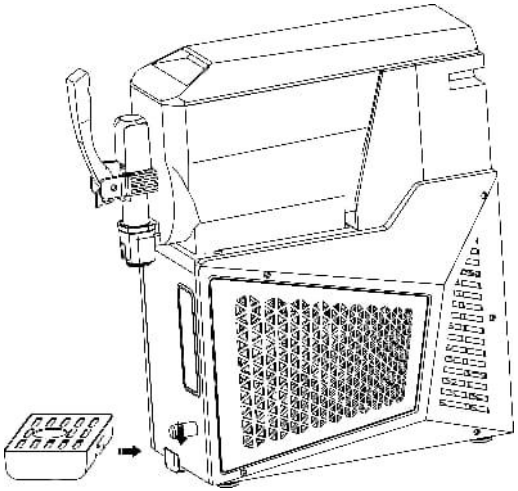

3.Clean the slush machine before the initial use.

Step 1:

Open the tank cover(s), pour an adequate amount of cleaning water into the tank(s)using a container, and securely close the tank cover(s). Ensure the water level does not exceed the indicated maximum level marked on the tank(s).

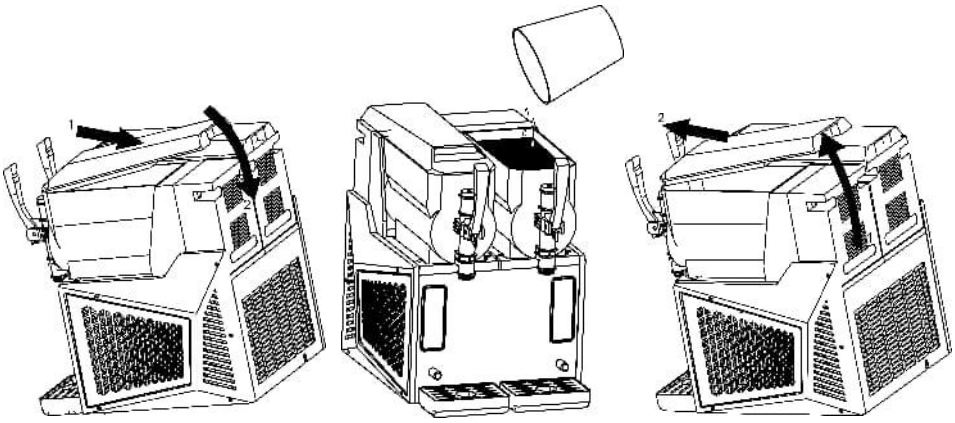

Step 2:

Connect the slush machine's power cord .

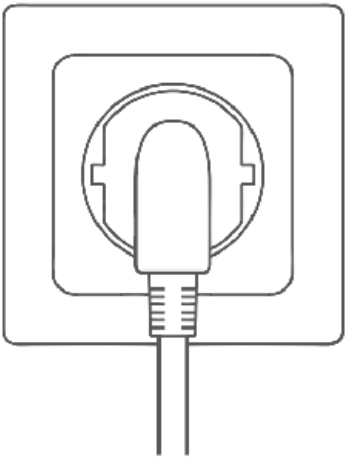

Step 3:

Press the mixing button to allow the machine to stir for approximately 5minutes. Then use a container to drain the water by pulling the dispensing handle.

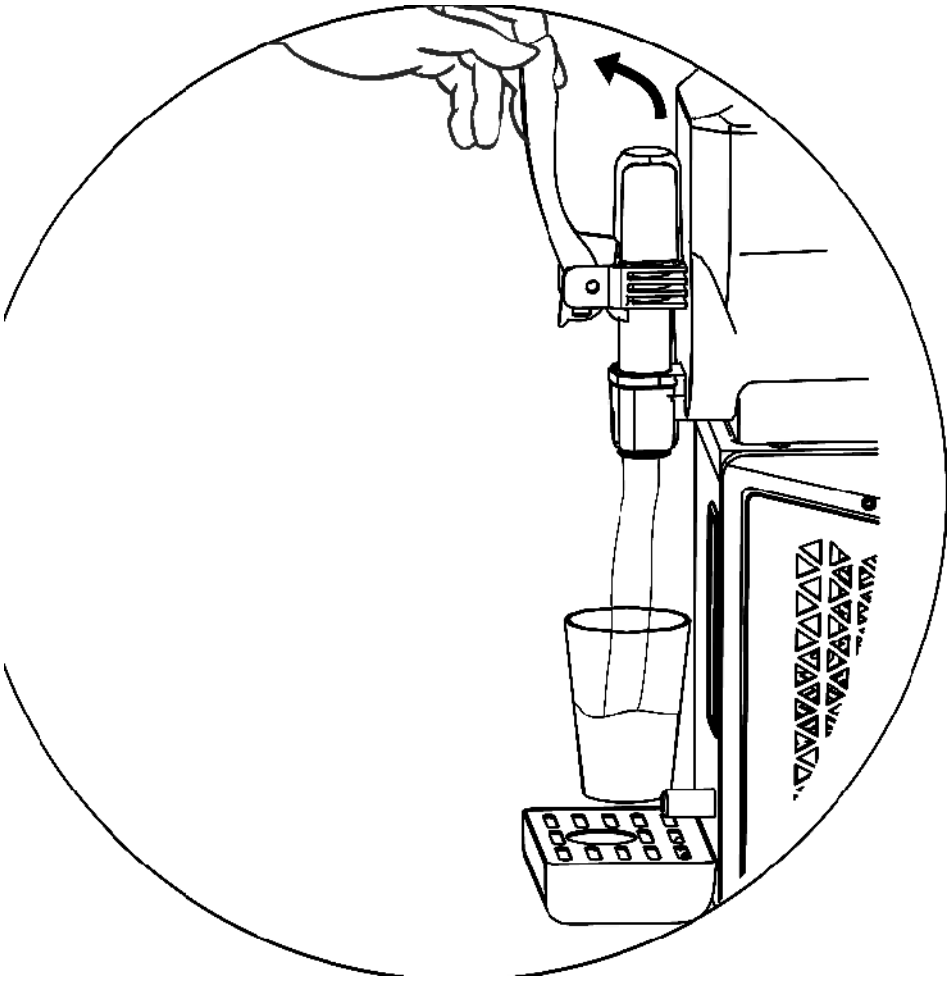

★ Tips:

*Avoid pouring water directly onto the machine to prevent damage.

*If the machine remains unused for an extended period,run it for 4 to 6 hours monthly.

Step 4:
Turn off the power switch and unplug the machine to make it ready for slush making.
Note:
Repeat steps 1 to 4 at least 2-4 times to thoroughly clean the slush machine.

OPERATION GUIDE
Never power on the slush machine before pouring the ingredients into the tank(s).

Preparing Ingredients
Step 1:
Dilute the concentrate as per the manufacturer's instructions in a suitable container.Ensure a minimum sugar content of 6% to prevent potential machine damage.

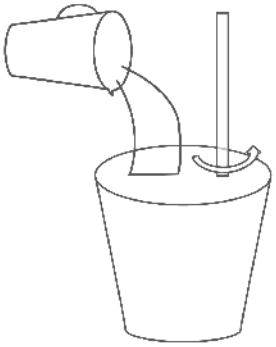

> **6** % Sugar

Step 2:
Open the tank cover,pour the diluted concentrate into the tank, and securely close the cover.

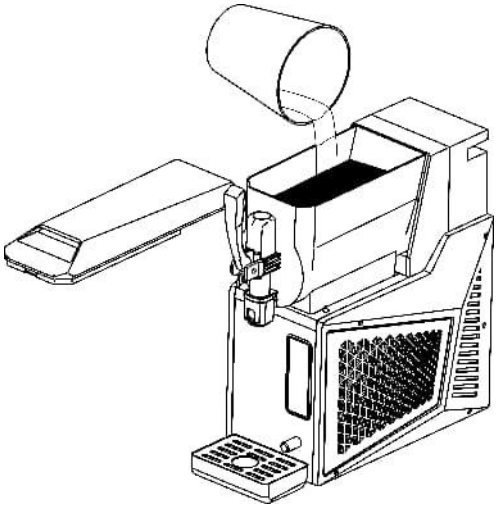

Notes:

①Pour concentrate only when the machine is turned off or unplugged.

②Avoid pouring hot liquids exceeding 24℃/75.2°F into the tank.

③Maintain the liquid volume within the indicated minimum and maximum levels on the tank.

④Avoid inserting any body parts into the machine while it's operational.

Power Connection

Plug the power cord into a suitable socket.

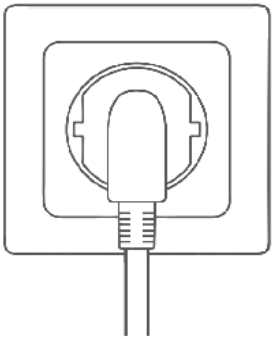

Operating Instructions:

1. When the power plug is not inserted, the control panel remains completely dark. After inserting the plug, a "beep" sound accompanies the power-on process. At this point, the " ⏻ " icon glows dimly, while all other icons and indicator lights remain off—this is the powered-on state.

2. Briefly press the " ⏻ " key; a "beep" sound accompanies the startup, and the screen lights up. If the power switch " ⏻ " icon is pressed briefly again or no operation is performed for 5 minutes, a "beep" sound accompanies the return to the powered-on state.

3. After pressing the power switch to start up, all icons light up except for the "+", "-", " ⏯ ", "smoothie gear indicator bar", and "digital display". When no function icon is selected, the "+", "-", and " ⏯ " keys are inactive and remain unlit.

4. Selecting a working mode:

Touch the desired function icon, and the buzzer will emit a "beep" sound. Without pressing the “ ⏯ ” key, you can toggle between function icons by touching them.The selected function icon flashes, while unselected icons remain steadily lit.When the selected function allows parameter adjustment via +/- keys, the "+", "-", smoothie gear indicator bar remain steadily lit, and the digital display turns off. If a function has already been started by pressing the “ ⏯ ” key and you wish to switch to another function, first press the “ ⏯ ”key to pause, then touch the desired function icon to switch, and finally press the “ ⏯ ” key again to start the new function.

5. Cleaning Function (Single Mixing Mode):

Touch the “ ” button; the “ ” icon flashes. The “ ▷II ” icon and “Digital Countdown Timer” light up; "+", "-", and “Slush Level Indicator Bar” turn off. All function icons remain steadily lit.

Touch the “ ▷II ” button again (with a "beep") to start the mixing motor.

Only the " ", “ ”, and “ ▷II ” icons remain lit. The Digital Display shows a 5-minute countdown. Other icons turn off.

After count down, a "beep" sounds, the motor stops, and the system enters standby. Only the " " icon remains lit.

6. Custom Slush Temperature Mode (User-Defined):

Touch “ ” button;“ ” icon flashes. The Slush Level Indicator Bar turns off; "+", "-", and “ ▷II ” icon remain lit. The Digital Display (888) flashes.

Press "+" to increase temperature or "-" to decrease (hold for rapid adjustment). Range: -10°C/5°F to 10°C/50°F. The Digital Display flashes and shows the set value.

Press Start to begin (compressor, condenser fan, and mixing motor activate). The Digital Display(888) shows real-time temperature steadily, and “ ” icon remains lit, and “Slush Level Indicator Bar” turn off. When the material temperature reaches the set value, it switches to ICE mode. After completion, all components stop, and the system returns to standby.

8. Slush Function (Excluding Custom Temperature Mode):

8.1 Operation:

Similar to Custom Temperature Mode, but adjustments are made via gear levels instead of specific temperatures.

The temperature parameters for each function are as follows. Five

parameters correspond to the five indicator lights on the "Slush Gear Indicator Bar," and the selected parameter is displayed on the digital screen (five parameters correspond to five gear levels. For example, in Milkshake Slush mode, selecting -3.0°C will illuminate three indicator lights, while selecting -3.5°C will illuminate four indicator lights):
Definition of Celsius Temperature (Target Temperature ±0.3°C):
Milkshake & slush (Default Gear 3):-2.0、-2.5、 -3.0、 -3.5、 -4.0
Daily Beverage slush (Default Gear 3): -1.5、-2.1、 -2.5、 -3.0、 -3.5
Alcoholic slush (Default Gear 3): -7.0、-7.5、 -8.0、 -8.5、 -9.0
Frozen Juice slush (Default Gear 3): -1.6 -2.1、 -2.5、 -2.8、 -3.2
Coffee slush (Default Gear 3): -1.3、-1.7、 -2.1、 -2.5、 -2.8
Definition of Fahrenheit Temperature (Target Temperature ±0.5℉):
Milkshake & slush (Default Gear 3):28.4、27.5、26.6、25.7、24.8
Daily Beverage slush (Default Gear 3): 29.3、28.2、27.5、26.6、25.7
Alcoholic slush (Default Gear 3): 19.4、18.5、17.6、16.7、15.8
Frozen Juice slush (Default Gear 3): 29.1、28.2、27.5、26.9、26.2
Coffee slush (Default Gear 3): 29.6、28.9、28.2、27.5、26.9
Note: ℃ / ℉ Switching Operation: Within 20 seconds of powering on, simultaneously press the two buttons "  " for 3 seconds to switch between ℃ and ℉. During the switching process, "C" will be displayed for 3 seconds, indicating the system has switched to ℃, and "F" will be displayed for 3 seconds, indicating the system has switched to ℉.

8.2 Operation Steps:

Touch a slush mode key; the selected function and "+", "-",“ ▷II ”, and Slush Level Indicator Bar light up. The Digital Display does not show the temperature value during gear adjustment.
Press "+" to increase gear (max. 5 indicators lit) or "-" to decrease (min. 1 indicator lit).

Press “ ▷II ”to run (compressor, condenser fan, and mixing motor activate). The Digital Display shows real-time temperature. The selected mode icon

remains lit, and the Slush Level Indicator Bar displays the gear level. When the material temperature reaches the set value, it switches to ICE mode. After completion, all components stop.

8.3 Operation Status:

Press “ ▷II ” to halt (components keep running). Adjust gear or change modes during pause. Press Resume to continue.

Press “ ▷II ” to pause; if no operation within 5 minutes, the system returns to standby.

8.4 ICE MODE

8.4.1 After slush is prepared, the Digital Display shows "ICE" can enjoy the slush, and the system enters ice mode (12-hour). The program determines whether to activate cooling based on temperature sensor readings. The mixing blade continues working during ice mode.

8.4.2 Compressor Protection: If the compressor is turned off after starting, there is a 2 minutes protection period during which it will not restart. However, if the power cord is unplugged and then reconnected to restart the machine, the system defaults to a fresh start, allowing the compressor to activate normally without any delay.

★ Tips:

① Activating a function will illuminate its corresponding indicator.

②When the slush making function is active, the indicator can display two statuses: Solid On:The machine's compressor is running.

Flashing:The machine's compressor is of.

Both statuses are normal.

Get Cold Drink or Slush

To dispense your cold drink or slush, simply pull or push the dispensing handles.

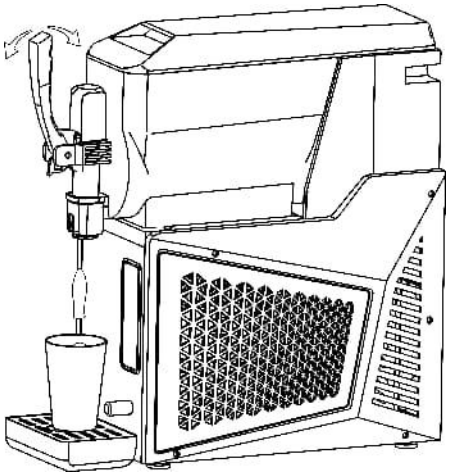

CLEANING AND MAINTENANCE

Important Notes Before Cleaning

*Before cleaning or maintaining any components of the machine,ensure the power switch is turned off,and the power cord is unplugged.When performing cleaning and maintenance,follow these instructions:

*Preparation before cleaning:

-Clean utensils (container,soft brushes,soft rags).

-The temperature of clear water and hot water doesn't exceed 50℃/122°F .

-Food-grade neutral detergent.

-Food-grade disinfectant.

-Food-grade lubricant(e.g.,vaseline).

***Operations during cleaning and maintenance:**

-Wear protective gloves.

-Avoid using strong acids,bases,or flammable substances.

-Refrain from using abrasive objects or metal sponges for cleaning machine parts. -Take care not to spill cleaning liquids in the surrounding area.

-Avoid cleaning internal parts of the tank.

-Do not submerge the entire machine in water.
-After cleaning,ensure that all parts are correctly placed back to ensure safety and functionality.
-Maintaining cleanliness and upholding hygiene standards are essential to guarantee drink quality and comply with health regulations.

***Clean the removed parts according to local health standards.Follow these instructions:**
-Dilute neutral cleaning agent with water in a container.
-Use a soft cloth soaked in the diluted agent to clean the parts.Rinse with water.
-Dilute food-grade disinfectant with water in another container.
-Soak the parts in the diluted disinfectant for 30minutes,then rinse with clean water.
-Air-dry the disinfected parts in a clean area.

Note:
Clean the tank(s)at least once daily or as per the health standards of your country.You can adjust cleaning frequency based on actual usage.Inadequate cleaning can promote bacterial growth.
If the machine isn't in constant use,wipe the exterior with a soft cloth.

1. **Cleaning the Dispenser Parts**
① Activate the mixing function and position a container under the dispenser.Pull the dispenser handle to drain the ingredients or liquid in the tank.Once drained, power off the machine and unplug it.
② Loosen the nut counterclockwise on the handle pin,then remove the pin followed by the handle.Next,take off the upper cover of the spring and the spring itself. Finally,remove the valve stem.

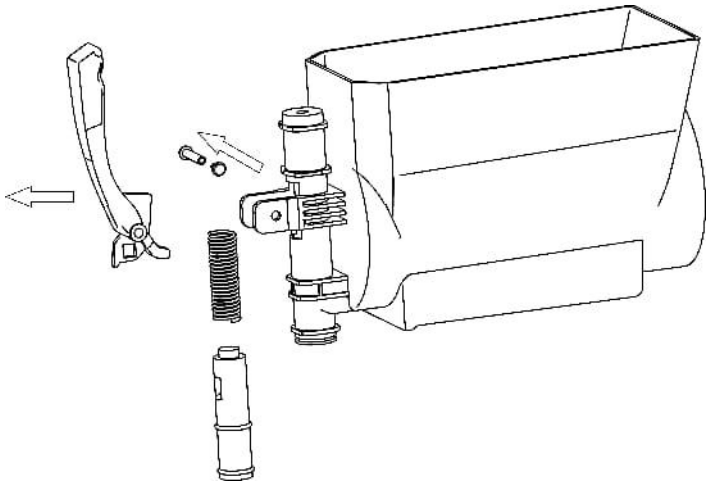

③ Rinse the detached parts in clean water,adhering to the guidelines provided in the section of Important Notes Before Cleaning.

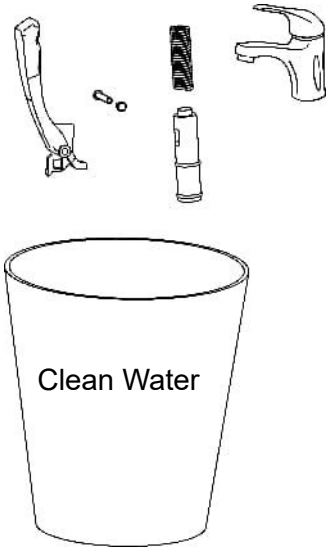

Note:

If there's a lot of ingredients or liquid residue in the tank(s),don't dismantle the dispenser or tank parts.

Please drain them before proceeding.

2.Clean the Tank and the Stirring Mixer

① Pull the plastic protruding part located at the back of the tank cover,then push the cover forward to remove it.

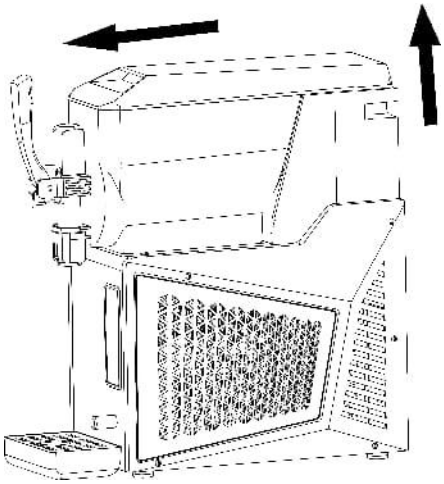

② Lift the tank upward,then pull it out with force.

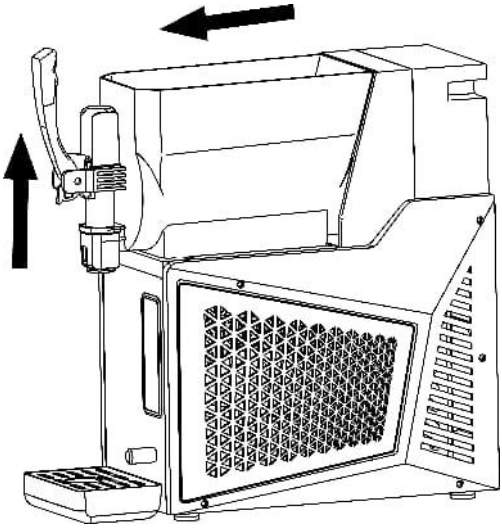

③ Remove the white spiral stirring mixer and take of the large sized sealing ring.

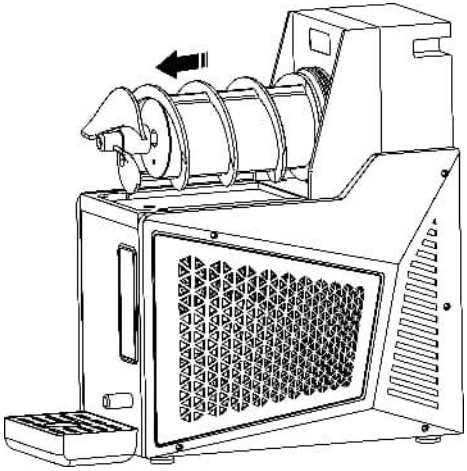

④Rinse the detached parts in clean water,adhering to the guidelines provided in the section of Important Notes Before Cleaning.

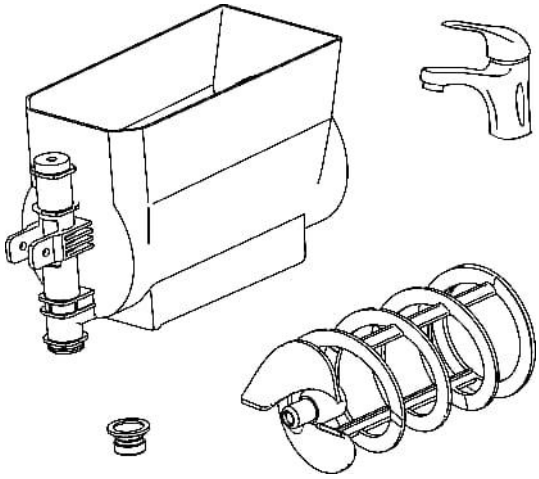

3.Clean the Tank Cover

①Clean the outer surface of the tank cover using a damp cloth.

②Wipe the bottom surface of the tank lid multiple times with a cloth soaked in diluted disinfectant,leaving it on for 30 minutes.

③ Afterward,thoroughly wipe the bottom surface of the tank cover with a wet cloth then dry it with a dry cloth.

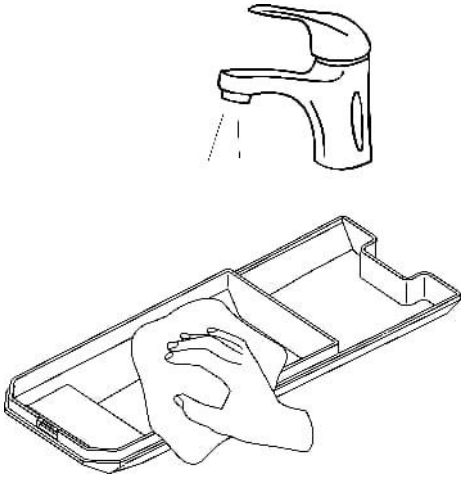

4.Clean Drip Tray

①Gently lift the drip tray and then remove it. Inside, you'll notice a buckle designed to secure it to the hole on the machine.

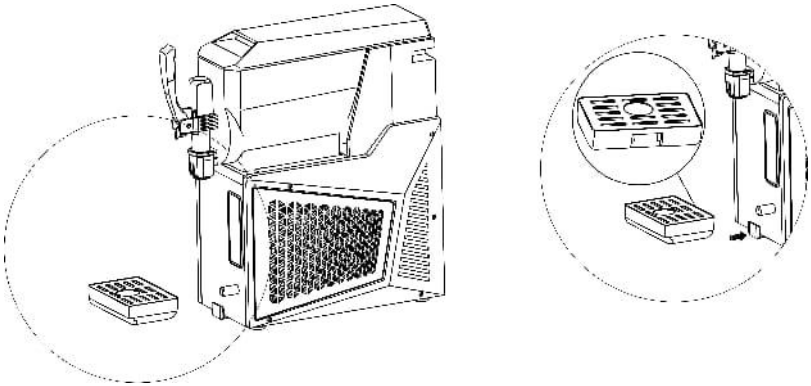

When taking apart the drip tray, avoid pulling the leftover pipe in the hole carelessly to prevent damage. Empty and clean the drip tray daily.

②Rinse the detached parts in clean water, adhering to the guidelines provided in the section of Important Notes Before Cleaning.



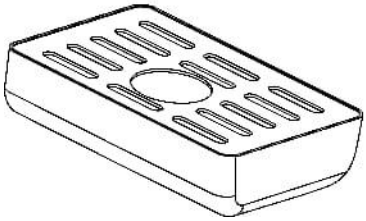

5.Clean the Evaporator

① After removing the white spiral stirring mixer and the large sized sealing ring.clean the evaporator surface and the base with a soft cloth soaked in a diluted cleaning solution.

② Wipe these surfaces 2-3 times using a clean wet dishcloth.

③ Then, use a soft cloth soaked in diluted disinfectant, allowing the disinfectant to remain on the surfaces.

④ After 30 minutes, thoroughly wipe the evaporator surface and base with a clean wet dishcloth.

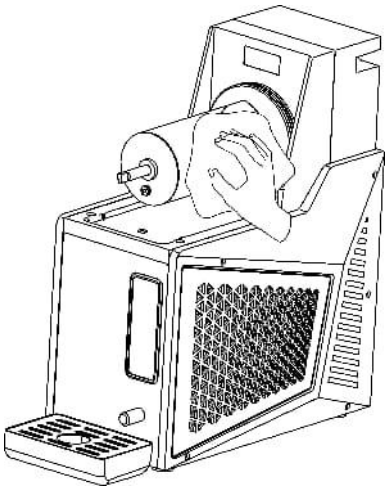

6.Clean the Main Body

①Use a clean,damp soft cloth with diluted cleaning agent to wipe the body.

② Wipe the body using a soft damp cloth soaked in clean water.

③ Dry the body with a clean,dry cloth.

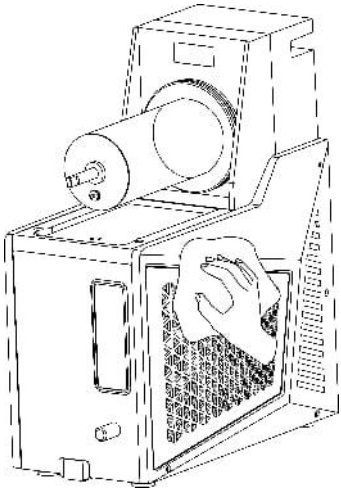

7.Clean the Condenser

* After a period of operation, dust can accumulate on the condenser, impacting heat dissipation and cooling efficiency(e.g., reduced slush output or difficulty in shaping).

* It's recommended to clean monthly or more often in harsh environments) by a professional.

* Turn off the power before cleaning, and take care not to damage the condenser fins.

8.Reassemble All Parts

①Place the large sized sealing ring on the evaporator.

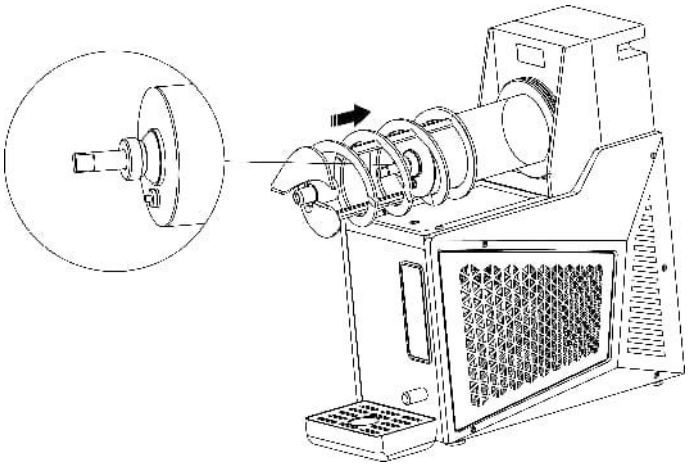

② Align the medium-sized sealing ring with the metal stick on the evaporator to insert the white spiral stirring mixer. Once inserted, rotate it clockwise slightly to ensure a secure fit.

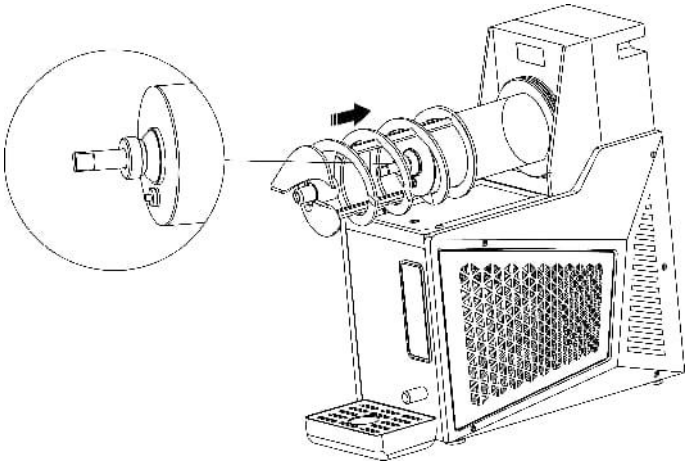

③Put the tank on to the evaporator,then lift it and push it in until the plastic buckle at the bottom of the tank is insert in the evaporator base.

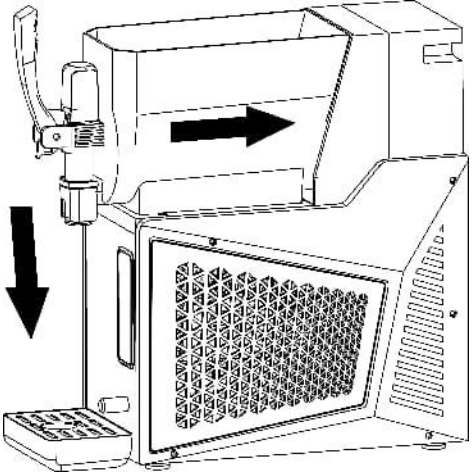

④Reassemble the dispenser parts.

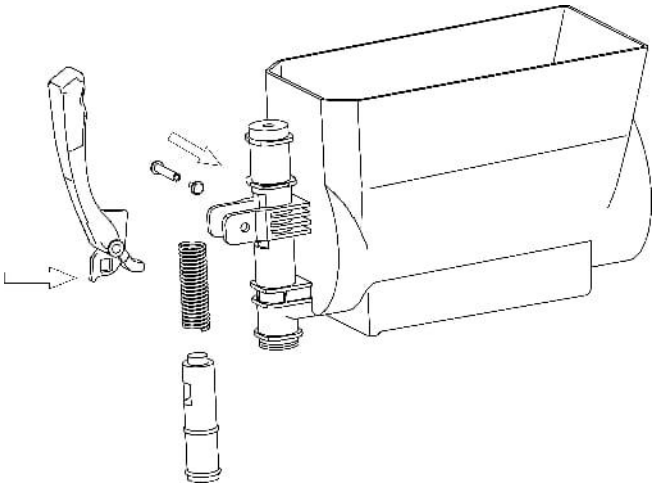

⑤Place the tank cover at the front of the tank,aligning the plastic protruding part at the back with the tank then reinstall the tank cover.

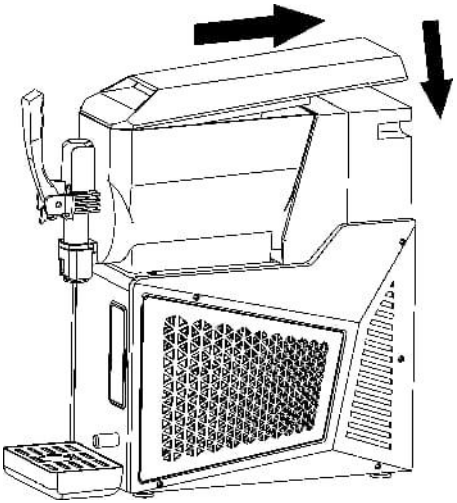

⑥Once the condenser has been cleaned,reassemble it following the reverse order of disassembly.

FACTORY CODES EXPLANATIONS

ERROR CODES EXPLANATIONS

When a slush machine malfunctions, the display screen will show a fault code. If more than one fault occurs simultaneously, the fault codes will be displayed in rotation. The details are as follows:

ERROR CODE	Error Type
F1	Detachment of tank, agitator motor stall, or board communication failure
F2	Open circuit or short circuit fault of temperature sensor
F3	Low sugar level alarm
F4	High alcohol level alarm
F5	Communication abnormality between control board and power supply board

Note: When the alcohol content is between 6% and 16%, the mixture can

be made into a smoothie and enter the "ICE" mode; when the alcohol content exceeds 25%, the device will report a high alcohol fault, when alarming, compressor and agitator motor shutdown.
Note: When the alcohol content is between 6% and 16%, it can be made into a slush and enter the ICE mode; when the alcohol content exceeds 25%, a high alcohol fault is reported. During the alarm, the compressor stops and the stirring motor stops.

TROUBLESHOOTING GUIDE
Please troubleshoot according to the following table first.If the issue persists after attempting these steps,please contact us.

Issues	Possible Causes	Solutions
The machine won't power on	No power input	Plug the power cord into a suitable socket or try another one
	The power switch isn't turned on	Turn on the power switch
Leakage of slush or drink from the back of the tank(s)	The tank(s) is (are) not installed properly	Reinstall the tank(s) securely
	The sealing ring(s) is (are) securely installed	Replace the sealing ring(s)
The white spiral stirring mixer(s) is (are) not rotating	The tank(s) is (are) not installed properly	Reinstall the tank(s) securely
	The evaporator surface(s) is (are) frozen	Turn off the power and allow the ice to melt
	The ratio of the sugar is less	Please add more

Inability of the machine to produce slush	than 6%	sugar
	The power switch isn't turned on	Turn on the power switch
	The slush button was not pressed	Activate the slush-making function
	The condenser is (are) excessively dirty	Clean the condenser(s)
	The machine is near a heat source with poor heat dissipation	Position the machine correctly
Excessive noise from the white spiral stirring mixer(s)	The sealing ring(s) in the white spiral stirring mixer is (are) not installed properly	Ensure proper installation of the sealing ring(s)
	The slush is overly solid	Turn off the power and allow the ice to melt
	The sealing ring(s) in the white spiral stirring mixer is (are) either unlubricated or damaged	Apply lubricant or replace with new seal ring(s)
	The sugar ratio is less than 6%	Adjust the ratio; avoid substituting sugar with a sweeter alternative
Dispenser(s) malfunction unable to dispense slush	Too much ice in the tank(s)	Remove excess ice from the tank(s)

or drink		
Presence of black stains in the slush	The tank(s) is (are) not clean	Clean the tank(s) following the instructions
	Dirty sealing ring(s) in the dispenser(s) or the white spiral stirring mixer(s)	Clean the sealing ring(s)
	Damaged sealing ring(s) in the dispenser(s) or the white spiral stirring mixer(s)	Replace the damaged one(s) with new seal ring(s)



VEVOR

Upgrade · The Home Creator Way

MACHINE À GRANITA COMMERCIALE

MODÈLE : X-30 X-40 X-60 X-80

VEVOR | Upgrade
The Home Creator Way

MODÈLE : X -30 X- 40 X - 60 X - 80

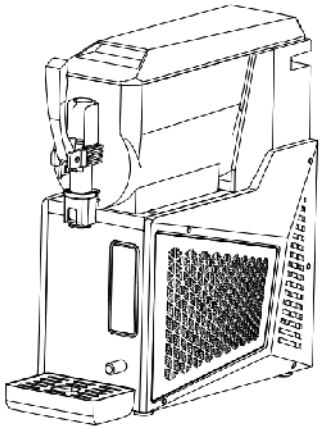

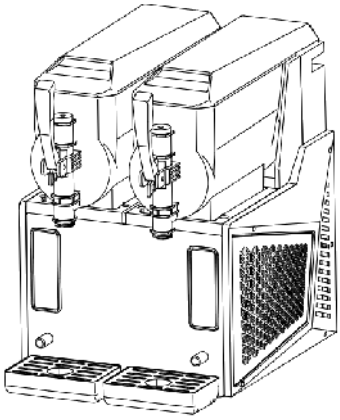

Voici les instructions originales. Veuillez lire attentivement toutes les instructions du manuel avant utilisation. VEVOR se réserve le droit d'interpréter ce manuel à sa guise. L'apparence du produit que vous recevrez peut différer. Nous vous prions de nous excuser si nous ne vous informons pas ultérieurement des mises à jour technologiques ou logicielles disponibles pour notre produit .

	Avertissement – Afin de réduire les risques de blessure, l'utilisateur doit lire attentivement le manuel d'instructions.

ATTENTION : Toute modification non expressément approuvée par la partie responsable de la conformité peut annuler le droit d'utilisation de cet appareil !
Cet appareil est conforme à la partie 15 des règles de la FCC. Son fonctionnement est soumis aux deux conditions suivantes :
1) Ce produit peut causer des interférences nuisibles.
2) Ce produit doit accepter toute interférence reçue, y compris les interférences pouvant entraîner un fonctionnement indésirable.
AVERTISSEMENT : Toute modification apportée à ce produit sans l'autorisation expresse de la partie responsable de la conformité peut annuler le droit d'utilisation de ce produit.
Remarque : Ce produit a été testé et déclaré conforme aux limites applicables aux appareils numériques de classe B, conformément à la partie 15 des règles de la FCC. Ces limites sont conçues pour offrir une protection raisonnable contre les interférences nuisibles dans une installation résidentielle.
Ce produit génère, utilise et peut émettre de l'énergie radiofréquence et, s'il n'est pas installé et utilisé conformément aux instructions, peut causer des interférences nuisibles aux communications radio. Toutefois, il n'existe aucune garantie que des interférences ne se produiront pas dans une installation particulière. Si ce produit cause des interférences nuisibles à la réception radio ou télévisée, ce qui peut être déterminé en éteignant et en rallumant le produit, l'utilisateur est invité à essayer de corriger ces interférences par une ou plusieurs des mesures suivantes
. Réorienter ou déplacer l'antenne de réception.
Augmenter la distance entre le produit et le destinataire
. Branchez le produit sur une prise de courant appartenant à un circuit différent de celui auquel le récepteur est branché
. Consultez votre revendeur ou un technicien radio/TV qualifié

	pour obtenir de l'aide.
	Ce produit est soumis aux dispositions de la directive européenne 2012/19/CE. Le symbole représentant une poubelle barrée indique que ce produit nécessite une collecte sélective des déchets dans l'Union européenne. Ceci s'applique au produit et à tous les accessoires portant ce symbole. Les produits ainsi marqués ne doivent pas être jetés avec les ordures ménagères ordinaires, mais doivent être déposés dans un point de collecte pour le recyclage des équipements électriques et électroniques (EEED) .

CONSIGNES DE SÉCURITÉ IMPORTANTES

1. Précautions générales de sécurité

Veuillez lire attentivement ces instructions avant d'utiliser le produit.

①Éviter utiliser le produit en plein air. Exposition il pleuvrait pourrait potentiellement provoquer des fuites électriques ou des problèmes électriques choc.

② Ne jamais placer le produit là où il peut se mouiller ou éclaboussé d'eau. Si le si le matériau isolant est endommagé, il pourrait provoquer une fuite électrique ou même des chocs électriques.

③ Ne jamais vaporiser d'eau directement sur le produit. L'humidité sur le produit pourrait provoquer un choc électrique. ou un court-circuit.

④ Assurez-vous tu ne le fais pas verser tout produit volatil ou liquides inflammables dans le(s) réservoir(s) du produit. Conteneurs ou zones où ces substances sont gardé pourrait peuvent provoquer des explosions ou des incendies.

⑤Seuls les ingénieurs ou le personnel de maintenance formés doivent installer le produit. J'essaie vous-même pourriez provoquer des gaz ou

fuites de liquide, chocs électriques, ou des incendies.
⑥Ne jamais insérer de métal introduire des objets tels que des aiguilles en fer ou des fils dans les conduits d'aération. le produit. Cela pourrait entraîner en cas de choc électrique ou de blessure corporelle contact accidentel avec les pièces mobiles.
⑦ Assurez-vous de placer le produit sur un surface stable et solide. Un sol instable pourrait causer des dommages si le produit se renverse ou tombe.
⑧ Utilisez toujours l'alimentation électrique désignée et indiquée sur le produit. Avertissement : L'utilisation de rallonges électriques peut provoquer un incendie.
⑨ Assurez-vous de bien brancher le pouvoir Branchez-le dans la prise après avoir enlevé toute trace de poussière. Des prises poussiéreuses ou une insertion incorrecte pourraient aboutir à un incendie.
⑩Utilisez une prise avec mise à la terre pour éviter choc électrique. Au cas où pas de prise de terre, le dispositif de mise à la terre L'assemblage doit être effectué par des ingénieurs et techniciens qualifiés , et la prise doit être facilement accessible.
⑪ Évitez d'utiliser le produit dans les régions à forte teneur en acide sulfurique , comme les sources thermales, ou dans des environnements à forte salinité comme les baies, car cela peut entraîner une corrosion interne et une défaillance potentielle du produit.
⑫Ne pas endommager circuit de refroidissement.
⑬En cas de dysfonctionnement du produit, Veuillez débrancher la prise électrique. Un fonctionnement anormal persistant peut entraîner un choc électrique. ou le feu.
⑭S'il vous plaît éviter dommageable, traitement, regroupement, étirement , se pencher, ou en tordant de force le cordon d'alimentation. Sinon, cela peut entraîner des dommages, choc électrique, ou un risque d'incendie.
⑮ Assurez-vous qu'il n'y a pas d'obstructions à proximité de l'appareil et évitez de bloquer les ouvertures de ventilation .
⑯ Avant le nettoyage, maintenir, ou en inspectant le produit, Coupez l'alimentation électrique pour éviter tout choc électrique ou blessure.
⑰ Si certains modèles utilisent des réfrigérants combustibles et des

mousses inflammables agents, Des précautions doivent être prises pour prévenir les risques d'incendie. En cas d'anomalies du produit, Elle doit être réparée par du personnel ou des institutions qualifiées.
⑱Ce produit n'est pas destiné à être utilisé par personnes atteintes de troubles physiques faiblesses, réponses lentes, ou troubles mentaux (y compris les enfants), sauf sous la direction ou la supervision de un tuteur. Les enfants doivent être surveillés afin d'éviter qu'ils ne jouent avec le produit.

2. Précautions de sécurité électrique

①Veuillez vérifier la plage de tension recommandée par la marque renommée pour la machine à granita. Si Votre tension d'alimentation n'est pas dans cette plage. gamme, Veuillez acheter un régulateur de tension de plus de 2000W par vous-même.
②Assurer le bon fonctionnement mise à la terre ; évitez de connecter le fil de terre à un tuyau d'eau ou une conduite de gaz.
③Pour protéger le compresseur, attendre 10 minutes après un coupure de courant avant le redémarrage de la machine à granita.
④Évitez d'utiliser la même prise pour d'autres appareils électriques.
⑤Pour les cordons d'alimentation endommagés, Pour éviter tout danger, faites appel au personnel désigné par le fabricant ou à des professionnels qualifiés pour le remplacement des pièces.
⑥ Le système de commande électrique de ce produit fonctionne au-dessus de 36 V ; Veuillez ne pas accéder au système de commande ni le toucher lorsque La machine est en service. Demandez l'assistance du fabricant ou qualifiez - vous techniciens pour entretien.

3. Avertissements

① Évitez d'utiliser le produit s'il y a un gaz fuir à son emplacement. Étincelles lors du débranchement ou du démarrage/arrêt de la machine pourrait déclencher un incendie. Coupez le courant, Ouvrir les fenêtres, et permettre pour une bonne circulation de l'air dans de telles situations.
② Utilisez toujours une mise à la terre prise pour le produit afin d'éviter les

interférences électriques choc en cas de fuite.
③ Évitez d'utiliser des tuyaux d'eau comme bornes de mise à la terre, car les tuyaux en plastique sont couramment utilisés. en plomberie et peut ne pas assurer une mise à la terre adéquate.
④ Ne pas mettre à la terre produit à travers conduites de gaz, car cela peut conduire à des risques importants que je ne peux pas prendre.
⑤Ne jamais mettre le produit à la terre à l'aide de lignes téléphoniques ou d'un système de protection contre la foudre. Pendant les orages, le potentiel de génération de courants élevés rend cette méthode de mise à la terre Extrêmement dangereux.
⑥Lors du placement du produit dans un humide environnement, Il est essentiel d'installer un disjoncteur et de mettre la machine à la terre . Le disjoncteur doit être installé sur le cordon d'alimentation. Pour plus d'informations, il est conseillé de demander conseil à le un détaillant ou un technicien en électricité.
⑦Veillez à installer un interrupteur de déconnexion.
⑧ Assurez-vous que rien chutes dans le zone où le produit est stocké.

4. Conditions environnementales

Ce produit est conçu en conformément aux conditions suivantes :
① Conçu pour une utilisation en intérieur.
② Fonctionnel à des altitudes non dépassant 2000 mètres.
③ Fonctionnement au sein de une plage de température ambiante de 10℃/50°F à 32℃/89,6°F.
④Lorsque la température ne dépasse pas 31℃/87,8°F, le L'humidité relative maximale est 80 %. Le maximum relatif L'humidité diminue linéairement avec l'augmentation de la température.
⑤La fluctuation de la tension d'alimentation principale ne doit pas dépasser ±10% de la tension nominale.
⑥ Conformément au niveau d'installation des équipements (sur niveau de tension) transitoire au-dessus tension.
Ce L'appareil est utilisé pour des objectifs similaires, tels que :
-La cuisine zone de un magasin, un bureau ou tout autre lieu de travail.

-Clients des fermes, hôtels, motels et résidences
-Traiteur et services similaires applications non commerciales.

5. Précautions d'installation

① Exigences pour transport et le mouvement :
Conserver la boîte redresser et limiter l'inclinaison à un maximum de 45°; Évitez de le retourner ou de le poser horizontalement.
②À Utilisez le produit correctement pour obtenir les meilleures performances. veuillez placer il dans un environnement qui répond les conditions suivantes :
●Sur une surface solide et plane
●Éloignez-vous de l'endroit où se trouve la source de chaleur. généré. Évitez de placer la machine près de la chaleur sources, telles que les flammes de gaz ou les poêles, comme le La chaleur peut diminuer l'efficacité du refroidissement de la machine.
●Évitez l'exposition directe au soleil. Éviter l'exposition directe au soleil, ce qui peut entraîner des anomalies de fonctionnement et réduire la durée de vie de la machine.
●Dans un zone sèche. Gardez la machine en marche un Placez-le dans un endroit sec et évitez de le placer près de zones humides. comme les robinets ou les éviers.

CONSERVEZ CES INSTRUCTIONS

CONTENU DE LA BOÎTE

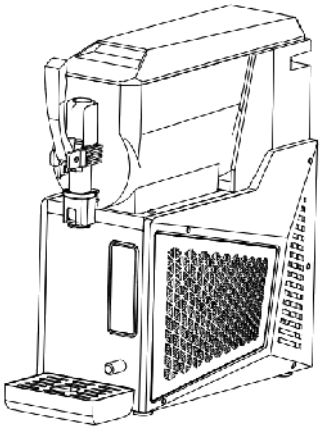

or

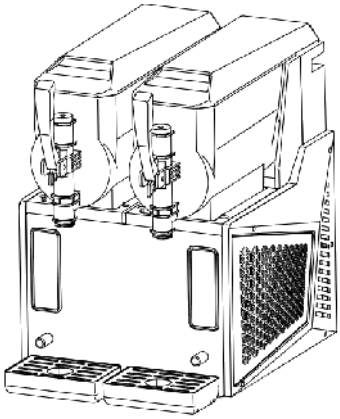

X

-30 X - 40 **X - 60 X - 80**

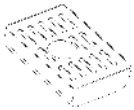	
Bac de récupération (1 pour X-30, X-40, 2 pour X-60, X-80)	Joint d'étanchéité miniature de rechange (1 pour X-30, X-40, 2 pour X-60, X-80)
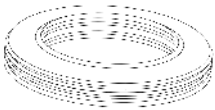	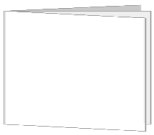
Joint d'étanchéité de rechange de grande taille (1 pour X-30, X-40, 2 pour X-60, X-80)	Manuel d'utilisation
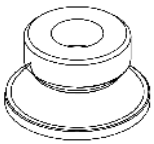	

Joint d'étanchéité de rechange de taille moyenne (1 pour X-30, X-40, 2 pour X-60, X-80)

CONNAISSEZ VOTRE MACHINE À GRANITÉS

1.X-30,X-40

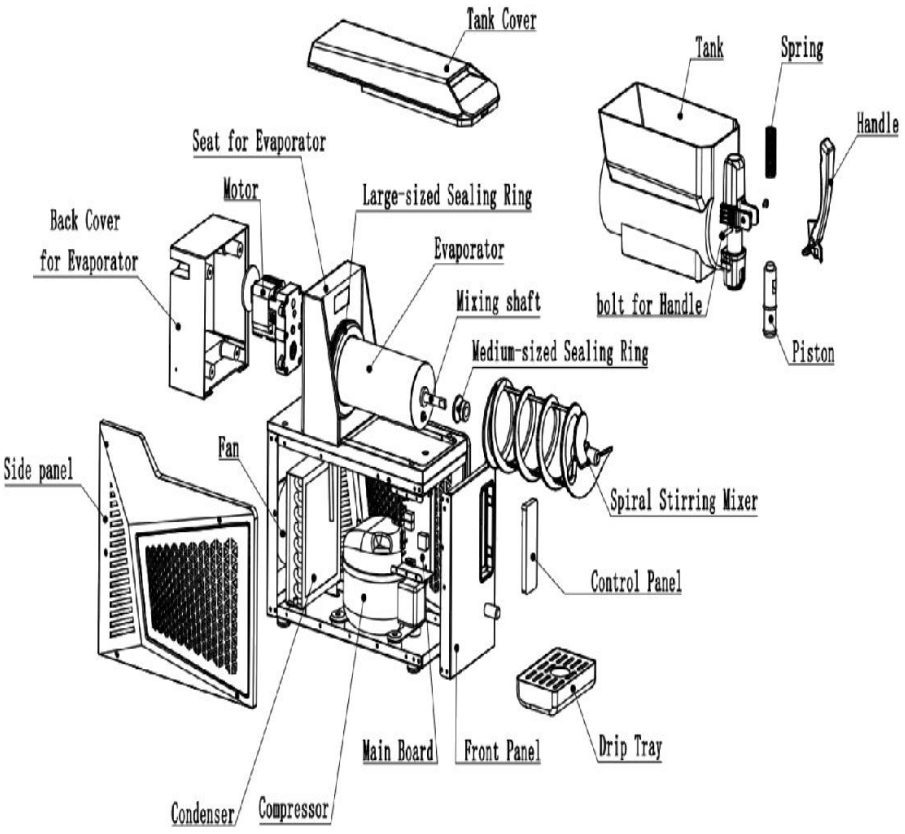

2.X-60,X-80

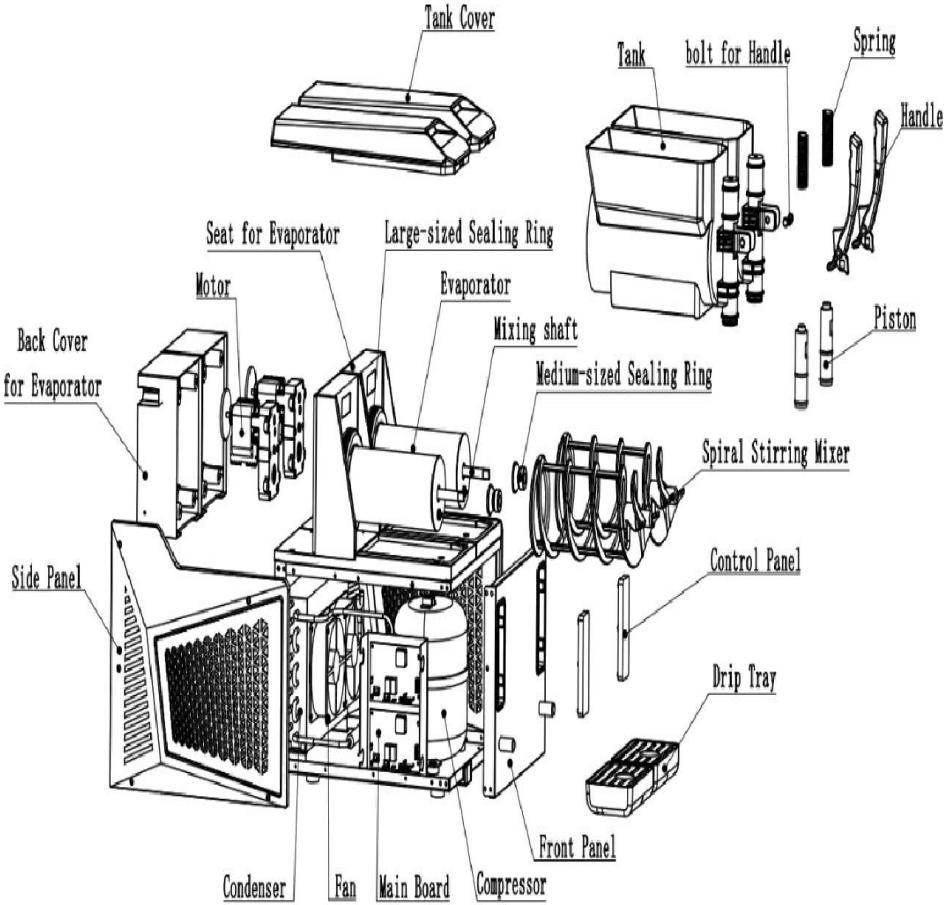
Tank Cover
Tank
bolt for Handle
Spring
Handle
Seat for Evaporator
Large-sized Sealing Ring
Motor
Evaporator
Mixing shaft
Piston
Back Cover
for Evaporator
Medium-sized Sealing Ring
Spiral Stirring Mixer
Side Panel
Control Panel
Drip Tray
Front Panel
Condenser
Fan
Main Board
Compressor

Description de la fonction

1. Panneau de commande



2. Descriptions des boutons :

Onze touches tactiles : touche Plus (+), touche Moins (-), touche Marche/Arrêt, touche Rinçage, touche Milkshake et granité, touche Granité Boisson quotidienne, touche Granité alcoolisé, touche Granité Jus glacé, touche Granité Café et touche Granité personnalisée (Température).

PRÉPARATION

1. À l'arrivée de la machine à granita, Retirez tous les matériaux d'emballage et placez l'appareil sur une surface plane et stable. Laissez-le reposer tranquillement pendant 24 heures afin que l'huile de lubrification du compresseur se stabilise avant utilisation. Ne pas respecter ces instructions peut entraîner des dommages importants au compresseur.

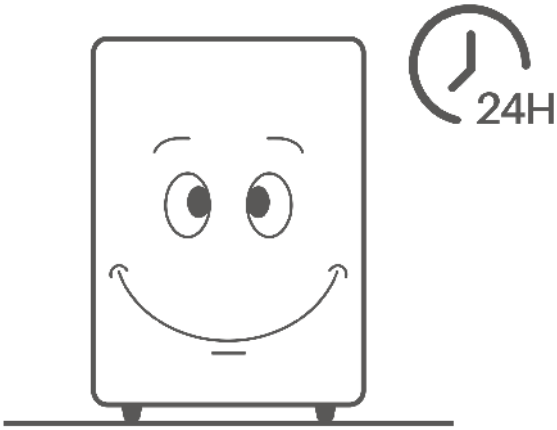

*Assurez-vous que la machine à granita est positionnée correctement. sur un plat et une surface plane.

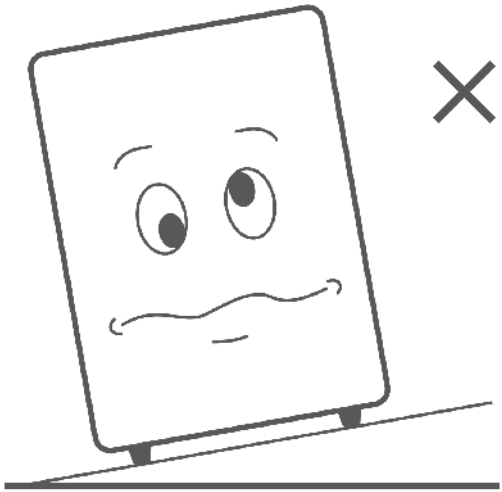

*Lieu la machine dans un pièce bien ventilée pour faciliter la circulation de l'air pour son système de refroidissement.

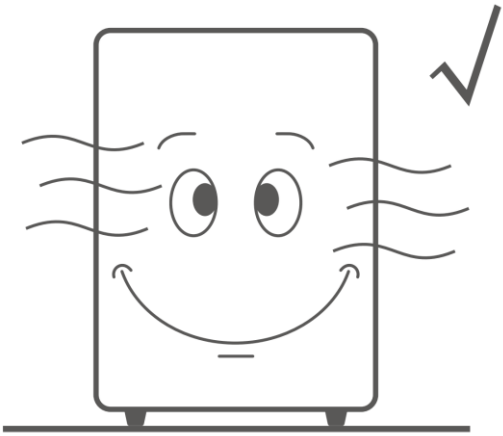

*Évitez l'exposition directe au soleil, à la pluie, aux températures extrêmes ou aux sources de chaleur.

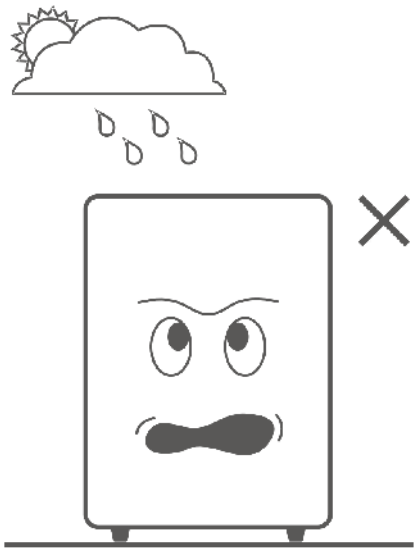

*Maintenez au moins 30 cm de espace autour de tous les côtés de la machine pour une ventilation adéquate.

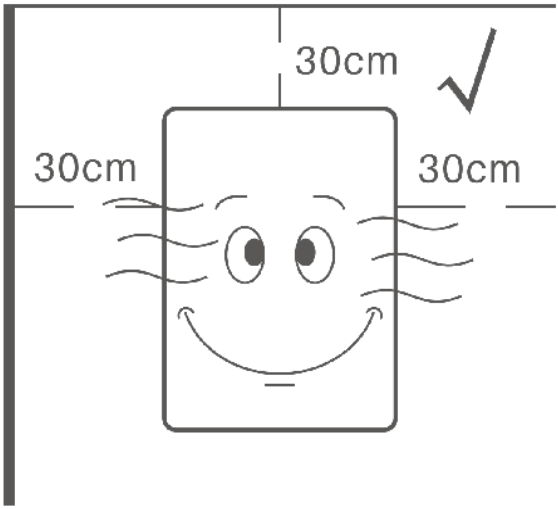

2. Installez le système de goutte-à-goutte plateau(s) dans les emplacements prévus à cet effet dans la machine à granita.

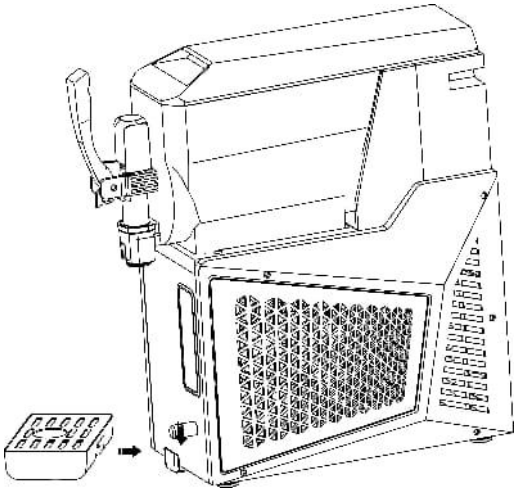

3.Nettoyer la machine à granita avant la première utilisation.

Étape 1 :

Ouvrez le réservoir couverture(s), Versez une quantité suffisante d'eau de nettoyage dans le(s) réservoir(s) à l'aide d'un récipient, et fermez soigneusement le ou les couvercles du réservoir. Assurez-vous que le niveau d'eau ne dépasser le niveau maximum indiqué marqué sur le(s) réservoir(s).

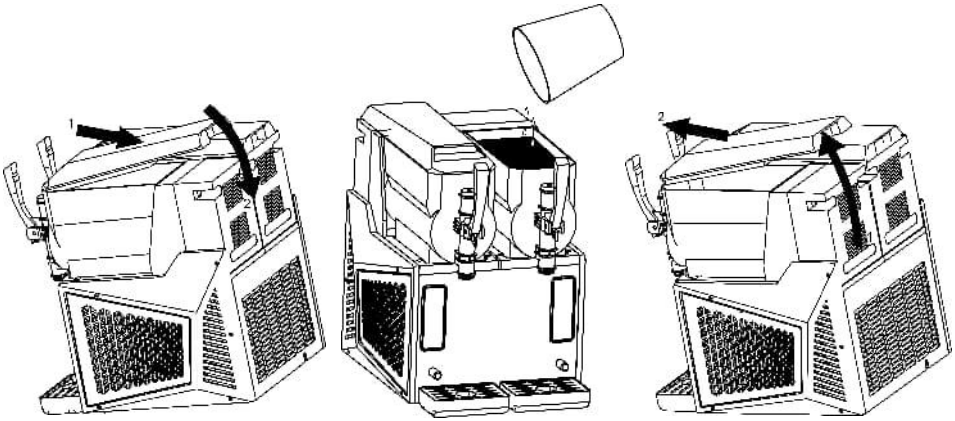

Étape 2 :

Branchez le cordon d'alimentation de la machine à granita.

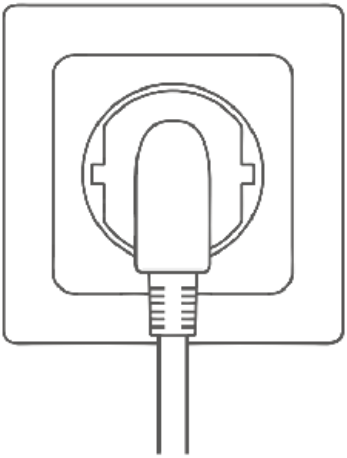

Étape 3 :

Appuyez sur le bouton de mixage pour permettre à la machine de fonctionner. remuer pour environ 5 minutes. Alors utiliser un récipient pour recueillir le eau par tirer la poignée de distribution.

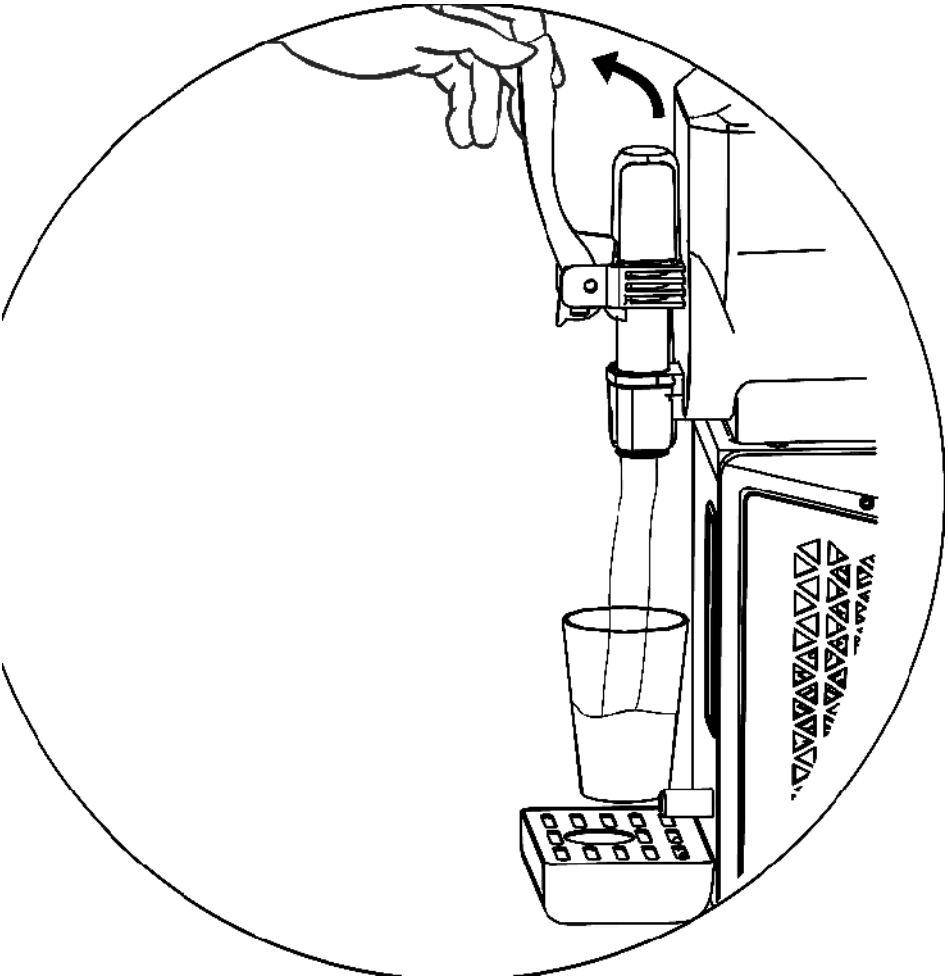

★ Conseils :

*Évitez de verser de l'eau directement sur la machine pour éviter de l'endommager.

*Si la machine restes inutilisé pendant une période prolongée, exécutez-le pour 4 à 6 heures par mois.

Étape 4 :

Éteindre l'interrupteur d'alimentation et débranchez la machine pour faire il prêt pour la fabrication de granités.

Note:
Répétez les étapes 1 à 4 au moins 2-4 temps pour nettoyer soigneusement la neige fondue machine.

GUIDE D'UTILISATION
Ne jamais mettre en marche la machine à granita avant d'avoir versé les ingrédients dans le(s) réservoir(s).

Préparation des ingrédients
Étape 1 :
Diluer le concentré conformément aux instructions. instructions du fabricant dans un Conteneur approprié. Assurez-vous un teneur minimale en sucre de 6 % à prévenir les dommages potentiels à la machine.

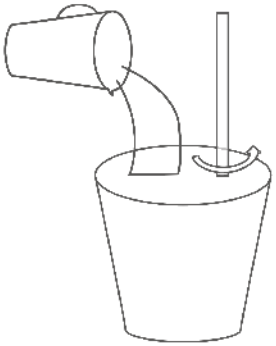

Étape 2 :
Ouvrez le réservoir couvrir, verser le liquide dilué se concentrer sur le réservoir, et fermez bien la couverture.

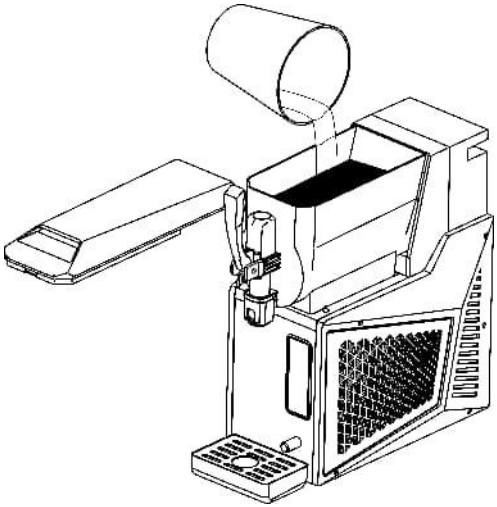

Remarques :

① Versez le concentré uniquement lorsque la machine est en marche. éteint ou débranché.

② Évitez de verser des liquides chauds dépassant 24 °C/75,2 °F dans le réservoir.

③Maintenir le volume de liquide dans les limites minimales et maximales indiquées sur le réservoir.

④ Évitez d'introduire des parties du corps dans la machine pendant Il est opérationnel .

Connexion électrique

Prise le cordon d'alimentation dans un prise adaptée.

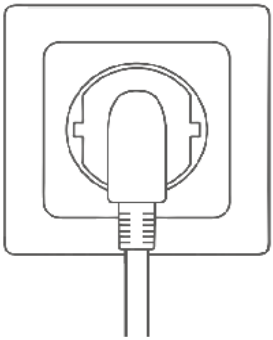

Instructions d'utilisation :

1. Lorsque la prise d'alimentation n'est pas branchée, le panneau de commande reste complètement éteint. Après le branchement, un bip retentit lors de la mise sous tension. À ce moment-là, l' icône « » s'illumine faiblement, tandis que toutes les autres icônes et voyants restent éteints : l'appareil est alors sous tension.

2. Appuyez brièvement sur la touche « » ; un bip retentit au démarrage et l'écran s'allume. Si vous appuyez de nouveau brièvement sur l'icône de l'interrupteur d'alimentation « » ou si aucune opération n'est effectuée pendant 5 minutes, un bip retentit lorsque l'appareil se remet sous tension.

3. Après avoir appuyé sur l'interrupteur d'alimentation pour démarrer l'appareil, toutes les icônes s'allument à l'exception des touches « + », « - », « », de l'indicateur ▷II de vitesse du smoothie et de l'affichage numérique. Lorsqu'aucune icône de fonction n'est sélectionnée, les touches « + », « - » et « ▷II » restent inactives et éteintes.

4. Sélection d'un mode de fonctionnement :

Touchez l'icône de la fonction souhaitée ; un signal sonore retentit. Sans appuyer sur la touche « », vous pouvez naviguer entre les icônes de fonction en les touchant. L'icône de la fonction sélectionnée clignote, tandis que les autres restent allumées. Lorsque la fonction sélectionnée permet le réglage des paramètres via les touches +/-, les icônes « + », « - » et l'indicateur de vitesse restent allumés, et l'affichage numérique s'éteint. Si une fonction est déjà lancée en appuyant sur la touche « » et que vous souhaitez passer à une autre, appuyez d'abord sur la touche « » pour mettre en pause, puis touchez l'icône de la fonction souhaitée pour la sélectionner, et enfin appuyez de nouveau sur la touche « » pour la lancer.

5. Fonction de nettoyage (mode de mélange unique) :

Appuyez sur le bouton « » ; l' icône « » clignote. L' icône « » et le compte à rebours numérique s'allument ; les symboles « + », « - » et l'indicateur de niveau de glace pilée s'éteignent. Toutes les icônes de fonction restent allumées en continu.

Appuyez de nouveau sur le bouton « » (un bip retentit) pour démarrer le moteur de mélange. Seules les icônes « », « » et « » restent allumées. L'écran numérique affiche un compte à rebours de 5 minutes. Les autres icônes s'éteignent.
Après le compte à rebours, un bip retentit, le moteur s'arrête et le système se met en veille. Seule l' icône « » reste allumée.

6. Mode de température de granité personnalisé (défini par

l'utilisateur) :

Appuyez sur le bouton « » ; l'icône « » clignote. La barre indicatrice de niveau de glace pilée s'éteint ; les icônes « + », « - » et « » restent allumées. L'affichage numérique (888) clignote.

Appuyez sur « + » pour augmenter la température ou sur « - » pour la diminuer (maintenez la touche enfoncée pour un réglage rapide). Plage de température : -10 °C/5 °F à 10 °C/50 °F. L'affichage numérique clignote et indique la valeur réglée.

Appuyez sur Démarrer pour lancer le processus (le compresseur, le ventilateur du condenseur et le moteur de mélange s'activent). L'écran numérique (888) affiche la température en temps réel de manière stable, l'icône « » reste allumée et le témoin de niveau de glace pilée s'éteint.

Lorsque la température du matériau atteint la valeur définie, le système passe en mode glace. Une fois le processus terminé, tous les composants s'arrêtent et le système se met en veille.

8. Fonction granita (hors mode température personnalisée) :

8.1 Fonctionnement :

Similaire au mode de température personnalisée, mais les réglages s'effectuent par niveaux d'équipement plutôt que par températures spécifiques.

Les paramètres de température pour chaque fonction sont les suivants. Cinq paramètres correspondent aux cinq voyants lumineux de la barre d'indicateurs de vitesse de granité, et le paramètre sélectionné s'affiche sur l'écran numérique (cinq paramètres correspondent à cinq niveaux de vitesse. Par exemple, en mode granité milkshake, la sélection de -3,0 °C allumera trois voyants lumineux, tandis que la sélection de -3,5 °C en allumera quatre) :

Définition de la température en degrés Celsius (température cible ±0,3 °C) :

Milkshake et granité (Vitesse par défaut 3) : -2,0 , -2,5, -3,0, -3,5, -4,0

Granité quotidien (Niveau par défaut 3) : -1,5, -2,1, -2,5, -3,0, -3,5

Granité alcoolisé (Niveau par défaut 3) : -7,0, -7,5, -8,0, -8,5, -9,0
Granité de jus glacé (Rang par défaut 3) : -1,6 -2,1, -2,5, -2,8, -3,2
Granité au café (Rang par défaut 3) : -1,3, -1,7, -2,1, -2,5, -2,8

Définition de la température en degrés Fahrenheit (température cible ±0,5°F) :

Milkshake et granité (Vitesse par défaut 3) : 28,4, 27,5, 26,6, 25,7, 24,8
Granité quotidien (Niveau par défaut 3) : 29,3, 28,2, 27,5, 26,6, 25,7
Granité alcoolisé (Vitesse par défaut 3) : 19,4, 18,5, 17,6, 16,7, 15,8
Granité de jus glacé (Rang par défaut 3) : 29,1, 28,2, 27,5, 26,9, 26,2
Granité au café (Rang par défaut 3) : 29,6, 28,9, 28,2, 27,5, 26,9
Remarque : Commutation °C/°F : Dans les 20 secondes suivant la mise sous tension, appuyez simultanément sur les deux boutons «  » pendant 3 secondes pour basculer entre °C et °F. Pendant la commutation, « C » s'affiche pendant 3 secondes, indiquant que le système est passé en °C, et « F » s'affiche pendant 3 secondes, indiquant que le système est passé en °F.

8.2 Étapes de fonctionnement :

Appuyez sur la touche du mode granité ; la fonction sélectionnée et les symboles « + », « - » et « ⏵⏸ » s'illuminent, ainsi que la barre d'indicateur de niveau de granité. L'affichage numérique n'indique pas la température pendant le réglage de la vitesse.
Appuyez sur « + » pour augmenter la vitesse (max. 5 indicateurs allumés) ou sur « - » pour la diminuer (min. 1 indicateur allumé).

Appuyez sur « ⏵⏸ » pour mettre en marche (le compresseur, le ventilateur du condenseur et le moteur de mélange s'activent). L'écran numérique affiche la température en temps réel. L'icône du mode sélectionné reste allumée et la barre indicatrice de niveau de granité indique le niveau de vitesse.
Lorsque la température du matériau atteint la valeur définie, le système passe en mode ICE. Une fois le processus terminé, tous les composants

s'arrêtent.

8.3 État de fonctionnement :

Appuyez sur « ⏯ » pour interrompre le fonctionnement (les composants continuent de fonctionner). Ajustez la vitesse ou changez de mode pendant la pause. Appuyez sur Reprendre pour continuer.

Appuyez sur « ⏯ » pour mettre en pause ; si aucune opération n'est effectuée dans les 5 minutes, le système revient en veille.

8.4 MODE GLACE

8.4.1 Une fois la granita préparée, l'écran numérique affiche « ICE » pour vous inviter à la déguster. Le système passe alors en mode glace (12 heures). Le programme détermine l'activation du refroidissement en fonction des relevés du capteur de température. La lame de mélange continue de fonctionner pendant ce mode.

8.4.2 Protection du compresseur : Si le compresseur est arrêté après le démarrage, il existe une période de protection de 2 minutes pendant laquelle il ne redémarrera pas.

Toutefois, si le cordon d'alimentation est débranché puis rebranché pour redémarrer la machine, le système redémarre à zéro, permettant au compresseur de s'activer normalement sans aucun délai.

★ Conseils:

① L'activation d'une fonction allumera son indicateur correspondant.

② Lorsque la fonction de fabrication de granité est activée, L'indicateur peut afficher deux états : Allumé en continu : Le compresseur de la machine est en marche.

Clignotement : Le compresseur de la machine est en panne.

Les deux statuts sont normale.

Prenez une boisson fraîche ou une granita

Pour distribuer votre boisson fraîche ou neige fondante, tirez simplement ou pousser la poignée de distribution s .

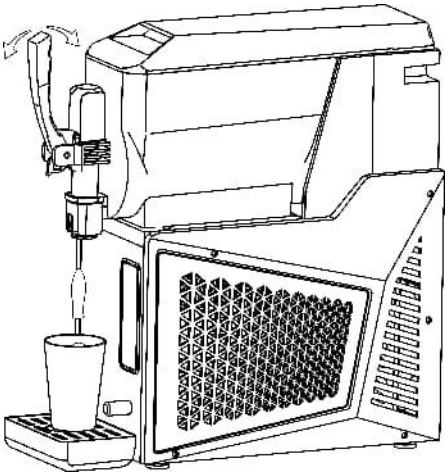

NETTOYAGE ET ENTRETIEN

Remarques importantes avant le nettoyage

Avant de nettoyer ou d'entretenir tout composant de la machine, assurez-vous que l'interrupteur d'alimentation est en position « marche ». L'appareil est éteint et le cordon d'alimentation est débranché. Lors du nettoyage et de l'entretien, suivez ces instructions :

*Préparation avant le nettoyage :

-Ustensiles propres (récipient, brosses douces, chiffons doux).

-Le température de clarté eau et l'eau chaude ne dépasser 50℃ /122 °F .

-Neutre de qualité alimentaire détergent.

-Désinfectant de qualité alimentaire.

-Qualité alimentaire lubrifiant (par exemple , vaseline).

***Opérations pendant le nettoyage et l'entretien :**

-Portez des gants de protection.

-Évitez d'utiliser des acides, des bases ou des solvants forts. substances inflammables.

-Refrain de utilisation d'abrasifs objets ou éponges métalliques pour Nettoyage des pièces de la machine. - Veillez à ne pas Des liquides de

nettoyage ont été répandus dans les environs.
-Évitez le nettoyage parties internes du réservoir.
-Ne pas immerger le La machine entière immergée.
Après le nettoyage, assurez-vous que toutes les pièces sont correctement remises en place. à garantir la sécurité et la fonctionnalité.
-Maintenir la propreté et le respect des normes d'hygiène sont essentiels pour garantir la qualité des boissons qualité et conformité réglementations sanitaires.

Nettoyez les pièces démontées conformément aux normes sanitaires locales. Suivez ces instructions :
-Diluer agent nettoyant neutre dilué dans l'eau un conteneur.
-Utiliser un Nettoyer les pièces avec un chiffon doux imbibé de produit dilué. Rincer à l'eau.
- Diluer le désinfectant de qualité alimentaire avec de l'eau dans un autre conteneur.
-Faites tremper les pièces dans le désinfectant dilué pendant 30 minutes, puis rincer à l'eau propre eau.
-Sécher à l'air libre les pièces désinfectées un zone propre.

Note:
Nettoyez le(s) réservoir(s) à moins une fois par jour ou conformément aux normes sanitaires de ton pays.Vous La fréquence de nettoyage peut être ajustée en fonction de l'utilisation réelle. Un nettoyage insuffisant peut favoriser la prolifération bactérienne. croissance.
Si la machine ne l'est pas En cas d'utilisation constante, essuyez l'extérieur avec un doux tissu.

1. **Nettoyage des pièces du distributeur**
① Activez la fonction de mélange et placez un récipient sous le distributeur. Tirez Actionnez la poignée du distributeur pour vider les ingré dients ou le liquide du réservoir. Une fois vidé, éteignez l'appareil. la machine et débranchez-la il .

② Desserrez l'écrou dans le sens antihoraire sur l'axe de la poignée, puis retirez l'axe suivi de la poignée. Ensuite, prenez désactivé le Retirez le couvercle supérieur du ressort et le ressort lui-même. Enfin, retirez la tige de soupape.

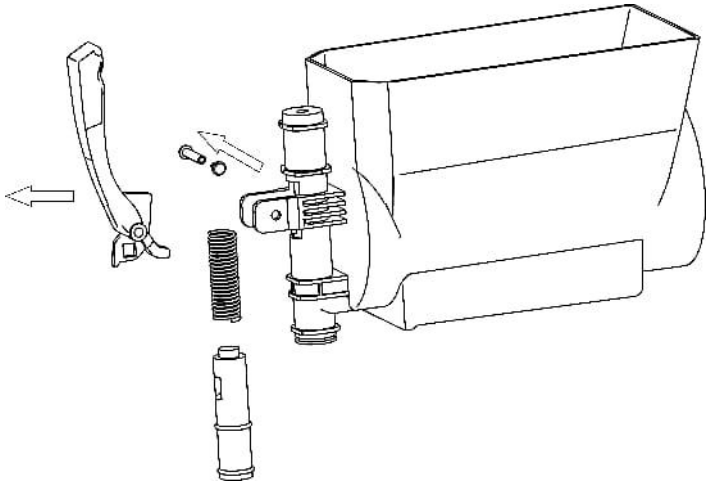

③ Rincez les pièces détachées à l'eau claire, en respectant les consignes fournies dans la section « Remarques importantes avant le nettoyage ».

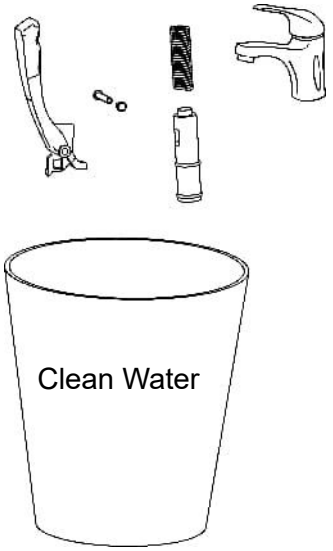

Note:

S'il y a un beaucoup de Ne pas démonter le distributeur ni le réservoir si des ingrédients ou des résidus liquides se trouvent dans le(s) réservoir(s). parties.
Veuillez les vider avant de continuer.

2. Nettoyer la cuve et le mélangeur

① Tirer la partie en plastique saillante située à l'arrière du couvercle du réservoir, puis poussez le couvercle vers l'avant pour retirer il.

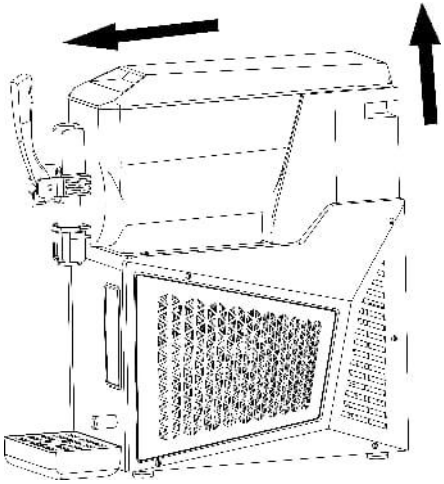

② Soulevez le réservoir vers le haut, puis tirez l'extraire avec force.

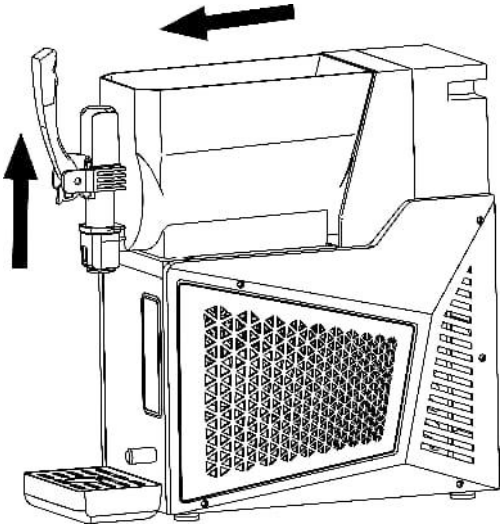

③ Retirer le blanc spirale agitateur à anneau mélangeur et prendre de le joint d'étanchéité de grande taille.

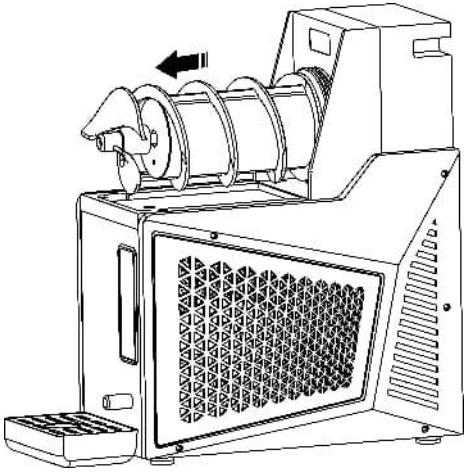

④Rincez les parties détachées dans de l'eau propre, en respectant les directives fournies dans la section Remarques importantes avant Nettoyage.

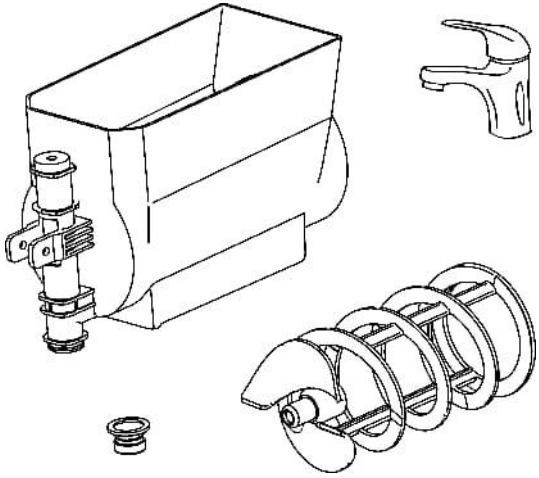

3. Nettoyez le couvercle du réservoir

①Nettoyer la surface extérieure du couvercle du réservoir à l'aide d'un

chiffon humide tissu.
② Essuyez plusieurs fois la surface inférieure du couvercle du réservoir avec un chiffon imbibé de dilué désinfectant, en le laissant allumé pendant 30 minutes.
③ Ensuite, essuyez soigneusement la surface inférieure du couvercle du réservoir avec un chiffon humide, puis séchez-la. avec un chiffon sec.

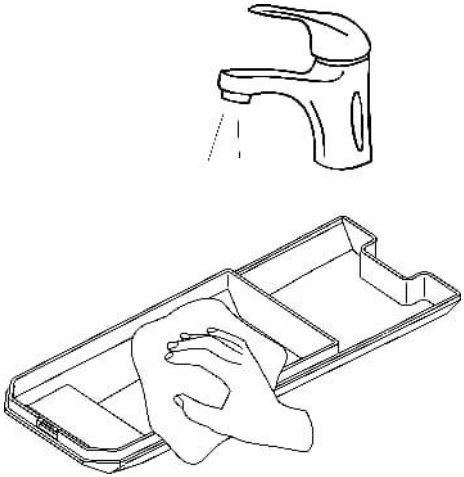

4. Nettoyer le bac d'égouttage
① Soulevez délicatement le bac d'égouttage puis retirez-le. il. À l'intérieur, vous remarquerez une boucle conçue pour la fixer . au trou de la machine.

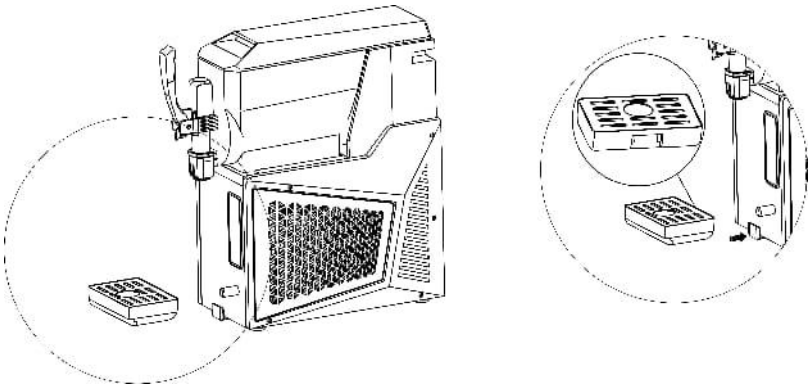

Lors du démontage du bac d'égouttage, éviter de tirer Le reste du tuyau a

été négligemment placé dans le trou pour éviter tout dommage. Vider et nettoyer le bac de récupération quotidiennement.
②Rincez les parties détachées à l'eau claire, en respectant les directives fournies dans la section des notes importantes avant Nettoyage.



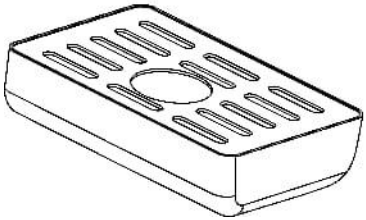

5. Nettoyer l'évaporateur

① Après avoir retiré la spirale blanche anneau mélangeur et joint d'étanch éité de grande taille. Nettoyer la surface de l'évaporateur et la base avec un chiffon doux imbibé de un dilué solution de nettoyage.
② Essuyez ces surfaces 2-3 fois en utilisant un Nettoyer un torchon humide.
③ Ensuite, utiliser un chiffon doux imbibé dans un désinfectant dilué, laisser le désinfectant rester sur les surfaces.
④ Après 30 minutes, Essuyez soigneusement la surface et la base de l'évaporateur avec un propre humide torchon.

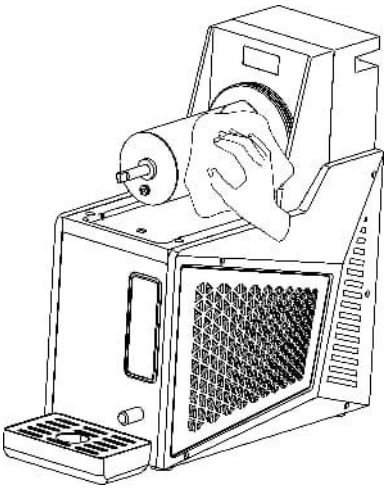

6. Nettoyer le corps principal

①Utilisez un nettoyer un chiffon doux et humide avec un agent nettoyant dilué Essuyer le corps.

② Essuyez le corps à l'aide d'un doux humide chiffon imbibé d'eau propre.

③ Séchez le corps avec un chiffon propre et sec.

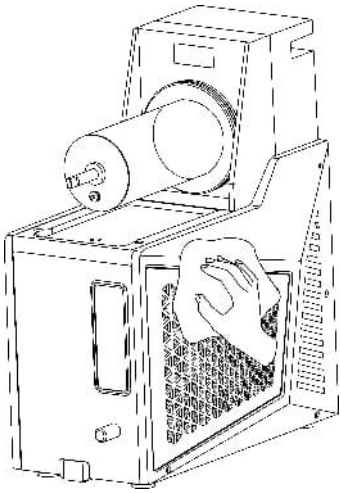

7. Nettoyer le condenseur

* Après une période de fonctionnement, la poussière peut s'accumuler sur

le condenseur, ce qui a un impact sur la dissipation de la chaleur et l'efficacité du refroidissement (par exemple, une réduction de la production de neige fondue ou une difficulté à la façonner).
* Il est recommandé de faire nettoyer par un professionnel tous les mois, voire plus souvent dans les environnements difficiles.
* Coupez l'alimentation avant de nettoyer et veillez à ne pas endommager les ailettes du condenseur .

8. Réassemblez toutes les pièces

①Placez le grand anneau d'étanchéité sur l'évaporateur.

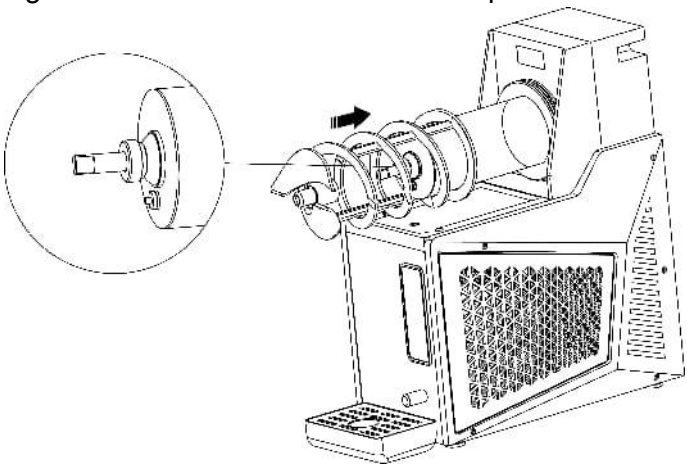

② Alignez la bague d'étanchéité de taille moyenne avec la tige métallique de l'évaporateur pour insérer la spirale blanche agitateur à anneau mélangeur. Une fois inséré, Faites-le pivoter légèrement dans le sens des aiguilles d'une montre pour vous assurer un ajustement sûr .

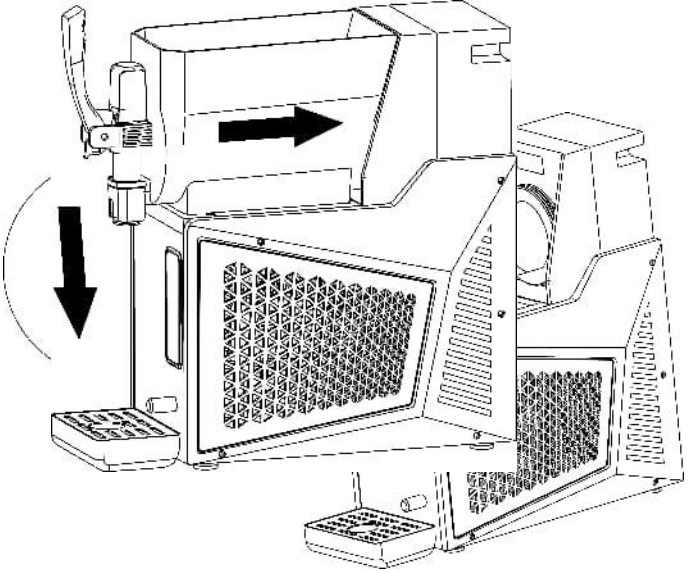

③Placez le réservoir sur l' évaporateur , puis soulevez-le et poussez-le jusqu'à la boucle en plastique au bas du réservoir est insérer dans la base de l' évaporateur .

④Réassemblez les pièces du distributeur.

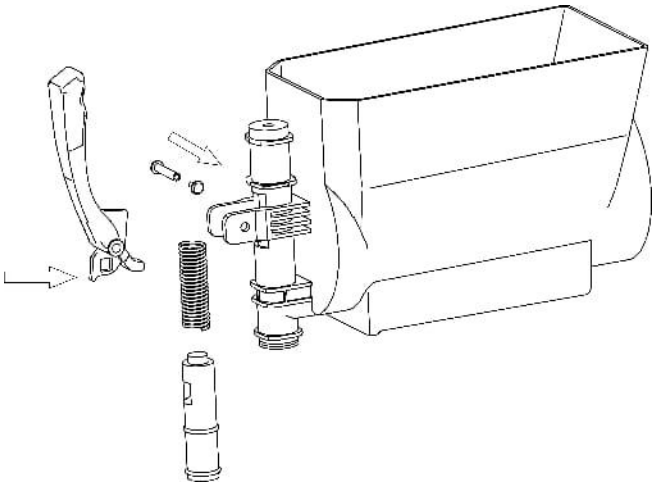

⑤ Placez le couvercle du réservoir à l'avant de celui-ci, en alignant la

partie saillante en plastique avec l'arrière. avec le réservoir, puis réinstallez le couvercle du réservoir.

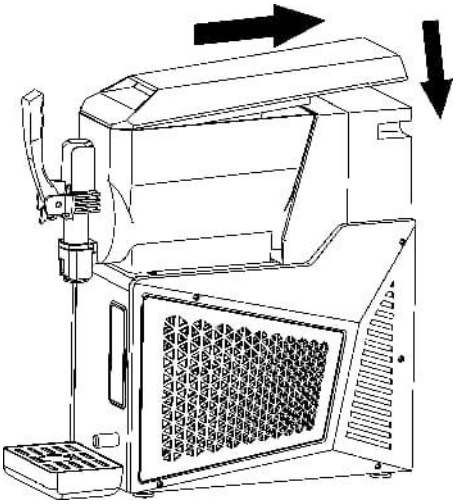

⑥ Une fois le condenseur nettoyé, remontez-le. il en suivant l'ordre inverse du démontage.

EXPLICATIONS DES CODES D'USINE

ERREUR CODES EXPLICATIONS

En cas de dysfonctionnement de la machine à granita, un code d'erreur s'affiche à l'écran. Si plusieurs erreurs surviennent simultanément, les codes d'erreur s'affichent successivement. Voici les détails :

CODE D'ERREUR	Type d'erreur
F1	Détachement du réservoir, blocage du moteur d'agitation ou panne de communication de la carte électronique
F2	Défaut de circuit ouvert ou de court-circuit du capteur

	de température
F3	Alarme de faible taux de sucre
F4	Alarme de taux d'alcool élevé
F5	Anomalie de communication entre la carte de contrôle et la carte d'alimentation

Remarque : Lorsque la teneur en alcool est comprise entre 6 % et 16 %, le mélange peut être transformé en smoothie et passer en mode « ICE » ; lorsque la teneur en alcool dépasse 25 %, l'appareil signalera un défaut de teneur en alcool élevée, et en cas d' alarme , le compresseur et le moteur d'agitation s'arrêteront.

Remarque : Lorsque la teneur en alcool est comprise entre 6 % et 16 %, la boisson peut être transformée en granité et passer en mode ICE ; si la teneur en alcool dépasse 25 %, une alerte de surconsommation d'alcool est déclenchée. Le compresseur et le moteur d'agitation s'arrêtent alors.

GUIDE DE DÉPANNAGE

Veuillez d'abord procéder au dépannage en suivant le tableau ci - dessous. Si le problème persiste après avoir suivi ces étapes, veuillez nous contacter.

Problèmes	Causes possibles	Solutions
La machine ne s'allume pas	Aucune alimentation électrique	Branchez le cordon d'alimentation dans une prise appropriée ou essayez-en une autre.
	L'interrupteur d'alimentation n'est pas allumé.	Mettez l'interrupteur d'alimentation en marche
Fuite de granité	Le ou les réservoirs ne sont	Réinstallez le(s)

ou de boisson depuis l'arrière du ou des réservoirs	pas installés correctement	réservoir(s) en toute sécurité
	Le ou les joints d'étanchéité sont : installé en toute sécurité	Remplacez le(s) joint(s) d'étanchéité.
Le ou les mélangeurs à spirale blanche ne tournent pas.	Le ou les réservoirs ne sont pas installés correctement	Réinstallez le(s) réservoir(s) en toute sécurité
	La ou les surfaces de l'évaporateur sont gelées.	Coupez le courant et laissez la glace fondre.
Incapacité de la machine à produire de la neige fondue	La teneur en sucre est inférieure à 6%	Veuillez ajouter plus de sucre
	L'interrupteur d'alimentation n'est pas allumé.	Mettez l'interrupteur d'alimentation en marche
	Le bouton de granité n'a pas été pressé.	Activer la fonction de fabrication de granité
	Le condenseur est (sont) excessivement sale	Nettoyer le(s) condenseur(s)
	La machine se trouve à proximité d'une source de chaleur dont la dissipation thermique est insuffisante.	Positionnez correctement la machine
Bruit excessif provenant du ou des mélangeurs à spirale blanche	Le ou les joints d'étanchéité du mélangeur à spirale blanc ne sont pas correctement installés.	Assurez-vous de la bonne installation du ou des joints d'étanchéité.

	La glace pilée est trop solide.	Coupez le courant et laissez la glace fondre.
	Le ou les joints toriques du mélangeur à spirale blanc sont soit non lubrifiés, soit endommagés.	Appliquer du lubrifiant ou remplacer le(s) joint(s) d'étanchéité.
	Le taux de sucre est inférieur à 6%	Ajustez les proportions ; évitez de remplacer le sucre par un édulcorant.
Le(s) distributeur(s) dysfonctionne(nt) et ne peut/peuvent pas distribuer de granité ou de boisson.	Trop de glace dans le(s) réservoir(s)	Retirer l'excédent de glace du ou des réservoirs.
Présence de taches noires dans la neige fondue	Le(s) réservoir(s) n'est/ne sont pas propre(s)	Nettoyez le(s) réservoir(s) en suivant les instructions.
	Joint(s) d'étanchéité sales dans le(s) distributeur(s) ou le(s) mélangeur(s) à spirale blanche	Nettoyer le(s) joint(s) d'étanchéité
	Joint(s) d'étanchéité endommagé(s) dans le(s) distributeur(s) ou le(s)	Remplacez le ou les joints endommagés par un ou plusieurs

	mélangeur(s) à spirale blanche	nouveaux joints toriques.



VEVOR

Upgrade · The Home Creator Way

GEWERBLICHE SLUSH-EIS-MASCHINE

MODELL: X-30 X-40 X-60 X-80

VEVOR | Upgrade
The Home Creator Way

MODELL: X -30 X- 40 X - 60 X- 8 0

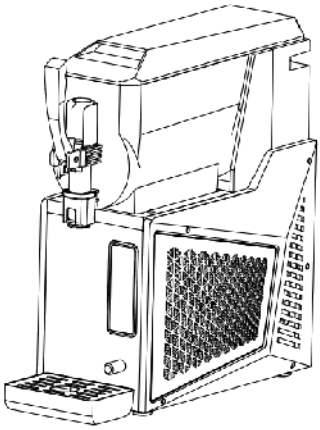

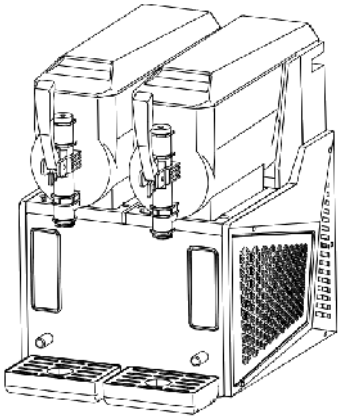

Dies ist die Originalanleitung. Bitte lesen Sie die gesamte Bedienungsanleitung vor der Inbetriebnahme sorgfältig durch. VEVOR behält sich die Auslegung der Bedienungsanleitung vor. Das Aussehen des Produkts kann von dem gelieferten Produkt abweichen. Wir bitten um Verständnis, dass wir Sie nicht erneut über etwaige Technologie- oder Software-Updates informieren werden .

	Warnung – Um das Verletzungsrisiko zu verringern, muss der Benutzer die Bedienungsanleitung sorgfältig lesen.

VORSICHT: Änderungen oder Modifikationen, die nicht ausdrücklich von der für die Einhaltung der Bestimmungen verantwortlichen Partei genehmigt wurden, können zum Erlöschen der Betriebserlaubnis führen!
Dieses Gerät entspricht Teil 15 der FCC-Bestimmungen. Der Betrieb unterliegt den folgenden zwei Bedingungen:
1) Dieses Produkt kann schädliche Störungen verursachen.
2) Dieses Produkt muss alle empfangenen Störungen akzeptieren, einschließlich solcher, die einen unerwünschten Betrieb verursachen können.
WARNUNG: Änderungen oder Modifikationen an diesem Produkt, die nicht ausdrücklich von der für die Einhaltung der Bestimmungen verantwortlichen Partei genehmigt wurden, können zum Erlöschen der Betriebserlaubnis führen.
Hinweis: Dieses Produkt wurde getestet und entspricht den Grenzwerten für ein digitales Gerät der Klasse B gemäß Teil 15 der FCC-Bestimmungen. Diese Grenzwerte sollen einen angemessenen Schutz vor schädlichen Störungen in Wohngebieten gewährleisten.
Dieses Produkt erzeugt, verwendet und kann Hochfrequenzenergie abstrahlen. Bei nicht vorschriftsmäßiger Installation und Verwendung kann es schädliche Störungen des Funkverkehrs verursachen. Es kann jedoch nicht garantiert werden, dass in einer bestimmten Installation keine Störungen auftreten. Falls dieses Produkt Störungen beim Radio- oder Fernsehempfang verursacht, was durch Ein- und Ausschalten des Produkts festgestellt werden kann, wird dem Benutzer empfohlen, die Störung durch eine oder mehrere der folgenden Maßnahmen zu beheben.
• Die Empfangsantenne neu ausrichten oder an einem anderen Ort aufstellen.
• Vergrößern Sie den Abstand zwischen Produkt und Empfänger.

	• Schließen Sie das Produkt an eine Steckdose an, die zu einem anderen Stromkreis gehört als der, an dem der Empfänger angeschlossen ist. • Wenden Sie sich für Unterstützung an Ihren Händler oder einen erfahrenen Radio-/Fernsehtechniker.
	Dieses Produkt unterliegt den Bestimmungen der europäischen Richtlinie 2012/19/EG. Das Symbol einer durchgestrichenen Mülltonne weist darauf hin, dass das Produkt in der Europäischen Union separat entsorgt werden muss. Dies gilt für das Produkt und sämtliches Zubehör, das mit diesem Symbol gekennzeichnet ist. Solche Produkte dürfen nicht im normalen Hausmüll entsorgt werden, sondern müssen zu einer Sammelstelle für das Recycling von Elektro- und Elektronikgeräten gebracht werden .

WICHTIGE SICHERHEITSHINWEISE

1. Allgemeine Sicherheitsvorkehrungen

Bitte lesen Sie diese Anweisungen sorgfältig durch, bevor Sie das Produkt verwenden.

① Vermeiden Verwendung des Produkts draußen. Belichtung es regnet könnte potenziell zu Stromlecks oder elektrischen Störungen führen Schock.

② Platzieren Sie das Produkt niemals dort, wo es können nass werden oder mit Wasser bespritzt. Wenn die Das Dämmmaterial wird beschädigt, könnte zu Stromlecks führen oder sogar Stromschläge.

③ Besprühen Sie das Produkt niemals direkt mit Wasser. Feuchtigkeit auf dem Produkt kann zu einem Stromschlag führen. oder A Kurzschluss.

④Stellen Sie sicher Das tust du nicht. Schütten Sie alle flüchtigen oder brennbare Flüssigkeiten in den/die Tank(s) einfüllen des Produkts. Behälter oder Bereiche, in denen sich diese Stoffe befinden könnte

behalten werden zu Explosionen oder Bränden führen.
⑤ Das Produkt sollte nur von geschulten Ingenieuren oder Wartungspersonal installiert werden. Ich probiere es aus. Sie selbst könnten Blähungen verursachen oder Flüssigkeitslecks, Stromschläge, oder Brände .
⑥ Niemals Metall einführen Gegenstände wie Eisennadeln oder Drähte in Lüftungsöffnungen einführen das Produkt. Dies könnte zur Folge haben bei Stromschlag oder Personenschaden durch versehentlicher Kontakt mit beweglichen Teilen.
⑦ Stellen Sie sicher, dass Sie das Produkt platzieren. An A stabile, feste Oberfläche. Auf instabilem Untergrund könnten Schäden entstehen, wenn das Produkt umkippt oder herunterfällt.
⑧Verwenden Sie immer das auf dem Produkt angegebene Netzteil. Hinweis: Die Verwendung von Verlängerungssteckdosen kann einen Brand verursachen.
⑨Achten Sie darauf, dass der Stecker fest sitzt . Leistung Nachdem Sie jeglichen Staub entfernt haben, stecken Sie den Stecker in die Steckdose. Verstaubte Fassungen oder unsachgemäßes Einsetzen könnten Ergebnis ein Feuer.
⑩Verwenden Sie eine Steckdose mit Erdungsanschluss, um dies zu vermeiden. Stromschlag. Für den Fall, dass es keine geerdete Steckdose die Erdungsvorrichtung Die Montage muss von qualifizierten Ingenieuren und Technikern durchgeführt werden , und die Steckdose sollte leicht zugänglich sein.
⑪ Vermeiden Sie die Verwendung des Produkts in Gebieten mit hohem Schwefelsäuregehalt , wie zum Beispiel heiße Quellen, oder in Umgebungen mit hohem Salzgehalt wie Buchten, da dies zu innerer Korrosion und potenziellen Produktfehlern führen kann .
⑫Nicht Schaden Kühlkreislauf.
⑬ Sollte es zu einer Fehlfunktion des Produkts kommen, Bitte ziehen Sie den Netzstecker. Ein fortgesetzter Fehlbetrieb kann zu einem Stromschlag führen. oder Feuer.
⑭Bitte vermeiden schädliche Verarbeitung Bündelung, Dehnung , Biegen

oder durch gewaltsames Verdrehen des Netzkabels. Ansonsten, Es kann zu Schäden führen. Stromschlag, oder eine Brandgefahr darstellen.
⑮ Stellen Sie sicher, dass sich keine Hindernisse in der Nähe des Geräts befinden und vermeiden Sie es, die Lüftungsöffnungen zu blockieren .
⑯ Vor der Reinigung, Aufrechterhaltung, oder bei der Inspektion des Produkts, Um Stromschläge oder Verletzungen zu vermeiden, trennen Sie die Stromversorgung.
⑰Wenn bestimmte Modelle brennbare Kältemittel und entzündliche Schäume verwenden Agenten Es sollten Vorkehrungen getroffen werden, um Brandgefahren zu vermeiden. Im Falle von Produktfehlern, Es muss von qualifiziertem Personal oder Institutionen repariert werden.
⑱Dieses Produkt ist nicht für die Verwendung durch Personen mit körperlichen Schwächen langsame Reaktionen oder psychische Störungen (einschließlich Kinder), es sei denn, dies geschieht unter der Anleitung oder Aufsicht von A Wächter. Kinder sollten beaufsichtigt werden, um zu verhindern, dass sie mit dem Produkt spielen.

2. Elektrische Sicherheitsvorkehrungen

①Bitte überprüfen Sie den empfohlenen Spannungsbereich der bekannten Marke für die Slush-Maschine. Wenn Ihre Netzspannung liegt nicht innerhalb dieses Bereichs Reichweite, Bitte kaufen Sie einen Spannungsregler mit einer Kapazität von mehr als 2000W alleine.
②Sicherstellung ordnungsgemäßer Erdung; Vermeiden Sie es, den Erdungsdraht anzuschließen. eine Wasserleitung oder eine Gasleitung.
③ Zum Schutz des Kompressors warte 10 Minuten nach einem Stromausfall vor dem Neustart der Slush-Eis-Maschine.
④Vermeiden Sie die Verwendung derselben Steckdose für andere elektrische Geräte.
⑤Bei beschädigten Netzkabeln, Um Gefahren vorzubeugen, sollten Sie sich bei Ersatzteilen auf vom Hersteller beauftragtes Personal oder qualifizierte Fachkräfte verlassen.
⑥ Das elektrische Steuerungssystem dieses Produkts Betrieb ab 36 V; Bitte greifen Sie nicht auf das Steuerungssystem zu und berühren Sie es

nicht, wenn Die Maschine ist in Betrieb. Wenden Sie sich an den Hersteller oder einen qualifizierten Fachmann . Techniker für Wartung.

3. Warnhinweise

① Vermeiden Sie den Betrieb des Produkt wenn es A Gas Leck an seinem Standort. Funkenbildung beim Ausstecken oder Ein-/Ausschalten der Maschine könnte einen Brand auslösen. Strom abschalten, Fenster öffnen, und erlauben für eine ordnungsgemäße Luftzirkulation in solchen Situationen.

② Immer geerdet verwenden Stecker für das Produkt, um Stromschläge zu vermeiden Stromschlag im Falle von Leckagen.

③ Vermeiden Sie die Verwendung von Wasserrohren als Erdungsanschlüsse, da Kunststoffrohre häufig verwendet werden. in der Sanitärinstallation und bietet möglicherweise keine ordnungsgemäße Erdung.

④ Erden Sie das Gerät nicht. Produkt durch Gasleitungen, da dies möglicherweise führen zu erheblichen Risiken, die ich nicht eingehen kann.

⑤Das Produkt darf niemals über Telefonleitungen oder Blitzschutzgeräte geerdet werden. Während Gewittern das Potenzial zur Erzeugung hoher Ströme macht diese Erdungsmethode extrem gefährlich.

⑥ Beim Einlegen des Produkts in ein feuchtes Umfeld, Es ist unbedingt erforderlich, einen Leitungsschutzschalter zu installieren und die Maschine zu erden . Der Leitungsschutzschalter sollte im Netzkabel installiert werden. Weitere Hinweise finden Sie hier: Es ist ratsam, sich Rat von om einzuholen. Die einen Einzelhändler oder einen Elektrotechniker.

⑦ Stellen Sie sicher, dass ein Trennschalter installiert ist.

⑧Stellen Sie sicher, dass nichts Falls in die Bereich, in dem das Produkt gelagert wird.

4. Umweltbedingungen

Dieses Produkt wurde entwickelt in gemäß den folgenden Bedingungen:

① Zur Verwendung in Innenräumen bestimmt.

②Bedienbar in Höhenlagen nicht über 2000 Meter.

③ Betrieb innerhalb ein Umgebungstemperaturbereich von 10℃/50°F bis 32℃/89,6°F.
④Wenn die Temperatur nicht höher als 31℃/87,8°F ist, Die Die maximale relative Luftfeuchtigkeit beträgt 80 %. Der maximale relative Wert Die Luftfeuchtigkeit nimmt mit steigender Temperatur linear ab.
⑤ Die Spannungsschwankungen des Hauptnetzteils sollten nicht überschreiten ±10% der Nennspannung.
⑥ Entsprechend dem Installationsniveau der Ausrüstung (über Spannungspegel) vorübergehend über Stromspannung.
Das Das Gerät wird verwendet für ähnliche Zwecke wie zum Beispiel:
-Die Küche Bereich von ein Geschäft, Büro oder einem anderen Arbeitsplatz.
-Kunden von Bauernhöfen, Hotels, Motels und Wohnimmobilien
-Catering und ähnliches Anwendungen außerhalb des Einzelhandels.

5. Installationsvorkehrungen

① Anforderungen für Transport und Bewegung:
Bewahren Sie die Box auf aufrecht und die Neigung zu begrenzen maximal 45°; Vermeiden Sie es, es umzudrehen oder waagerecht hinzulegen.
②Zu Bedienen Sie das Produkt korrekt, um die beste Leistung zu erzielen. Bitte platzieren Sie Es in einem Umfeld, das den Anforderungen entspricht die folgenden Bedingungen:
●Auf einer festen und ebenen Oberfläche
●Halten Sie sich von dem Ort fern, an dem sich die Wärmequelle befindet. generiert. Vermeiden Sie es, die Maschine in der Nähe aufzustellen die Hitze Quellen wie Gasflammen oder Herde, als die Hitze kann die Kühlleistung der Maschine verringern.
● Direkte Sonneneinstrahlung vermeiden. Direkte Sonneneinstrahlung vermeiden, was zu Betriebsstörungen führen kann und die Lebensdauer der Maschine verkürzen.
●In A trockenes Gebiet. Bewahren Sie die Maschine in A in trockenen Bereichen aufstellen und die Nähe zu feuchten Bereichen vermeiden. wie

zum Beispiel Wasserhähne oder Waschbecken.

BEWAHREN SIE DIESE ANWEISUNGEN AUF

WAS IST IN DER BOX ?

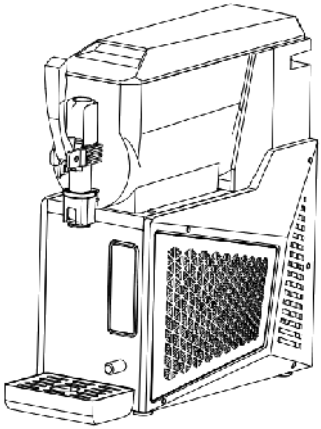

or

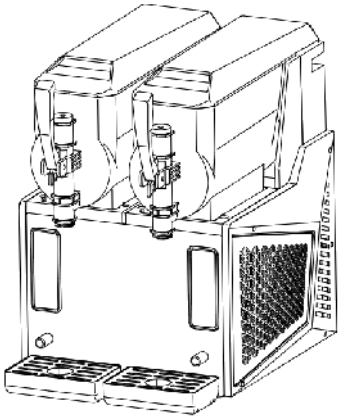

X-

3 0 X- 4 0 **X- 6 0 X- 8 0**

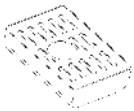	
Tropfschale (1 für X-30, X-40, 2 für X-60, X-80)	Ersatz-Dichtungsring in Minigröße (1 für X-30, X-40, 2 für X-60, X-80)
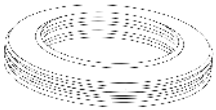	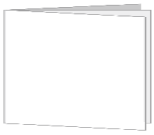
Ersatz -Dichtungsring in großer Größe (1 für X-30, X-40, 2 für X-60, X-80)	Benutzerhandbuch

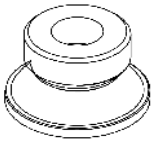

Ersatz-Dichtungsring mittlerer Größe (1 für X-30, X-40, 2 für X-60, X-80)

KENNE DEINE Slush-Maschine

1.X-30,X-40

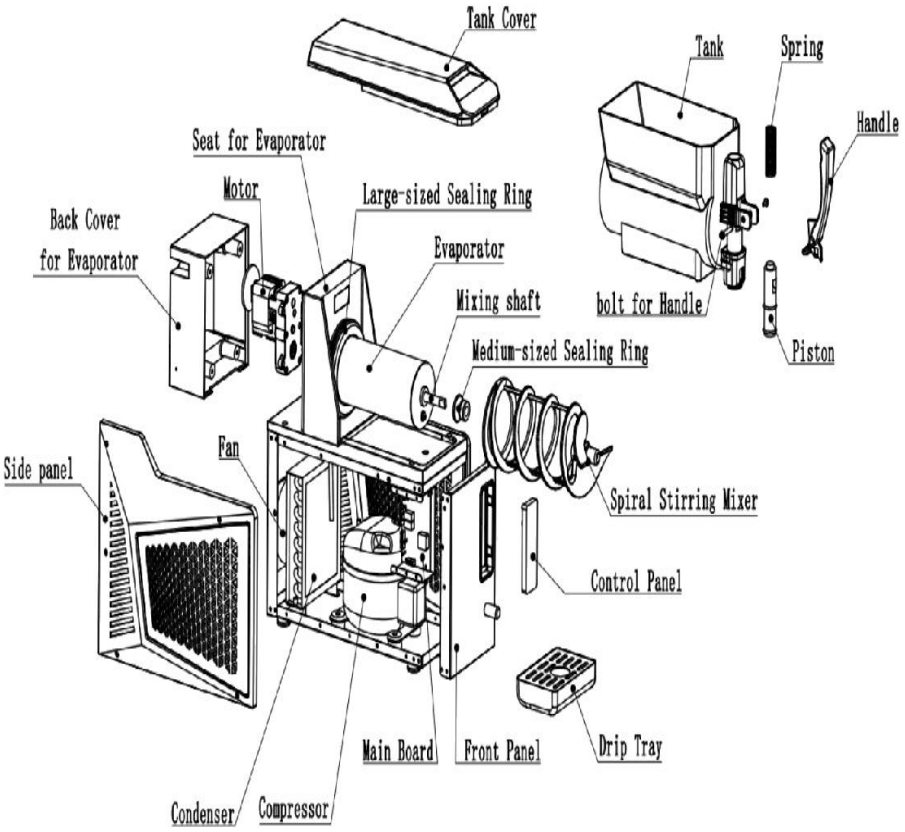

2.X-60,X-80

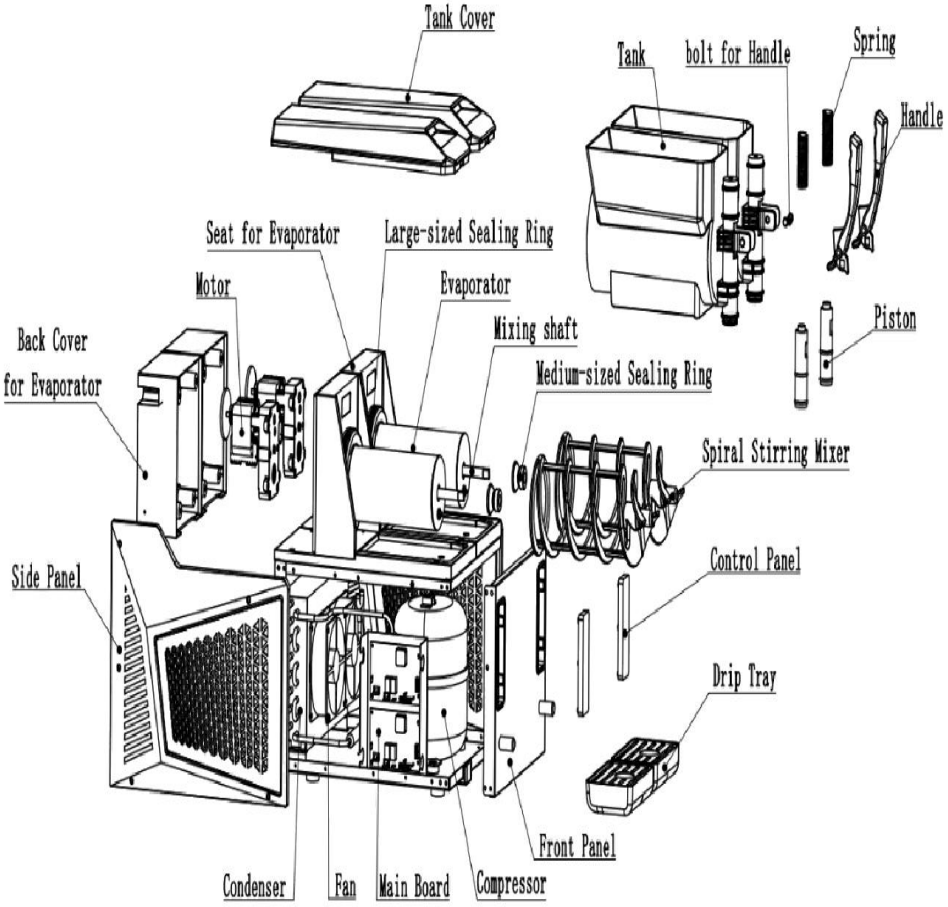
Tank Cover
Tank
bolt for Handle
Spring
Handle
Seat for Evaporator
Large-sized Sealing Ring
Motor
Evaporator
Mixing shaft
Piston
Back Cover
for Evaporator
Medium-sized Sealing Ring
Spiral Stirring Mixer
Side Panel
Control Panel
Drip Tray
Front Panel
Condenser
Fan
Main Board
Compressor

Funktionsbeschreibung

1. Bedienfeld



2. Schaltflächenbeschreibungen:

Elf Touch-Tasten: Plus-Taste (+), Minus-Taste (-), Ein-/Ausschalter, Start/Stopp-Taste, Spültaste, Milchshake- und Slush-Taste, Slush-Taste für Alltagsgetränke, Slush-Taste für alkoholische Getränke, Slush-Taste für

gefrorene Säfte, Slush-Taste für Kaffee und Slush-Taste für benutzerdefinierte Temperatureinstellungen.

VORBEREITUNG

1. Bei Ankunft der Slush-Eis-Maschine, Entfernen Sie sämtliches Verpackungsmaterial und stellen Sie das Gerät auf eine ebene Fläche. Lassen Sie es 24 Stunden lang ruhig stehen, damit sich das Schmieröl des Kompressors vor der ersten Benutzung absetzen kann. Wird dies nicht beachtet, kann der Kompressor leicht beschädigt werden.

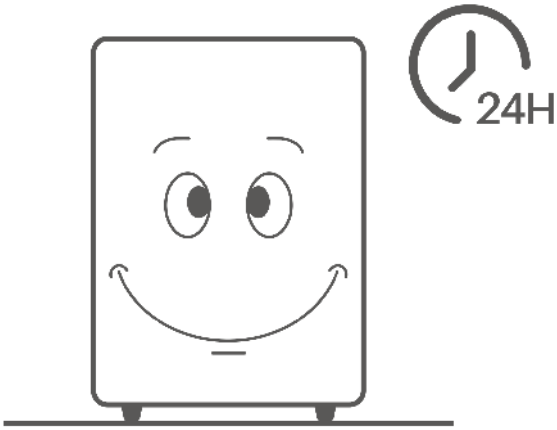

*Stellen Sie sicher, dass die Slush-Eis-Maschine positioniert ist. An A Wohnung und ebene Fläche.

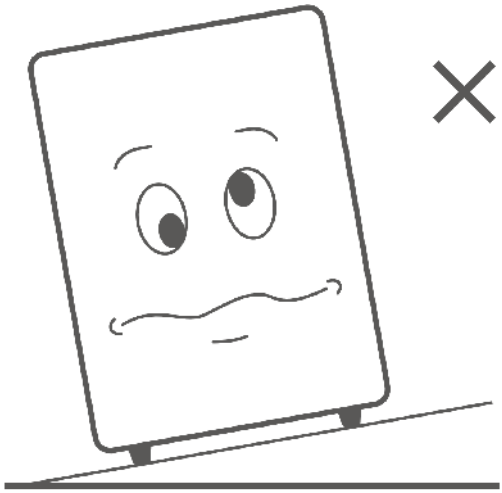

*Ort die Maschine in A gut belüfteter Raum, um die Luftzirkulation zu gewährleisten sein Kühlsystem.

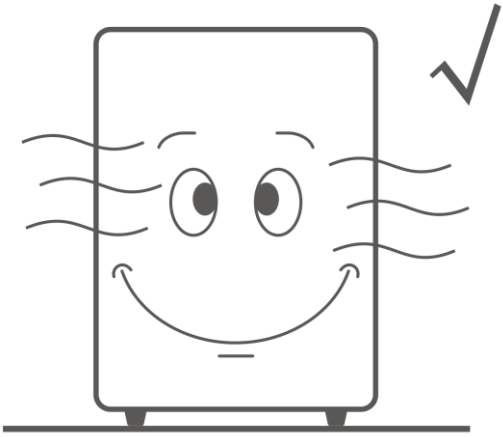

*Vermeiden Sie direkte Sonneneinstrahlung, Regen, extreme Temperaturen oder Wärmequellen.

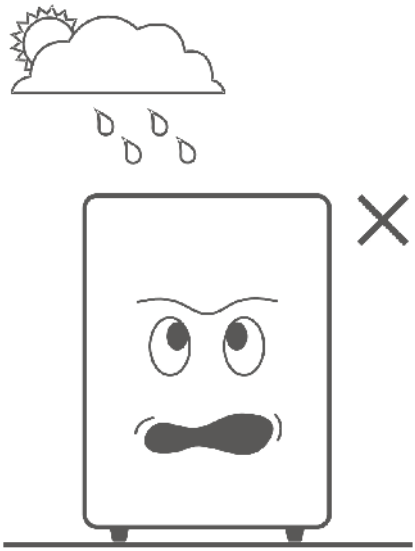

*Halten Sie mindestens 30 cm Abstand ein Platz um die Maschine herum. für eine ordnungsgemäße Belüftung.

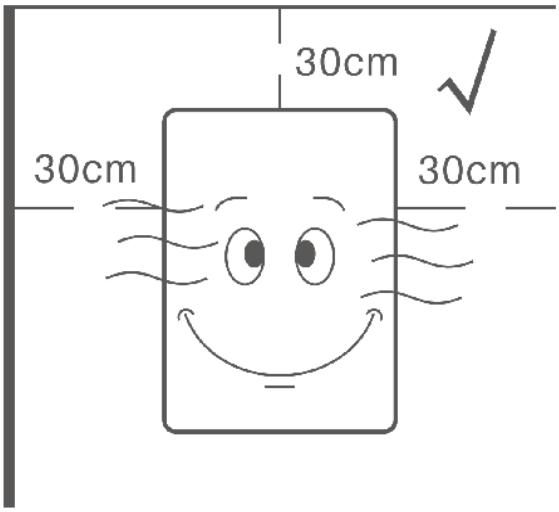

2. Installieren Sie den Tropfschlauch. Tablett(n) in die dafür vorgesehenen

Schlitze der Slush-Eis-Maschine.

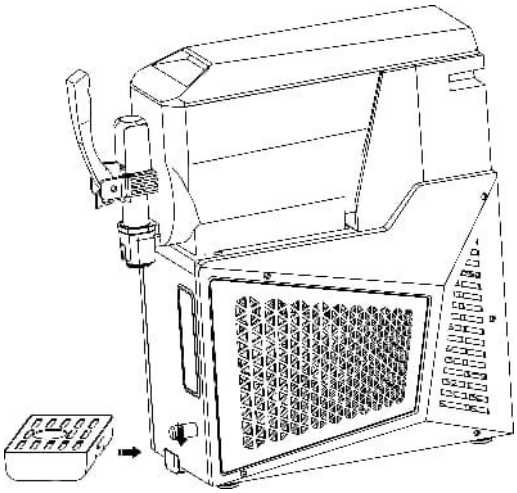

3. Reinigen die Slush-Maschine vor der ersten Benutzung.

Schritt 1:
Öffne die Tank Cover(s), Gießen Sie mit Hilfe einer ausreichenden Menge Reinigungswasser in den/die Tank(s). Container, und den/die Tankdeckel sicher verschließen. Stellen Sie sicher, dass der Wasserstand nicht überschreiten Die Der angegebene maximale Füllstand ist auf dem/den Tank(s) markiert.

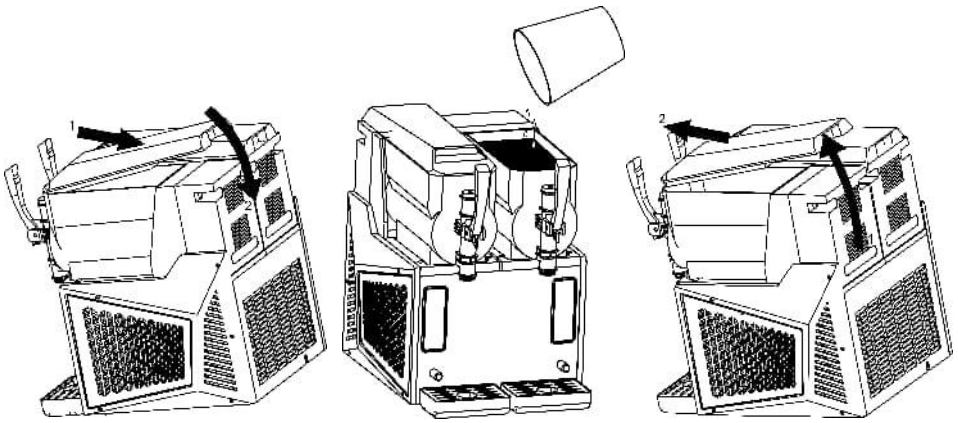

Schritt 2:
Schließen Sie das Netzkabel der Slush-Maschine an.

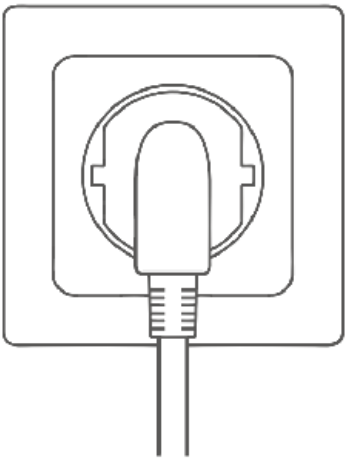

Schritt 3:
Drücken Sie den Mischknopf, um die Maschine zu starten. umrühren für etwa 5 Minuten. Dann verwenden ein Behälter zum Abtropfen Wasser durch Ziehen am Ausgabegriff.

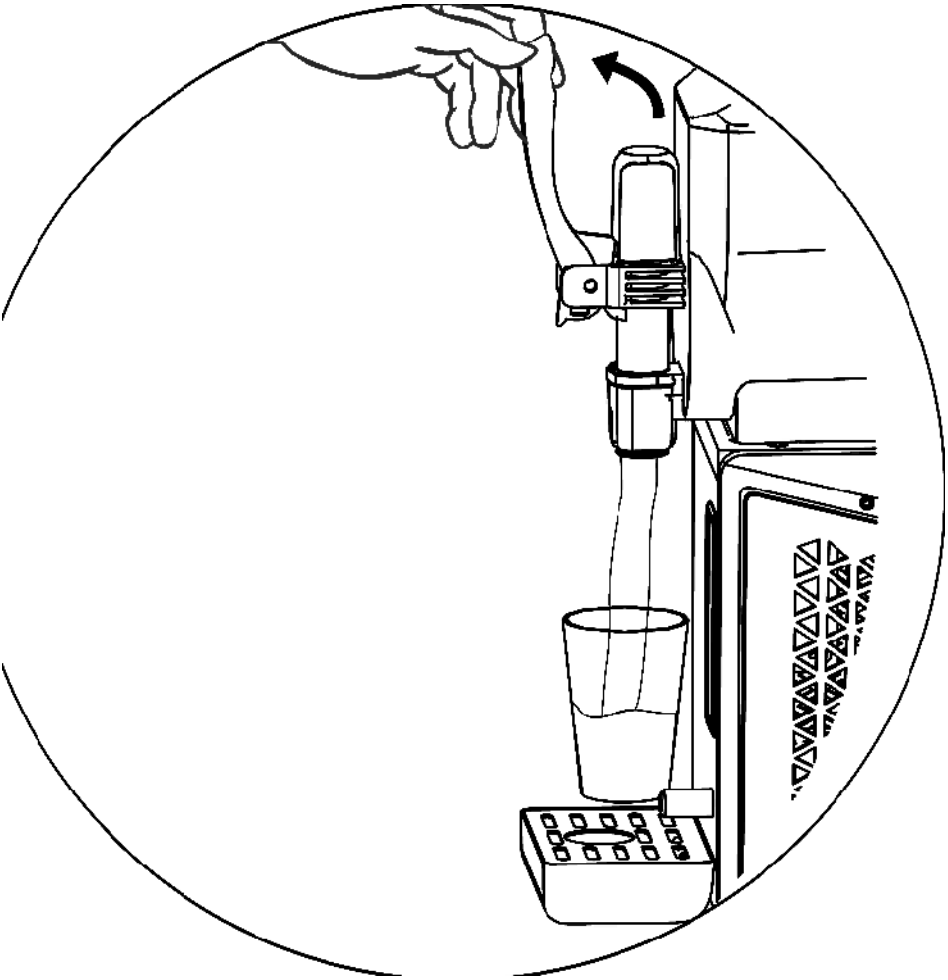

★ Tipps:

*Vermeiden Sie es, Wasser darüber zu gießen direkt auf die Maschine, um Beschädigungen zu vermeiden.

*Wenn die Maschine Überreste Längere Zeit nicht benutzt, dann starten Sie es. für 4 Zu 6 Stunden monatlich.

Schritt 4:

Ausschalten der Netzschalter und Ziehen Sie den Netzstecker der Maschine, um Es bereit für die Zubereitung von Slush-Eis.

Notiz:
Wiederholen Sie die Schritte 1 bis 4 mindestens 2-4 Zeiten, um den Schneematsch gründlich zu reinigen Maschine.

BEDIENUNGSANLEITUNG
Die Slush-Maschine darf erst eingeschaltet werden, nachdem die Zutaten in den/die Behälter gefüllt wurden.

Zutaten vorbereiten
Schritt 1:
Verdünnen Sie das Konzentrat gemäß der Anleitung.
Herstelleranweisungen in A geeigneter Behälter. Sicherstellen A Mindestzuckergehalt von 6 % Zu um potenzielle Maschinenschäden zu verhindern.

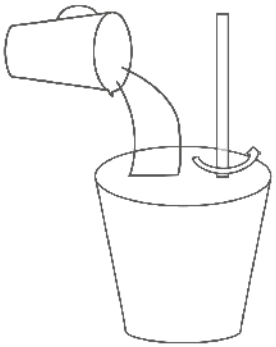

> **6** % Sugar

Schritt 2:
Öffne die Tank Abdecken, die verdünnte Lösung einfüllen konzentrieren in den Panzer, und sicher verschließen das Cover.

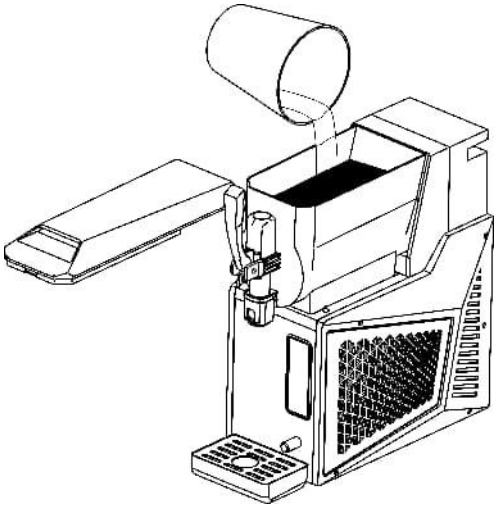

Anmerkungen:

① Das Konzentrat nur einfüllen, wenn die Maschine ausgeschaltet oder vom Stromnetz getrennt.

② Vermeiden Sie das Ausgießen heißer Flüssigkeiten mit einer Temperatur über 24 °C / 75,2 °F. in den Tank.

③ Halten Sie den Flüssigkeitsstand innerhalb der auf dem Tank angegebenen Mindest- und Höchststände.

④ Vermeiden Sie es, Körperteile in die Maschine einzuführen, während Es ist betriebsbereit .

Stromanschluss

Stecker das Netzkabel in ein passende Steckdose.

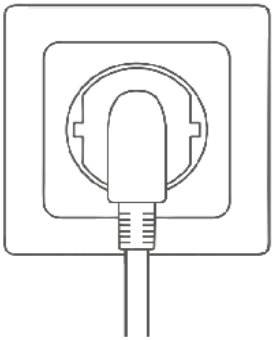

Bedienungsanleitung:

1. Solange der Netzstecker nicht eingesteckt ist, bleibt das Bedienfeld dunkel. Nach dem Einstecken des Steckers ertönt beim Einschalten ein Signalton. Nun leuchtet das Symbol „ “ schwach, während alle anderen Symbole und Kontrollleuchten aus bleiben – das Gerät ⏻ ist eingeschaltet.

2. Drücken Sie kurz die ⏻ Taste „ “; ein Piepton ertönt beim Start und der Bildschirm leuchtet auf. Wird das Symbol für den Netzschalter „ ⏻ “ erneut kurz gedrückt oder erfolgt 5 Minuten lang keine Bedienung, ertönt ein Piepton, um den eingeschalteten Zustand wiederherzustellen.

3. Nach dem Einschalten leuchten alle Symbole auf, außer „+“, „-“, „ ⏯ “, der „Ganganzeige“ und der „Digitalanzeige“. Wenn kein Funktionssymbol ausgewählt ist, sind die Tasten „+“, „-“ und „ ⏯ “ inaktiv und bleiben unbeleuchtet.

4. Auswahl eines Arbeitsmodus:

Berühren Sie das gewünschte Funktionssymbol, woraufhin ein Signalton ertönt. Ohne die ⏯ Taste „ “ zu drücken, können Sie durch Berühren

zwischen den Funktionssymbolen wechseln. Das ausgewählte Funktionssymbol blinkt, während die nicht ausgewählten Symbole dauerhaft leuchten. Wenn die ausgewählte Funktion die Anpassung von Parametern über die +/- Tasten ermöglicht, leuchten die Anzeigen „+“, „-“ und die Smoothie-Stufe dauerhaft, und die Digitalanzeige erlischt. Wenn eine Funktion bereits durch Drücken der ⏯ Taste „ “ gestartet wurde und Sie zu einer anderen Funktion wechseln möchten, drücken Sie zuerst die ⏯ Taste „ “ zum Pausieren, berühren Sie dann das gewünschte Funktionssymbol zum Wechseln und drücken Sie schließlich die ⏯ Taste „ “ erneut, um die neue Funktion zu starten.

5. Reinigungsfunktion (Einzelmischmodus):

Berühren Sie die Taste „ “; das Symbol „ “ blinkt. Das ⏯ Symbol „ “ und der „Digitale Countdown-Timer“ leuchten auf; „+“, „-“ und die Anzeige für den Schneematschpegel erlöschen. Alle Funktionssymbole bleiben dauerhaft beleuchtet.

Berühren Sie die ⏯ Taste „ “ erneut (mit einem Signalton), um den Mischmotor zu starten. Nur die Symbole „ “, „ “ und „ ⏯ “ bleiben beleuchtet. Das Digitaldisplay zeigt einen 5-Minuten-Countdown an. Die anderen Symbole erlöschen.
Nach Ablauf des Countdowns ertönt ein Piepton, der Motor stoppt und das System wechselt in den Standby-Modus. Nur das ⏻ Symbol „ “ bleibt an.

6. Benutzerdefinierter Slush - Temperaturmodus (benutzerdefiniert):

Berühren Sie die Taste „ “; das Symbol „ “ blinkt. Die Anzeige für den Schneematschpegel erlischt; ⏯ die Symbole „+“, „-“ und „ “ bleiben

an. Die Digitalanzeige (888) blinkt.
Drücken Sie „+“, um die Temperatur zu erhöhen, oder „-“, um sie zu senken (halten Sie die Taste gedrückt für eine schnelle Anpassung). Messbereich: -10 °C bis 10 °C. Die Digitalanzeige blinkt und zeigt den eingestellten Wert an.
Drücken Sie Start, um den Vorgang zu starten (Kompressor, Kondensatorlüfter und Mischmotor werden aktiviert). Das Digitaldisplay (888) zeigt die Temperatur in Echtzeit an,  das Symbol „ “ leuchtet dauerhaft, und die Anzeige „Schlammpegel“ erlischt. Sobald die Materialtemperatur den eingestellten Wert erreicht hat, schaltet das System in den ICE-Modus. Nach Abschluss des Vorgangs schalten sich alle Komponenten ab, und das System kehrt in den Standby-Modus zurück.

8. Slush-Funktion (ausgenommen benutzerdefinierter Temperaturmodus):

8.1 Betrieb:

Ähnlich wie beim benutzerdefinierten Temperaturmodus, jedoch erfolgen die Anpassungen über Gangstufen anstatt über spezifische Temperaturen. Die Temperaturparameter für jede Funktion sind wie folgt. Fünf Parameter entsprechen den fünf Kontrollleuchten auf der „Slush-Geschwindigkeitsanzeigeleiste“, und der ausgewählte Parameter wird auf dem digitalen Bildschirm angezeigt (fünf Parameter entsprechen fünf Geschwindigkeitsstufen. Im Milkshake-Slush-Modus leuchten beispielsweise bei Auswahl von -3,0 °C drei Kontrollleuchten auf, während bei Auswahl von -3,5 °C vier Kontrollleuchten aufleuchten):
Definition der Celsius-Temperatur (Zieltemperatur ±0,3°C):
Milchshake & Slush (Standardstufe 3): -2,0 , -2,5, -3,0, -3,5, -4,0
Tägliches Getränk (Slush-Eis, Standardstufe 3): -1,5, -2,1, -2,5, -3,0, -3,5
Alkoholischer Slush (Standard-Ausrüstung 3): -7,0, -7,5, -8,0, -8,5, -9,0
Gefrorener Saft-Slush (Standard-Geschwindigkeitsstufe 3): -1,6 -2,1, -2,5, -2,8, -3,2
Kaffeeslush (Standardstufe 3): -1,3, -1,7, -2,1, -2,5, -2,8
Definition der Fahrenheit-Temperatur (Zieltemperatur ±0,5℉):

Milchshake & Slush (Standard-Gang 3): 28,4, 27,5, 26,6, 25,7, 24,8
Tägliches Getränk (Slush-Eis, Standardstufe 3): 29,3, 28,2, 27,5, 26,6, 25,7
Alkoholischer Slush (Standard-Getriebestufe 3): 19,4, 18,5, 17,6, 16,7, 15,8
Gefrorener Saft-Slush (Standard-Gang 3): 29,1, 28,2, 27,5, 26,9, 26,2
Kaffeeslush (Standardstufe 3): 29,6, 28,9, 28,2, 27,5, 26,9
Hinweis: Umschaltung zwischen °C und °F: Drücken Sie innerhalb von 20 Sekunden nach dem Einschalten gleichzeitig die beiden Tasten „  “ für 3 Sekunden, um zwischen °C und °F umzuschalten. Während des Umschaltvorgangs wird 3 Sekunden lang „C“ angezeigt, was bedeutet, dass das System auf °C umgeschaltet hat, und anschließend 3 Sekunden lang „F“, was bedeutet, dass das System auf °F umgeschaltet hat.

8.2 Arbeitsschritte:

Berühren Sie eine Taste für den Schneematschmodus; die ausgewählte Funktion sowie die Symbole „+“, „-“ und „ ⏯ “ und die Anzeigeleiste für den Schneematschpegel leuchten auf. Das Digitaldisplay zeigt während der Gangeinstellung keinen Temperaturwert an.
Drücken Sie "+", um den Gang zu erhöhen (max. 5 Anzeigen leuchten), oder "-", um ihn zu verringern (min. 1 Anzeige leuchtet).

Drücken Sie „ ⏯ “, um den Betrieb zu starten (Kompressor, Kondensatorlüfter und Mischmotor werden aktiviert). Das Digitaldisplay zeigt die Temperatur in Echtzeit an. Das Symbol des gewählten Modus bleibt beleuchtet, und die Anzeigeleiste für den Mischwasserstand zeigt die Betriebsstufe an.
Sobald die Materialtemperatur den eingestellten Wert erreicht, schaltet das System in den ICE-Modus. Nach Abschluss des Vorgangs stoppen alle Komponenten.

8.3 Betriebsstatus:

Drücken Sie „ ⏯ “, um anzuhalten (die Komponenten laufen weiter).

Stellen Sie während der Pause den Gang ein oder wechseln Sie den Modus. Drücken Sie „Fortsetzen“, um fortzufahren.

Drücken Sie “ ▷II , um das System anzuhalten; erfolgt innerhalb von 5 Minuten keine Eingabe, kehrt das System in den Standby-Modus zurück.

8.4 EISMODUS

8.4.1 Sobald der Slush zubereitet ist, zeigt das Digitaldisplay „ICE“ an. Der Benutzer kann den Slush nun genießen, und das System wechselt in den Eismodus (12 Stunden). Das Programm entscheidet anhand der Temperatursensorwerte, ob die Kühlung aktiviert werden soll. Das Rührwerk läuft im Eismodus weiter.

8.4.2 Kompressorschutz: Wenn der Kompressor nach dem Start ausgeschaltet wird, gibt es eine 2-minütige Schutzperiode, in der er nicht wieder anspringt.

Wird das Netzkabel jedoch ausgesteckt und anschließend wieder angeschlossen, um die Maschine neu zu starten, startet das System von vorn, sodass der Kompressor ohne Verzögerung normal aktiviert werden kann.

★ Tipps:

① Durch Aktivierung einer Funktion wird der zugehörige Indikator beleuchtet .

②Wenn die Slush-Funktion aktiv ist, Die Anzeige kann zwei Zustände anzeigen: Dauerhaft an: Der Kompressor der Maschine läuft.

Blinkt: Der Kompressor der Maschine ist aus.

Beide Status sind Normal.

Hol dir ein kaltes Getränk oder Slush-Eis

Zum Ausgeben dein kaltes Getränk oder Matsch, einfach ziehen oder Drücken Sie den Ausgabegriff s .

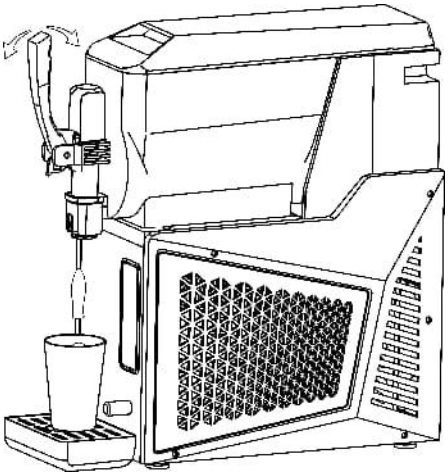

REINIGUNG UND WARTUNG

Wichtige Hinweise vor der Reinigung

*Vor der Reinigung oder Wartung von Maschinenkomponenten muss sichergestellt werden, dass der Netzschalter eingeschaltet ist. Das Gerät ist ausgeschaltet und das Netzkabel ist ausgesteckt. Befolgen Sie bei der Reinigung und Wartung diese Anweisungen:

*Vorbereitung vor der Reinigung:

-Saubere Utensilien (Behälter, weiche Bürsten, weiche Lappen).

-Der Temperatur von klarem Wasser und heißes Wasser nicht überschreiten 50℃ / 122 °F.

-Lebensmittelneutral Waschmittel.

-Lebensmittelgeeignetes Desinfektionsmittel.

-Lebensmittelqualität Gleitmittel (z. B. Vaseline).

***Arbeitsvorgänge während der Reinigung und Wartung:**

-Schutzhandschuhe tragen.

-Vermeiden Sie die Verwendung starker Säuren, Basen oder brennbare Stoffe.

-Unterlassen unter Verwendung von Schleifmitteln Objekte oder

Metallschwämme für Maschinenteile reinigen. -Achten Sie darauf, dass Reinigungsmittel in der Umgebung verschütten.
-Reinigung vermeiden Innenteile des Tanks.
-Nicht untertauchen Die gesamte Maschine befindet sich im Wasser.
- Nach der Reinigung sicherstellen, dass alle Teile wieder korrekt eingesetzt sind. Zu Sicherheit und Funktionalität gewährleisten.
-Aufrechterhaltung der Sauberkeit Die Einhaltung von Hygienestandards ist unerlässlich, um die Qualität der Getränke zu gewährleisten. Qualität und Einhaltung der Gesundheitsvorschriften.

Reinigen Sie die ausgebauten Teile gemäß den örtlichen Hygienevorschriften. Befolgen Sie dazu folgende Anweisungen:
-Verdünnen neutrales Reinigungsmittel mit Wasser in ein Behälter.
-Verwenden A Die Teile mit einem in der verdünnten Lösung getränkten weichen Tuch reinigen. Anschließend mit Wasser abspülen.
-Lebensmittelgeeignetes Desinfektionsmittel mit Wasser verdünnen ein weiterer Behälter.
-Die Teile in der verdünnten Desinfektionslösung einweichen 30 Minuten einwirken lassen, dann mit sauberem Wasser abspülen. Wasser.
-Die desinfizierten Teile an der Luft trocknen lassen A Sauberen Bereich.

Notiz:
Reinigen Sie den/die Tank(s) bei am wenigsten einmal täglich oder gemäß den Gesundheitsstandards von dein Land.Du Die Reinigungshäufigkeit kann je nach tatsächlicher Nutzung angepasst werden. Unzureichende Reinigung kann das Bakterienwachstum fördern. Wachstum.
Wenn die Maschine nicht Bei ständigem Gebrauch die Außenseite abwischen. mit einem weich Tuch.

1. **Reinigung der Spenderteile**
① Aktivieren Sie die Mischfunktion und stellen Sie einen Behälter unter den Spender. Ziehen Sie Den Dosiergriff betätigen, um die Zutaten oder Flüssigkeit im Tank abzulassen. Nach dem Entleeren das Gerät

ausschalten . die Maschine und den Stecker ziehen Es .
② Die Mutter am Griffbolzen gegen den Uhrzeigersinn lösen, dann den Bolzen und anschließend den Griff entfernen. Als Nächstes aus Die Die obere Federabdeckung und die Feder selbst entfernen. Zum Schluss den Ventilschaft ausbauen.

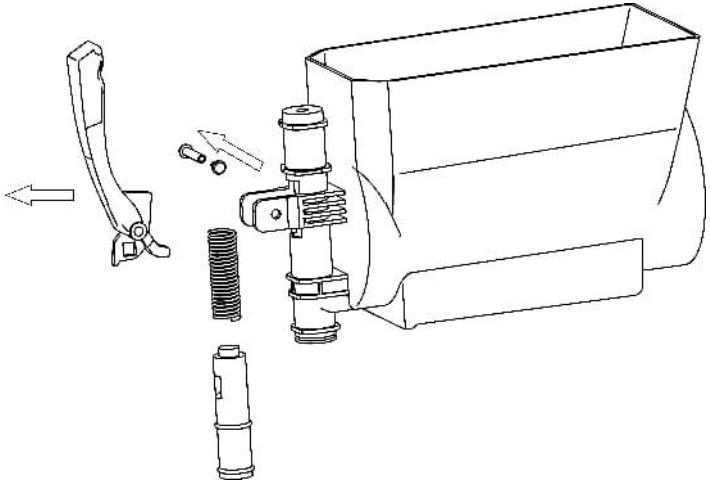

③ Spülen Sie die abgetrennten Teile in sauberem Wasser ab und beachten Sie dabei die Hinweise im Abschnitt „Wichtige Hinweise vor der Reinigung“.

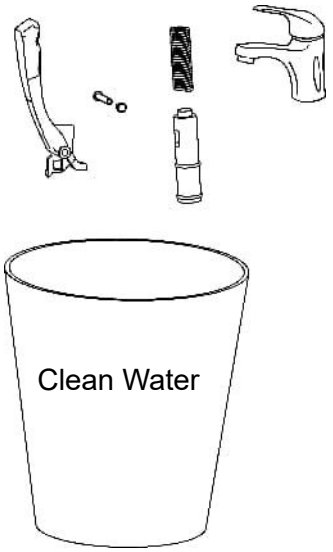

Notiz:

Wenn es ein viel Falls sich noch Inhaltsstoffe oder Flüssigkeitsreste im/in den Tank(s) befinden, zerlegen Sie den Spender oder den Tank nicht. Teile. Bitte entleeren Sie die Behälter, bevor Sie fortfahren.

2. Tank und Rührwerk reinigen.

① Ziehen den hervorstehenden Kunststoffteil an der Rückseite des Tankdeckels berühren und den Deckel dann nach vorne schieben, bis entfernen Es.

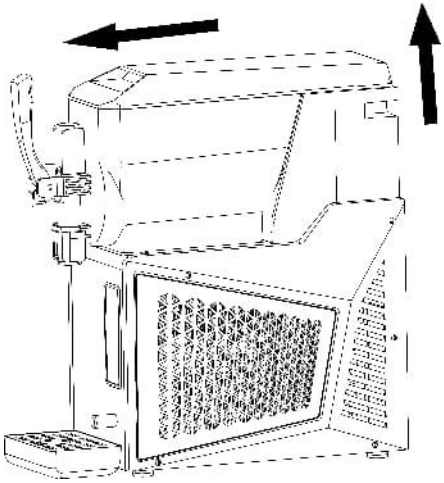

② Heben Sie den Tank an nach oben ziehen, dann ziehen Mit Gewalt heraus.

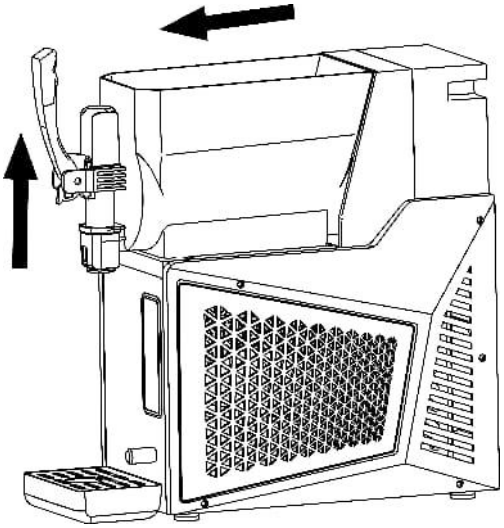

③ Entfernen das Weiße Spiral- Rührmischer Und nehmen der große Dichtungsring.

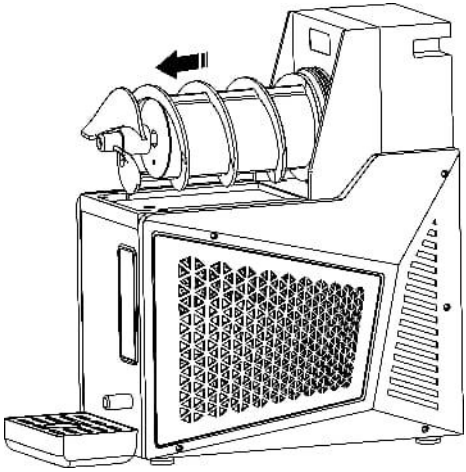

④ Die abgetrennten Teile abspülen in sauberem Wasser, unter Einhaltung der Richtlinien im Abschnitt „Wichtige Hinweise vor der Anwendung“. Reinigung.

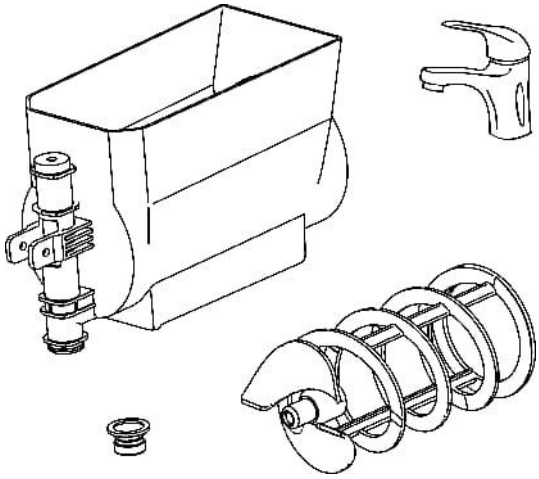

3. Tankdeckel reinigen

①Reinigen Sie die Außenfläche der Tankabdeckung mit einem feuchten Tuch.

②Wischen Sie die Unterseite des Tankdeckels mehrmals mit einem in verdünnt Desinfektionsmittel, es lassen 30 Minuten lang eingeschaltet.

③ Anschließend die Unterseite des Tankdeckels gründlich mit einem feuchten Tuch abwischen und trocknen lassen. mit einem trockenes Tuch.



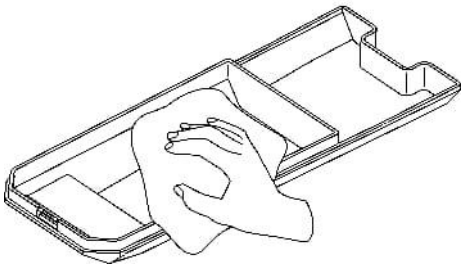

4. Tropfschale reinigen

①Heben Sie die Tropfschale vorsichtig an und entfernen Sie sie dann. Es. Innen, Sie werden eine Schnalle bemerken, die dazu dient, es zu sichern . zum Loch an der Maschine.

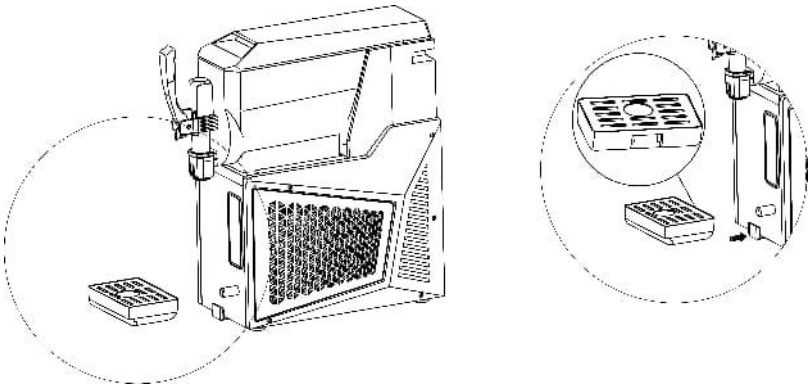

Beim Auseinandernehmen der Tropfschale, vermeiden Sie das Ziehen Das übriggebliebene Rohr wurde achtlos in das Loch gesteckt, um Beschädigungen zu vermeiden. Leeren und reinigen Sie die Tropfschale täglich.

② Spülen Sie die abgetrennten Teile in sauberem Wasser ab. Einhaltung der vorgegebenen Richtlinien im Abschnitt „ Wichtige Hinweise vor“ Reinigung.



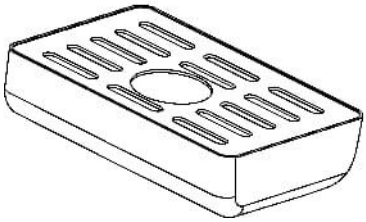

5. Verdampfer reinigen

① Nach dem Entfernen der weißen Spirale Rührwerk und den großen Dichtungsring entfernen . Die Verdampferoberfläche und den Sockel mit einem weichen, in A verdünnt Reinigungslösung.

② Wischen Sie diese Oberflächen 2-3 Mal ab. mal unter Verwendung eines sauberes, feuchtes Geschirrtuch.

③ Dann, verwende ein weiches Tuch getränkt in verdünntem Desinfektionsmittel, dadurch, dass das Desinfektionsmittel einwirken kann auf den Oberflächen.

④ Nach 30 Minuten Wischen Sie die Verdampferoberfläche und den Sockel gründlich mit einem sauber nass Geschirrtuch.

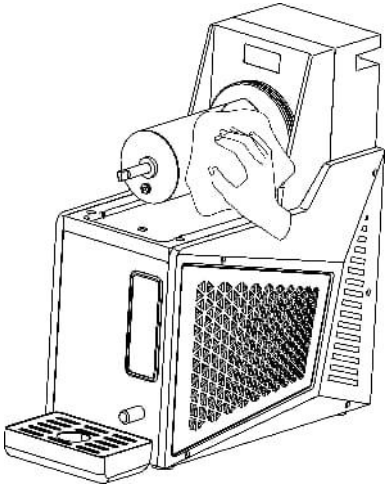

6. Reinigen Sie das Hauptgehäuse

①Verwenden Sie ein sauberes, feuchtes, weiches Tuch mit verdünntem Reinigungsmittel den Körper abwischen.

② Den Körper mit einem Wischmopp abwischen weich feucht In sauberem Wasser getränktes Tuch.

③ Trocknen Sie den Körper mit einem sauberen, trockenen Tuch ab.

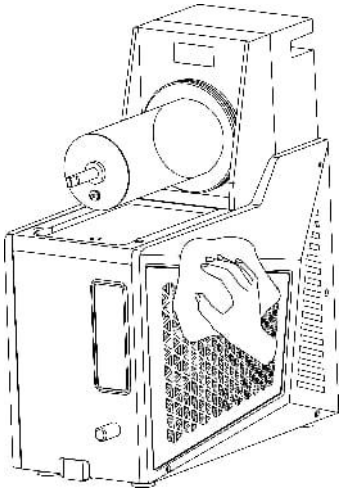

7. Kondensator reinigen

* Nach einer gewissen Betriebszeit kann sich Staub auf dem Kondensator ansammeln, was die Wärmeabfuhr und die Kühlleistung beeinträchtigt (z. B. verringerte Eismenge oder Schwierigkeiten bei der Formgebung).
* Es wird empfohlen, es monatlich oder in stark beanspruchten Umgebungen auch häufiger von einem Fachmann reinigen zu lassen.
* Vor der Reinigung den Strom abschalten und darauf achten, die Kondensatorlamellen nicht zu beschädigen .

8. Alle Teile wieder zusammenbauen

① Den großen Dichtungsring auf den Verdampfer setzen.

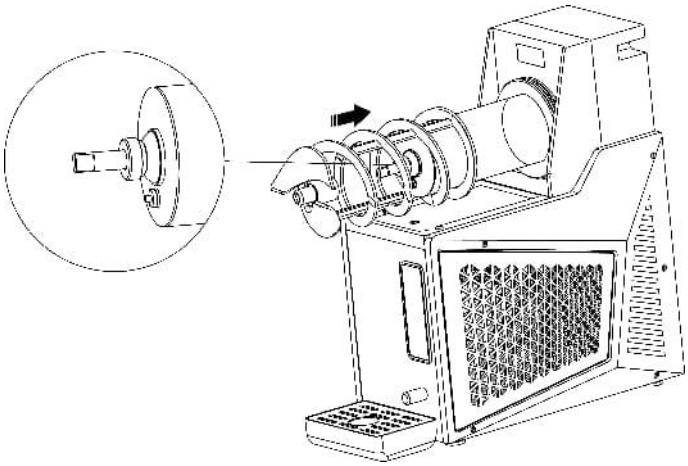

② Richten Sie den mittelgroßen Dichtungsring am Metallstab des Verdampfers aus, um die weiße Spirale einzusetzen. Rührmischer . Einmal eingefügt, Drehen Sie es leicht im Uhrzeigersinn, um sicherzustellen, dass ein sicherer Sitz .

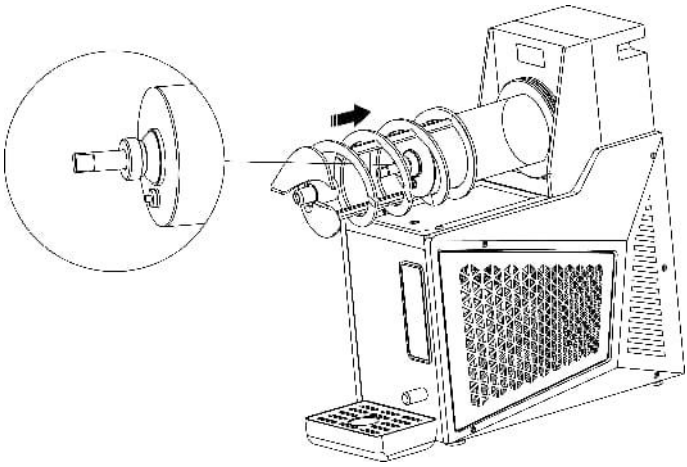

③ Den Tank einsetzen auf den Verdampfer , dann anheben und schieben. bis die Kunststoffschnalle am Boden des Tanks Ist in den Verdampferfuß einsetzen .

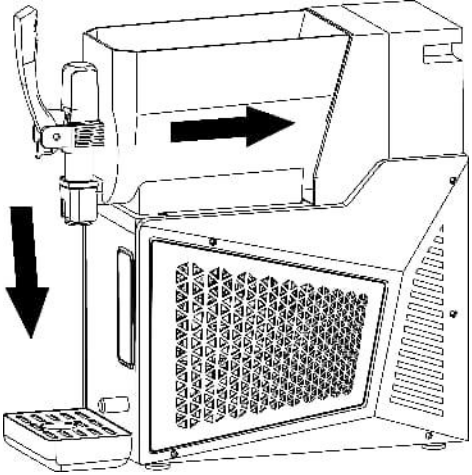

④Die Spenderteile wieder zusammensetzen.

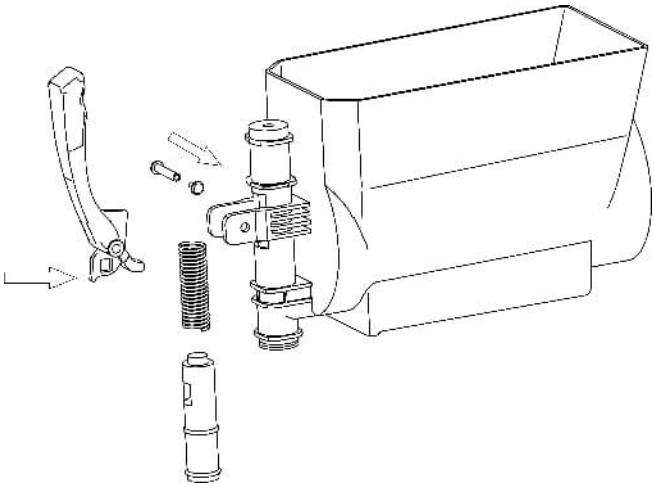

⑤ Platzieren Sie den Tankdeckel vorne am Tank und richten Sie den hervorstehenden Kunststoffteil hinten aus. Bringen Sie anschließend die Tankabdeckung wieder an.

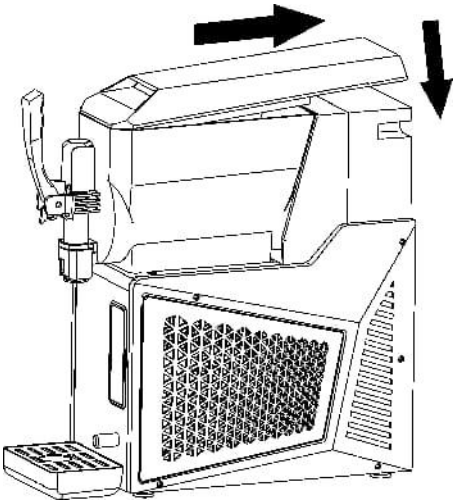

⑥ Nach der Reinigung des Kondensators wieder zusammenbauen Es in umgekehrter Reihenfolge der Demontage.

Erläuterungen zu Fabrikcodes

FEHLER CODES ERKLÄRUNGEN

Bei einer Fehlfunktion der Slush-Eis-Maschine wird auf dem Display ein Fehlercode angezeigt. Treten mehrere Fehler gleichzeitig auf, werden die Fehlercodes nacheinander angezeigt. Die Details lauten wie folgt:

FEHLERCODE	Fehlertyp
Formel 1	Ablösung des Tanks, Stillstand des Rührwerksmotors oder Kommunikationsausfall der Platine
F2	Fehler im Temperatursensor: Unterbrechung oder Kurzschluss
F3	Alarm bei niedrigem Blutzuckerspiegel
F4	Alarm bei hohem Alkoholpegel
F5	Kommunikationsstörung zwischen Steuerplatine und Stromversorgungsplatine

Hinweis: Bei einem Alkoholgehalt zwischen 6 % und 16 % kann die Mischung zu einem Smoothie verarbeitet und in den "ICE"-Modus versetzt werden; bei einem Alkoholgehalt von über 25 % meldet das Gerät einen Fehler aufgrund zu hohen Alkoholgehalts, woraufhin Kompressor und Rührwerksmotor abgeschaltet werden.
Hinweis: Bei einem Alkoholgehalt zwischen 6 % und 16 % kann das Getränk zu Slush-Eis verarbeitet und in den ICE-Modus versetzt werden. Ab einem Alkoholgehalt von 25 % wird eine Fehlermeldung wegen zu hohem Alkoholgehalt ausgegeben. Im Alarmfall schalten sich Kompressor und Rührmotor ab.

FEHLERSUCHE
zunächst , das Problem anhand der folgenden Tabelle zu beheben . Sollte das Problem nach diesen Schritten weiterhin bestehen, kontaktieren Sie uns bitte.

Probleme	Mögliche Ursachen	Lösungen
Die Maschine lässt sich nicht einschalten.	Keine Stromzufuhr	Stecken Sie das Netzkabel in eine geeignete Steckdose oder versuchen Sie es mit einer anderen.
	Der Netzschalter ist nicht eingeschaltet.	Schalten Sie den Netzschalter ein
Auslaufen von Slush-Eis oder Getränken von der Rückseite des/der	Der/Die Tank(s) ist/sind nicht ordnungsgemäß installiert.	Installieren Sie den/die Tank(s) wieder sicher.
	Der/Die Dichtungsring(e) ist/sind	Ersetzen Sie den/die

Panzer(s)	sicher installiert	Dichtungsring(e).
Der/Die weiße(n) Spiralrührer dreht/drehen sich nicht.	Der/Die Tank(s) ist/sind nicht ordnungsgemäß installiert.	Installieren Sie den/die Tank(s) wieder sicher.
	Die Verdampferoberfläche(n) ist/sind gefroren	Schalten Sie den Strom ab und lassen Sie das Eis schmelzen.
Unfähigkeit der Maschine, Schneematsch zu produzieren	Der Zuckeranteil beträgt weniger als 6 %.	Bitte fügen Sie mehr Zucker hinzu.
	Der Netzschalter ist nicht eingeschaltet.	Schalten Sie den Netzschalter ein
	Der Slush-Knopf wurde nicht gedrückt	Aktivieren Sie die Slush-Funktion
	Der Kondensator ist/sind übermäßig verschmutzt	Reinigen Sie den/die Kondensator(en).
	Die Maschine befindet sich in der Nähe einer Wärmequelle mit schlechter Wärmeableitung.	Positionieren Sie die Maschine richtig
Übermäßige Geräuschentwicklung des/der weißen Spiralrührers/Rührer	Der/Die Dichtungsring(e) im weißen Spiralrührmischer ist/sind nicht ordnungsgemäß installiert.	Stellen Sie die ordnungsgemäße Montage des/der Dichtungsringe(s) sicher.
	Der Schneematsch ist zu fest.	Schalten Sie den Strom ab und

		lassen Sie das Eis schmelzen.
	Der/Die Dichtungsring(e) im weißen Spiralrührer ist/sind entweder ungeschmiert oder beschädigt.	Schmiermittel auftragen oder durch neue Dichtringe ersetzen.
	Der Zuckeranteil beträgt weniger als 6 %.	Passen Sie das Verhältnis an; vermeiden Sie es, Zucker durch eine süßere Alternative zu ersetzen.
Die Spender sind defekt und können weder Slush-Eis noch Getränke ausgeben.	Zu viel Eis im/in den Tank(s).	Überschüssiges Eis aus dem/den Tank(s) entfernen.
Vorhandensein schwarzer Flecken im Schneematsch	Der/Die Tank(s) ist/sind nicht sauber	Reinigen Sie den/die Tank(s) gemäß den Anweisungen
	Verschmutzte Dichtungsringe im/in den Spender(n) oder im/in den weißen Spiralrührwerk(en)	Reinigen Sie den/die Dichtungsring(e).
	Beschädigte Dichtungsringe im/in den Spender(n) oder im/in den weißen Spiralrührwerk(en)	Ersetzen Sie die beschädigten Dichtungsringe durch neue.



VEVOR

Upgrade · The Home Creator Way

MACCHINA PER GRANITE COMMERCIALE

MODELLO: X-30 X-40 X-60 X-80

VEVOR | Upgrade
The Home Creator Way

MODELLO: X -30 X- 40 X - 60 X - 80

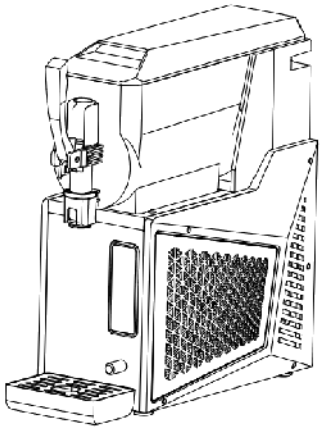

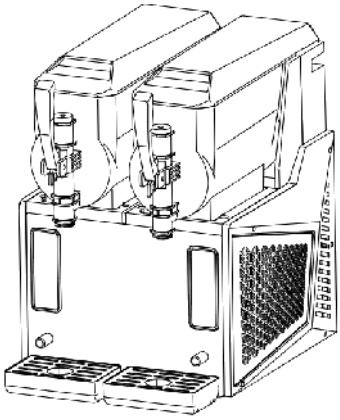

Queste sono le istruzioni originali, si prega di leggere attentamente tutte le istruzioni del manuale prima dell'uso. VEVOR si riserva il diritto di interpretare a proprio piacimento il presente manuale d'uso. L'aspetto del prodotto potrebbe differire leggermente da quello del prodotto ricevuto. Ci scusiamo se non vi informeremo tempestivamente in caso di aggiornamenti tecnologici o software del nostro prodotto.

	Attenzione: per ridurre il rischio di lesioni, l'utente deve leggere attentamente il manuale di istruzioni.

ATTENZIONE: Modifiche o alterazioni non espressamente approvate dalla parte responsabile della conformità potrebbero invalidare l'autorizzazione dell'utente a utilizzare l'apparecchiatura!

Questo dispositivo è conforme alla Parte 15 delle norme FCC. Il funzionamento è soggetto alle seguenti due condizioni:

1) Questo prodotto può causare interferenze dannose.

2) Questo prodotto deve accettare qualsiasi interferenza ricevuta, incluse le interferenze che potrebbero causare un funzionamento indesiderato.

AVVERTENZA: Modifiche o alterazioni a questo prodotto non espressamente approvate dalla parte responsabile della conformità potrebbero invalidare l'autorizzazione dell'utente a utilizzare il prodotto.

Nota: questo prodotto è stato testato ed è risultato conforme ai limiti per un dispositivo digitale di Classe B ai sensi della Parte 15 delle norme FCC. Questi limiti sono progettati per fornire una protezione ragionevole contro le interferenze dannose in un'installazione residenziale.

Questo prodotto genera, utilizza e può irradiare energia a radiofrequenza e, se non installato e utilizzato in conformità con le istruzioni, può causare interferenze dannose alle comunicazioni radio. Tuttavia, non vi è alcuna garanzia che non si verifichino interferenze in una particolare installazione. Se questo prodotto causa interferenze dannose alla ricezione radio o televisiva, cosa che può essere determinata spegnendo e riaccendendo il prodotto, si consiglia all'utente di provare a correggere l'interferenza adottando una o più delle seguenti misure.

• Riorientare o riposizionare l'antenna ricevente

. Aumentare la distanza tra il prodotto e il ricevitore.

• Collegare il prodotto a una presa di corrente su un circuito diverso da quello a cui è collegato il ricevitore

	. Per assistenza, rivolgetevi al rivenditore o a un tecnico radio/TV esperto.
	Questo prodotto è soggetto alle disposizioni della Direttiva europea 2012/19/CE. Il simbolo del bidone della spazzatura barrato indica che il prodotto deve essere smaltito separatamente nell'Unione Europea. Ciò si applica al prodotto e a tutti gli accessori contrassegnati con questo simbolo. I prodotti contrassegnati in questo modo non possono essere smaltiti con i normali rifiuti domestici, ma devono essere conferiti presso un punto di raccolta per il riciclaggio di apparecchiature elettriche ed elettroniche .

IMPORTANTI AVVERTENZE DI SICUREZZA

1. Precauzioni generali di sicurezza

Si prega di leggere attentamente queste istruzioni prima di utilizzare il prodotto.

①Evitare utilizzando il prodotto all'aperto. Esposizione piovere potrebbe potenzialmente causare perdite elettriche o problemi elettrici shock.

②Non posizionare mai il prodotto dove può bagnarsi o schizzato d'acqua. Se il il materiale isolante si danneggia, potrebbe causare perdite elettriche o persino la scossa elettrica.

③Non spruzzare mai acqua direttamente sul prodotto. L'umidità sul prodotto potrebbe causare scosse elettriche. O UN cortocircuito.

④Assicurati tu non lo fai versare qualsiasi volatile o liquidi infiammabili nel/nei serbatoio/i del prodotto. Contenitori o aree in cui queste sostanze sono tenuto potrebbe possono provocare esplosioni o incendi.

⑤L'installazione del prodotto deve essere eseguita esclusivamente da tecnici specializzati o personale di manutenzione qualificato. Provarlo potresti causare gas o perdite di liquidi, scosse elettriche, o incendi .

⑥Non inserire mai metallo oggetti come aghi di ferro o fili in qualsiasi presa d'aria in il prodotto. In tal caso potrebbe risultare in caso di scossa elettrica o lesioni personali da contatto accidentale con parti in movimento.
⑦Assicurarsi di posizionare il prodotto SU UN superficie stabile e solida. Il terreno instabile potrebbe causare danni se il prodotto si ribalta o cade.
⑧Utilizzare sempre l'alimentatore designato indicato sul prodotto Etichetta. L'utilizzo di prese multiple potrebbe causare un incendio.
⑨Assicurarsi di collegare saldamente il energia Inserire la spina nella presa dopo aver rimosso la polvere. Prese impolverate o inserimento errato potrebbero risultato in un incendio.
⑩Utilizzare una presa con collegamento di terra per evitare scossa elettrica. Nel caso in cui ci sia nessuna presa con messa a terra, il dispositivo di messa a terra Deve essere assemblato da ingegneri e tecnici qualificati e la presa deve essere facilmente accessibile.
⑪Evitare di utilizzare il prodotto nelle zone con elevato contenuto di acido solforico , come le sorgenti termali, O in ambienti ad alta salinità come baie, poiché ciò può portare a corrosione interna e a potenziali guasti del prodotto.
⑫Non danneggiare il circuito di raffreddamento.
⑬Se si verifica un malfunzionamento del prodotto, Si prega di scollegare la spina di alimentazione. Il funzionamento anomalo continuato può provocare scosse elettriche o fuoco.
⑭Per favore Evitare danneggiamento, elaborazione, raggruppamento, allungamento , piegarsi, o torcendo con forza il cavo di alimentazione. Altrimenti, potrebbe causare danni, scossa elettrica, o un rischio di incendio.
⑮Assicurarsi che non vi siano ostruzioni vicino all'apparecchio ed evitare di bloccare le aperture di ventilazione .
⑯ Prima della pulizia, mantenendo, o ispezionando il prodotto, Scollegare l'alimentazione elettrica per evitare scosse elettriche o lesioni personali.
⑰Se alcuni modelli utilizzano refrigeranti combustibili e schiumogeni infiammabili agenti, Occorre prestare attenzione per prevenire i rischi di incendio. In caso di anomalie del prodotto, Deve essere riparato da

personale o istituzioni qualificate.
⑱Questo prodotto non è destinato all'uso da parte di individui con disabilità fisica punti deboli, risposte lente, o disturbi mentali (compresi i bambini), salvo sotto la guida o la supervisione di UN custode. I bambini devono essere sorvegliati per evitare che giochino con il prodotto.

2. Precauzioni di sicurezza elettrica

①Si prega di verificare l'intervallo di tensione consigliato dal produttore della macchina per granite. Se la tua tensione di alimentazione non è compresa in questo allineare, si prega di acquistare un regolatore di tensione di più 2000W da solo.
②Garantire la corretta messa a terra; evitare di collegare il filo di terra a un tubo dell'acqua o un tubo del gas.
③Per proteggere il compressore, attendere 10 minuti dopo un Interruzione di corrente prima del riavvio della macchina per granite.
④Evita di utilizzare la stessa presa per altri apparecchi elettrici.
⑤Per i cavi di alimentazione danneggiati, Per evitare pericoli, affidatevi al personale incaricato dal produttore o a professionisti qualificati per la sostituzione.
⑥Il sistema di controllo elettrico di questo prodotto funziona a tensioni superiori a 36 V; per favore non accedere o toccare il sistema di controllo quando La macchina è in uso. Richiedere assistenza al produttore o a un rivenditore qualificato tecnici per manutenzione.

3. Avvertenze

①Evitare di azionare il prodotto se c'è UN gas perdere nella sua posizione. Scintille generate dallo scollegamento della spina o dall'avvio/arresto della macchina. potrebbe appiccare un incendio. Stacca la corrente, finestre aperte, e consentire per una corretta circolazione dell'aria in tali situazioni.
②Utilizzare sempre un cavo con messa a terra spina per il prodotto per evitare l'elettricità shock in caso di perdite.
③Evitare di utilizzare tubi dell'acqua come terminali di messa a terra poiché i tubi di plastica sono comunemente utilizzati negli impianti idraulici

e potrebbe non fornire una messa a terra adeguata.
④Non mettere a terra il prodotto attraverso tubi del gas come questo può portare a rischi significativi se non posso
⑤Non collegare mai a terra il prodotto tramite linee telefoniche o dispositivi di protezione contro i fulmini. Durante i temporali, il potenziale di generare correnti elevate rende questo metodo di messa a terra estremamente pericoloso.
⑥Quando si posiziona il prodotto in un umido ambiente, È essenziale installare un interruttore automatico e mettere a terra la macchina . L'interruttore automatico deve essere installato sul cavo di alimentazione. Per ulteriori informazioni, è consigliabile chiedere consiglio a IL rivenditore o un tecnico elettricista.
⑦Assicurarsi di installare un interruttore di disconnessione.
⑧Assicurarsi che nulla tempi nel area in cui il prodotto viene immagazzinato.

4. Condizioni ambientali

Questo prodotto è progettato in in conformità alle seguenti condizioni:
①Destinato all'uso interno.
②Operabile ad altitudini non che supera i 2000 metri.
③Operando all'interno un intervallo di temperatura ambiente da 10℃/50°F a 32℃/89,6°F.
④Quando la temperatura non è superiore a 31℃/87,8°F, IL l'umidità relativa massima è 80%. Il massimo relativo L'umidità diminuisce linearmente con l'aumento della temperatura.
⑤La fluttuazione della tensione dell'alimentatore principale non deve superare ±10% della tensione nominale.
⑥In linea con il livello di installazione delle apparecchiature (Sopra livello di tensione) transitorio su voltaggio.
Questo viene utilizzato l'apparato per scopi analoghi quali:
-La cucina zona Di un negozio, un ufficio o altro luogo di lavoro.
-Clienti di aziende agricole e hotel, motel e residenze
-Servizi di ristorazione e simili applicazioni non destinate alla vendita al

dettaglio.

5. Precauzioni per l'installazione

① Requisiti per trasporto e movimento:

Mantieni la scatola in posizione eretta e limitare l'inclinazione a un massimo di 45°; Evitate di capovolgerlo o di posizionarlo orizzontalmente.

②A utilizzare il prodotto correttamente e ottenere le migliori prestazioni, per favore posiziona Esso in un ambiente che soddisfa le seguenti condizioni:

●Su una superficie solida e piana

●Stare lontani dal luogo in cui si trova la fonte di calore Generato. Evitare di posizionare la macchina vicino il calore fonti, come fiamme o fornelli a gas, come il Il calore può ridurre l'efficienza di raffreddamento della macchina.

●Evitare l'esposizione diretta alla luce solare. Evitare l'esposizione diretta alla luce solare, che possono portare ad anomalie operative e ridurre la durata di vita della macchina.

●In UN zona arida. Mantenere la macchina in UN zona asciutta ed evitare di posizionarlo vicino a zone umide, come rubinetti o lavandini.

CONSERVARE QUESTE ISTRUZIONI

COSA C'È NELLA SCATOLA

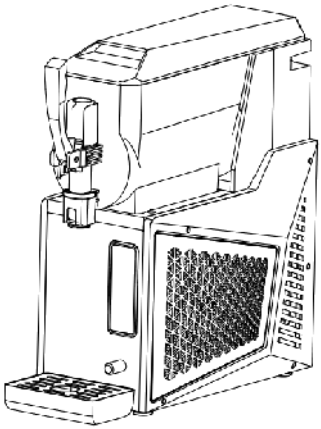

or

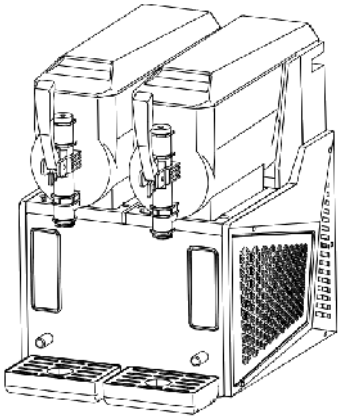

X-

3 0 X- 4 0 **X - 60 X - 80**

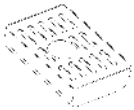	
Vaschetta raccogligocce (1 per X-30, X-40, 2 per X-60, X-80)	Anello di tenuta di ricambio in formato mini (1 per X-30, X-40, 2 per X-60, X-80)
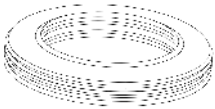	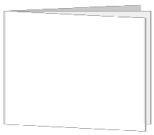
Anello di tenuta di ricambio di grandi dimensioni (1 per X-30, X-40, 2 per X-60, X-80)	Manuale utente
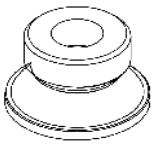	

Anello di tenuta di ricambio di medie dimensioni (1 per X-30, X-40, 2 per X-60, X-80)

CONOSCI LA TUA MACCHINA PER GRANITE

1.X-30,X-40

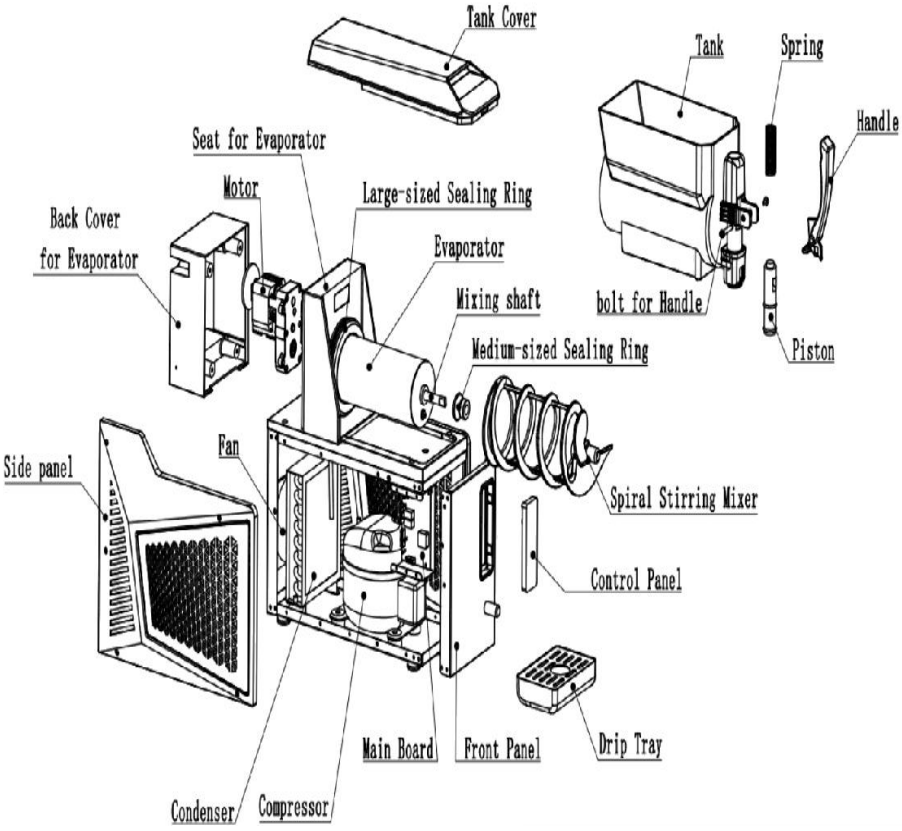

2.X-60,X-80

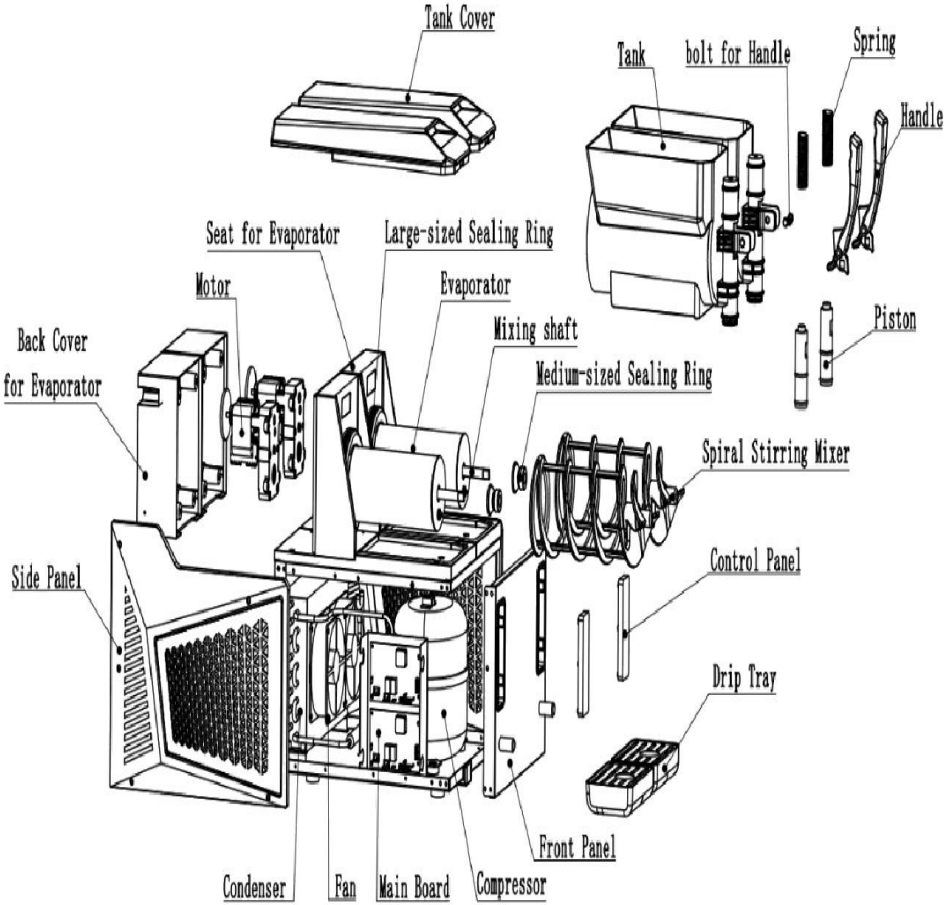
Tank Cover
Tank
bolt for Handle
Spring
Handle
Seat for Evaporator
Large-sized Sealing Ring
Motor
Evaporator
Mixing shaft
Piston
Back Cover
for Evaporator
Medium-sized Sealing Ring
Spiral Stirring Mixer
Side Panel
Control Panel
Drip Tray
Front Panel
Condenser
Fan
Main Board
Compressor

Descrizione della funzione

1. Pannello di controllo



2. Descrizione dei pulsanti:

Undici tasti a sfioramento: tasto più (+), tasto meno (-), tasto di accensione, tasto di avvio/arresto, tasto di risciacquo, tasto per frappè e granite, tasto per granite con bevande del giorno, tasto per granite alcoliche, tasto per granite con succhi di frutta congelati, tasto per granite al caffè e tasto per granite personalizzate (temperatura).

PREPARAZIONE

1. All'arrivo della macchina per granite, Rimuovere tutto il materiale di imballaggio e posizionare il compressore su una superficie piana. Lasciarlo riposare tranquillamente per 24 ore per permettere all'olio lubrificante del compressore di stabilizzarsi prima dell'uso. La mancata osservanza di tale procedura può causare danni al compressore.

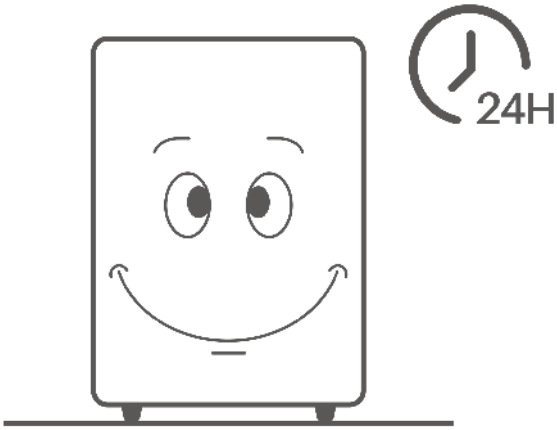

*Assicurarsi che la macchina per granite sia posizionata SU UN Piatto e una superficie piana.

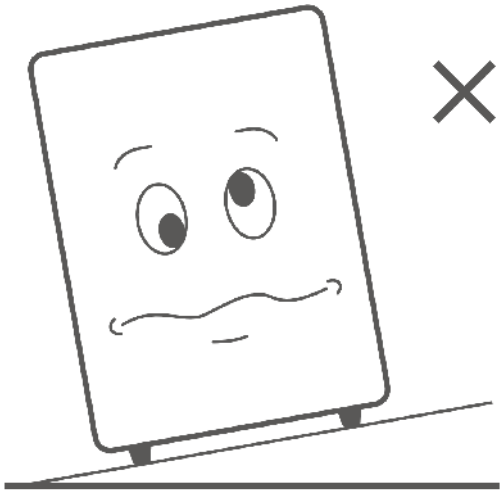

*Posto la macchina in UN stanza ben ventilata per facilitare la circolazione dell'aria per il suo sistema di raffreddamento.

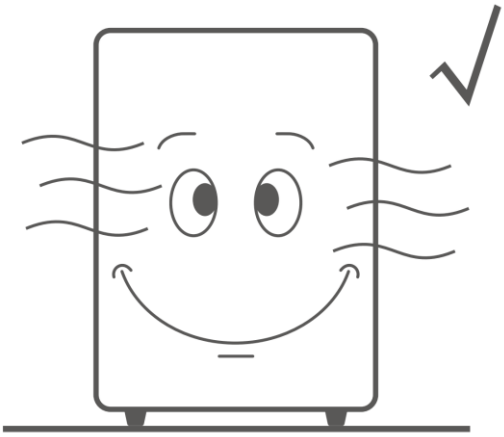

*Evitare l'esposizione alla luce solare diretta, alla pioggia, a temperature estreme o a fonti di calore.

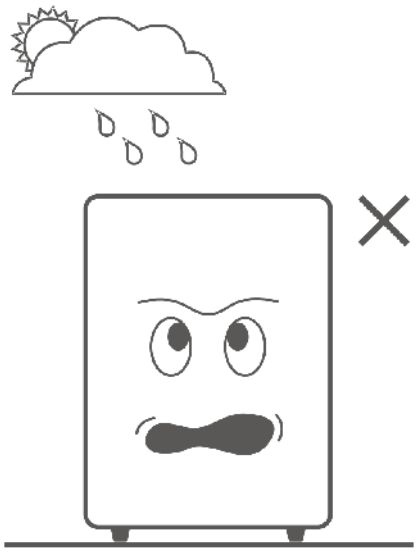

*Mantenere almeno 30 cm di spazio intorno a tutti i lati della macchina per una ventilazione adeguata.

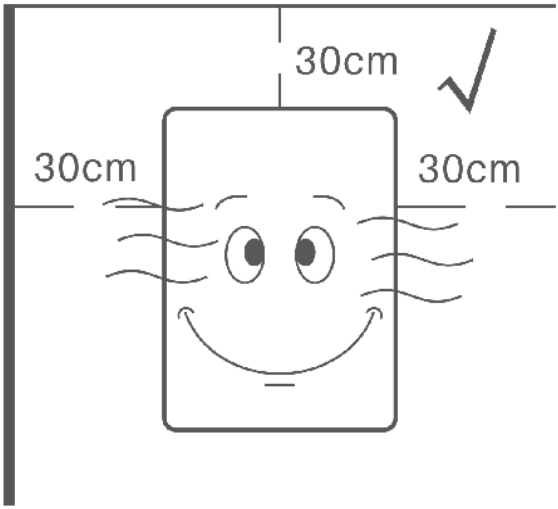

2. Installare il gocciolatore vassoio(i) negli appositi scomparti della macchina per granite.

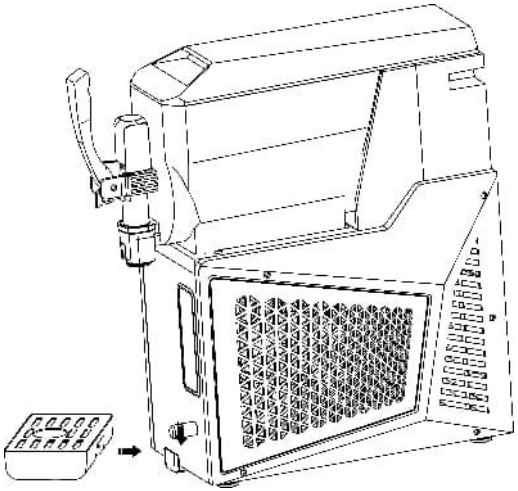

3. Pulisci la macchina per granite prima del primo utilizzo.

Passaggio 1:
Apri il cisterna copertina(i), versare una quantità adeguata di acqua di pulizia nel/nei serbatoio/i utilizzando un contenitore, e chiudere saldamente il/i coperchio/i del serbatoio. Assicurarsi che il livello dell'acqua non oltre IL livello massimo indicato contrassegnato sul/serbatoio/i.

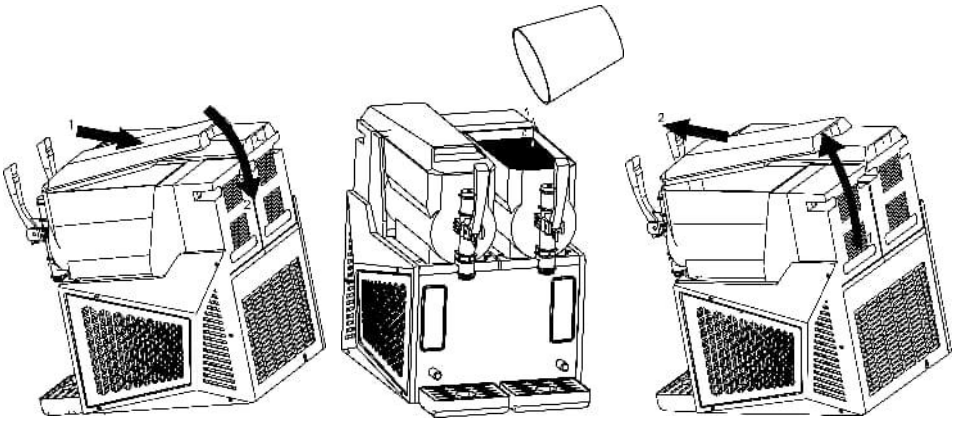

Passo 2:
Collegare il cavo di alimentazione della macchina per granite.

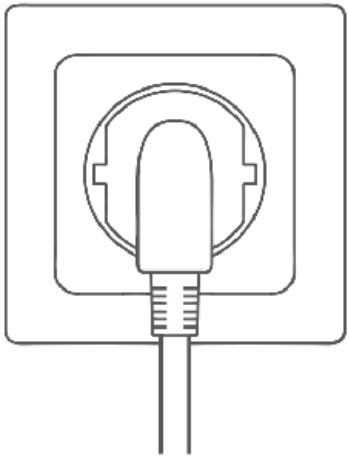

Fare un passo 3:
Premere il pulsante di miscelazione per consentire alla macchina mescolare per circa 5 minuti. Poi utilizzo un contenitore per scolare il acqua da tirando la leva di erogazione.

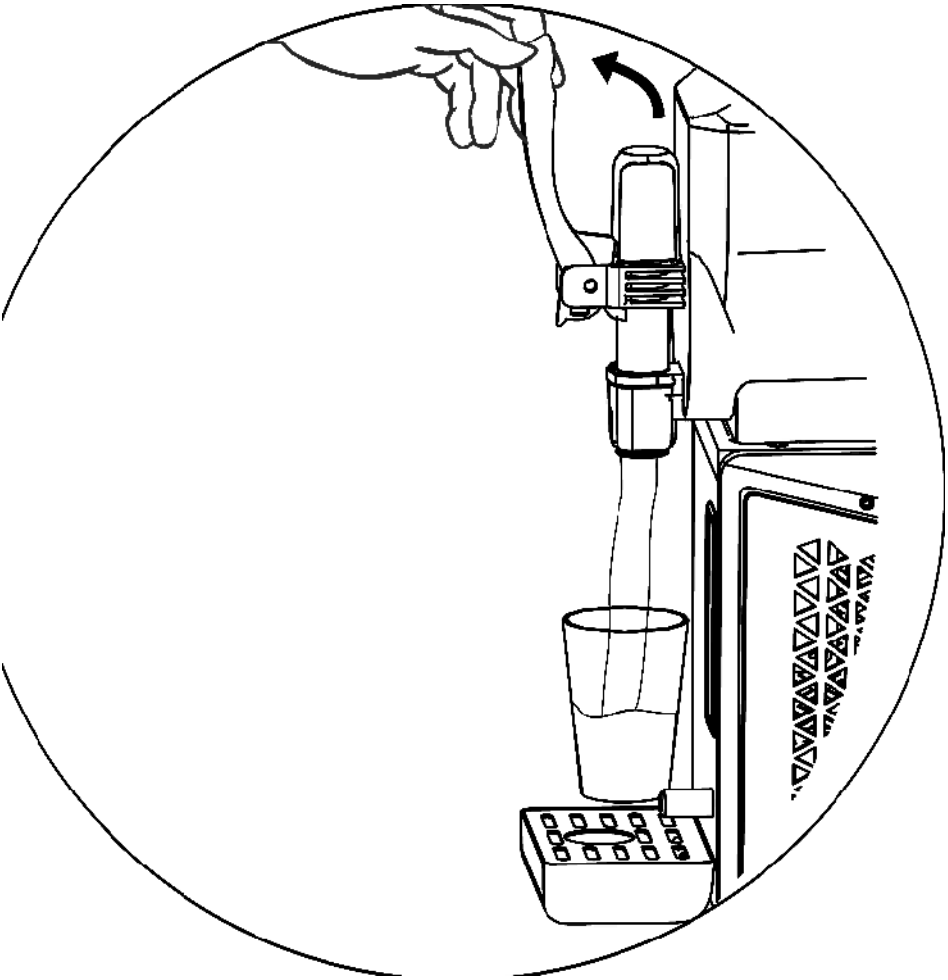

★ **Consigli:**

*Evitare di versare acqua direttamente sulla macchina per evitare danni.

*Se la macchina resti inutilizzato per un periodo prolungato, eseguilo per 4 A 6 ore al mese.

Passo 4:

Spegnere l'interruttore di alimentazione e scollegare la macchina per fare Esso pronto per la preparazione di granite.

Nota:

Ripetere i passaggi da 1 a 4 almeno 2-4 volte per pulire a fondo la fanghiglia macchina.

GUIDA OPERATIVA

Non accendere mai la macchina per granite prima di aver versato gli ingredienti nel/nei serbatoio/i.

Preparazione degli ingredienti

Passaggio 1:

Diluire il concentrato secondo le istruzioni istruzioni del produttore in UN contenitore adatto. Assicurarsi UN contenuto minimo di zucchero del 6 % A prevenire potenziali danni alla macchina.

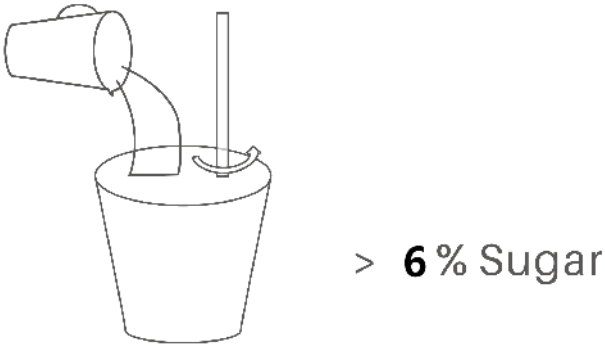

Fare un passo 2:

Apri il cisterna coprire, versare il liquido diluito concentrare in il carro armato, e chiudere in modo sicuro la copertina.

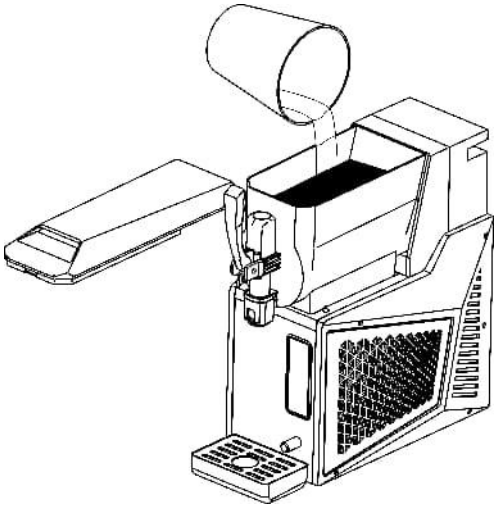

Note:

①Versare il concentrato solo quando la macchina è spento o scollegato.

②Evitare di versare liquidi caldi a temperature superiori a 24℃/75,2°F nel serbatoio.

③Mantenere il volume del liquido entro i livelli minimo e massimo indicati sul serbatoio.

④Evitare di inserire parti del corpo nella macchina durante è operativo .

Collegamento elettrico

Tappo il cavo di alimentazione in un presa adatta.

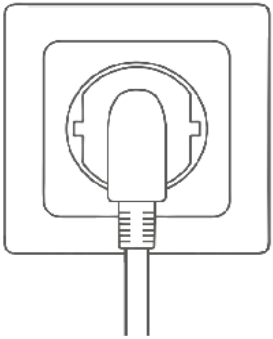

Istruzioni per l'uso:

1. Quando la spina di alimentazione non è inserita, il pannello di controllo rimane completamente spento. Dopo aver inserito la spina, un segnale acustico accompagna l'accensione. A questo punto, l' icona " " si illumina debolmente, mentre tutte le altre icone e spie luminose rimangono spente: questo è lo stato di accensione.

2. Premere brevemente il tasto " "; un segnale acustico accompagnerà l'avvio e lo schermo si illuminerà. Se si preme nuovamente brevemente l'icona " " dell'interruttore di alimentazione o non si esegue alcuna operazione per 5 minuti, un segnale acustico accompagnerà il ritorno allo stato di accensione.

3. Dopo aver premuto il pulsante di accensione, tutte le icone si illuminano tranne "+", "-", " ", la barra indicatrice della marcia" e il display digitale. Quando non è selezionata alcuna icona di funzione, i tasti "+", "-" e " " sono inattivi e rimangono spenti.

4. Selezione della modalità di lavoro :

Tocca l'icona della funzione desiderata e il cicalino emetterà un suono "beep". Senza premere il tasto " ", puoi passare da un'icona funzione all'altra toccandole. L'icona della funzione selezionata lampeggia, mentre le icone non selezionate rimangono accese fisse. Quando la funzione selezionata consente la regolazione dei parametri tramite i tasti +/-, la barra indicatrice "+", "-", "smoothie gear" rimane accesa fissa e il display digitale si spegne. Se una funzione è già stata avviata premendo il tasto " " e desideri passare a un'altra funzione, premi prima il tasto " "

per mettere in pausa, quindi tocca l'icona della funzione desiderata per passare e infine premi ⏯ di nuovo il tasto " " per avviare la nuova funzione.

5. Funzione di pulizia (modalità di miscelazione singola):

Tocca il pulsante “ ”; l' icona “ ” lampeggia. L' ⏯ icona “ ” e il “Timer per il conto alla rovescia digitale” si illuminano; “+”, “-”, e la “Barra indicatrice del livello della granita” si spengono. Tutte le icone delle funzioni rimangono accese fisse.

Tocca ⏯ di nuovo il pulsante “ ” (con un “beep”) per avviare il motore di miscelazione. Rimangono accese solo le icone “ ⏻ ”, “ ”, e “ ⏯ ”.
Il display digitale mostra un conto alla rovescia di 5 minuti. Le altre icone si spengono.
Dopo il conto alla rovescia, si sente un "bip", il motore si ferma e il sistema entra in modalità standby. Solo l' ⏻ icona " " rimane accesa.

6. Modalità di temperatura personalizzata per la granita (definita dall'utente):

Toccare il pulsante “ ”; l'icona “ ” lampeggia. La barra indicatrice del livello di granita si spegne; ⏯ le icone “+”, “-”, e “ ” rimangono accese. Il display digitale (888) lampeggia.
Premere "+" per aumentare la temperatura o "-" per diminuirla (tenere premuto per una regolazione rapida). Intervallo: da -10 °C/5 °F a 10 °C/50 °F. Il display digitale lampeggia e mostra il valore impostato.
Premere Start per iniziare (si attivano il compressore, la ventola del condensatore e il motore di miscelazione). Il display digitale (888) mostra la temperatura in tempo reale in modo stabile, l'icona " " rimane accesa

e la barra indicatrice del livello di granita si spegne. Quando la temperatura del materiale raggiunge il valore impostato, passa alla modalità ICE. Al termine, tutti i componenti si arrestano e il sistema torna in standby.

8. Funzione granita (esclusa la modalità temperatura personalizzata) :

8.1 Funzionamento:

Simile alla modalità Temperatura personalizzata, ma le regolazioni vengono effettuate tramite i livelli di marcia anziché tramite temperature specifiche.

I parametri di temperatura per ciascuna funzione sono i seguenti. Cinque parametri corrispondono alle cinque spie luminose sulla "Barra indicatore marcia Slush" e il parametro selezionato viene visualizzato sul display digitale (cinque parametri corrispondono a cinque livelli di marcia. Ad esempio, nella modalità Milkshake Slush, selezionando -3,0 °C si accenderanno tre spie luminose, mentre selezionando -3,5 °C se ne accenderanno quattro):

Definizione di temperatura in gradi Celsius (temperatura target ±0,3 °C):

Milkshake e granita (Marcia predefinita 3): -2.0 *,* -2.5, -3.0, -3.5, -4.0

Granita giornaliera (Ingranaggio predefinito 3): -1.5、-2.1、-2.5、-3.0、-3.5

Granita alcolica (Marcia predefinita 3): -7.0、-7.5、 -8.0、 -8.5、 -9.0

Granita di succo congelato (Ingranaggio predefinito 3): -1.6 -2.1、 -2.5、 -2.8、 -3.2

Granita al caffè (Marcia predefinita 3): -1.3、-1.7、 -2.1、 -2.5、 -2.8

Definizione di temperatura in Fahrenheit (temperatura target ±0,5℉):

Milkshake e granita (marcia predefinita 3): 28.4, 27.5, 26.6, 25.7, 24.8

Granita giornaliera (marcia predefinita 3): 29.3、28.2、27.5、26.6、25.7

Granita alcolica (Marcia predefinita 3): 19.4、18.5、17.6、16.7、15.8

Granita di succo congelato (marcia predefinita 3): 29.1、28.2、27.5、26.9、26.2

Granita al caffè (marcia predefinita 3): 29,6、28,9、28,2、27,5、26,9

Nota: Funzionamento di commutazione ℃/℉: Entro 20 secondi dall'accensione, premere contemporaneamente i due pulsanti "  " per 3 secondi per passare da ℃ a ℉. Durante il processo di commutazione,

verrà visualizzato "C" per 3 secondi, a indicare che il sistema è passato a ℃, e verrà visualizzato "F" per 3 secondi, a indicare che il sistema è passato a °F.

8.2 Fasi operative:

Tocca un tasto della modalità granita; la funzione selezionata e i simboli "+", "-", " ⏯ " e la barra indicatrice del livello di granita si illuminano. Il display digitale non mostra il valore della temperatura durante la regolazione della marcia.

Premere "+" per aumentare la marcia (massimo 5 indicatori accesi) o "-" per diminuirla (minimo 1 indicatore acceso).

Premere " ⏯ " per avviare (compressore, ventola del condensatore e motore di miscelazione si attivano). Il display digitale mostra la temperatura in tempo reale. L'icona della modalità selezionata rimane accesa e la barra indicatrice del livello di granita visualizza il livello di marcia.

Quando la temperatura del materiale raggiunge il valore impostato, il sistema passa alla modalità ICE. Al termine, tutti i componenti si arrestano.

8.3 Stato operativo:

Premere " ⏯ " per arrestare (i componenti continuano a funzionare). Regolare la marcia o cambiare modalità durante la pausa. Premere Riprendi per continuare.

Premere " ⏯ " per mettere in pausa; se non viene eseguita alcuna operazione entro 5 minuti, il sistema torna in modalità standby.

8.4 MODALITÀ GHIACCIO

8.4.1 Dopo la preparazione della granita, il display digitale mostra "ICE" e si può gustare la granita; il sistema entra in modalità ghiaccio (12 ore). Il programma determina se attivare il raffreddamento in base alle letture del sensore di temperatura. La pala miscelatrice continua a funzionare anche in modalità ghiaccio.

8.4.2 Protezione del compressore: Se il compressore viene spento dopo l'avvio, è previsto un periodo di protezione di 2 minuti durante il quale non si riavvierà.
Tuttavia, se il cavo di alimentazione viene scollegato e poi ricollegato per riavviare la macchina, il sistema esegue un avvio pulito, consentendo al compressore di attivarsi normalmente senza alcun ritardo.

★ Suggerimenti:
① L'attivazione di una funzione illuminerà il relativo indicatore.
②Quando la funzione di preparazione della granita è attiva, L'indicatore può visualizzare due stati: Acceso fisso: il compressore della macchina è in funzione.
Lampeggiante: Il compressore della macchina è spento.
Entrambi gli stati sono normale.

Prendi una bevanda fredda o una granita.
Per dispensare la tua bevanda fredda O fanghiglia, semplicemente tirare O spingere la maniglia di erogazione s .

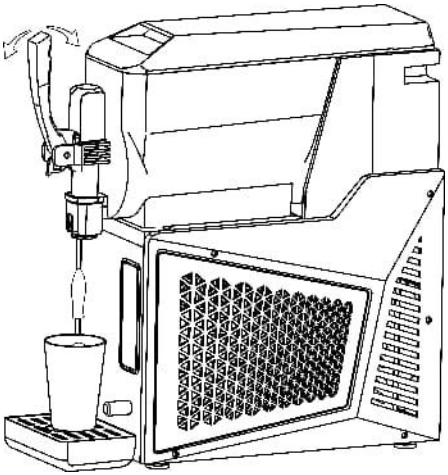

PULIZIA E MANUTENZIONE

Note importanti prima della pulizia

*Prima di pulire o eseguire la manutenzione di qualsiasi componente della macchina, assicurarsi che l'interruttore di alimentazione sia spento e con il cavo di alimentazione scollegato. Quando si eseguono operazioni di pulizia e manutenzione, attenersi alle seguenti istruzioni:

*Preparazione prima della pulizia:

-Utensili puliti (contenitore, spazzole morbide, panni morbidi).

-IL temperatura di chiaro acqua e l'acqua calda non superare i 50℃ /122 °F.

-neutro per uso alimentare detergente.

-Disinfettante per uso alimentare.

-per uso alimentare lubrificante (ad esempio , vaselina).

***Operazioni eseguite durante le operazioni di pulizia e manutenzione:**

-Indossare guanti protettivi.

-Evitare l'uso di acidi, basi o sostanze forti sostanze infiammabili.

-Evitare di utilizzando abrasivo oggetti o spugne metalliche per parti della macchina per la pulizia. -Fare attenzione a non versare liquidi detergenti nell'area circostante.

-Evitare la pulizia parti interne del serbatoio.

-Non immergere il l'intera macchina in acqua.

-Dopo la pulizia, assicurarsi che tutte le parti siano riposizionate correttamente A garantire sicurezza e funzionalità.

-Mantenere la pulizia e il rispetto degli standard igienici è essenziale per garantire la bevanda qualità e conformità norme sanitarie.

***Pulire le parti rimosse secondo le norme sanitarie locali. Seguire queste istruzioni:**

-Diluire detergente neutro con acqua in un contenitore.

-Utilizzo UN Utilizzare un panno morbido imbevuto nel detergente diluito per pulire i pezzi. Risciacquare con acqua.

-Diluire il disinfettante per alimenti con acqua in un altro contenitore.

-Immergere i pezzi nel disinfettante diluito per 30 minuti, poi risciacquare con acqua pulita acqua.

-Asciugare all'aria le parti disinfettate in UN area pulita.

Nota:
Pulire il/i serbatoio/i a meno una volta al giorno o secondo gli standard sanitari di tuo paese.Tu è possibile regolare la frequenza di pulizia in base all'utilizzo effettivo. Una pulizia inadeguata può favorire la proliferazione batterica. crescita.
Se la macchina non è in uso costante, pulire l'esterno con un morbido stoffa.

1. **Pulizia delle parti del dispenser**
① Attivare la funzione di miscelazione e posizionare un contenitore sotto l'erogatore. Tirare La maniglia del dispenser serve per svuotare gli ingredienti o il liquido nel serbatoio. Una volta svuotato, spegnere l'alimentazione. la macchina e scollegarla Esso .
② Allentare il dado in senso antiorario sul perno della maniglia, quindi rimuovere il perno seguito dalla maniglia. Successivamente, prendere spento IL coperchio superiore della molla e molla stessa. Infine, rimuovere lo stelo della valvola.

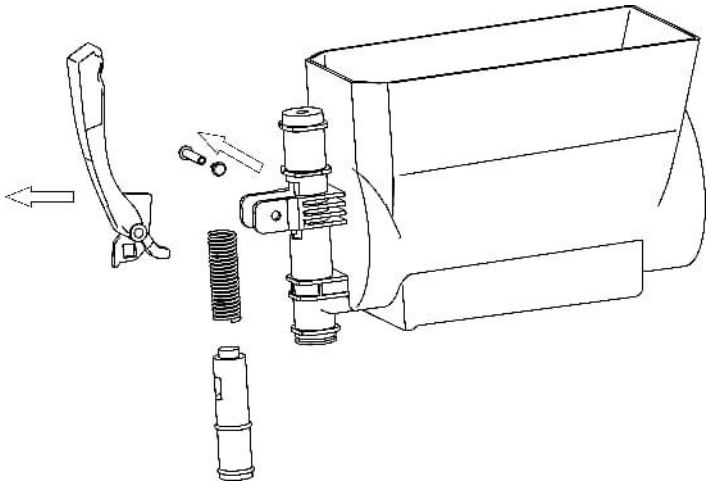

③ Risciacquare le parti smontate con acqua pulita, seguendo le istruzioni fornite nella sezione Note importanti prima della pulizia.

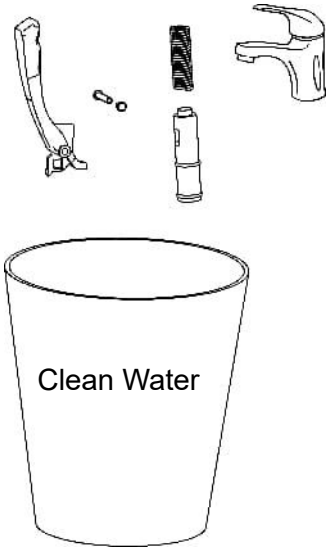

Nota:

Se c'è un molti Se nel serbatoio sono presenti ingredienti o residui liquidi, non smontare l'erogatore o il serbatoio. parti.

Si prega di svuotarli prima di procedere.

2. Pulire il serbatoio e l'agitatore.

① Tiro la parte sporgente in plastica situata nella parte posteriore del coperchio del serbatoio, quindi spingere il coperchio in avanti per rimuovere Esso.

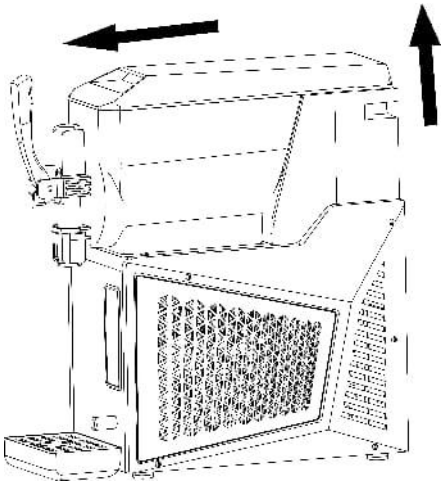

② Sollevare il serbatoio verso l'alto, poi tirare espellerlo con la forza.

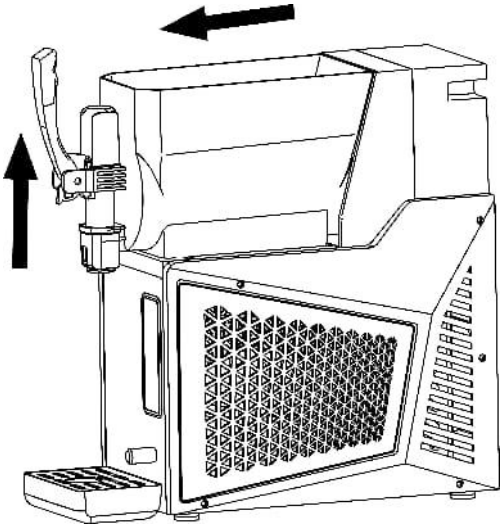

③ Rimuovere il bianco spirale miscelatore E prendere l'anello di tenuta di grandi dimensioni.

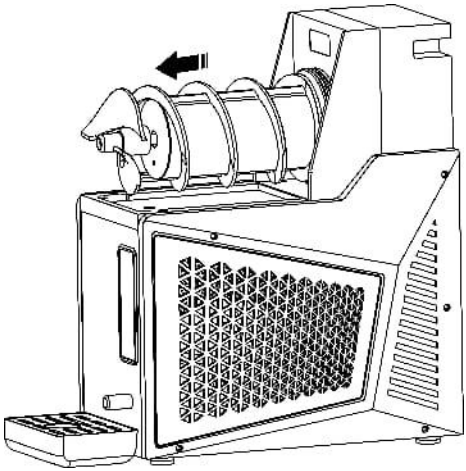

④Sciacquare le parti staccate in acqua pulita, attenendosi alle linee guida fornite nella sezione Note importanti prima Pulizia.

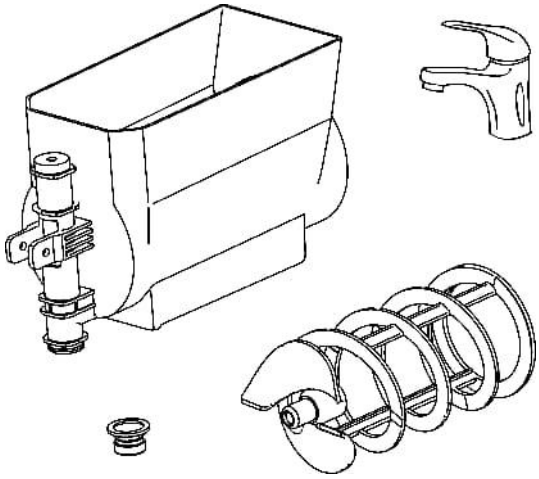

3. Pulire il coperchio del serbatoio

①Pulire la superficie esterna del coperchio del serbatoio usando un umido stoffa.

②Pulire più volte la superficie inferiore del coperchio del serbatoio con un panno imbevuto di diluito disinfettante, lasciandolo acceso per 30 minuti.

③ Successivamente, pulire accuratamente la superficie inferiore del coperchio del serbatoio con un panno umido e poi asciugarlo con un panno



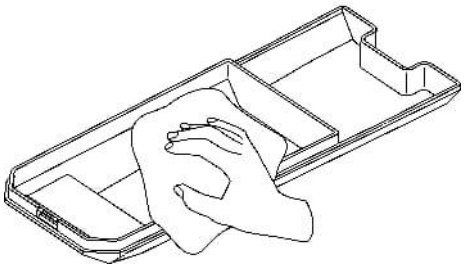

asciutto

4. Pulire la vaschetta raccogligocce

①Sollevare delicatamente il vassoio raccogligocce e quindi rimuoverlo Esso. Dentro, noterai una fibbia progettata per fissarlo al foro sulla macchina.

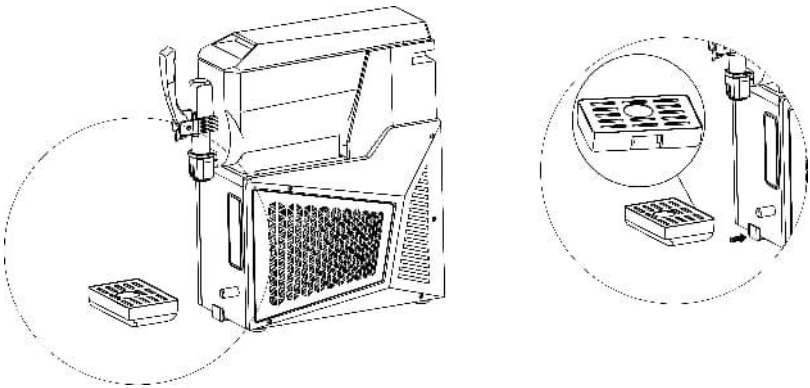

Quando si smonta la vaschetta raccogligocce, evitare di tirare Il tubo rimanente è stato lasciato nel foro senza curarsi di eventuali danni. Svuotare e pulire quotidianamente la vaschetta raccogligocce.

②Sciacquare le parti staccate in acqua pulita, attenendosi alle linee guida fornite nella sezione Note importanti prima Pulizia.



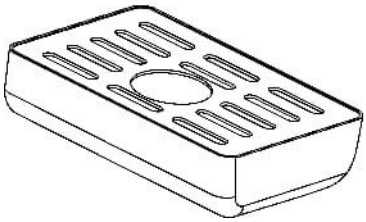

5. Pulire l'evaporatore

① Dopo aver rimosso la spirale bianca mescolare e l'anello di tenuta di grandi dimensioni. Pulire la superficie dell'evaporatore e la base con un panno morbido imbevuto di UN diluito soluzione detergente.

② Pulire queste superfici 2-3 volte volte utilizzando un strofinaccio pulito e umido

③ Quindi, utilizzare un panno morbido imbevuto in disinfettante diluito, lasciando che il disinfettante rimanga sulle superfici.

④ Dopo 30 minuti, pulire accuratamente la superficie e la base dell'evaporatore con un pulito bagnato strofinaccio da cucina

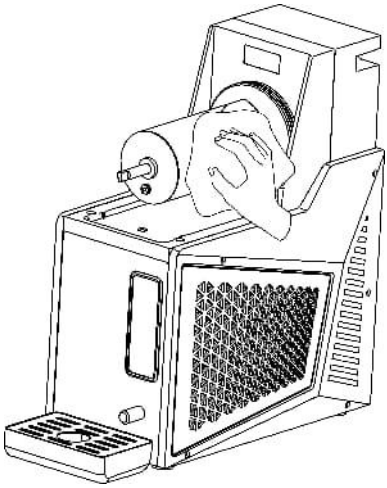

6. Pulire il corpo principale

①Usa un pulire un panno morbido umido con detergente diluito per pulire il corpo.

② Pulire il corpo usando un umido e morbido panno imbevuto di acqua pulita.

③ Asciugare il corpo con un panno pulito e asciutto.

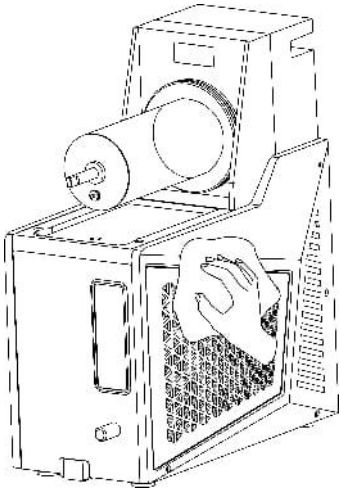

7. Pulire il condensatore

* Dopo un periodo di funzionamento, la polvere può accumularsi sul condensatore, compromettendo la dissipazione del calore e l'efficienza di raffreddamento (ad esempio, riducendo la produzione di ghiaccio tritato o rendendo difficile la sua formatura).
* Si consiglia di effettuare la pulizia mensilmente (o più frequentemente in ambienti difficili) da parte di un professionista.
* Spegnere l'alimentazione prima della pulizia e fare attenzione a non danneggiare le alette del condensatore .

8. Rimontare tutte le parti

①Posizionare l'anello di tenuta di grandi dimensioni sull'evaporatore.

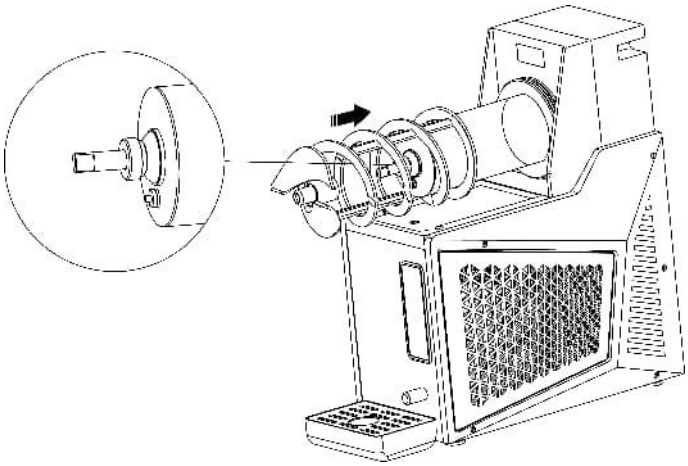

② Allineare l'anello di tenuta di medie dimensioni con l'asta metallica sull'evaporatore per inserire la spirale bianca miscelatore . Una volta inserito, ruotarlo leggermente in senso orario per garantire una vestibilità sicura .

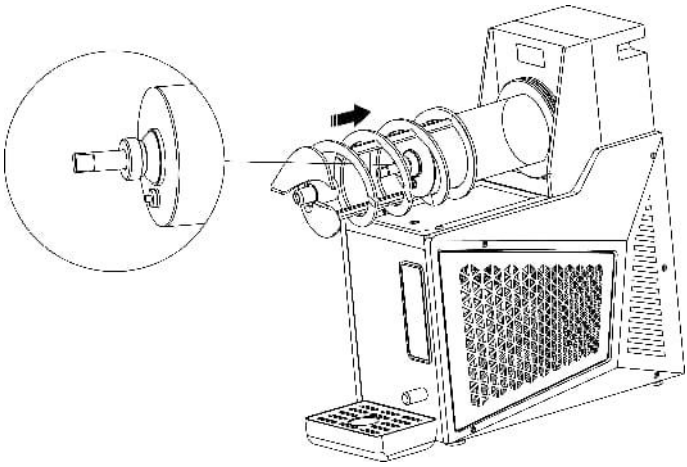

③Metti il serbatoio sull'evaporatore , quindi sollevarlo e spingerlo fino a la fibbia di plastica sul fondo del serbatoio È inserire nella base dell'evaporatore .

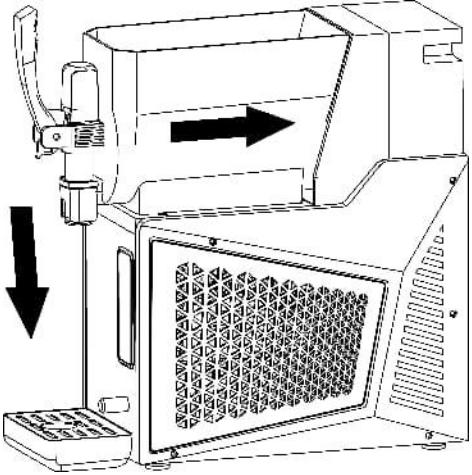

④Rimontare le parti del dispenser.

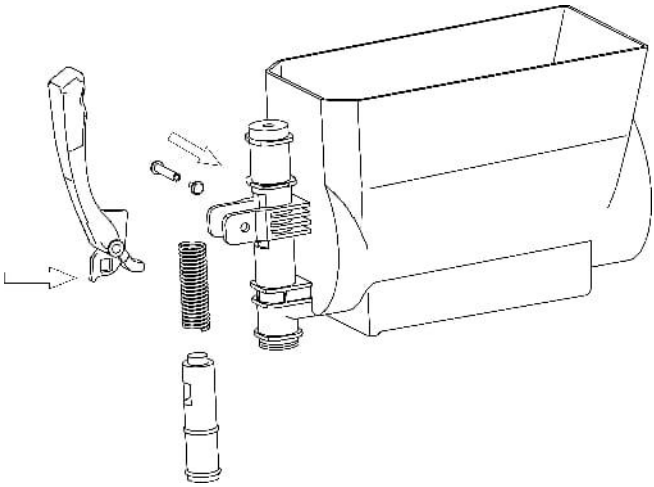

⑤Posizionare il coperchio del serbatoio nella parte anteriore del serbatoio, allineando la parte sporgente in plastica sul retro con il serbatoio quindi reinstallare il coperchio del serbatoio.

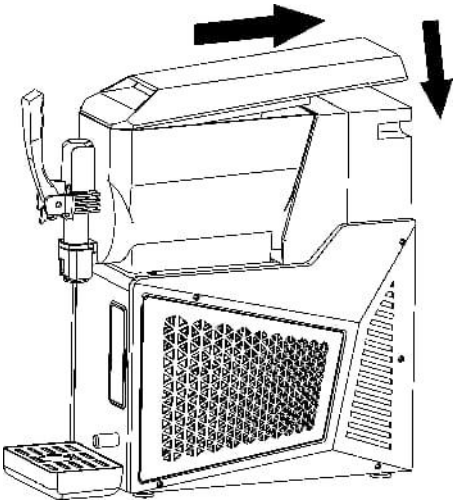

⑥Una volta pulito il condensatore, rimontarlo Esso seguendo l'ordine inverso dello smontaggio.

SPIEGAZIONI DEI CODICI DI FABBRICA

ERRORE CODICI SPIEGAZIONI

Quando una macchina per granite non funziona correttamente, sul display viene visualizzato un codice di errore. Se si verificano più guasti contemporaneamente, i codici di errore verranno visualizzati a rotazione. Di seguito i dettagli:

CODICE DI ERRORE	Tipo di errore
F1	Distacco del serbatoio, blocco del motore dell'agitatore o guasto della comunicazione con la scheda.
F2	Guasto a circuito aperto o cortocircuito del sensore di temperatura
F3	Allarme ipoglicemia
F4	Allarme livello elevato di alcol

F5	Anomalia di comunicazione tra la scheda di controllo e la scheda di alimentazione.

Nota: quando il contenuto alcolico è compreso tra il 6% e il 16%, la miscela può essere trasformata in un frullato e si attiva la modalità "GHIACCIO"; quando il contenuto alcolico supera il 25%, il dispositivo segnalerà un'anomalia dovuta all'alto contenuto alcolico, con conseguente allarme e arresto del compressore e del motore dell'agitatore.
Nota: quando il contenuto alcolico è compreso tra il 6% e il 16%, può trasformarsi in una granita ed entrare in modalità ICE; quando il contenuto alcolico supera il 25%, viene segnalato un guasto dovuto a un elevato contenuto alcolico. Durante l'allarme, il compressore si arresta e il motore di miscelazione si ferma.

GUIDA ALLA RISOLUZIONE DEI PROBLEMI

Innanzitutto , si prega di seguire la tabella di risoluzione dei problemi. Se il problema persiste anche dopo aver seguito questi passaggi, si prega di contattarci.

Problemi	Possibili cause	Soluzioni
La macchina non si accende	Nessun ingresso di alimentazione	Inserisci il cavo di alimentazione in una presa adatta oppure provane un'altra
	L'interruttore di alimentazione non è acceso	Accendi l'interruttore di alimentazione
Perdita di granita o bevanda dalla parte	Il/I serbatoio/i non è/sono installato/i correttamente	Reinstallare il/i serbatoio/i in modo sicuro

posteriore del/dei serbatoio/i	L'anello/gli anelli di tenuta è/sono installato in modo sicuro	Sostituire l'anello/gli anelli di tenuta.
Il/I miscelatore/i a spirale bianco/i non ruota/no	Il/I serbatoio/i non è/sono installato/i correttamente	Reinstallare il/i serbatoio/i in modo sicuro
	La/Le superficie/i dell'evaporatore è/sono congelata/e	Spegnere l'alimentazione e lasciare che il ghiaccio si sciolga.
Impossibilità della macchina di produrre granita	La percentuale di zucchero è inferiore al 6%	Per favore, aggiungi altro zucchero
	L'interruttore di alimentazione non è acceso	Accendi l'interruttore di alimentazione
	Il pulsante per la granita non è stato premuto	Attiva la funzione per la preparazione di granite
	Il condensatore è (sono) eccessivamente sporco	Pulire il/i condensatore/i
	La macchina si trova vicino a una fonte di calore con scarsa dissipazione del calore	Posizionare correttamente la macchina
Rumore eccessivo proveniente dall'agitatore a spirale bianco.	L'anello/gli anelli di tenuta nell'agitatore a spirale bianco non sono installati correttamente	Assicurarsi che l'anello/gli anelli di tenuta siano installati correttamente.
	La fanghiglia è troppo solida	Spegnere

		l'alimentazione e lasciare che il ghiaccio si sciolga.
	L'anello/gli anelli di tenuta nell'agitatore a spirale bianco sono non lubrificati o danneggiati	Applicare lubrificante o sostituire con nuove guarnizioni.
	La percentuale di zucchero è inferiore al 6%	Regola le proporzioni; evita di sostituire lo zucchero con un'alternativa più dolce.
Il/I distributore/i non funziona/no correttamente, non è/sono in grado di erogare granite o bevande	Troppo ghiaccio nel serbatoio	Rimuovere il ghiaccio in eccesso dal/dai serbatoio/i
Presenza di macchie nere nella fanghiglia	Il/I serbatoio/i non è/sono pulito/i	Pulire il/i serbatoio/i seguendo le istruzioni
	Anello/i di tenuta sporco/i nel/nei dispenser o nell'agitatore/i a spirale bianco/i	Pulire l'anello/gli anelli di tenuta.
	Anello/i di tenuta danneggiato/i nel/nei dispenser o nell'agitatore/i a spirale bianco/i	Sostituire l'anello/gli anelli di tenuta danneggiati con uno/i nuovo/i.



VEVOR

Upgrade · The Home Creator Way

MÁQUINA COMERCIAL PARA HACER GRANIZADOS

MODELO: X-30 X-40 X-60 X-80

VEVOR | Upgrade
The Home Creator Way

MODELO: X- 30 X- 40 X - 60 X - 80

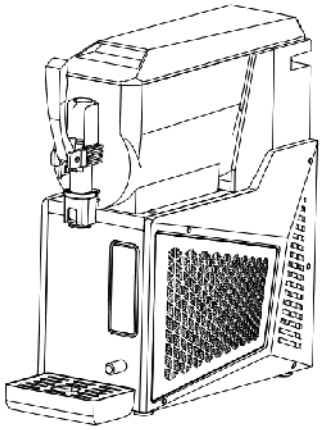

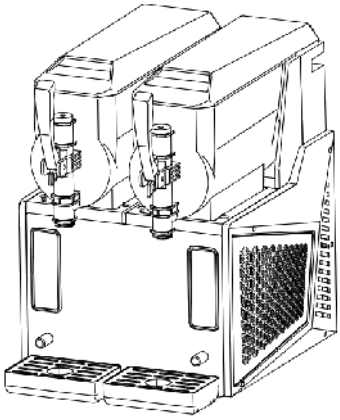

Estas son las instrucciones originales; lea atentamente todas las instrucciones del manual antes de usar el producto. VEVOR se reserva el derecho de interpretar claramente el manual del usuario. El aspecto del producto puede variar con respecto al producto que reciba. Le pedimos disculpas si no le informamos nuevamente sobre actualizaciones de tecnología o software para nuestro producto .

	Advertencia: Para reducir el riesgo de lesiones, el usuario debe leer atentamente el manual de instrucciones.

PRECAUCIÓN: ¡ Los cambios o modificaciones no aprobados expresamente por la parte responsable del cumplimiento podrían anular la autorización del usuario para operar el equipo!

Este dispositivo cumple con la Parte 15 de las Normas de la FCC. Su funcionamiento está sujeto a las siguientes dos condiciones:

1) Este producto puede causar interferencias perjudiciales.

2) Este producto debe aceptar cualquier interferencia recibida, incluyendo la que pueda causar un funcionamiento no deseado.

ADVERTENCIA: Los cambios o modificaciones a este producto no aprobados expresamente por la parte responsable del cumplimiento podrían anular la autorización del usuario para operar el producto.

Nota: Este producto ha sido probado y cumple con los límites para un dispositivo digital de Clase B según la Parte 15 de las Normas de la FCC. Estos límites están diseñados para proporcionar una protección razonable contra interferencias perjudiciales en una instalación residencial.

Este producto genera, utiliza y puede irradiar energía de radiofrecuencia y, si no se instala y utiliza de acuerdo con las instrucciones, puede causar interferencias perjudiciales en las radiocomunicaciones. Sin embargo, no hay garantía de que no se produzcan interferencias en una instalación en particular. Si este producto causa interferencias perjudiciales en la recepción de radio o televisión, lo cual se puede determinar encendiendo y apagando el producto, se recomienda al usuario que intente corregir la interferencia mediante una o más de las siguientes medidas

. Reoriente o reubique la antena receptora.

Aumentar la distancia entre el producto y el receptor

. Conecte el producto a una toma de corriente de un circuito

	diferente al que está conectado el receptor . Consulte con el distribuidor o con un técnico de radio/televisión experimentado para obtener ayuda.
	Este producto está sujeto a la Directiva europea 2012/19/CE. El símbolo de un contenedor de basura tachado indica que el producto requiere recogida selectiva en la Unión Europea. Esto se aplica al producto y a todos los accesorios marcados con este símbolo. Los productos marcados de esta manera no deben desecharse con la basura doméstica normal, sino que deben llevarse a un punto de recogida para el reciclaje de aparatos eléctricos y electrónicos .

PRECAUCIONES DE SEGURIDAD IMPORTANTES

1. Precauciones generales de seguridad

Lea atentamente estas instrucciones antes de utilizar el producto.

①Evitar utilizando el producto al aire libre. Exposición llover podría potencialmente causar fugas eléctricas o electricidad choque.

②Nunca coloque el producto donde puede mojarse o salpicado con agua. Si el El material aislante se daña, podría causar fugas eléctricas o incluso descargas eléctricas.

③ Nunca rocíe agua directamente sobre el producto. La humedad en el producto podría provocar una descarga eléctrica. o a cortocircuito.

④Asegúrese no lo haces vierta cualquier volátil o líquidos inflamables en el/los tanque(s) del producto. Contenedores o áreas donde se encuentran estas sustancias conservado podría pueden provocar explosiones o incendios.

⑤Solo ingenieros o personal de mantenimiento capacitados deben instalar el producto. Probarlo usted mismo podría causar gases o fugas de líquidos, descargas eléctricas, o incendios .

⑥Nunca inserte metal objetos como agujas de hierro o cables en

cualquier rejilla de ventilación el producto. Hacerlo podría resultar en en caso de descarga eléctrica o lesiones personales contacto accidental con piezas móviles.
⑦Asegúrese de colocar el producto en a Superficie estable y sólida. Un terreno inestable podría causar daños si el producto se vuelca o se cae.
⑧Utilice siempre la fuente de alimentación indicada en el producto. Etiqueta. El uso de enchufes de extensión podría provocar un incendio.
⑨Asegúrese de enchufar firmemente el fuerza Enchúfalo a la toma de corriente después de quitarle el polvo. Los enchufes polvorientos o una inserción incorrecta podrían producir un incendio.
⑩Utilice un enchufe con conexión a tierra para evitar descarga eléctrica. En caso de que haya sin toma de tierra, el dispositivo de puesta a tierra Debe ser ensamblado por ingenieros y técnicos cualificados , y el enchufe debe ser fácilmente accesible.
⑪Evite usar el producto en áreas con alto contenido de ácido sulfúrico , como aguas termales, o en entornos con alta salinidad como bahías, ya que esto puede provocar corrosión interna y un posible fallo del producto.
⑫No dañar el circuito de refrigeración.
⑬Si se produce algún mal funcionamiento del producto, Por favor, desconecte el enchufe de alimentación. El funcionamiento anormal continuado puede provocar una descarga eléctrica. o fuego.
⑭Por favor evitar dañino,procesamiento, agrupación, estiramiento , doblando, o retorciéndolo con fuerza. De lo contrario, puede provocar daños, descarga eléctrica, o un riesgo de incendio.
⑮Asegúrese de que no haya obstrucciones cerca del aparato y evite bloquear las aberturas de ventilación .
⑯ Antes de limpiar, manteniendo, o inspeccionar el producto, Desconecte la fuente de alimentación para evitar descargas eléctricas o lesiones personales.
⑰Si ciertos modelos utilizan refrigerantes combustibles y espuma inflamable agentes, Se debe tener precaución para prevenir riesgos de incendio. En caso de anomalías en el producto, Debe ser reparado por personal o instituciones cualificadas.

⑱Este producto no está destinado a ser utilizado por personas con discapacidad física debilidades, respuestas lentas, o trastornos mentales (incluidos los niños), a menos que esté bajo la guía o supervisión de a guardián. Se debe supervisar a los niños para evitar que jueguen con el producto.

2. Precauciones de seguridad eléctrica

①Por favor, compruebe el rango de voltaje recomendado por la marca reconocida para la máquina de granizados. Si Su voltaje de alimentación no está dentro de este rango. rango, Por favor, compre un regulador de voltaje de más de 2000W tú solo.
②Asegurar la correcta toma de tierra; evite conectar el cable de tierra a una tubería de agua o una tubería de gas.
③Para proteger el compresor, espera 10 minutos después de un corte de energía antes de reiniciar la máquina de granizados.
④Evite utilizar el mismo enchufe para otros aparatos eléctricos.
⑤Para cables de alimentación dañados, Confíe en el personal designado por el fabricante o en profesionales cualificados para el reemplazo y así prevenir riesgos.
⑥El sistema de control eléctrico de este producto Funciona por encima de 36 V; Por favor, no acceda ni toque el sistema de control cuando el La máquina está en uso. Busque asistencia del fabricante o de un técnico cualificado . técnicos para mantenimiento.

3. Advertencias

①Evite operar el producto si hay a gas filtración en su ubicación. Chispas al desconectar o encender/apagar la máquina. podría provocar un incendio. Corta la energía, ventanas abiertas, y permitir para una correcta circulación del aire en tales situaciones.
②Utilice siempre un cable con conexión a tierra. enchufe para el producto para evitar electricidad descarga eléctrica en caso de fugas.
③Evite utilizar tuberías de agua como terminales de puesta a tierra, ya que comúnmente se utilizan tuberías de plástico. en fontanería y puede

que no proporcione una conexión a tierra adecuada.
④No conecte a tierra el producto a través de tuberías de gas como esto puede conducen a riesgos significativos que no puedo correr.
⑤Nunca conecte a tierra el producto a través de líneas telefónicas o protección contra rayos. Durante las tormentas eléctricas, el potencial para generar altas corrientes hace este método de puesta a tierra extremadamente peligroso.
⑥Al colocar el producto en un húmedo ambiente, Es esencial instalar un disyuntor y conectar a tierra la máquina . El disyuntor debe instalarse en el cable de alimentación. Para obtener más información, Es aconsejable buscar consejo de el minorista o un técnico electricista.
⑦Asegúrese de instalar un interruptor de desconexión.
⑧Asegúrese de que nada cascadas en el área donde se almacena el producto.

4. Condiciones ambientales

Este producto está diseñado en de conformidad con las siguientes condiciones:
①Diseñado para uso en interiores.
② Operativo a elevaciones no superando los 2000 metros.
③Operando dentro un rango de temperatura ambiente de 10℃/50°F a 32℃/89,6°F.
④Cuando la temperatura no sea superior a 31℃/87,8°F, el La humedad relativa máxima es 80%. El máximo relativo La humedad disminuye linealmente con el aumento de la temperatura.
⑤La fluctuación de voltaje de la fuente de alimentación principal no debe exceder ±10% de la tensión nominal.
⑥En consonancia con el nivel de instalación del equipo (encima nivel de voltaje) transitorio sobre Voltaje.
Este Se utiliza el aparato para fines similares, tales como:
-La cocina área de una tienda, oficina o cualquier otro lugar de trabajo.
-Clientes de granjas y hoteles, moteles y residencias
-Servicios de catering y similares aplicaciones no minoristas.

5. Precauciones de instalación

① Requisitos para transporte y movimiento:

Mantenga la caja erguido y limitar la inclinación a un máximo de 45°; Evite invertirlo o colocarlo horizontalmente.

②Para utilice el producto correctamente y obtenga el mejor rendimiento, Por favor, coloque él en un entorno que cumple las siguientes condiciones:

●Sobre una superficie sólida y nivelada

●Manténgase alejado del lugar donde se encuentra la fuente de calor. generado. Evite colocar la máquina cerca el calor fuentes, como llamas de gas o estufas, como el El calor puede disminuir la eficiencia de refrigeración de la máquina.

●Evite la luz solar directa. Evite la exposición directa a la luz solar, lo que puede provocar anomalías operativas y acortar la vida útil de la máquina.

●En a zona seca. Mantenga la máquina en a zona seca y evite colocarlo cerca de zonas húmedas, como grifos o lavabos.

GUARDE ESTAS INSTRUCCIONES

¿QUÉ HAY EN LA CAJA?

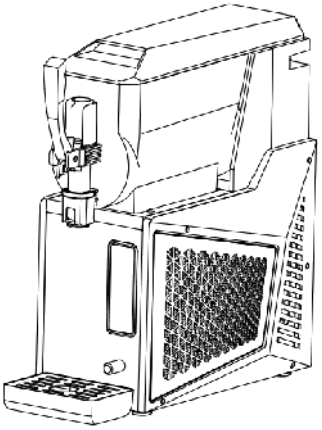

or

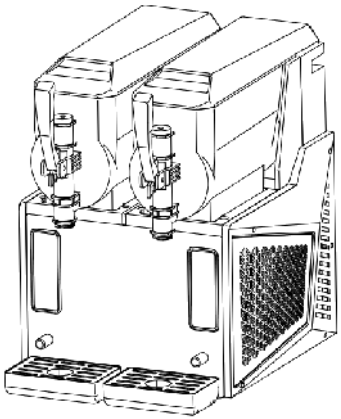

X

-30 X - 40 **X - 60 X - 80**

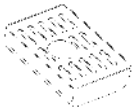	
Bandeja de goteo (1 para X-30, X-40, 2 para X-60, X-80)	Anillo de sellado de repuesto de tamaño mini (1 para X-30, X-40, 2 para X-60, X-80)
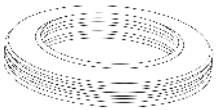	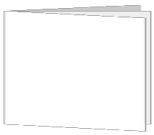
Anillo de sellado de gran tamaño de repuesto (1 para X-30, X-40, 2 para X-60, X-80)	Manual de usuario
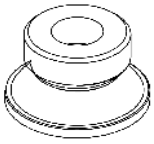 Anillo de sellado de repuesto de tamaño mediano (1 para X-30, X-40, 2 para X-60, X-80)	

CONOCE TU MÁQUINA DE GRANIZADOS

1.X-30,X-40

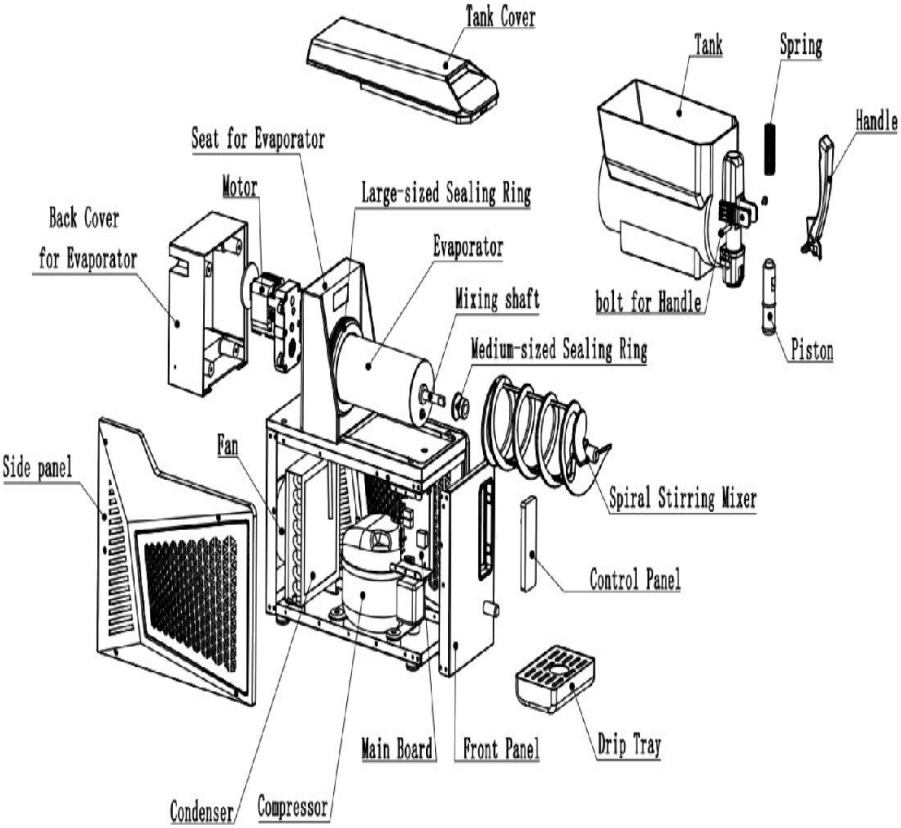
Tank Cover
Tank
Spring
Handle
Seat for Evaporator
Motor
Large-sized Sealing Ring
Back Cover
for Evaporator
Evaporator
Mixing shaft
bolt for Handle
Piston
Medium-sized Sealing Ring
Side panel
Fan
Spiral Stirring Mixer
Control Panel
Main Board
Front Panel
Drip Tray
Condenser
Compressor

2.X-60,X-80

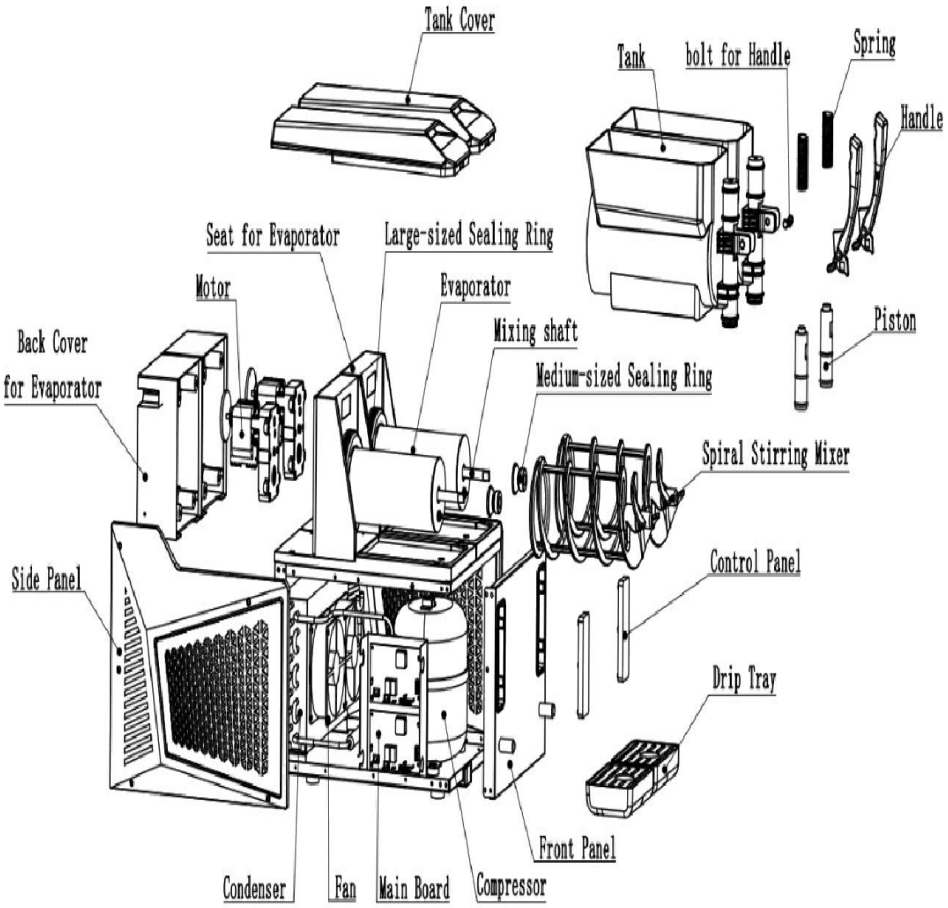

Descripción de la función

1. Panel de control



2. Descripciones de los botones:

Once teclas táctiles: tecla Más (+), tecla Menos (-), tecla Encendido, tecla Inicio/Parada, tecla Enjuagar, tecla Batido y granizado, tecla Granizado de bebida diaria, tecla Granizado alcohólico, tecla Granizado de zumo congelado, tecla Granizado de café y tecla Granizado personalizado (temperatura).

PREPARACIÓN

1. Al llegar la máquina de granizados, Retire todo el material de embalaje y colóquelo sobre una superficie plana y nivelada. Déjelo reposar durante 24

horas para que el aceite lubricante del compresor se asiente antes de usarlo. De no hacerlo, el compresor podría sufrir daños fácilmente.

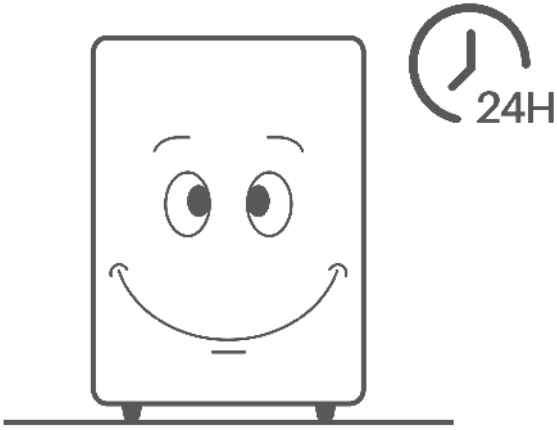

*Asegúrese de que la máquina de granizados esté colocada en a departamento y superficie nivelada.

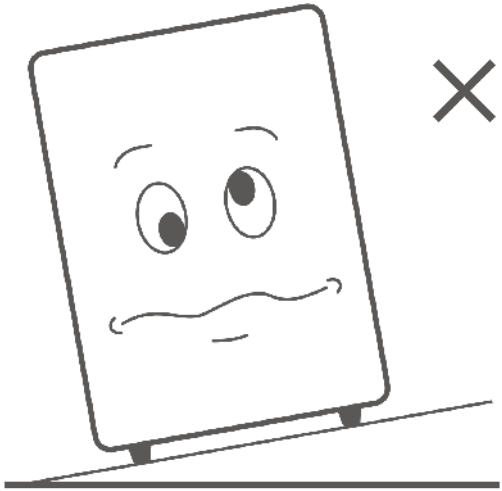

*Lugar la máquina en a habitación bien ventilada para facilitar la circulación del aire su sistema de refrigeración.

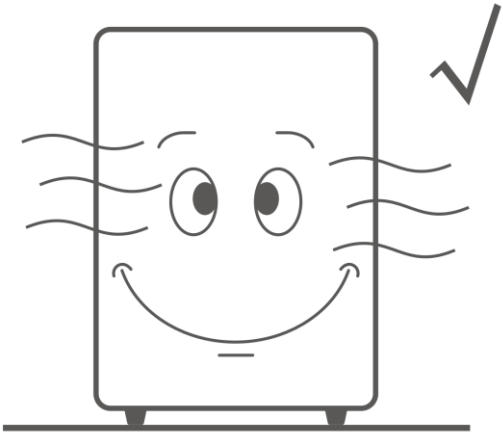

*Evite la exposición a la luz solar directa, la lluvia, las temperaturas extremas o las fuentes de calor.

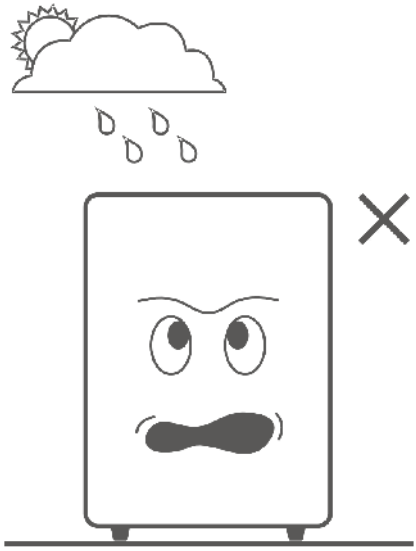

*Mantenga al menos 30 cm de espacio alrededor de todos los lados de la máquina para una ventilación adecuada.

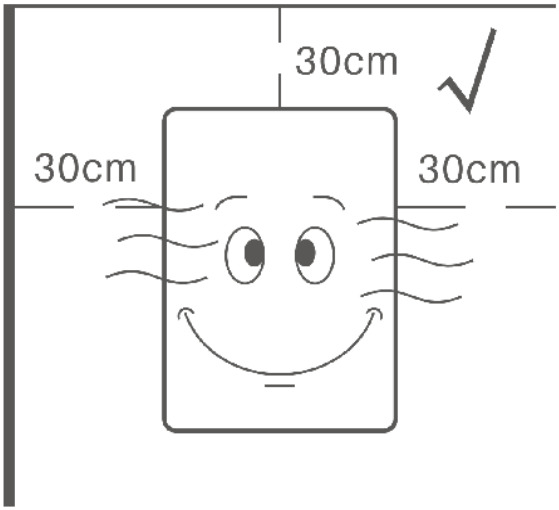

2. Instale el gotero. bandeja(s) en las ranuras designadas en la máquina de granizados.

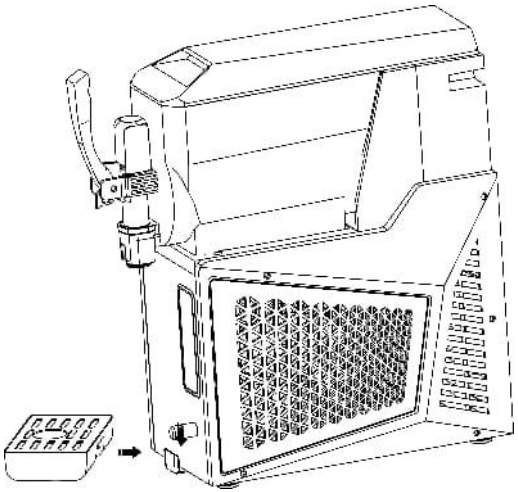

3. Limpiar la máquina de granizados antes del uso inicial.

Paso 1:

Abrir el tanque portada(s), vierta una cantidad adecuada de agua de limpieza en el/los tanque(s) usando un recipiente, y cierre bien la(s) tapa(s) del tanque. Asegúrese de que el nivel del agua no superar el Nivel máximo indicado marcado en el/los tanque(s).

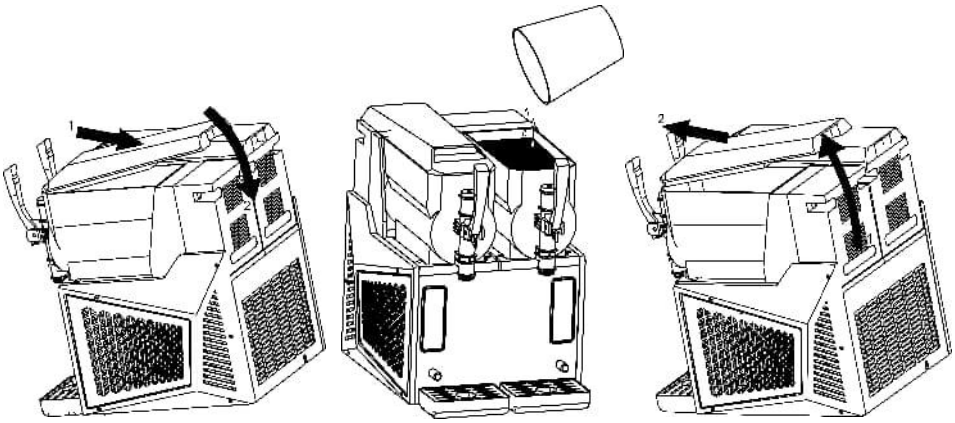

Paso 2:

Conecte el cable de alimentación de la máquina de granizados.

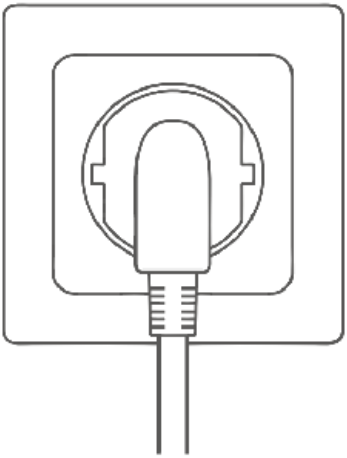

Paso 3:

Presione el botón de mezcla para permitir que la máquina para remover para aproximadamente 5 minutos. Entonces usar un recipiente para drenar el agua por tirando de la manija dispensadora.

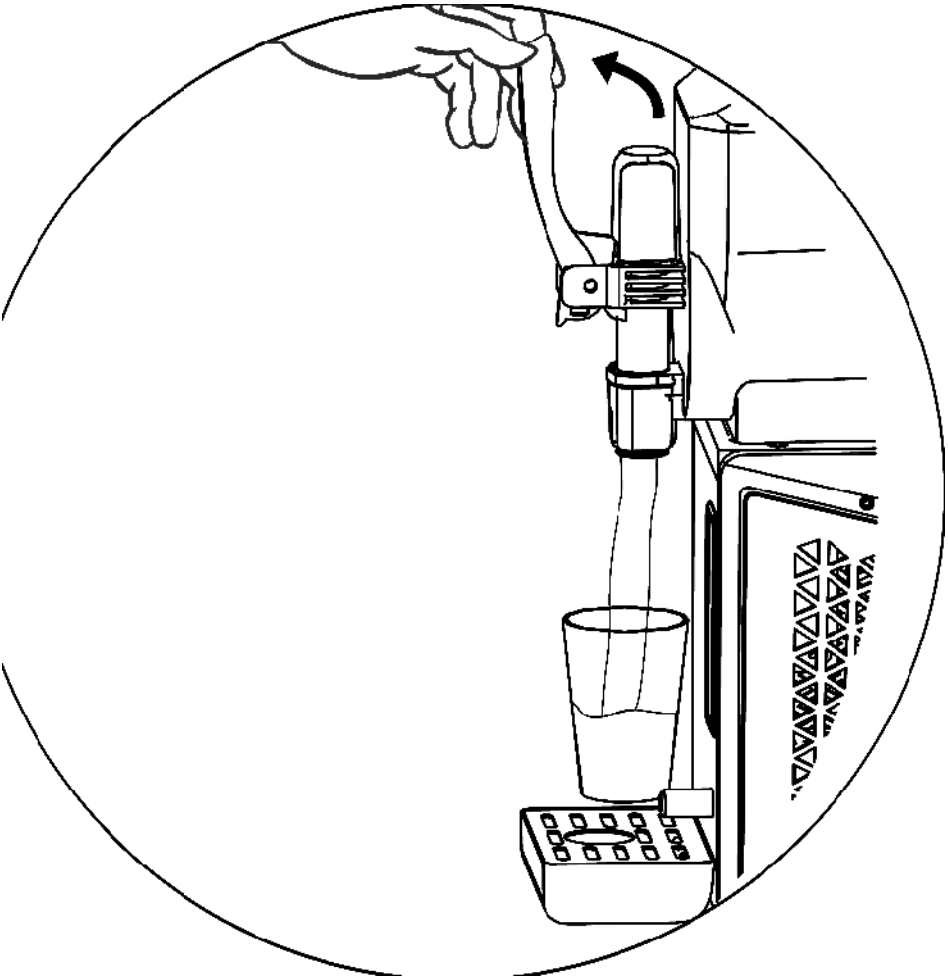

★ Consejos:

*Evite verter agua directamente sobre la máquina para evitar daños.

*Si la máquina restos Si no se ha utilizado durante un período prolongado,

ejecútelo. para 4 a 6 horas al mes.

Paso 4:

Apagar el interruptor de encendido y desenchufar la máquina para hacer él listo Para hacer granizados.

Nota:

Repita los pasos 1 a 4 al menos 2-4 momentos para limpiar a fondo el aguanieve máquina.

GUÍA DE OPERACIÓN

Nunca encienda la máquina de granizados antes de verter los ingredientes en el/los depósito/s.

Preparación de los ingredientes

Paso 1:

Diluir el concentrado según las instrucciones. instrucciones del fabricante en a contenedor adecuado. Asegúrese a Contenido mínimo de azúcar del 6 % a evitar posibles daños a la máquina.

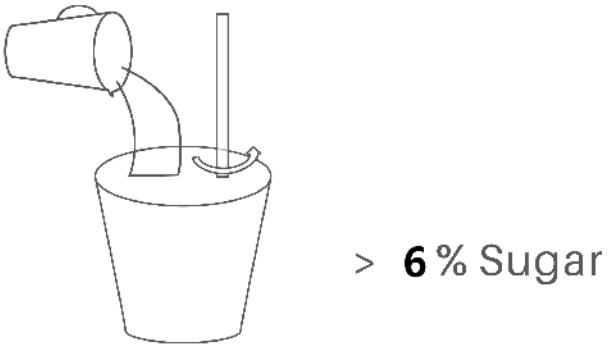

Paso 2:

Abrir el tanque Cubra y vierta el líquido diluido. concentrarse en el tanque, y cierre seguro la portada.

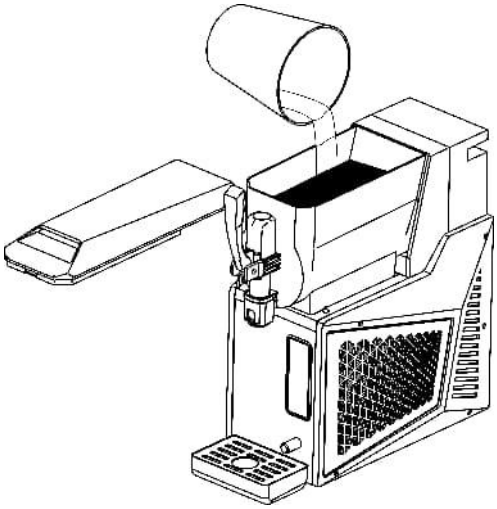

Notas:

① Vierta el concentrado solo cuando la máquina esté apagado o desenchufado.

②Evite verter líquidos calientes que superen los 24 ℃/75,2 °F dentro del tanque.

③Mantenga el volumen de líquido dentro de los niveles mínimo y máximo indicados en el tanque.

④Evite introducir cualquier parte del cuerpo en la máquina mientras Está operativo .

Conexión de alimentación

Enchufar el cable de alimentación en un enchufe adecuado.

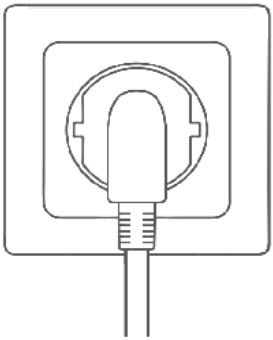

Instrucciones de funcionamiento:

1. Cuando el enchufe no está conectado, el panel de control permanece completamente oscuro. Al conectar el enchufe, se escucha un pitido durante el encendido. En ese momento, el icono " ⏻ " se ilumina tenuemente, mientras que los demás iconos e indicadores luminosos permanecen apagados; este es el estado de encendido.

2. Pulse brevemente la ⏻ tecla " "; se oirá un pitido al encenderse y la pantalla se iluminará. Si vuelve a pulsar brevemente el icono del interruptor de encendido " ⏻ " o no se realiza ninguna operación durante 5 minutos, se oirá un pitido al volver al estado de encendido.

3. Tras pulsar el interruptor de encendido para iniciar el sistema, todos los iconos se iluminan excepto los de "+", "-", " ", la barra indicadora ⏯ de marcha suave y la pantalla digital. Cuando no se selecciona ningún icono de función, las teclas "+", "-" y " ⏯ " están inactivas y permanecen apagadas.

4. Selección de un modo de funcionamiento:

Toque el ícono de la función deseada y el zumbador emitirá un sonido de

"pitido". Sin presionar la tecla " ", puede alternar entre los íconos de función tocándolos. El ícono de la función seleccionada parpadea, mientras que los íconos no seleccionados permanecen iluminados de forma continua. Cuando la función seleccionada permite el ajuste de parámetros mediante las teclas +/-, "+", "-", la barra indicadora de engranaje Smoothie permanecen iluminadas de forma continua y la pantalla digital se apaga. Si una función ya se ha iniciado presionando la tecla " " y desea cambiar a otra función, primero presione la tecla " " para pausar, luego toque el ícono de la función deseada para cambiar y finalmente presione la tecla " " nuevamente para iniciar la nueva función.

5. Función de limpieza (modo de mezcla simple) :

Pulsa el botón “ ”; el icono “ ” parpadea. El icono “ ” y el “Temporizador de cuenta atrás digital” se iluminan; “+”, “-” y la “Barra indicadora del nivel de aguanieve” se apagan. Todos los iconos de función permanecen iluminados de forma continua.

Pulsa de nuevo el botón “ ” (con un pitido) para arrancar el motor de mezcla. Solo los iconos “ ”, “ ”, y “ ” permanecen iluminados. La pantalla digital muestra una cuenta atrás de 5 minutos. Los demás iconos se apagan.
Tras la cuenta atrás, suena un pitido, el motor se detiene y el sistema entra en modo de espera. Solo el icono " " permanece iluminado.

6. Modo de temperatura de granizado personalizado (definido por el usuario):

Pulse el botón “ ”; el icono “ ” parpadea. La barra indicadora del

nivel de aguanieve se apaga; ⏯ los iconos “+”, “-” y “ ” permanecen iluminados. La pantalla digital (888) parpadea.
Pulse «+» para aumentar la temperatura o «-» para disminuirla (manténgalo pulsado para un ajuste rápido). Rango: de -10 °C/5 °F a 10 °C/50 °F. La pantalla digital parpadea y muestra el valor seleccionado. Pulse Iniciar para comenzar (el compresor, el ventilador del condensador y el motor de mezcla se activan). La pantalla digital (888) muestra la temperatura en tiempo real de forma continua, el icono “ ” permanece encendido y la barra indicadora del nivel de hielo se apaga. Cuando la temperatura del material alcanza el valor establecido, cambia al modo ICE. Una vez finalizado el proceso, todos los componentes se detienen y el sistema vuelve al modo de espera.

8. Función de granizado (excluyendo el modo de temperatura personalizada) :

8.1 Operación:

Similar al modo de temperatura personalizada, pero los ajustes se realizan mediante niveles de marcha en lugar de temperaturas específicas.
Los parámetros de temperatura para cada función son los siguientes. Cinco parámetros corresponden a las cinco luces indicadoras en la "Barra indicadora de marcha Slush", y el parámetro seleccionado se muestra en la pantalla digital (cinco parámetros corresponden a cinco niveles de marcha. Por ejemplo, en el modo Milkshake Slush, al seleccionar -3,0 °C se iluminarán tres luces indicadoras, mientras que al seleccionar -3,5 °C se iluminarán cuatro):
Definición de temperatura en grados Celsius (temperatura objetivo ±0,3 °C):
Batido y granizado (Marcha predeterminada 3): -2.0 , -2.5, -3.0, -3.5, -4.0
Bebida diaria granizada (Engranaje predeterminado 3): -1.5、-2.1、 -2.5、-3.0、 -3.5
Granizado alcohólico (Marcha predeterminada 3): -7.0, -7.5, -8.0, -8.5, -9.0
Granizado de jugo congelado (Marcha predeterminada 3): -1.6 -2.1、 -2.5、

-2.8、 -3.2
Granizado de café (Marcha predeterminada 3): -1.3、-1.7、 -2.1、 -2.5、 -2.8

Definición de temperatura Fahrenheit (temperatura objetivo ±0,5℉):

Batido y granizado (Marcha predeterminada 3): 28.4, 27.5, 26.6, 25.7, 24.8
Bebida diaria granizada (Marcha predeterminada 3): 29.3, 28.2, 27.5, 26.6, 25.7
Granizado alcohólico (Marcha predeterminada 3): 19.4, 18.5, 17.6, 16.7, 15.8
Granizado de jugo congelado (Marcha predeterminada 3): 29.1, 28.2, 27.5, 26.9, 26.2
Granizado de café (Marcha predeterminada 3): 29.6, 28.9, 28.2, 27.5, 26.9
Nota: Operación de cambio de ℃ / ℉: Dentro de los 20 segundos posteriores al encendido, presione simultáneamente los dos botones "" durante 3 segundos para cambiar entre ℃ y ℉. Durante el proceso de cambio, se mostrará "C" durante 3 segundos, lo que indica que el sistema ha cambiado a ℃, y se mostrará "F" durante 3 segundos, lo que indica que el sistema ha cambiado a ℉.

8.2 Pasos de la operación:

Pulsa una tecla del modo de nieve granizada; la función seleccionada y los botones "+", "-", " ▷II " y la barra indicadora del nivel de nieve granizada se iluminarán. La pantalla digital no muestra el valor de temperatura durante el ajuste de marchas.
Pulse "+" para aumentar la marcha (máximo 5 indicadores encendidos) o "-" para disminuirla (mínimo 1 indicador encendido).

Pulse “ ▷II ” para ponerlo en marcha (se activan el compresor, el ventilador del condensador y el motor de mezcla). La pantalla digital muestra la temperatura en tiempo real. El icono del modo seleccionado permanece iluminado y la barra indicadora del nivel de hielo picado muestra el nivel de engranaje.

Cuando la temperatura del material alcanza el valor establecido, cambia al modo ICE. Una vez finalizado el proceso, todos los componentes se detienen.

8.3 Estado de la operación:

Pulsa “ ⏯ ” para detener (los componentes seguirán funcionando). Ajusta la marcha o cambia de modo durante la pausa. Pulsa Reanudar para continuar.

Pulse “ ⏯ ” para pausar; si no se realiza ninguna operación en 5 minutos, el sistema volverá al modo de espera.

8.4 MODO HIELO

8.4.1 Una vez preparado el granizado, la pantalla digital muestra "ICE" y el sistema entra en modo hielo (12 horas). El programa determina si se activa la refrigeración en función de las lecturas del sensor de temperatura. La pala mezcladora continúa funcionando durante el modo hielo.

8.4.2 Protección del compresor: Si el compresor se apaga después de arrancar, hay un período de protección de 2 minutos durante el cual no se reiniciará.

Sin embargo, si se desconecta el cable de alimentación y luego se vuelve a conectar para reiniciar la máquina, el sistema vuelve a la configuración predeterminada de inicio nuevo, lo que permite que el compresor se active normalmente sin ninguna demora.

★ Consejos:

① Al activar una función, se iluminará su indicador correspondiente.

②Cuando la función de fabricación de granizado está activa, El indicador puede mostrar dos estados: Encendido fijo: El compresor de la máquina está funcionando.

Parpadeando: El compresor de la máquina está apagado.

Ambos estados son normal.

Pide una bebida fría o un granizado.

Para dispensar tu bebida fría o fango, simplemente tire o empuje la manija dispensadora s .

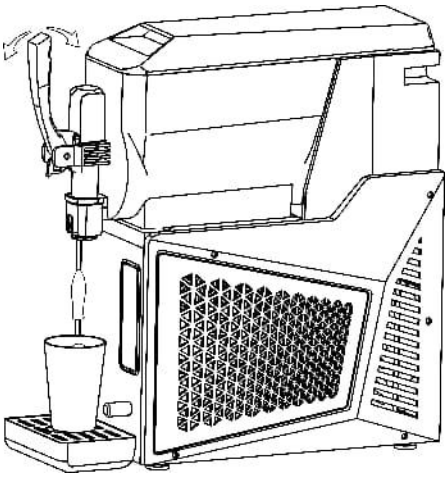

LIMPIEZA Y MANTENIMIENTO

Notas importantes antes de limpiar

*Antes de limpiar o realizar el mantenimiento de cualquier componente de la máquina, asegúrese de que el interruptor de encendido esté Apagado y con el cable de alimentación desenchufado. Al realizar la limpieza y el mantenimiento, siga estas instrucciones:

*Preparación antes de la limpieza:

-Limpiar los utensilios (recipiente, cepillos suaves, paños suaves).

-El temperatura de claro agua y el agua caliente no superar los 50℃ /122 °F .

-Neutral apto para uso alimentario detergente.

-Desinfectante apto para uso alimentario.

-Apto para uso alimentario lubricante (por ejemplo , vaselina).

***Operaciones durante la limpieza y el mantenimiento:**

-Utilice guantes de protección.

-Evite usar ácidos, bases o sustancias inflamables.

-Abstenerse de utilizando abrasivo objetos o esponjas metálicas para limpieza de piezas de máquinas. -Tenga cuidado de no Derrame líquidos de limpieza en los alrededores.
-Evite limpiar partes internas del tanque.
-No sumerja el toda la máquina en el agua.
-Después de la limpieza, asegúrese de que todas las piezas estén colocadas correctamente. a garantizar la seguridad y la funcionalidad.
-Mantener la limpieza y mantener los estándares de higiene son esenciales para garantizar la calidad de las bebidas. calidad y cumplir con normas sanitarias.

***Limpie las piezas retiradas de acuerdo con las normas sanitarias locales. Siga estas instrucciones:**
-Diluido agente de limpieza neutro con agua en un contenedor.
-Usar a Utilice un paño suave empapado en el agente diluido para limpiar las piezas. Enjuague con agua.
-Diluir desinfectante de grado alimenticio con agua en otro contenedor.
-Remoje las piezas en el desinfectante diluido. durante 30 minutos, luego enjuague con agua limpia agua.
-Secar al aire las partes desinfectadas a zona limpia.

Nota:
Limpie el/los tanque(s) en el menos una vez al día o según las normas sanitarias de su país.Tú Se puede ajustar la frecuencia de limpieza según el uso real. Una limpieza inadecuada puede favorecer la proliferación de bacterias. crecimiento.
Si la máquina no está En uso constante, limpie el exterior. con un suave paño.

1. **Limpieza de las piezas del dispensador**
① Active la función de mezcla y coloque un recipiente debajo del dispensador. Tire Utilice la palanca del dispensador para vaciar los ingredientes o el líquido del depósito. Una vez vaciado, apague el aparato.

la máquina y desenchúfela él .

② Afloje la tuerca en sentido contrario a las agujas del reloj en el pasador del mango, luego retire el pasador seguido del mango. A continuación, tome apagado el Tapa superior del resorte y el resorte mismo. Finalmente, retire el vástago de la válvula.

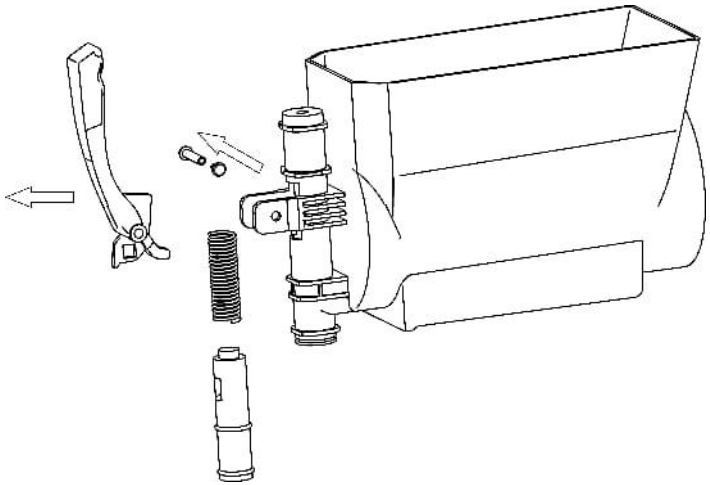

③ Enjuague las piezas desmontadas con agua limpia, siguiendo las instrucciones que se indican en la sección de Notas importantes antes de la limpieza.

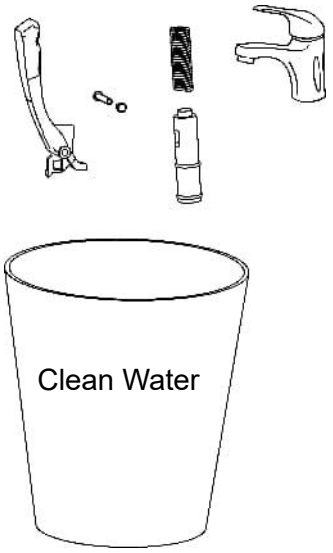

Nota:

Si hay un mucho de Ingredientes o residuos líquidos en el/los tanque(s), no desmonte el dispensador ni el tanque. regiones.

Por favor, vacíelos antes de continuar.

2. Limpie el tanque y el mezclador.

① Jalar la parte de plástico que sobresale ubicada en la parte posterior de la tapa del tanque, luego empuje la tapa hacia adelante para eliminar él.

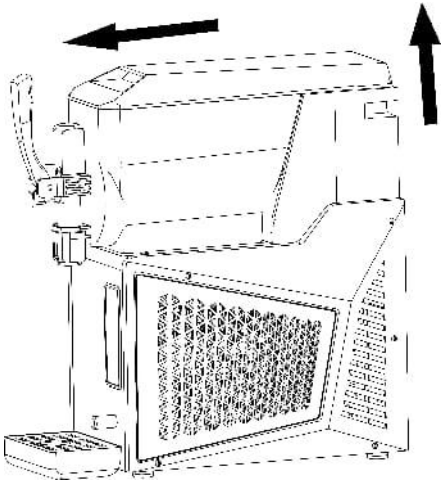

② Levanta el tanque hacia arriba, luego tira Sácalo con fuerza.

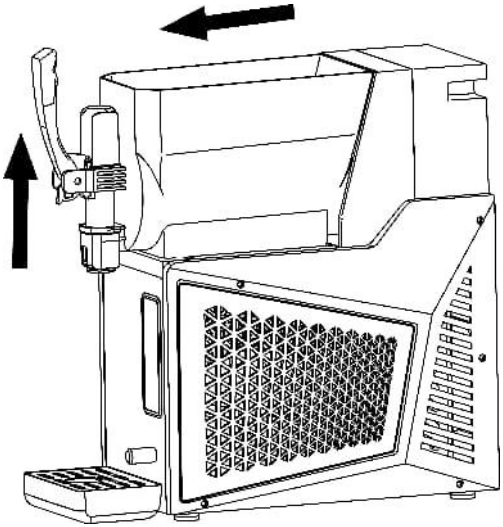

③ Eliminar el blanco espiral mezclador y encargarse de el anillo de sellado de gran tamaño.

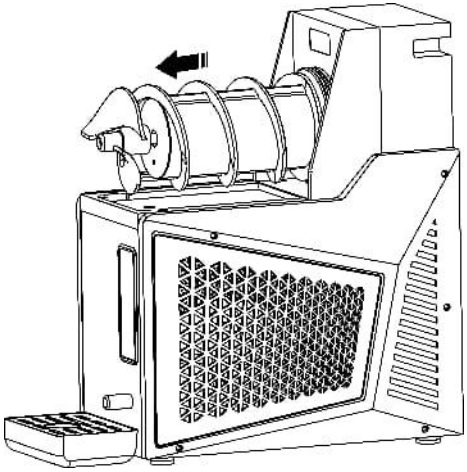

④ Enjuague las partes desprendidas en agua limpia, siguiendo las directrices proporcionadas en la sección de Notas importantes antes de Limpieza.

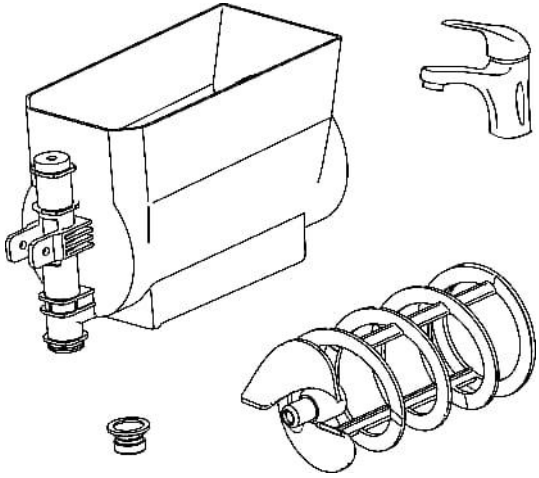

3. Limpie la tapa del tanque.

①Limpie la superficie exterior. de la tapa del tanque usando un húmedo

paño.
②Limpie la superficie inferior de la tapa del tanque varias veces con un paño empapado en diluido desinfectante, dejándolo encendido durante 30 minutos.
③ Después, limpie a fondo la superficie inferior de la tapa del tanque con un paño húmedo y luego séquela. con un paño seco.



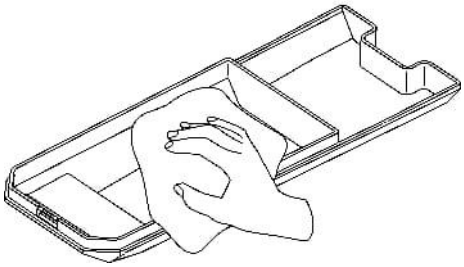

4. Limpiar la bandeja de goteo
①Levante con cuidado la bandeja de goteo y luego retírala. él. Adentro, Notarás una hebilla diseñada para asegurarlo . al agujero de la máquina.

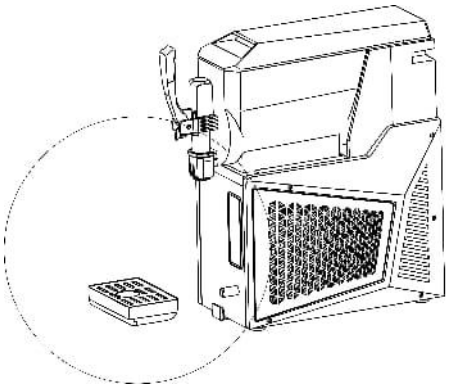

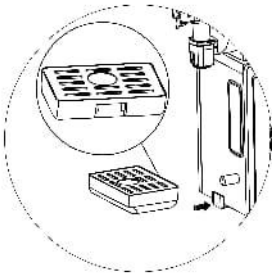

Al desmontar la bandeja de goteo, evitar tirar de la Dejó un trozo de

tubería sobrante en el agujero sin cuidado para evitar daños. Vacía y limpia la bandeja de goteo a diario.
②Enjuague las partes desprendidas con agua limpia, adhiriéndose a las directrices proporcionadas en la sección de Notas importantes antes de Limpieza.



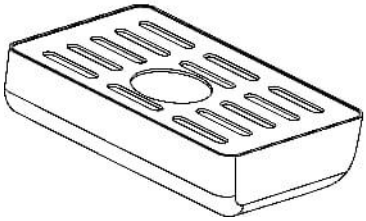

5. Limpie el evaporador.
① Después de retirar la espiral blanca mezclador agitador y el anillo de sellado de gran tamaño . Limpie la superficie del evaporador y la base con un paño suave empapado en a diluido solución limpiadora.
② Limpie estas superficies 2-3 veces usando un Paño de cocina limpio y húmedo.
③ Entonces, usar un paño suave empapado en desinfectante diluido, permitiendo que el desinfectante permanezca en las superficies.
④ Después de 30 minutos, Limpie a fondo la superficie y la base del evaporador con un limpio húmedo paño de cocina.

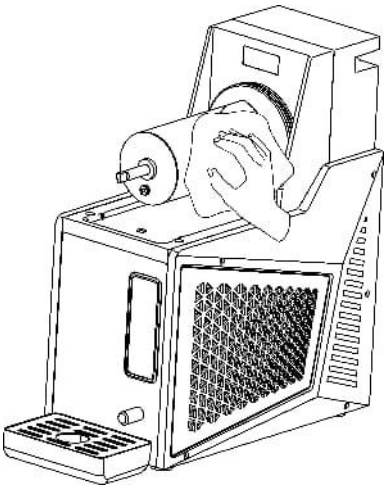

6. Limpiar el cuerpo principal

①Utilice un paño suave, limpio y húmedo con agente limpiador diluido para limpiar el cuerpo.

② Limpie el cuerpo usando un suave y húmedo paño empapado en agua limpia.

③ Seque el cuerpo con un paño limpio y seco.

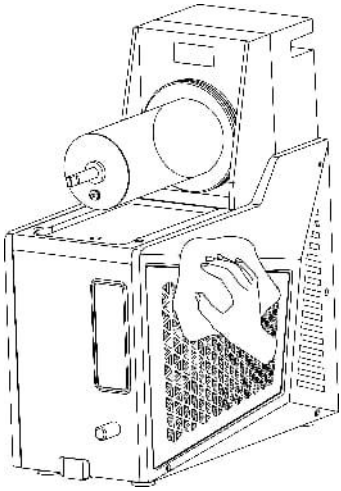

7. Limpie el condensador.

* Tras un período de funcionamiento, puede acumularse polvo en el condensador, lo que afecta a la disipación del calor y a la eficiencia de refrigeración (por ejemplo, reducción de la producción de lodo o dificultad para darle forma).
* Se recomienda realizar la limpieza mensualmente o con mayor frecuencia en entornos difíciles por un profesional.
* Apague la alimentación antes de limpiar y tenga cuidado de no dañar las aletas del condensador .

8. Vuelva a ensamblar todas las piezas.

①Coloque el anillo de sellado de tamaño grande en el evaporador.

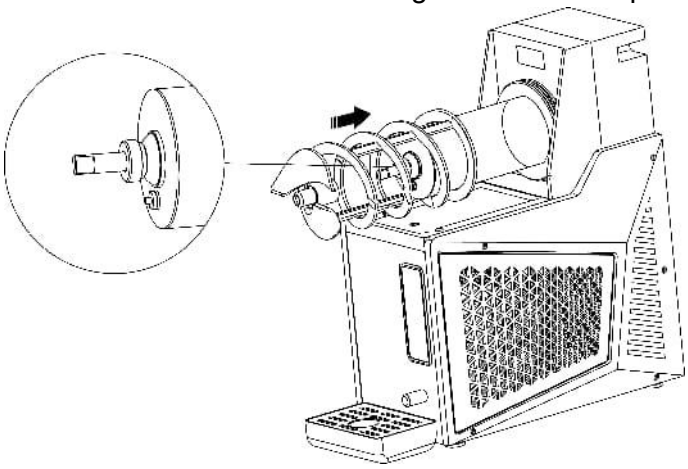

② Alinee el anillo de sellado de tamaño mediano con la varilla metálica del evaporador para insertar la espiral blanca. mezclador agitador . Una vez insertado, gírelo ligeramente en el sentido de las agujas del reloj para asegurarse un ajuste seguro .

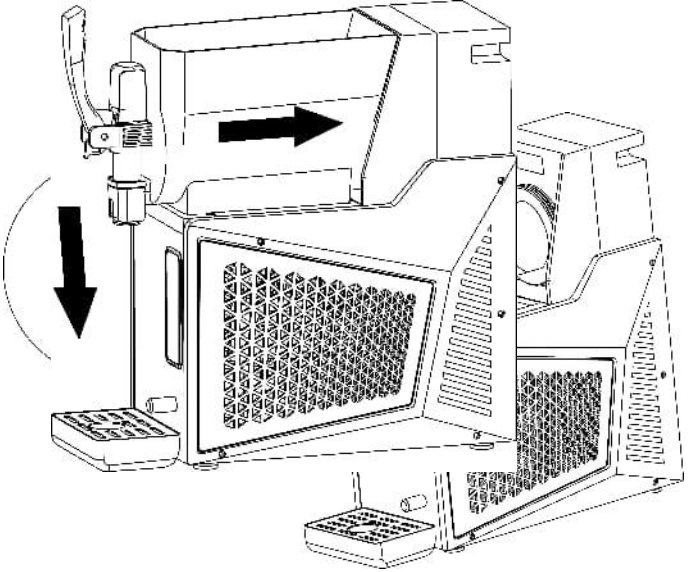

③ Coloca el tanque sobre el evaporador , luego levántelo y empújelo. en hasta la hebilla de plástico en la parte inferior del tanque es insertar en la base del evaporador .

④ Vuelva a ensamblar las piezas del dispensador.

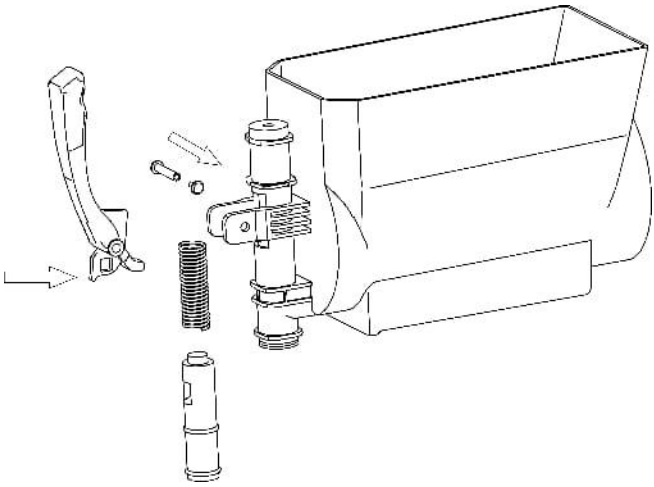

⑤Coloca la tapa del tanque en la parte delantera del tanque, alineando la

parte de plástico que sobresale en la parte trasera. con el tanque y luego vuelva a instalar la tapa del tanque.

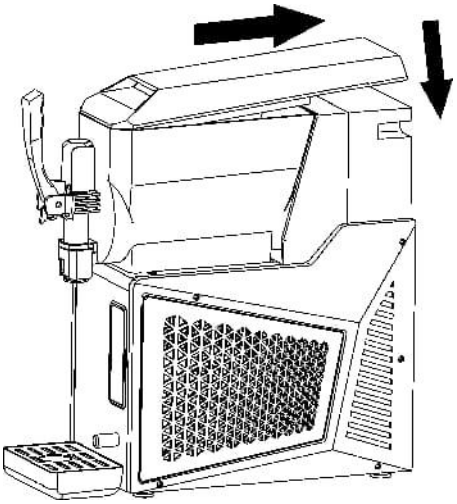

⑥Una vez que el condensador se haya limpiado, vuelva a ensamblarlo. él siguiendo el orden inverso al de desmontaje.

EXPLICACIONES DE LOS CÓDIGOS DE FÁBRICA

ERROR CÓDIGOS EXPLICACIONES

Cuando una máquina de granizados falla, la pantalla mostrará un código de error. Si se producen varias fallas simultáneamente, los códigos de error se mostrarán de forma secuencial. Los detalles son los siguientes:

CÓDIGO DE ERROR	Tipo de error
F1	Desprendimiento del tanque, parada del motor del agitador o fallo de comunicación de la placa
F2	Fallo de circuito abierto o cortocircuito del sensor de temperatura

F3	Alarma de bajo nivel de azúcar
F4	Alarma de alto nivel de alcohol
F5	Anomalía en la comunicación entre la placa de control y la placa de alimentación.

Nota: Cuando el contenido de alcohol está entre el 6% y el 16%, la mezcla se puede convertir en un batido y entrar en el modo "HIELO"; cuando el contenido de alcohol supera el 25%, el dispositivo informará de un fallo por alto contenido de alcohol, cuando suene la alarma y se apaguen el compresor y el motor del agitador.
Nota: Cuando el contenido de alcohol se encuentra entre el 6 % y el 16 %, se puede convertir en granizado y activar el modo ICE; cuando el contenido de alcohol supera el 25 %, se activa una alerta por alto nivel de alcohol. Durante la alarma, el compresor y el motor de agitación se detienen.

GUÍA DE SOLUCIÓN DE PROBLEMAS

Por favor, intente solucionar el problema siguiendo la siguiente tabla primero . Si el problema persiste después de intentar estos pasos, póngase en contacto con nosotros.

Asuntos	Posibles causas	Soluciones
La máquina no se enciende.	Sin entrada de alimentación	Enchufe el cable de alimentación a una toma de corriente adecuada o pruebe con otra.
	El interruptor de encendido no está activado.	Encienda el interruptor de encendido.
Fuga de granizado o	El/los tanque(s) no está(n) instalado(s) correctamente	Vuelva a instalar el/los tanque(s) de

bebida desde la parte posterior del/de los tanque(s)		forma segura.
	El/los anillo(s) de sellado es (son) instalado de forma segura	Reemplace la(s) junta(s) de sellado.
El/los mezclador/es espiral/es blanco/s no está/n girando	El/los tanque(s) no está(n) instalado(s) correctamente	Vuelva a instalar el/los tanque(s) de forma segura.
	La(s) superficie(s) del evaporador está(n) congelada(s)	Apague la corriente y deje que el hielo se derrita.
Incapacidad de la máquina para producir aguanieve.	La proporción de azúcar es inferior al 6%.	Por favor, añade más azúcar.
	El interruptor de encendido no está activado.	Encienda el interruptor de encendido.
	No se pulsó el botón de granizado.	Activar la función para hacer granizados
	El condensador está (están) excesivamente sucio(s)	Limpie el/los condensador/es.
	La máquina está cerca de una fuente de calor con poca disipación de calor.	Coloque la máquina correctamente
Ruido excesivo procedente de la(s) batidora(s) espiral(es) blanca(s).	El/los anillo(s) de sellado en el mezclador agitador espiral blanco no está(n) instalado(s) correctamente.	Asegúrese de instalar correctamente el/los anillo(s) de sellado.
	El aguanieve es demasiado sólida.	Apague la corriente y deje que el hielo

		se derrita.
	El/los anillo(s) de sellado en el mezclador agitador espiral blanco está(n) sin lubricar o dañado(s).	Aplique lubricante o reemplace con una(s) junta(s) nueva(s).
	La proporción de azúcar es inferior al 6%.	Ajusta la proporción; evita sustituir el azúcar por una alternativa más dulce.
El/los dispensador/es no funcionan correctamente y no pueden dispensar granizado ni bebida.	Demasiado hielo en el/los tanque(s).	Retire el exceso de hielo del/de los tanque(s).
Presencia de manchas negras en el aguanieve.	El/los tanque(s) no está(n) limpio(s)	Limpie el/los tanque(s) siguiendo las instrucciones.
	Anillo(s) de sellado sucio(s) en el/los dispensador(es) o en el/los mezclador(es) espiral(es) blanco(s).	Limpie el/los anillo(s) de sellado.
	Anillo(s) de sellado dañado(s) en el/los dispensador(es) o en el/los mezclador(es) espiral(es) blanco(s).	Sustituya la(s) pieza(s) dañada(s) por una(s) junta(s) nueva(s).



VEVOR

Upgrade · The Home Creator Way

KOMERCYJNA MASZYNA DO PRODUKCJI LODU KRUSZONEGO

MODELE: X-30 X-40 X-60 X-80

VEVOR | Upgrade
The Home Creator Way

MODEL: X- 3 0 X- 4 0 X- 6 0 X- 8 0

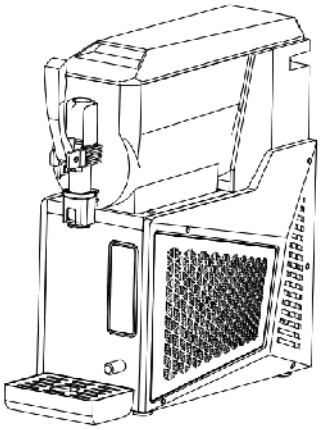

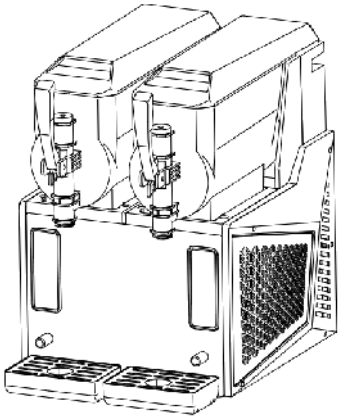

To jest oryginalna instrukcja obsługi. Przed użyciem prosimy o dokładne zapoznanie się z treścią instrukcji. Firma VEVOR zastrzega sobie prawo do jednoznacznej interpretacji niniejszej instrukcji obsługi. Wygląd produktu zależy od stanu, w jakim go otrzymali Państwo. Prosimy o wybaczenie, że nie będziemy Państwa ponownie informować o aktualizacjach technologicznych lub oprogramowania naszego produktu .

	Ostrzeżenie: Aby zminimalizować ryzyko obrażeń, użytkownik powinien uważnie przeczytać instrukcję obsługi.

UWAGA: Zmiany lub modyfikacje niezatwierdzone wyraźnie przez podmiot odpowiedzialny za zgodność mogą unieważnić prawo użytkownika do korzystania z urządzenia!
To urządzenie jest zgodne z częścią 15 przepisów FCC. Eksploatacja podlega następującym dwóm warunkom:
1) Ten produkt może powodować szkodliwe zakłócenia.
2) Ten produkt musi akceptować wszelkie odbierane zakłócenia, w tym zakłócenia, które mogą powodować niepożądane działanie.
OSTRZEŻENIE: Zmiany lub modyfikacje tego produktu niezatwierdzone wyraźnie przez podmiot odpowiedzialny za zgodność mogą unieważnić prawo użytkownika do korzystania z produktu.
Uwaga: Ten produkt został przetestowany i uznany za zgodny z ograniczeniami dla urządzeń cyfrowych klasy B zgodnie z częścią 15 przepisów FCC. Ograniczenia te mają na celu zapewnienie rozsądnej ochrony przed szkodliwymi zakłóceniami w instalacjach domowych.
Ten produkt generuje, wykorzystuje i może emitować energię o częstotliwości radiowej i jeśli nie zostanie zainstalowany i używany zgodnie z instrukcją, może powodować szkodliwe zakłócenia w komunikacji radiowej. Nie ma jednak gwarancji, że zakłócenia nie wystąpią w danej instalacji. Jeśli niniejszy produkt powoduje szkodliwe zakłócenia w odbiorze sygnału radiowego lub telewizyjnego, co można sprawdzić poprzez wyłączenie i ponowne włączenie produktu, zachęca się użytkownika do podjęcia próby usunięcia zakłóceń, stosując jeden lub więcej z następujących środków.
• Zmień orientację lub położenie anteny odbiorczej.
• Zwiększ odległość między produktem a odbiornikiem.
• • Podłączyć produkt do gniazdka w innym obwodzie niż ten, do którego podłączony jest odbiornik.
Aby uzyskać pomoc, skontaktuj się ze sprzedawcą lub

	doświadczonym technikiem radiowo-telewizyjnym.
	Niniejszy produkt podlega przepisom Dyrektywy Europejskiej 2012/19/WE. Symbol przedstawiający przekreślony kosz na śmieci na kółkach oznacza, że produkt wymaga selektywnej zbiórki odpadów w Unii Europejskiej. Dotyczy to produktu i wszystkich akcesoriów oznaczonych tym symbolem. Produktów oznaczonych tym symbolem nie wolno wyrzucać razem z normalnymi odpadami domowymi, lecz należy je dostarczyć do punktu zbiórki urządzeń elektrycznych i elektronicznych przeznaczonych do recyklingu .

WAŻNE ŚRODKI OSTROŻNOŚCI

1. Ogólne środki ostrożności

Przed użyciem produktu należy uważnie przeczytać niniejszą instrukcję.

①Unikaj korzystanie z produktu na powietrzu. Narażenie padać deszcz może potencjalnie spowodować wyciek prądu lub porażenie prądem zaszokować.

②Nigdy nie umieszczaj produktu w miejscu, w którym może zmoknąć lub ochlapany wodą. Jeśli materiał izolacyjny ulega uszkodzeniu, może spowodować wyciek prądu lub nawet porażenie prądem.

③Nigdy nie spryskuj produktu bezpośrednio wodą. Wilgoć na produkcie może spowodować porażenie prądem. Lub A zwarcie.

④Upewnij się, że nie, nie wlać jakiekolwiek substancje lotne lub łatwopalnych cieczy do zbiornika(ów) produktu. Pojemniki lub obszary, w których znajdują się te substancje utrzymane mogło prowadzić do eksplozji lub pożarów.

⑤Produkt powinien być instalowany wyłącznie przez przeszkolonych inżynierów lub personel konserwacyjny. Próbuję tego możesz

spowodować gaz lub wycieki płynów, porażenia prądem, lub pożarów .
⑥Nigdy nie wkładaj metalu przedmiotów takich jak igły żelazne lub druty do otworów wentylacyjnych produkt. Może to spowodować porażenia prądem lub obrażeń ciała przypadkowy kontakt z ruchomymi częściami.
⑦Upewnij się, że produkt jest dobrze umieszczony NA A stabilna, twarda powierzchnia. Niestabilne podłoże może spowodować uszkodzenia w razie przewrócenia się lub upadku produktu.
⑧ Zawsze używaj zasilacza wskazanego na produkcie. etykieta.Używanie przedłużaczy może spowodować pożar.
⑨Upewnij się, że wtyczka jest dobrze zamocowana moc Podłącz urządzenie do gniazdka po uprzednim usunięciu kurzu. Zakurzone gniazda lub nieprawidłowe włożenie mogą skutkować pożar.
⑩Używaj gniazdka z uziemieniem, aby uniknąć porażenie prądem. W przypadku gdy jest brak uziemionego gniazdka, urządzenie uziemiające muszą być montowane przez wykwalifikowanych inżynierów i techników, a gniazdo powinno być łatwo dostępne.
⑪Unikaj używania produktu na obszarach o wysokiej zawartości kwasu siarkowego , takie jak gorące źródła, Lub w środowiskach o wysokim zasoleniu jak zatoki, ponieważ może to doprowadzić do wewnętrznej korozji i potencjalnego uszkodzenia produktu.
⑫Nie uszkodzić obwód chłodzący.
⑬Jeśli wystąpią jakiekolwiek usterki produktu, Proszę odłączyć wtyczkę od zasilania. Dalsze nieprawidłowe działanie może spowodować porażenie prądem lub ogień.
⑭Proszę unikać uszkadzanie, przetwarzanie, łączenie, rozciąganie , pochylenie się, lub skręcania przewodu zasilającego na siłę. W przeciwnym razie, może to doprowadzić do uszkodzenia, porażenie prądem, lub zagrożenie pożarem.
⑮Upewnij się, że w pobliżu urządzenia nie ma żadnych przeszkód i nie blokuj otworów wentylacyjnych .
⑯ Przed czyszczeniem, utrzymywanie, lub inspekcji produktu, odłączyć zasilanie, aby zapobiec porażeniu prądem elektrycznym lub obrażeniom ciała.

⑰Jeśli w niektórych modelach stosowane są łatwopalne czynniki chłodnicze i łatwopalne substancje pieniące agenci, należy zachować ostrożność, aby zapobiec zagrożeniu pożarem. W przypadku stwierdzenia nieprawidłowości produktu, naprawa musi zostać przeprowadzona przez wykwalifikowany personel lub instytucję.
⑱Ten produkt nie jest przeznaczony do użytku przez osoby z problemami fizycznymi słabości, powolne reakcje, lub zaburzenia psychiczne (w tym dzieci), chyba że pod nadzorem lub kierownictwem A opiekun. Należy nadzorować dzieci, aby nie bawiły się produktem.

2. Środki ostrożności dotyczące bezpieczeństwa elektrycznego
①Sprawdź zalecany zakres napięcia dla maszyny do lodu kruszonego podawanej przez znaną markę. Jeśli Twoje napięcie zasilania nie mieści się w tym zakresie zakres, proszę zakupić regulator napięcia o napięciu większym niż 2000W samodzielnie.
②Zapewnij prawidłowe grunt; unikać podłączania przewodu uziemiającego do fajka wodna lub rura gazowa.
③Aby chronić sprężarkę, poczekaj 10 protokół po przerwa w dostawie prądu przed ponownym uruchomieniem maszyny do produkcji lodu kruszonego.
④ Unikaj używania tego samego gniazdka do innych urządzeń elektrycznych.
⑤W przypadku uszkodzonych przewodów zasilających, polegaj na personelu wyznaczonym przez producenta lub wykwalifikowanych specjalistach w zakresie wymiany, aby zapobiec zagrożeniom.
⑥System sterowania elektrycznego tego produktu działa powyżej 36V; proszę nie uzyskiwać dostępu ani nie dotykać systemu sterowania, gdy Maszyna jest używana. Zwróć się o pomoc do producenta lub wykwalifikowanego specjalisty . technicy Do konserwacja.

3. Ostrzeżenia
①Unikaj obsługi produkt jeśli jest A gaz przeciek w jego lokalizacji. Iskry powstające podczas odłączania lub uruchamiania/zatrzymywania maszyny

może spowodować pożar. Odetnij zasilanie, otwarte okna, i pozwól aby zapewnić właściwą cyrkulację powietrza w takich sytuacjach.
② Zawsze używaj uziemionego wtyczka do produktu zapobiegająca porażeniu prądem elektrycznym wstrząs w przypadku wycieków.
③Unikaj używania rur wodociągowych jako zacisków uziemiających, ponieważ powszechnie stosuje się rury plastikowe w instalacjach wodno-kanalizacyjnych i mogą nie zapewniać prawidłowego uziemienia.
④Nie uziemiaj produkt przez rury gazowe, ponieważ może to prowadzić do poważnych ryzyk.
⑤Nigdy nie uziemiaj produktu za pomocą linii telefonicznych ani piorunochronów. Podczas burzy, potencjał generowania wysokich prądów sprawia, ta metoda uziemienia niezwykle niebezpieczne.
⑥Podczas umieszczania produktu w wilgoć środowisko, Konieczne jest zainstalowanie wyłącznika nadprądowego i uziemienie urządzenia . Wyłącznik nadprądowy powinien być zainstalowany w przewodzie zasilającym. Aby uzyskać dalsze wskazówki, wskazane jest zasięgnięcie porady u ten sprzedawca lub technik elektryk.
⑦Należy upewnić się, że zainstalowany został wyłącznik.
⑧Upewnij się, że nic upadki do obszar, w którym przechowywany jest produkt.

4. Warunki środowiskowe

Ten produkt został zaprojektowany w zgodnie z następującymi warunkami:
①Przeznaczone do użytku wewnątrz pomieszczeń.
②Sprawny na wysokościach nie przekraczającej 2000 metrów.
③Działanie w ramach zakres temperatur otoczenia od 10℃/50°F do 32℃/89,6°F.
④Jeśli temperatura nie przekracza 31℃/87,8°F, ten maksymalna wilgotność względna wynosi 80%.Maksymalny względny wilgotność maleje liniowo wraz ze wzrostem temperatury.
⑤Wahania napięcia głównego źródła zasilania nie powinny przekraczać ±10% napięcia znamionowego.
⑥Zgodnie z poziomem instalacji sprzętu (nad poziom napięcia)

przejściowy ponad woltaż.
Ten aparat jest używany w podobnych celach, takich jak:
-Kuchnia obszar z sklep, biuro lub w innym miejscu pracy.
- Klienci gospodarstw rolnych i hoteli, moteli i obiektów mieszkalnych
-Catering i podobne aplikacje niedetaliczne.

5. Środki ostrożności podczas instalacji

①Wymagania Do transport i ruch:
Utrzymuj pudełko wyprostować i ograniczyć pochylenie do maksymalnie 45°; Unikaj odwracania lub układania w pozycji poziomej.
②Do prawidłowo obsługiwać produkt i uzyskać najlepszą wydajność, proszę umieścić To w środowisku, które spełnia następujące warunki:
●Na twardej i równej powierzchni
●Trzymaj się z dala od miejsca, w którym znajduje się źródło ciepła wygenerowane. Unikaj umieszczania maszyny w pobliżu upał źródeł, takich jak płomienie gazowe lub piece, jako ciepło może zmniejszyć wydajność chłodzenia urządzenia.
●Unikaj bezpośredniego światła słonecznego. Unikaj bezpośredniego narażenia na działanie promieni słonecznych, co może prowadzić do nieprawidłowości operacyjnych i skrócić żywotność maszyny.
●W A obszar suchy. Utrzymaj maszynę w A suchym miejscu i unikać umieszczania go w pobliżu miejsc mokrych, takich jak krany czy zlewy.

ZACHOWAJ TE INSTRUKCJE

CO JEST W PUDEŁKU

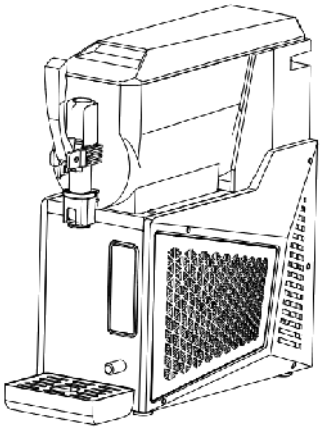

or

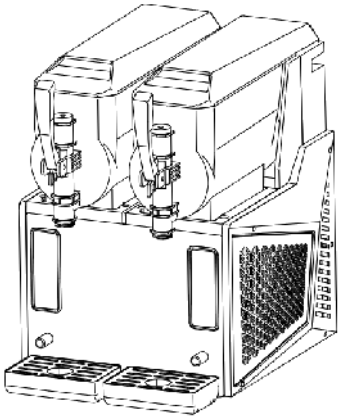

X

-3 0 X- 4 0 **X- 6 0 X- 8 0**

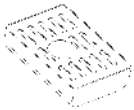	
Tacka ociekowa (1 dla X-30, X-40, 2 dla X-60, X-80)	Zapasowy pierścień uszczelniają cy w rozmiarze mini (1 dla X-30, X-40, 2 dla X-60, X-80)
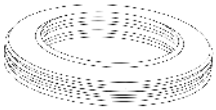	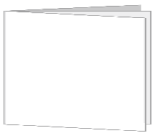
Zapasowy pierścień uszczelniający o dużym rozmiarze (1 dla X-30, X-40, 2 dla X-60, X-80)	Instrukcja obsługi
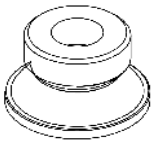 Zapasowy pierścień uszczelniający średniej wielkości (1 do X-30, X-40,	

2 do X-60, X-80)

POZNAJ SWOJĄ MASZYNĘ DO LODU

1.X-30,X-40

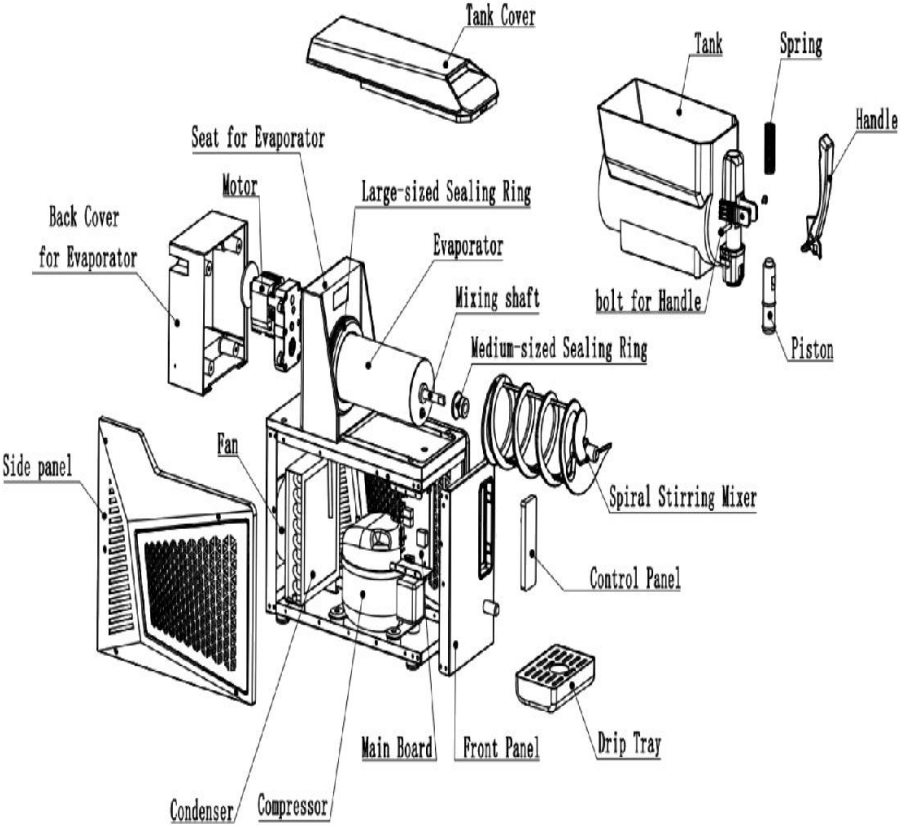

2.X-60,X-80

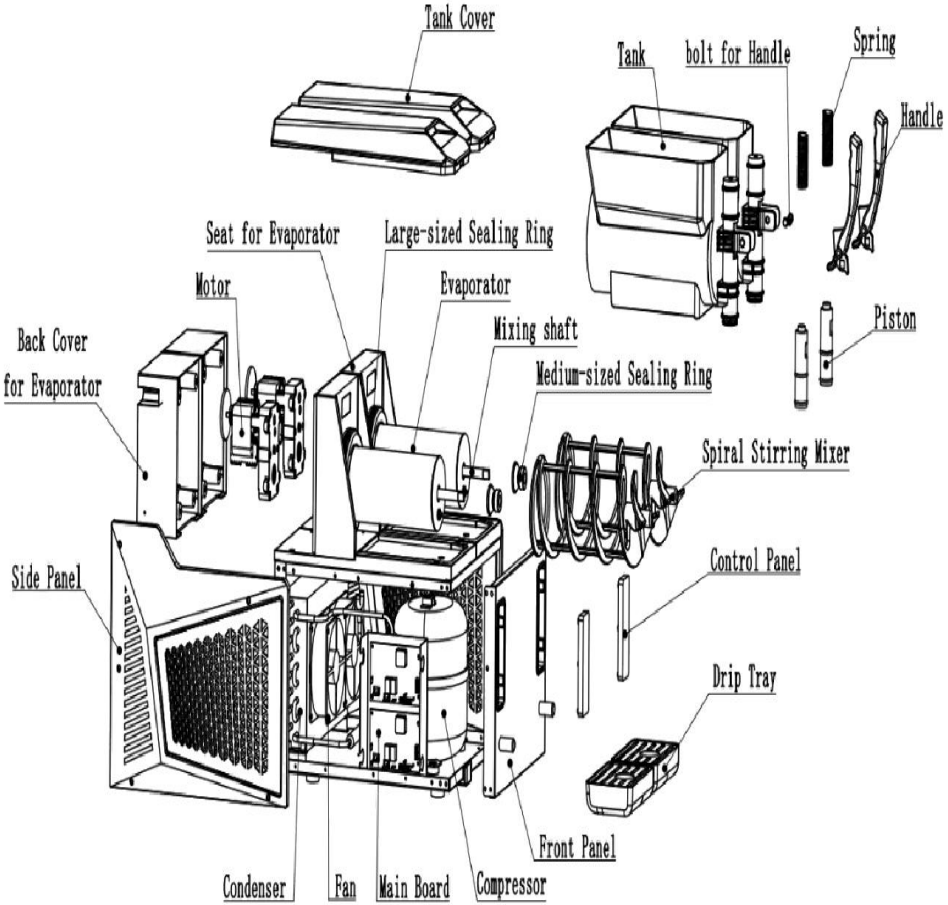
Tank Cover
Tank
bolt for Handle
Spring
Handle
Seat for Evaporator
Large-sized Sealing Ring
Motor
Evaporator
Mixing shaft
Piston
Back Cover
for Evaporator
Medium-sized Sealing Ring
Spiral Stirring Mixer
Side Panel
Control Panel
Drip Tray
Front Panel
Condenser
Fan
Main Board
Compressor

Opis funkcji

1. Panel sterowania



2. Opisy przycisków:

Jedenaście przycisków dotykowych: przycisk plus (+), przycisk minus (-), przycisk zasilania, przycisk start/stop, przycisk płukania, przycisk koktajli mlecznych i mrożonych, przycisk mrożonych napojów, przycisk mrożonych napojów alkoholowych, przycisk mrożonych soków, przycisk mrożonej kawy i przycisk niestandardowego (temperatury) mrożonego napoju.

PRZYGOTOWANIE

1. Po przybyciu maszyny do produkcji lodu kruszonego, Usuń wszystkie materiały opakowaniowe i umieść urządzenie na płaskiej, równej powierzchni. Pozostaw na 24 godziny, aby olej smarujący sprężarki mógł się osadzić przed użyciem. W przeciwnym razie może dojść do łatwego uszkodzenia sprężarki.

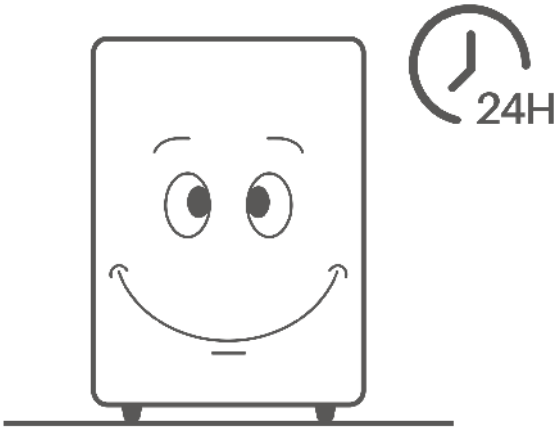

*Upewnij się, że maszyna do lodu kruszonego jest odpowiednio ustawiona NA A płaski i równej powierzchni.

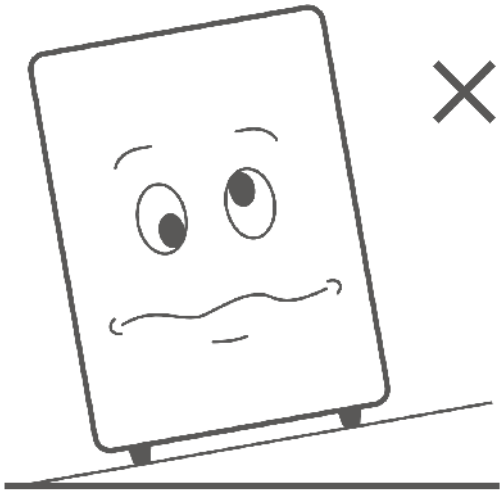

*Miejsce maszyna w A dobrze wentylowane pomieszczenie, aby ułatwić cyrkulację powietrza jego układ chłodzenia.

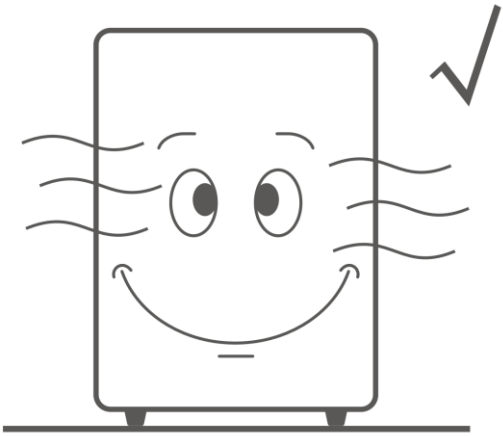

* Unikaj wystawiania się na bezpośrednie działanie promieni słonecznych, deszczu, ekstremalnych temperatur i źródeł ciepła.

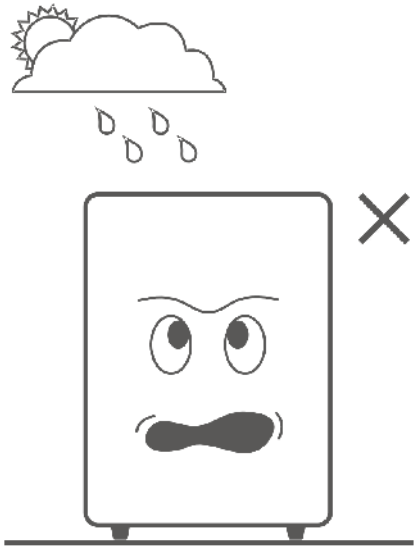

*Zachowaj co najmniej 30 cm odstępu przestrzeń wokół wszystkich boków maszyny dla właściwej wentylacji.

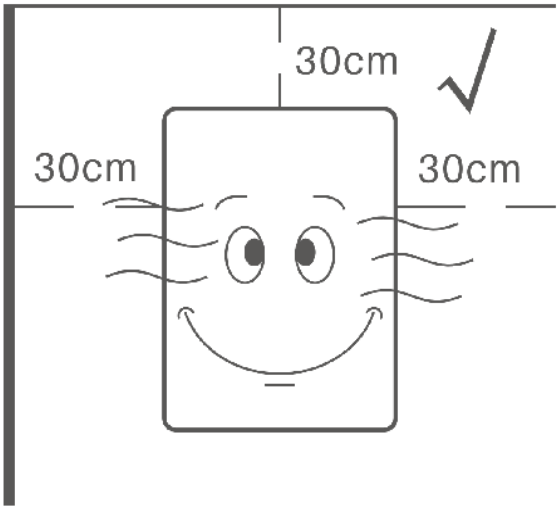

2. Zainstaluj kroplówkę tacka(i) do wyznaczonych otworów w maszynie do lodu kruszonego.

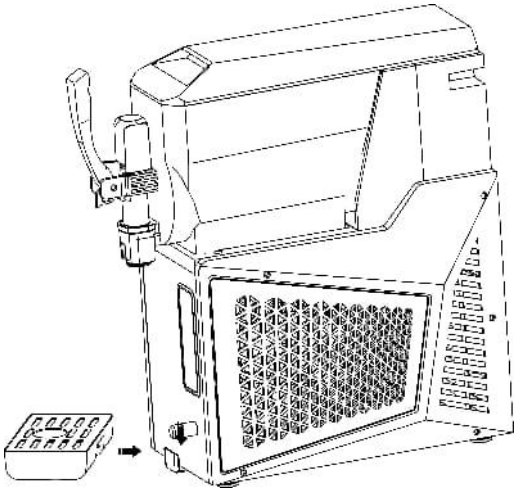

3. Czyszczenie maszyna do lodu mrożonego przed pierwszym użyciem.

Krok 1:
Otwórz zbiornik okładka(i), wlać odpowiednią ilość wody czyszczącej do zbiornika(ów) za pomocą pojemnik, i dokładnie zamknij pokrywę(y) zbiornika. Upewnij się, że poziom wody nie przekroczyć ten wskazany maksymalny poziom oznaczony na zbiorniku(-ach).

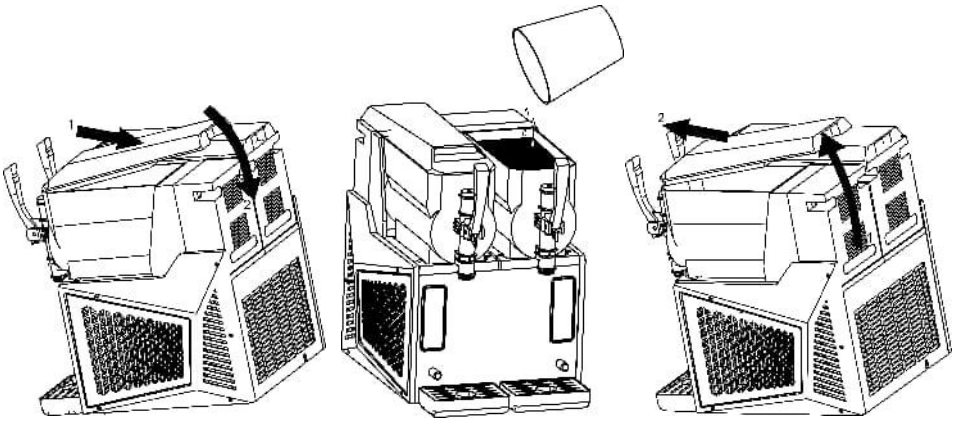

Krok 2:
Podłącz przewód zasilający maszynę do lodu kruszonego.

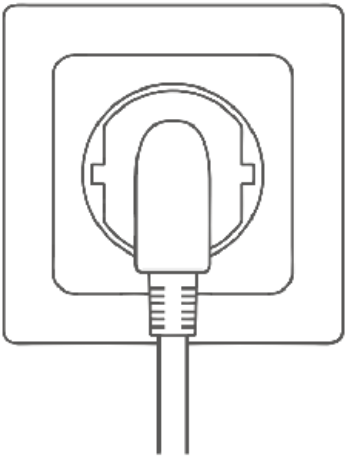

Krok 3:
Naciśnij przycisk mieszania, aby włączyć maszynę mieszać Do około 5 minut. Następnie używać pojemnik do odsączania woda przez pociągając za uchwyt dozownika.

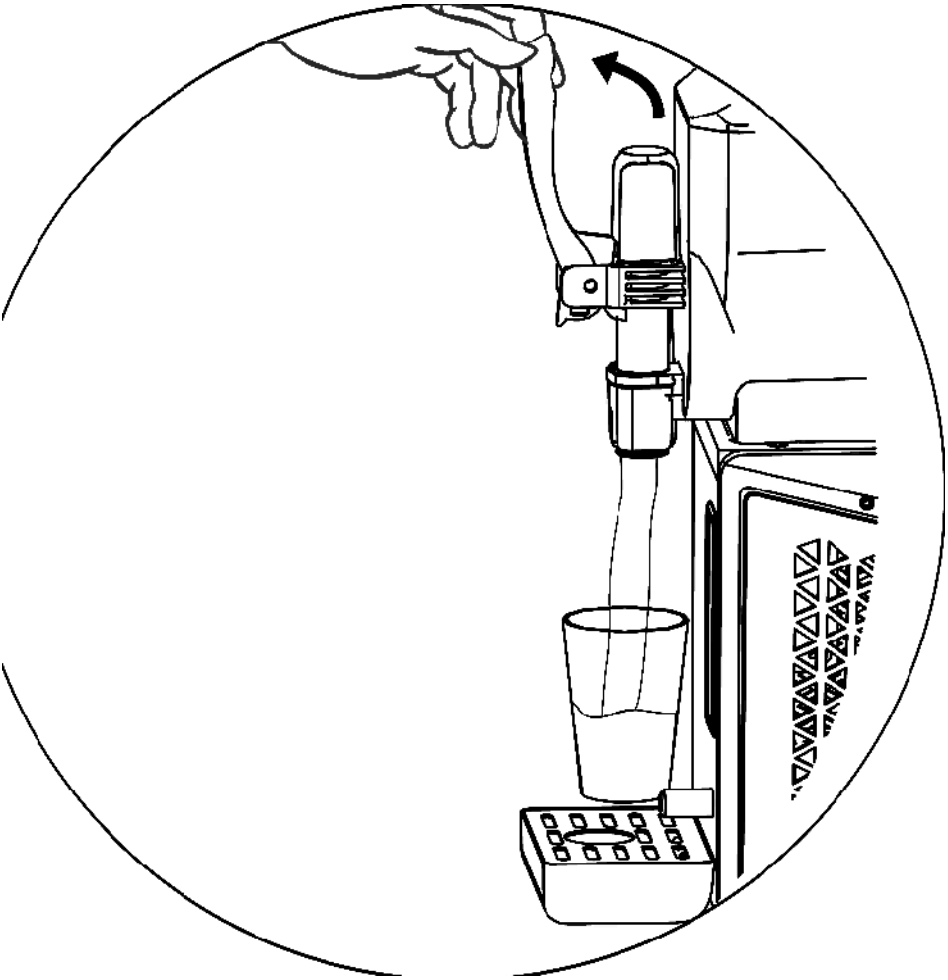

★ Wskazówki:

*Unikaj wylewania wody bezpośrednio na maszynę, aby zapobiec jej uszkodzeniu.

*Jeśli maszyna pozostaje nieużywany przez dłuższy okres, uruchom go Do 4 Do 6 godzin miesięcznie.

Krok 4:

Wyłączyć coś przełącznik zasilania i odłącz maszynę, aby to zrobić To gotowy do produkcji lodu mrożonego.

Notatka:
Powtórz kroki od 1 do 4 co najmniej 2-4 czas na dokładne oczyszczenie błota pośniegowego maszyna.

INSTRUKCJA OBSŁUGI
Nigdy nie włączaj maszyny do produkcji lodu kruszonego przed wlaniem składników do zbiornika(-ów).

Przygotowywanie składników
Krok 1:
Rozcieńczyć koncentrat zgodnie z instrukcje producenta w A odpowiedni pojemnik. Upewnij się A minimalna zawartość cukru 6 % Do zapobiegać potencjalnym uszkodzeniom maszyny.

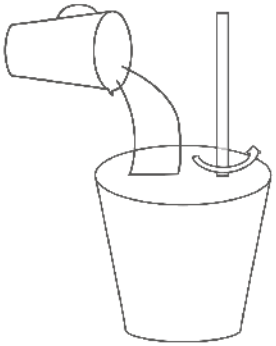

> **6** % Sugar

Krok 2:
Otwórz zbiornik przykryć, wlać rozcieńczony skoncentrować się na czołg, i bezpiecznie zamknij okładka.

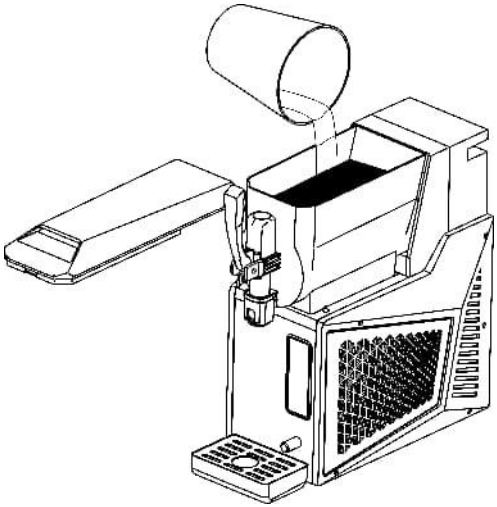

Uwagi:

①Wlewaj koncentrat tylko wtedy, gdy maszyna jest włączona. wyłączony lub odłączony.

② Unikaj wlewania gorących płynów o temperaturze przekraczającej 24℃/75,2°F do zbiornika.

③Utrzymuj objętość cieczy w granicach wskazanych na zbiorniku minimalnego i maksymalnego poziomu.

④Unikaj wkładania jakichkolwiek części ciała do urządzenia podczas to jest operacyjne l.

Podłączenie zasilania

Wtyczka przewód zasilający do odpowiednie gniazdo.

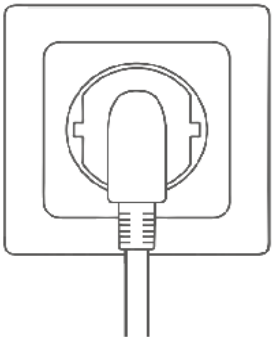

Instrukcja obsługi:

1. Gdy wtyczka zasilania nie jest podłączona, panel sterowania pozostaje całkowicie ciemny. Po podłączeniu wtyczki, procesowi włączania towarzyszy sygnał dźwiękowy. W tym momencie ikona „ ” świeci się słabo, a wszystkie inne ikony i kontrolki pozostają wyłączone – jest to stan włączenia.

2. Naciśnij krótko przycisk „ ” . Uruchomieniu towarzyszy sygnał dźwiękowy, a ekran się podświetla. Jeśli ikona włącznika zasilania „ ” zostanie ponownie naciśnięta krótko lub przez 5 minut nie zostanie wykonana żadna czynność, sygnał dźwiękowy towarzyszy powrotowi do stanu włączonego.

3. Po naciśnięciu włącznika zasilania w celu uruchomienia, wszystkie ikony zapalają się z wyjątkiem „+”, „-”, „ ”, „paska wskaźnika biegów Smoothie” i „wyświetlacza cyfrowego”. Gdy nie zostanie wybrana żadna ikona funkcji, przyciski „+”, „-” i „ ” są nieaktywne i pozostają zgaszone.

4. Wybór trybu pracy :

Dotknij ikony żądanej funkcji, a brzęczyk wyemituje sygnał dźwiękowy. Bez

naciskania ⏯ przycisku „ ” można przełączać się między ikonami funkcji, dotykając ich. Ikona wybranej funkcji miga, a ikony niewybrane świecą światłem ciągłym. Gdy wybrana funkcja umożliwia regulację parametrów za pomocą przycisków +/-, paski wskaźnika „+”, „-” i wskaźnika biegów smoothie świecą światłem ciągłym, a wyświetlacz cyfrowy wyłącza się.

Jeśli funkcja została już uruchomiona przyciskiem „ ⏯ ” i chcesz przełączyć się na inną funkcję, najpierw naciśnij przycisk „ ⏯ ”, aby wstrzymać, następnie dotknij ikony żądanej funkcji, aby ją przełączyć, a na koniec ⏯ ponownie naciśnij przycisk „ ”, aby uruchomić nową funkcję.

5. Funkcja czyszczenia (tryb pojedynczego mieszania) :

Dotknij przycisku „ ”; ikona „ ” zacznie migać. ⏯ Zaświecą się ikona „ ” i „Cyfrowy timer odliczający”; symbole „+”, „-” i „Wskaźnik poziomu brei” zgasną. Wszystkie ikony funkcji pozostaną stale podświetlone.

Naciśnij ⏯ ponownie przycisk „ ” (z sygnałem dźwiękowym), aby uruchomić silnik miksera. Pozostają podświetlone tylko ikony „ ⏻ ”, „ ” i „ ⏯ ”. Na wyświetlaczu cyfrowym pojawi się 5-minutowe odliczanie. Pozostałe ikony zgasną.
Po odliczeniu rozlegnie się sygnał dźwiękowy, silnik zatrzyma się, a system przejdzie w tryb czuwania. ⏻ Pozostanie podświetlona tylko ikona „ ”.

6. Niestandardowy tryb temperatury lodu brejowego (zdefiniowany przez użytkownika):

Dotknij przycisku „ ”; ikona „ ” zacznie migać. Wskaźnik poziomu

brei wyłącza się; ▷II ikony „+”, „-” i „ ” pozostają podświetlone.
Wyświetlacz cyfrowy (888) miga.
Naciśnij „+”, aby zwiększyć temperaturę, lub „-”, aby ją zmniejszyć (przytrzymaj, aby szybko ustawić). Zakres: od -10°C/5°F do 10°C/50°F.
Wyświetlacz cyfrowy miga i pokazuje ustawioną wartość.
Naciśnij przycisk Start, aby rozpocząć (sprężarka, wentylator skraplacza i silnik mieszający zostaną uruchomione). Wyświetlacz cyfrowy (888) stale pokazuje temperaturę w czasie rzeczywistym, ikona „ ” pozostaje zapalona, a wskaźnik poziomu szlamu (Slush Level Indicator Bar) gaśnie.
Gdy temperatura materiału osiągnie ustawioną wartość, system przełącza się w tryb ICE (ICE). Po zakończeniu wszystkie komponenty zatrzymują się, a system powraca do trybu gotowości.

8. Funkcja slush (z wyłączeniem trybu niestandardowej temperatury) :

8.1 Działanie:

Podobny do trybu niestandardowej temperatury, ale zmiany wprowadza się za pomocą poziomów biegów, a nie konkretnych temperatur.
Parametry temperatury dla każdej funkcji są następujące. Pięć parametrów odpowiada pięciu kontrolkom na pasku wskaźnika biegu „Slush Gear Indicator Bar”, a wybrany parametr jest wyświetlany na ekranie cyfrowym (pięć parametrów odpowiada pięciu poziomom biegu. Na przykład, w trybie Milkshake Slush, wybranie temperatury -3,0°C spowoduje zapalenie się trzech kontrolek, a wybranie temperatury -3,5°C spowoduje zapalenie się czterech kontrolek):
Definicja temperatury Celsjusza (temperatura docelowa ±0,3°C):
Koktajl mleczny i mrożony (domyślny bieg 3): -2,0 , -2,5, -3,0, -3,5, -4,0
Codzienny napój mrożony (domyślny bieg 3): -1,5, -2,1, -2,5, -3,0, -3,5
Alkoholowy szlam (domyślny bieg 3): -7,0, -7,5, -8,0, -8,5, -9,0
Mrożony napój lodowy (domyślny bieg 3): -1,6 -2,1, -2,5, -2,8, -3,2
Mrożona kawa (domyślny bieg 3): -1,3, -1,7, -2,1, -2,5, -2,8
Definicja temperatury Fahrenheita (temperatura docelowa ±0,5°F):
Koktajl mleczny i mrożony (domyślny bieg 3): 28,4, 27,5, 26,6, 25,7, 24,8

Codzienny napój mrożony (domyślny bieg 3): 29,3, 28,2, 27,5, 26,6, 25,7
Alkoholowy slush (domyślny bieg 3): 19,4, 18,5, 17,6, 16,7, 15,8
Mrożony napój lodowy (domyślny bieg 3): 29,1, 28,2, 27,5, 26,9, 26,2
Mrożona kawa (domyślny bieg 3): 29,6, 28,9, 28,2, 27,5, 26,9
Uwaga: Przełączanie między ℃ a ℉: W ciągu 20 sekund od włączenia zasilania naciśnij jednocześnie dwa przyciski „  ” i przytrzymaj je przez 3 sekundy, aby przełączać się między ℃ a ℉. Podczas przełączania przez 3 sekundy będzie wyświetlany symbol „C”, oznaczający, że system przełączył się na ℃, a przez 3 sekundy będzie wyświetlany symbol „F”, oznaczający, że system przełączył się na ℉.

8.2 Kroki operacyjne:

Dotknij przycisku trybu slush; wybrana funkcja oraz „+”, „-”, „ ⏯ ” i pasek wskaźnika poziomu slush zaświecą się. Wyświetlacz cyfrowy nie pokazuje wartości temperatury podczas regulacji biegu.
Naciśnij przycisk „+”, aby zwiększyć bieg (zapalonych jest maks. 5 kontrolek) lub „-”, aby zmniejszyć bieg (zapalonych jest min. 1 kontrolka).

Naciśnij „ ⏯ ”, aby uruchomić (sprężarkę, wentylator skraplacza i silnik mieszający). Wyświetlacz cyfrowy pokazuje temperaturę w czasie rzeczywistym. Ikona wybranego trybu pozostaje zapalona, a pasek wskaźnika poziomu brei wyświetla poziom przełożenia.
Gdy temperatura materiału osiągnie zadaną wartość, urządzenie przełącza się w tryb ICE. Po zakończeniu wszystkie komponenty zatrzymują się.

8.3 Stan operacji:

Naciśnij „ ⏯ ”, aby zatrzymać (podzespoły nadal działają). Dostosuj bieg lub zmień tryb podczas pauzy. Naciśnij „Wznów”, aby kontynuować.

Naciśnij „ ⏯ ”, aby wstrzymać; jeżeli w ciągu 5 minut nie zostanie wykonana żadna operacja, system powróci do trybu czuwania.

8.4 TRYB LODOWY

8.4.1 Po przygotowaniu slushy, wyświetlacz cyfrowy pokazuje „ICE” i można rozpocząć gotowanie slushy, a system przechodzi w tryb lodu (12 godzin). Program decyduje, czy włączyć chłodzenie na podstawie odczytów czujnika temperatury. W trybie lodu mieszadło kontynuuje pracę.
8.4.2 Zabezpieczenie sprężarki: Jeśli sprężarka zostanie wyłączona po uruchomieniu, obowiązuje 2-minutowy okres ochronny, w trakcie którego nie zostanie ponownie uruchomiona.
Jeśli jednak przewód zasilający zostanie odłączony i ponownie podłączony w celu ponownego uruchomienia maszyny, system automatycznie rozpocznie pracę od nowa, umożliwiając normalne uruchomienie sprężarki bez żadnych opóźnień.

★ Porady:

① Aktywacja funkcji spowoduje zaświecenie się odpowiadającego jej wskaźnika.
②Gdy funkcja wytwarzania lodu pośniegowego jest aktywna, Wskaźnik może wyświetlać dwa stany: Świeci światłem ciągłym: Sprężarka urządzenia pracuje.
Miga: Kompresor urządzenia jest wyłączony.
Oba statusy są normalna.

Zdobądź zimny napój lub slush

Do rozdania Twój zimny napój Lub breja, po prostu pociągnij Lub naciśnij uchwyt dozujący s .

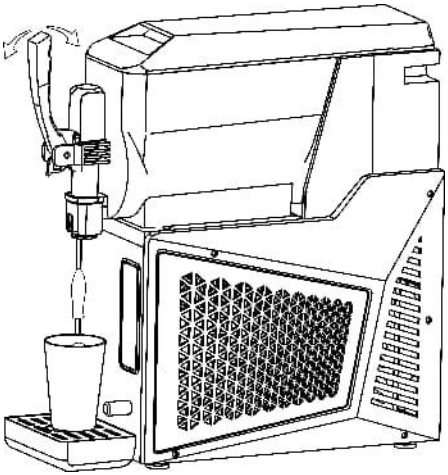

CZYSZCZENIE I KONSERWACJA

Ważne uwagi przed czyszczeniem

*Przed czyszczeniem lub konserwacją jakichkolwiek podzespołów maszyny należy upewnić się, że wyłącznik zasilania jest włączony. wyłączone, a przewód zasilający odłączony. Podczas czyszczenia i konserwacji należy postępować zgodnie z poniższymi instrukcjami:

*Przygotowanie przed czyszczeniem:

-Czyste naczynia (pojemnik, miękkie szczoteczki, miękkie szmatki).

-Ten temperatura czystego woda a ciepła woda nie przekraczać 50℃ /122 °F.

-Neutralny dla żywności detergent.

-Środek dezynfekujący o jakości spożywczej.

-Jakość spożywcza środek smarujący (np . wazelina).

***Czynności wykonywane podczas czyszczenia i konserwacji:**

- Nosić rękawice ochronne.

- Unikaj stosowania silnych kwasów, zasad lub substancje łatwopalne.

-Powstrzymaj się od za pomocą materiałów ściernych obiekty lub gąbki metalowe Do części maszyny czyszczącej. -Uważaj, aby nie rozlanie

środków czyszczących w okolicy.
-Unikaj czyszczenia wewnętrzne części zbiornika.
-Nie zanurzać cała maszyna w wodzie.
- Po wyczyszczeniu upewnij się, że wszystkie części zostały prawidłowo założone Do zapewnić bezpieczeństwo i funkcjonalność.
-Utrzymywanie czystości a utrzymanie standardów higieny jest niezbędne, aby zagwarantować napoje jakość i zgodność z przepisy dotyczące zdrowia.

***Wymontowane części należy oczyścić zgodnie z lokalnymi normami sanitarnymi. Postępuj zgodnie z poniższymi instrukcjami:**
-Rozcieńczać neutralny środek czyszczący z wodą pojemnik.
-Używać A Do czyszczenia części należy używać miękkiej szmatki nasączonej rozcieńczonym środkiem. Następnie spłukać wodą.
-Rozcieńczyć środek dezynfekujący do kontaktu z żywnością wodą w kolejny pojemnik.
-Namocz części w rozcieńczonym środku dezynfekującym przez 30 minut, a następnie spłukać czystą wodą woda.
- Wysuszyć zdezynfekowane części na powietrzu A czysty obszar.

Notatka:
Wyczyść zbiornik(i) najmniej raz dziennie lub zgodnie ze standardami zdrowotnymi twój kraj.Ty można dostosować częstotliwość czyszczenia na podstawie rzeczywistego użytkowania. Niedostateczne czyszczenie może sprzyjać rozwojowi bakterii wzrost.
Jeśli maszyna nie jest w ciągłym użyciu, wytrzyj zewnętrzną część z miękki płótno.

1. **Czyszczenie części dozownika**
① Włącz funkcję mieszania i ustaw pojemnik pod dozownikiem. Pociągnij uchwyt dozownika, aby spuścić składniki lub płyn ze zbiornika. Po spuszczeniu wyłącz urządzenie maszynę i odłącz ją od zasilania To .
② Odkręć nakrętkę przeciwnie do ruchu wskazówek zegara na sworzniu

uchwytu, a następnie wyjmij sworzeń i uchwyt. Następnie weź wyłączony ten górną pokrywę sprężyny i samą sprężynę. Na koniec zdejmij trzpień zaworu.

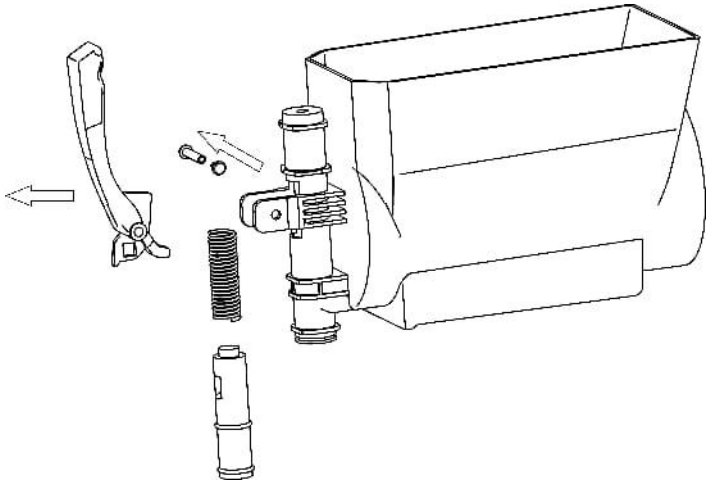

③ Wypłucz odłączone części czystą wodą, stosując się do wskazówek podanych w części Ważne uwagi przed czyszczeniem.

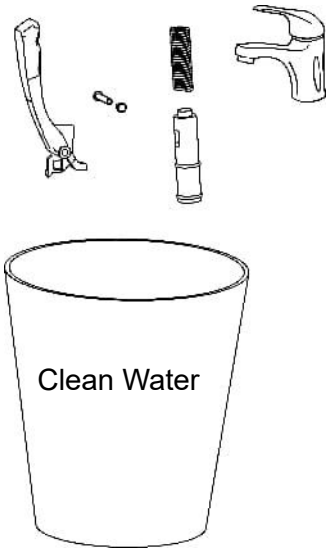

Notatka:

Jeśli jest dużo składników lub pozostałości cieczy w zbiorniku (zbiornikach),

nie należy demontować dozownika ani zbiornika strony.
Przed kontynuacją należy je opróżnić.

2. Wyczyść zbiornik i mieszadło

① Ciągnąć plastikową wystającą część znajdującą się z tyłu pokrywy zbiornika, a następnie przesuń pokrywę do przodu, usunąć To.

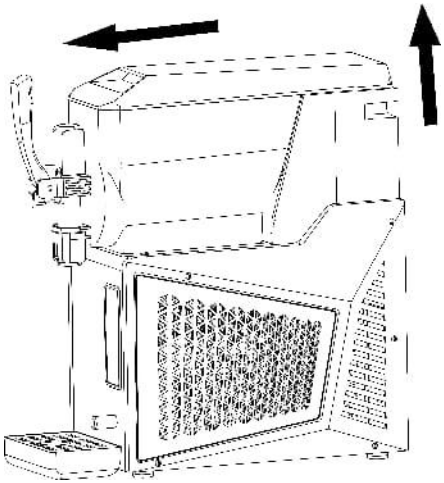

② Podnieś zbiornik w górę, a następnie pociągnij wyjmij to siłą.

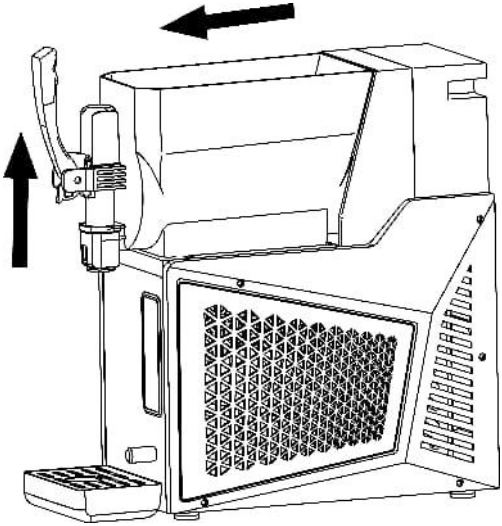

③ Usunąć biały spirala pierścień mieszający mikser I wziąć pierścień uszczelniający o dużym rozmiarze.

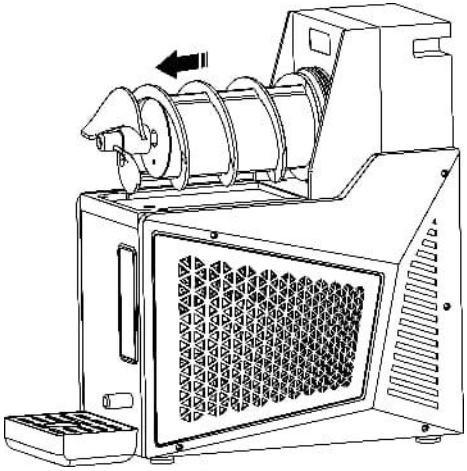

④Wypłucz odłączone części w czystej wodzie, stosując się do wytycznych podanych w części Ważne uwagi przed użyciem Czyszczenie.

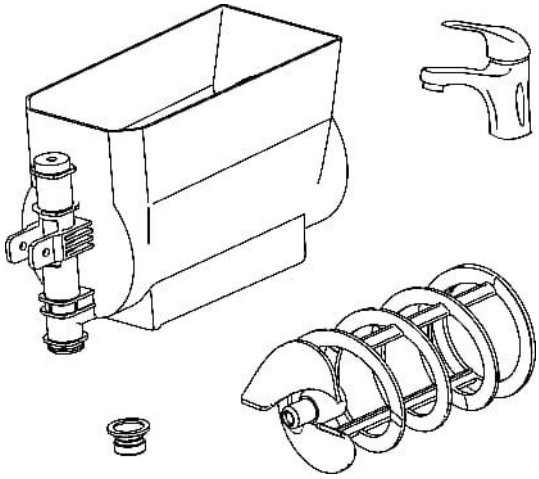

3. Wyczyść pokrywę zbiornika

①Wyczyść powierzchnię zewnętrzną pokrywy zbiornika za pomocą wilgotnej płótno.

② Przetrzyj dolną powierzchnię pokrywy zbiornika kilkakrotnie szmatką nasączoną rozcieńczony środek dezynfekujący, pozostawiając na 30 minut.

③ Następnie dokładnie wytrzyj dolną powierzchnię pokrywy zbiornika wilgotną szmatką i osusz ją. z sucha szmatka.

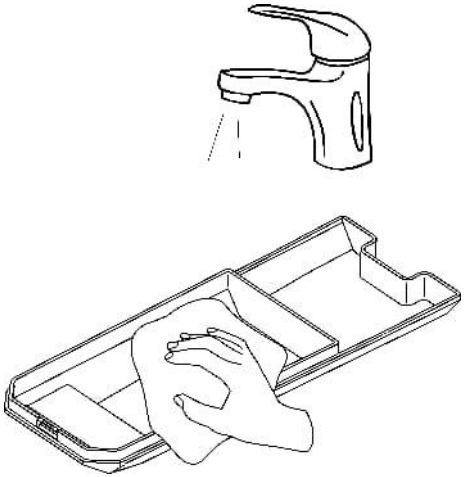

4. Wyczyść tackę ociekową

①Delikatnie unieś tackę ociekową i wyjmij ją To. Wewnątrz, zauważysz klamrę zaprojektowaną do jej zabezpieczenia do otworu w maszynie.

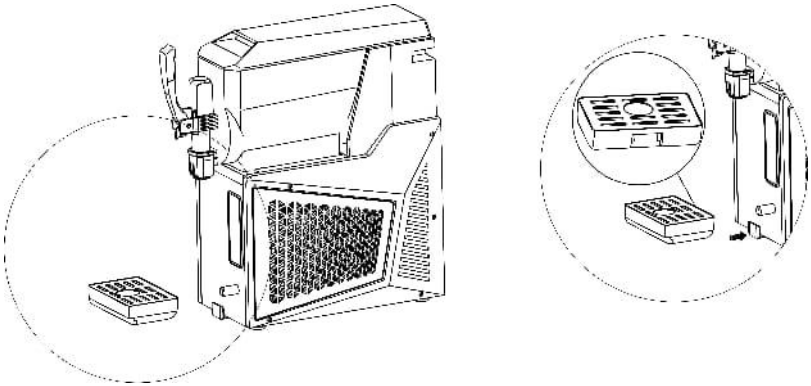

Podczas demontażu tacki ociekowej, unikaj ciągnięcia niedbale włożyć pozostałą rurę do otworu, aby zapobiec jej uszkodzeniu. Codziennie opróżniaj i czyść tackę ociekową.

② Wypłucz odłączone części czystą wodą, przestrzeganie podanych wytycznych w sekcji Ważne uwagi przed Czyszczenie.



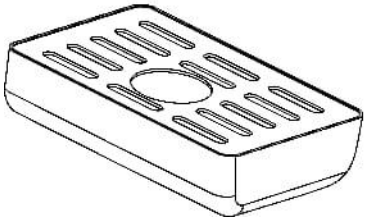

5. Wyczyść parownik

① Po usunięciu białej spirali pierścień mieszający i duży pierścień uszczelniający. Wyczyść powierzchnię parownika i podstawę miękką szmatką nasączoną A rozcieńczony roztwór czyszczący.

② Przetrzyj te powierzchnie 2-3 razy czasy używając czysta, wilgotna ściereczka do naczyń.

③ Następnie, użyj miękka szmatka nasączona w rozcieńczonym środku dezynfekującym, pozwalając na pozostanie środka dezynfekującego na powierzchniach.

④ Po 30 minutach dokładnie wytrzyj powierzchnię i podstawę parownika czyste mokre ręcznik.

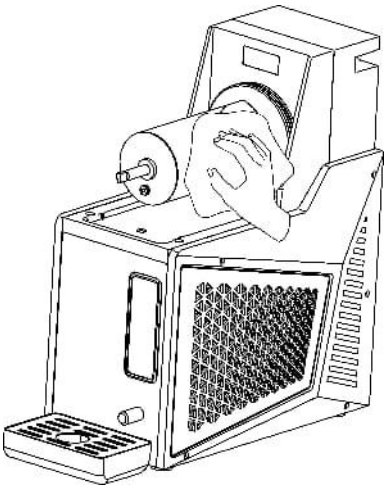

6. Wyczyść korpus główny

①Użyj czystą, wilgotną, miękką ściereczką z rozcieńczonym środkiem czyszczącym wytrzeć ciało.

② Wytrzyj korpus za pomocą miękka wilgoć szmatkę nasączoną czystą wodą.

③ Wytrzyj ciało do sucha czystą, suchą szmatką.

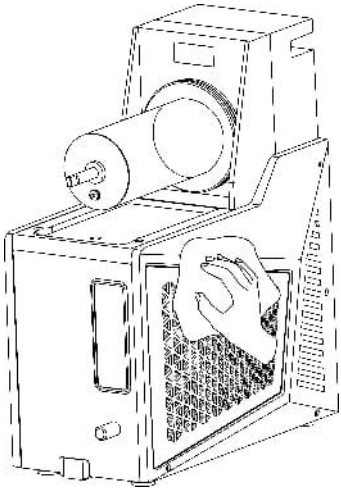

7. Wyczyść skraplacz

* Po pewnym czasie eksploatacji na skraplaczu może gromadzić się kurz, co ma wpływ na odprowadzanie ciepła i wydajność chłodzenia (np. powodując zmniejszoną wydajność lodu pośniegowego lub trudności w jego kształtowaniu).
* Zaleca się, aby czyszczenie wykonywać raz w miesiącu lub częściej (w przypadku trudnych warunków) przez profesjonalistę.
* Przed czyszczeniem wyłącz zasilanie i uważaj, aby nie uszkodzić żeberek skraplacza .

8. Złóż ponownie wszystkie części

①Załóż duży pierścień uszczelniający na parownik.

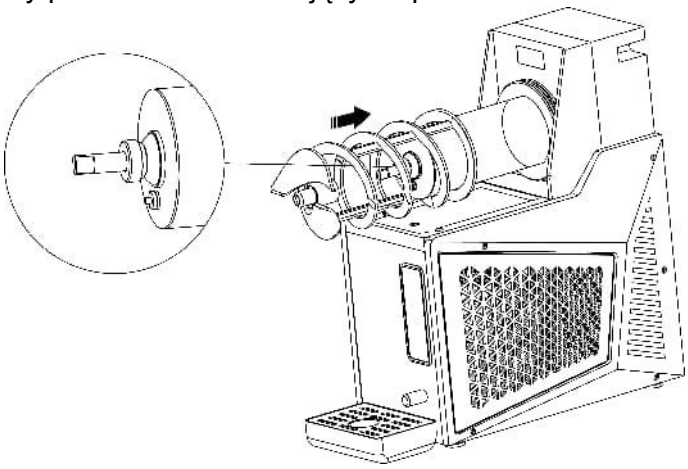

② Wyrównaj pierścień uszczelniający średniej wielkości z metalowym prętem na parowniku, aby włożyć białą spiralę mieszadłem mikserem . Raz włożono, obróć go lekko zgodnie z ruchem wskazówek zegara, aby upewnić się, bezpieczne dopasowanie .

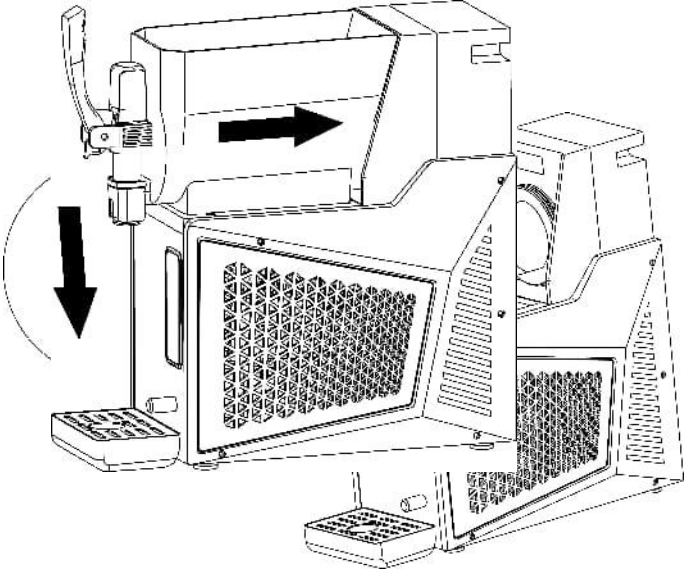

③Postaw zbiornik na parownik , a następnie podnieś go i popchnij do czasu plastikowa klamra na dole zbiornika Jest Włóż do podstawy parownika .

④Ponowny montaż części dozownika.

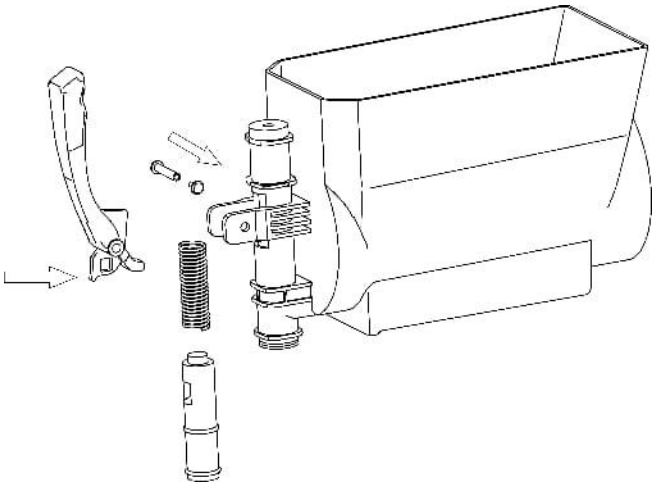

⑤Umieść pokrywę zbiornika z przodu zbiornika, wyrównując wystającą

plastikową część z tyłu wraz ze zbiornikiem, a następnie załóż ponownie pokrywę zbiornika.

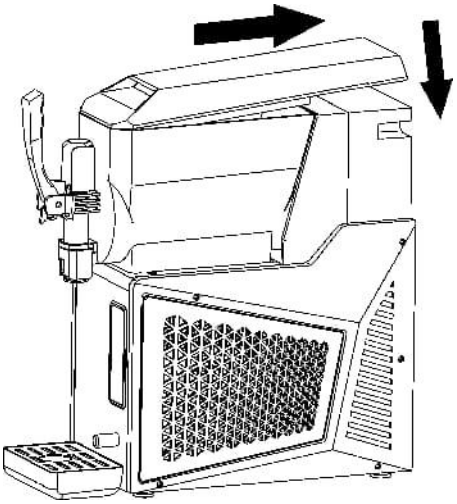

⑥Po wyczyszczeniu skraplacza należy go ponownie złożyć To wykonując czynności w odwrotnej kolejności niż przy demontażu.

WYJAŚNIENIA KODÓW FABRYCZNYCH

BŁĄD KODY WYJAŚNIENIA

W przypadku awarii maszyny do produkcji lodu kruszonego na ekranie wyświetlacza pojawi się kod błędu. Jeśli jednocześnie wystąpi więcej niż jeden błąd, kody błędów będą wyświetlane naprzemiennie. Szczegóły są następujące:

KOD BŁĘDU	Typ błędu
F1	Odłączenie zbiornika, zatrzymanie silnika mieszadła lub awaria komunikacji z płytą
F2	Otwarty obwód lub zwarcie czujnika temperatury
F3	Alarm niskiego poziomu cukru
F4	Alarm wysokiego poziomu alkoholu

F5	Nieprawidłowa komunikacja między płytą sterującą a płytą zasilającą

Uwaga: Jeśli zawartość alkoholu wynosi od 6% do 16%, mieszankę można przetworzyć na smoothie i przejść w tryb „ICE”; jeśli zawartość alkoholu przekroczy 25%, urządzenie zgłosi błąd wysokiego stężenia alkoholu, a w przypadku alarmu wyłączy sprężarkę i silnik mieszadła .
Uwaga: Gdy zawartość alkoholu wynosi od 6% do 16%, można ją przetworzyć na lód kruszony i przejść w tryb ICE; gdy zawartość alkoholu przekroczy 25%, zgłaszany jest błąd wysokiego stężenia alkoholu. Podczas alarmu sprężarka i silnik mieszający zatrzymują się.

PRZEWODNIK ROZWIĄZYWANIA PROBLEMÓW

Najpierw rozwiąż problem zgodnie z poniższą tabelą . Jeśli po wykonaniu tych kroków problem nadal występuje, skontaktuj się z nami.

Kwestie	Możliwe przyczyny	Rozwiązania
Maszyna nie włącza się	Brak zasilania	Podłącz przewód zasilający do odpowiedniego gniazdka lub wypróbuj inne
	Wyłącznik zasilania nie jest włączony	Włącz przełącznik zasilania
Wyciek lodu lub napoju z tyłu zbiornika(ów)	Zbiornik(i) nie jest(są) prawidłowo zainstalowany(e)	Ponownie zamontuj zbiornik(i) bezpiecznie
	Pierścień(i) uszczelniający(e) jest(są) bezpiecznie zainstalowany	Wymień pierścień(i) uszczelniający(e)
Białe mieszadło	Zbiornik(i) nie jest(są)	Ponownie zamontuj

spiralne nie obraca się	prawidłowo zainstalowany(e)	zbiornik(i) bezpiecznie
	Powierzchnia(e) parownika jest(są) zamarznięta	Wyłącz zasilanie i pozwól, aby lód się roztopił
Niezdolność maszyny do produkcji lodu kruszonego	Zawartość cukru wynosi mniej niż 6%	Proszę dodać więcej cukru
	Wyłącznik zasilania nie jest włączony	Włącz przełącznik zasilania
	Przycisk slush nie został naciśnięty	Aktywuj funkcję wytwarzania lodu mrożonego
	Kondensator jest (są) nadmiernie zabrudzony	Wyczyść skraplacz(e)
	Maszyna znajduje się w pobliżu źródła ciepła, które słabo odprowadza ciepło	Prawidłowo ustaw maszynę
Nadmierny hałas z białego mieszadła spiralnego	Pierścień(i) uszczelniający(e) w białym mieszalniku spiralnym nie jest(są) prawidłowo zamontowany(e)	Upewnij się, że pierścień(i) uszczelniający(e) zostały prawidłowo zamontowane
	Śnieg jest zbyt gęsty	Wyłącz zasilanie i pozwól, aby lód się roztopił
	Pierścień(i) uszczelniający(e) w białym mieszalniku spiralnym jest(są) albo nienasmarowany(e), albo	Nałożyć smar lub wymienić na nowy pierścień(i) uszczelniający(e)

	uszkodzony(e)	
	Zawartość cukru wynosi mniej niż 6%	Dostosuj proporcje; unikaj zastępowania cukru słodszą alternatywą
Awaria dozownika(ów) uniemożliwiająca dozowanie lodu mrożonego lub napoju	Zbyt dużo lodu w zbiorniku(ach)	Usuń nadmiar lodu ze zbiornika(ów)
Obecność czarnych plam w błocie pośniegowym	Zbiornik(i) nie są czyste	Wyczyść zbiornik(i) zgodnie z instrukcją
	Zabrudzony pierścień(i) uszczelniający(e) w dozowniku(ach) lub białym(ch) mieszadle(ach) spiralnym(ych)	Wyczyść pierścień(i) uszczelniający(e)
	Uszkodzony pierścień(i) uszczelniający(e) w dozowniku(ach) lub białym(ch) mieszadle(ach) spiralnym(ych)	Wymień uszkodzone pierścienie uszczelniające na nowe



VEVOR

Upgrade · The Home Creator Way

COMMERCIËLE SLUSHMACHINE

MODEL: X-30 X-40 X-60 X-80

VEVOR | Upgrade
The Home Creator Way

MODEL: X -30 X- 40 X - 60 X- 8 0

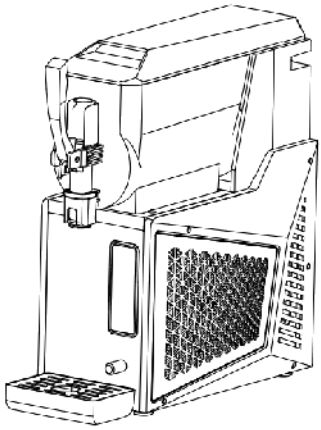

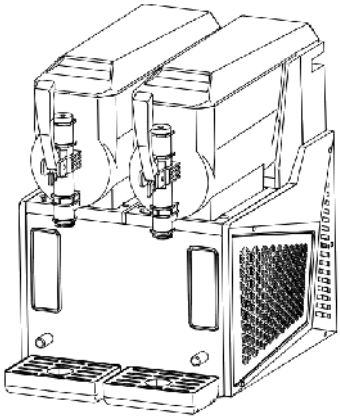

Dit is de originele handleiding. Lees alle instructies in de handleiding zorgvuldig door voordat u het product in gebruik neemt. VEVOR behoudt zich het recht voor om de gebruikershandleiding anders te interpreteren. Het uiterlijk van het product kan afwijken van het product dat u ontvangt. Wij zullen u niet opnieuw informeren over eventuele technologische of software-updates voor ons product.

	Waarschuwing: Om het risico op letsel te verminderen, dient de gebruiker de gebruiksaanwijzing zorgvuldig te lezen.

LET OP: Wijzigingen of aanpassingen die niet uitdrukkelijk zijn goedgekeurd door de partij die verantwoordelijk is voor de naleving, kunnen de bevoegdheid van de gebruiker om het apparaat te bedienen ongeldig maken!

Dit apparaat voldoet aan Deel 15 van de FCC-regels. De werking is onderworpen aan de volgende twee voorwaarden:

1) Dit product kan schadelijke interferentie veroorzaken.

2) Dit product moet alle ontvangen interferentie accepteren, inclusief interferentie die ongewenste werking kan veroorzaken.

WAARSCHUWING: Wijzigingen of aanpassingen aan dit product die niet uitdrukkelijk zijn goedgekeurd door de partij die verantwoordelijk is voor de naleving, kunnen de bevoegdheid van de gebruiker om het product te bedienen ongeldig maken.

Opmerking: Dit product is getest en voldoet aan de limieten voor een digitaal apparaat van klasse B volgens Deel 15 van de FCC-regels. Deze limieten zijn ontworpen om redelijke bescherming te bieden tegen schadelijke interferentie in een residentiële installatie.

Dit product genereert, gebruikt en kan radiofrequentie-energie uitstralen en kan, indien niet geïnstalleerd en gebruikt volgens de instructies, schadelijke interferentie veroorzaken voor radiocommunicatie. Er is echter geen garantie dat er in een bepaalde installatie geen interferentie zal optreden. Als dit product schadelijke storingen veroorzaakt aan radio- of televisieontvangst, wat kan worden vastgesteld door het product uit en weer aan te zetten, wordt de gebruiker aangemoedigd om te proberen de storing te verhelpen door een of meer van de volgende maatregelen te nemen

. Richt de ontvangstantenne opnieuw of verplaats deze

. Vergroot de afstand tussen het product en de ontvanger

. Sluit het product aan op een stopcontact in een ander circuit

	dan dat waarop de ontvanger is aangesloten . Raadpleeg de dealer of een ervaren radio-/tv-technicus voor hulp.
	Dit product valt onder de bepalingen van de Europese Richtlijn 2012/19/EC. Het symbool met een doorgestreepte afvalcontainer geeft aan dat het product in de Europese Unie apart moet worden ingezameld. Dit geldt voor het product en alle accessoires die met dit symbool zijn gemarkeerd. Producten die zo zijn gemarkeerd, mogen niet bij het normale huisvuil worden weggegooid, maar moeten worden ingeleverd bij een inzamelpunt voor de recycling van elektrische en elektronische apparaten .

BELANGRIJKE VEILIGHEIDSVOORZORGEN

1. Algemene veiligheidsmaatregelen

Lees deze instructies aandachtig door voordat u het product gebruikt.

①Vermijd het product gebruiken buiten. Blootstelling regen kan mogelijk elektrische lekkage of elektrische schade veroorzaken. schok.

② Plaats het product nooit op een plek waar het kan nat worden of bespat met water. Als de Als het isolatiemateriaal beschadigd raakt, kan elektrische lekkage veroorzaken of zelfs een elektrische schok.

③ Spuit nooit rechtstreeks water op het product. Vocht op het product kan leiden tot een elektrische schok. of A kortsluiting.

④ Zorg ervoor dat doe je niet giet geen vluchtige stoffen of brandbare vloeistoffen in de tank(en) van het product. Containers of ruimtes waar deze stoffen zich bevinden bewaard kon kunnen leiden tot explosies of branden.

⑤Het product mag alleen worden geïnstalleerd door opgeleide technici of onderhoudspersoneel. Het uitproberen zelf zou gasvorming kunnen veroorzaken of vloeistoflekkages, elektrische schokken, of vuren .

⑥ Nooit metaal inbrengen Voorwerpen zoals ijzeren naalden of draden in ventilatieopeningen steken het product. Dat zou kunnen resulteren in bij een elektrische schok of persoonlijk letsel als gevolg van Onbedoeld contact met bewegende onderdelen.
⑦ Zorg ervoor dat u het product plaatst op A stabiel, stevig oppervlak. Een instabiele ondergrond kan schade veroorzaken als het product omvalt of kantelt.
⑧Gebruik altijd de voeding die op het product staat vermeld. Het gebruik van verlengsnoeren kan brand veroorzaken.
⑨Zorg ervoor dat u de stekker stevig in het stopcontact steekt stroom Steek de stekker in het stopcontact nadat u eventueel stof hebt verwijderd. Stoffige stopcontacten of een onjuiste plaatsing kunnen resultaat in een brand.
⑩Gebruik een stopcontact met een aardingsaansluiting om te voorkomen dat elektrische schok. In het geval dat er geen geaard stopcontact, het aardingsapparaat De montage moet worden uitgevoerd door gekwalificeerde ingenieurs en technici, en de aansluiting moet gemakkelijk bereikbaar zijn.
⑪Vermijd het gebruik van het product in gebieden met een hoog zwavelzuurgehalte , zoals warmwaterbronnen, of in omgevingen met een hoog zoutgehalte zoals baaien, aangezien dit kan leiden tot interne corrosie en mogelijk productfalen.
⑫Niet doen schade toebrengen aan de koelcircuit.
⑬Indien er zich een storing voordoet met het product, Haal de stekker uit het stopcontact. Voortdurende abnormale werking kan leiden tot een elektrische schok. of vuur.
⑭Alstublieft voorkomen schadelijk, verwerking, bundeling, rekken , buigen, of het netsnoer met kracht verdraaien. Anders, Het kan tot schade leiden. elektrische schok, of een brandgevaar.
⑮Zorg ervoor dat er geen obstakels in de buurt van het apparaat zijn en voorkom dat de ventilatieopeningen worden geblokkeerd .
⑯ Voor het schoonmaken, onderhouden, of het product inspecteren, Schakel de stroomtoevoer uit om elektrische schokken of letsel te

voorkomen.
⑰Als bepaalde modellen brandbare koelmiddelen en ontvlambaar schuim gebruiken agenten, Men moet voorzichtig zijn om brandgevaar te voorkomen. In geval van productafwijkingen, Het moet worden gerepareerd door gekwalificeerd personeel of instellingen.
⑱Dit product is niet bedoeld voor gebruik door personen met fysieke zwakke punten, trage reacties, of psychische stoornissen (inclusief kinderen), tenzij onder de begeleiding of het toezicht van A voogd. Kinderen moeten onder toezicht staan om te voorkomen dat ze met het product spelen.

2. Veiligheidsmaatregelen voor elektrische installaties

①Controleer het aanbevolen spanningsbereik van het gerenommeerde merk voor de slushmachine. Als Uw voedingsspanning ligt niet binnen dit bereik. bereik, Koop een spanningsregelaar met een vermogen van meer dan 2000W in je eentje.
②Zorg voor een correcte aarding; Vermijd het aansluiten van de aardingsdraad op een waterleiding of een gasleiding.
③Om de compressor te beschermen, wacht 10 notulen na een Stroomuitval voordat de slushmachine opnieuw wordt opgestart.
④Gebruik hetzelfde stopcontact niet voor meerdere elektrische apparaten.
⑤Voor beschadigde netsnoeren, Vertrouw voor vervanging op door de fabrikant aangewezen personeel of gekwalificeerde professionals om gevaren te voorkomen.
⑥Het elektrische besturingssysteem van dit product werkt boven de 36V; Raak het besturingssysteem niet aan en open het niet wanneer het De machine is in gebruik. Vraag de fabrikant om hulp of raadpleeg een gekwalificeerde monteur . technici voor onderhoud.

3. Waarschuwingen

①Vermijd het bedienen van de product als er A gas lek op zijn locatie. Vonken die ontstaan bij het loskoppelen of starten/stoppen van de machine. zou een brand kunnen veroorzaken. Schakel de stroom uit, ramen

openzetten, en toestaan voor een goede luchtcirculatie in dergelijke situaties.
②Gebruik altijd een geaarde stekker voor het product om elektrische schokken te voorkomen schok bij lekkage.
③Vermijd het gebruik van waterleidingen als aardingspunten, aangezien kunststof leidingen vaak worden gebruikt. in de loodgieterij en biedt mogelijk geen goede aarding.
④Niet aarden product via gasleidingen, aangezien dit mogelijk leiden tot aanzienlijke risico's.
⑤Aard het product nooit via telefoonlijnen of bliksembeveiliging. Tijdens onweersbuien, het potentieel voor het genereren van hoge stromen maakt deze aardingsmethode uiterst gevaarlijk.
⑥Bij het plaatsen van het product in een vochtige omgeving, Het is essentieel om een stroomonderbreker te installeren en de machine te aarden . De stroomonderbreker moet in het netsnoer worden geïnstalleerd . Voor verdere informatie, Het is raadzaam om advies in te winnen bij ... de winkelier of een elektricien.
⑦Zorg ervoor dat u een scheidingsschakelaar installeert.
⑧Zorg ervoor dat niets valt in de ruimte waar het product wordt opgeslagen.

4. Omgevingsomstandigheden

Dit product is ontworpen in overeenkomstig de volgende voorwaarden:
① Bestemd voor gebruik binnenshuis.
②Bedienbaar op hoogtes die niet hoger dan 2000 meter.
③Opereren binnen een omgevingstemperatuur tussen 10℃/50°F en 32℃/89,6°F.
④Wanneer de temperatuur niet hoger is dan 31℃/87,8°F, de maximale relatieve luchtvochtigheid is 80%. Het maximale relatieve De luchtvochtigheid neemt lineair af naarmate de temperatuur stijgt.
⑤De spanningsschommeling van de hoofdvoeding mag niet hoger zijn dan ±10% van de nominale spanning.
⑥In overeenstemming met het installatieniveau van de apparatuur (over

spanningsniveau) voorbijgaand over spanning.
Dit apparatuur wordt gebruikt voor soortgelijke doeleinden, zoals:
-De keuken gebied van een winkel, kantoor of een andere werkplek.
- Klanten van boerderijen en hotels, motels en woonhuizen
-Catering en dergelijke Niet-retailtoepassingen.

5. Installatievoorzorgsmaatregelen

①Vereisten voor transport en beweging:
Behoud de doos rechtop staan en de neiging tot kantelen beperken maximaal 45°; Vermijd het omkeren of horizontaal neerleggen.
②Naar Gebruik het product correct voor optimale prestaties. plaats alstublieft Het in een omgeving die voldoet aan de volgende voorwaarden:
●Op een stevige en vlakke ondergrond
●Blijf uit de buurt van de warmtebron. gegenereerd. Plaats het apparaat niet in de buurt van... de hitte bronnen, zoals gasvlammen of fornuizen, als de Hitte kan de koelprestaties van de machine verminderen.
●Vermijd direct zonlicht. Vermijd directe blootstelling aan zonlicht. wat kan leiden tot operationele afwijkingen. en de levensduur van de machine verkorten.
●In A droog gebied. Houd de machine in A Plaats het apparaat op een droge plek en vermijd het in de buurt van natte plekken te plaatsen. zoals kranen of wasbakken.

BEWAAR DEZE INSTRUCTIES

WAT ZIT ER IN DE DOOS?

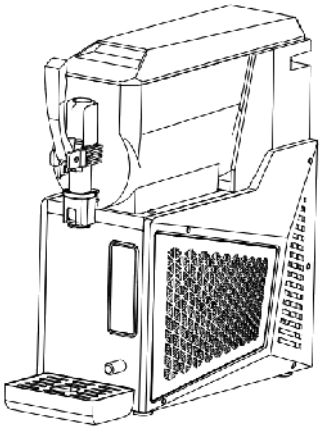

or

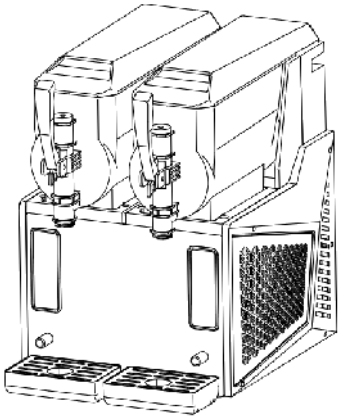

X

-30 X - 40 **X- 6 0 X- 8 0**

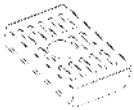	
Lekbak (1 voor X-30, X-40, 2 voor X-60, X-80)	Reserve mini-afdichtingsring (1 voor X-30, X-40, 2 voor X-60, X-80)
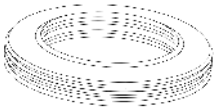	
Reserve grote afdichtingsring (1 voor X-30, X-40, 2 voor X-60, X-80)	Gebruikershandleiding
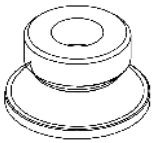	
Reserve middelgrote afdichtingsring (1 voor X-30, X-40, 2 voor X-60, X-80)	

KEN JE SLUSHMACHINE

1.X-30,X-40

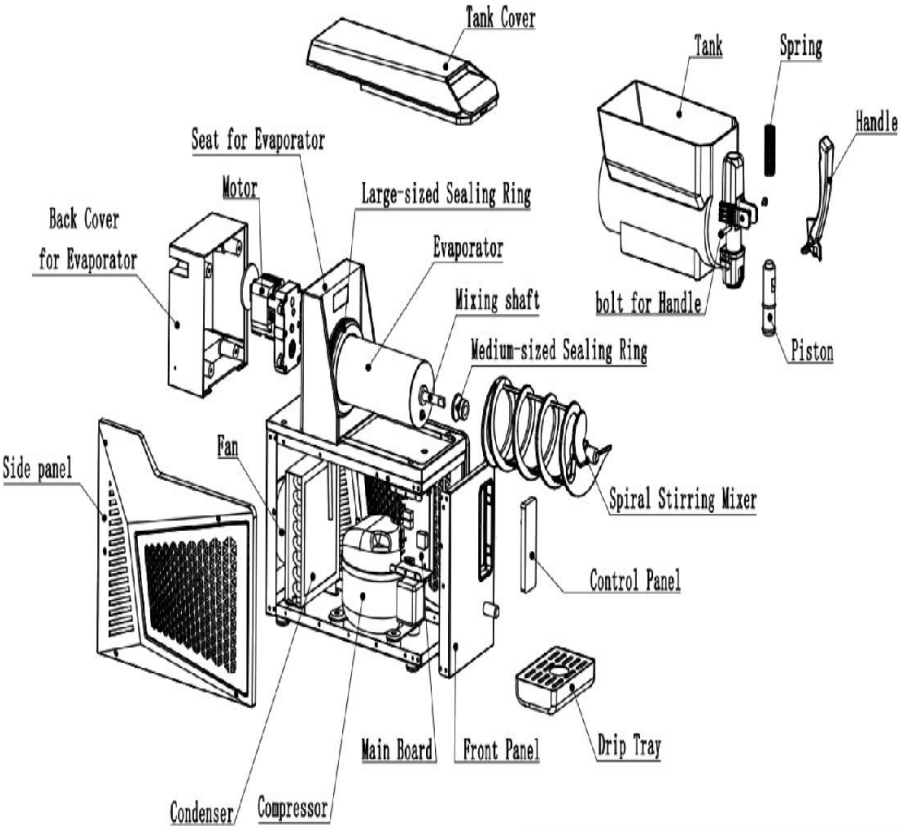

2.X-60,X-80

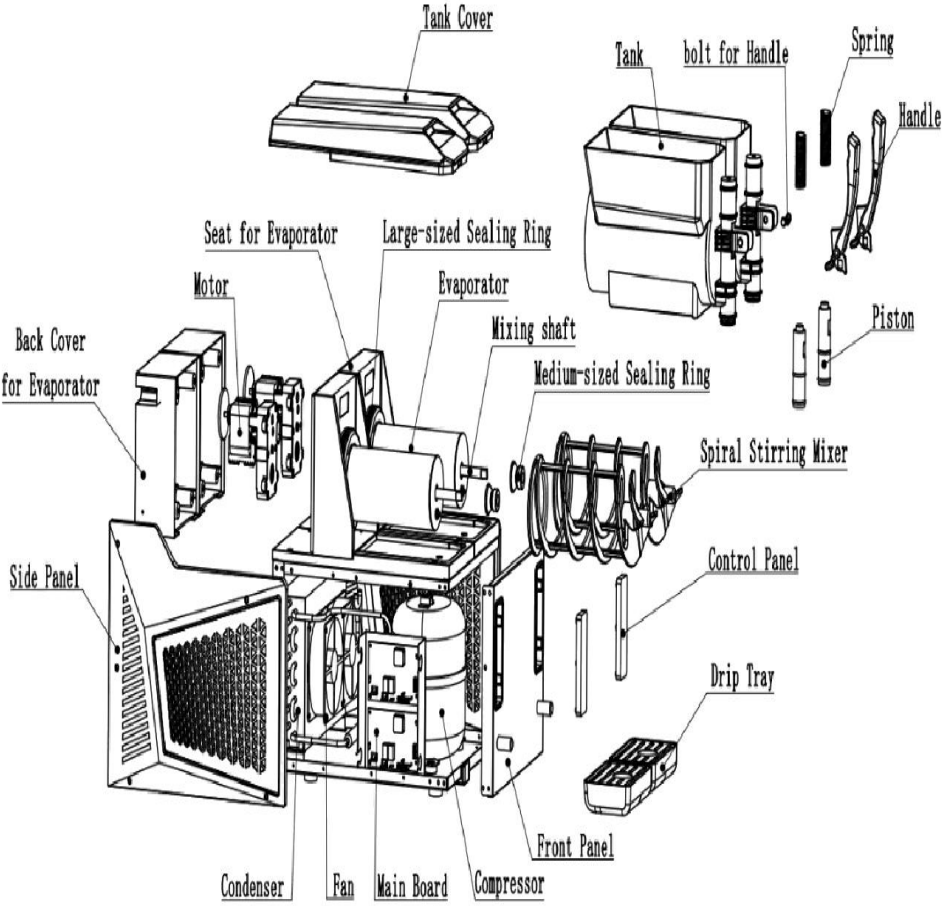
Tank Cover
Tank
bolt for Handle
Spring
Handle
Seat for Evaporator
Large-sized Sealing Ring
Motor
Evaporator
Mixing shaft
Piston
Back Cover
for Evaporator
Medium-sized Sealing Ring
Spiral Stirring Mixer
Side Panel
Control Panel
Drip Tray
Front Panel
Condenser
Fan
Main Board
Compressor

Functiebeschrijving

1. Bedieningspaneel



2. Knopbeschrijvingen:

Elf aanraaktoetsen: Plustoets (+), Mintoets (-), Aan/uit-toets, Start/stop-toets, Spoeltoets, Milkshake- en slushtoets, Dagelijkse drank-slushtoets, Alcoholische slushtoets, Bevroren sap-slushtoets, Koffie-slushtoets en Aangepaste (temperatuur) slushtoets.

VOORBEREIDING

1. Bij aankomst van de slushmachine, Verwijder al het verpakkingsmateriaal en plaats het op een vlakke ondergrond. Laat het 24

uur ongestoord staan, zodat de smeerolie van de compressor zich kan zetten voordat u hem gebruikt. Als u dit niet doet, kan de compressor gemakkelijk beschadigd raken.

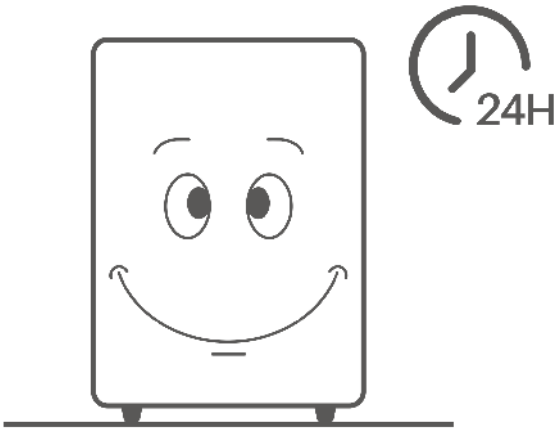

*Zorg ervoor dat de slushmachine op de juiste plaats staat op A vlak en een vlakke ondergrond.

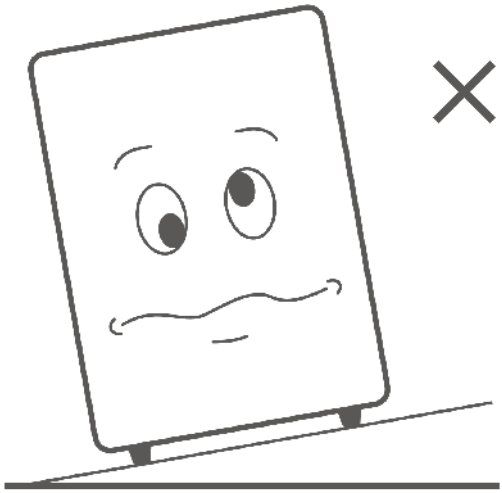

*Plaats de machine in A goed geventileerde ruimte om luchtcirculatie te

bevorderen het koelsysteem ervan.

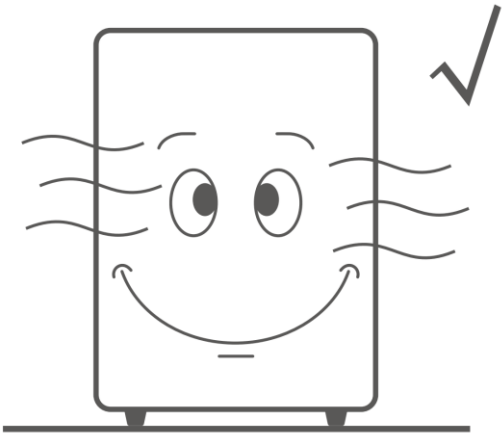

*Vermijd blootstelling aan direct zonlicht, regen, extreme temperaturen of warmtebronnen.

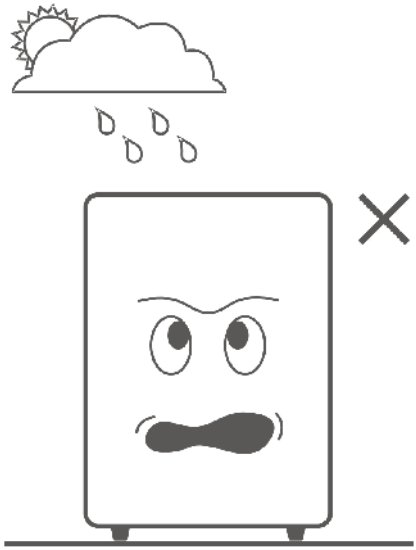

*Houd een afstand van minimaal 30 cm aan ruimte rondom alle zijden van de machine voor een goede ventilatie.

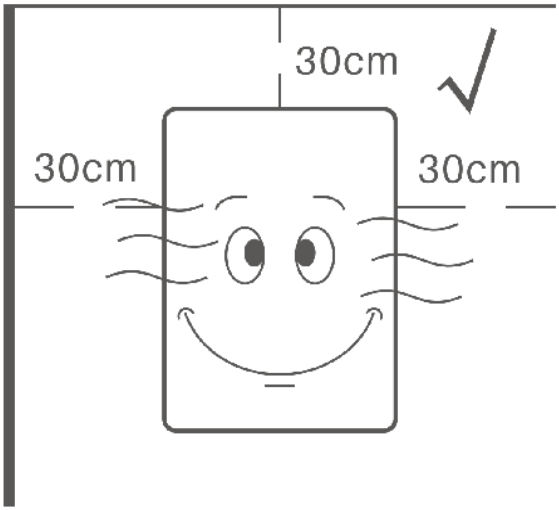

2. Installeer de druppelirrigatie. dienblad(en) in de daarvoor bestemde gleuven in de slushmachine.

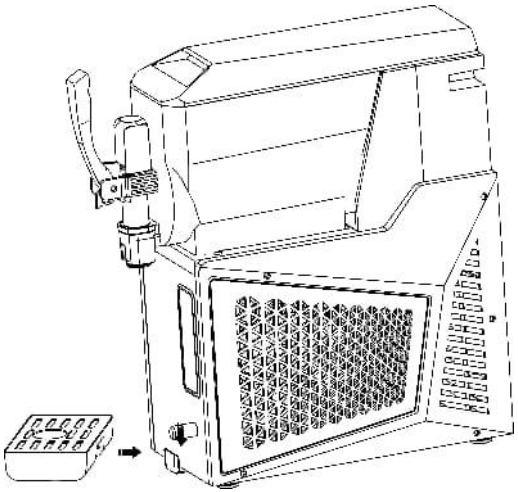

3. Schoonmaken de slushmachine vóór het eerste gebruik.

Stap 1:

Open de tank omslag(en), Giet met behulp van een geschikte hoeveelheid reinigingswater in de tank(en) container, en sluit de tankdeksel(s) goed af. Zorg ervoor dat het waterpeil niet overschrijden de aangegeven maximumniveau op de tank(en).

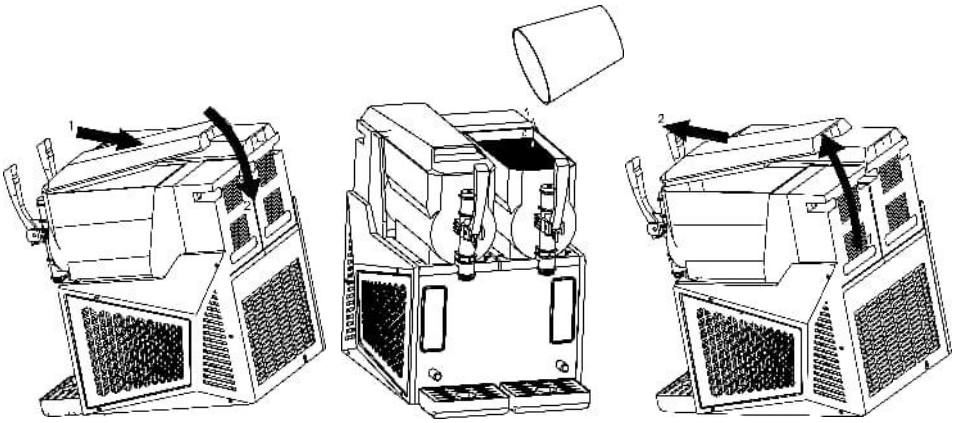

Stap 2:

Sluit het netsnoer van de slushmachine aan.

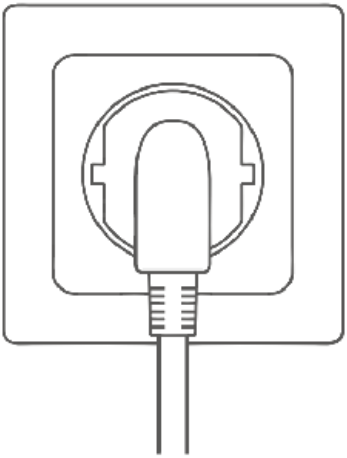

Stap 3:

Druk op de mengknop om de machine te starten. roeren voor ongeveer 5 minuten. Dan gebruik een bak om het water uit te laten lopen water door aan de doseerhendel trekken.

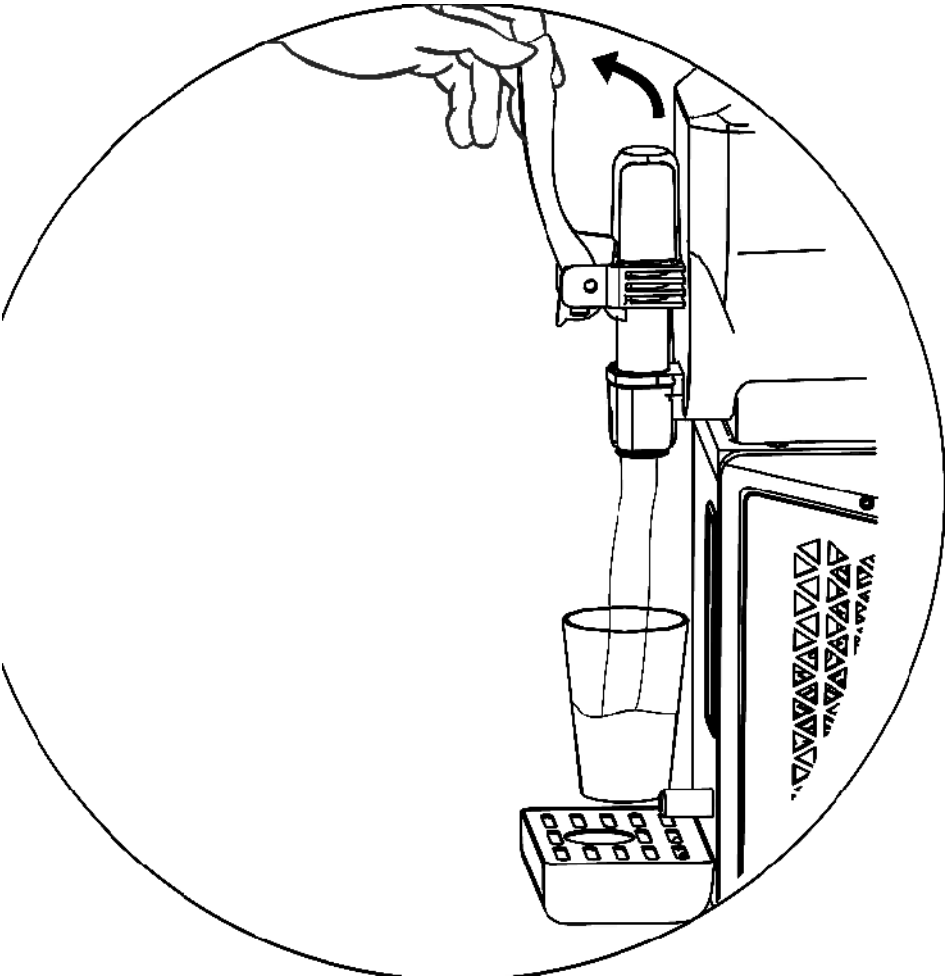

★ Tips:

*Vermijd het gieten van water. rechtstreeks op de machine plaatsen om schade te voorkomen.

*Als de machine blijft Als het gedurende langere tijd niet gebruikt is, laat het dan draaien. voor 4 naar 6 uur per maand.

Stap 4:

Schakel uit de aan/uit-schakelaar en Haal de stekker van het apparaat uit het stopcontact om het te maken Het klaar voor het maken van slush.

Opmerking:

Herhaal stap 1 tot 4 ten minste 2-4 keer om de sneeuwbrij grondig te reinigen machine.

BEDIENINGSHANDLEIDING

Schakel de slushmachine nooit in voordat u de ingrediënten in de tank(en) giet.

Ingrediënten voorbereiden

Stap 1:

Verdun het concentraat volgens de instructies. instructies van de fabrikant in A geschikte container. Zorg ervoor A minimaal suikergehalte van 6 % naar Voorkom mogelijke schade aan de machine.

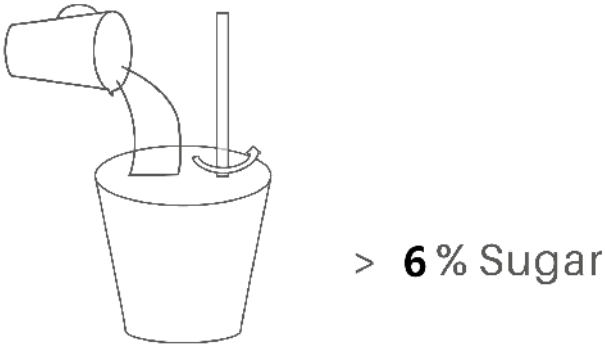

Stap 2:

Open de tank afdekken, de verdunde vloeistof eroverheen gieten concentreren in de tank, en veilig sluiten de omslag.

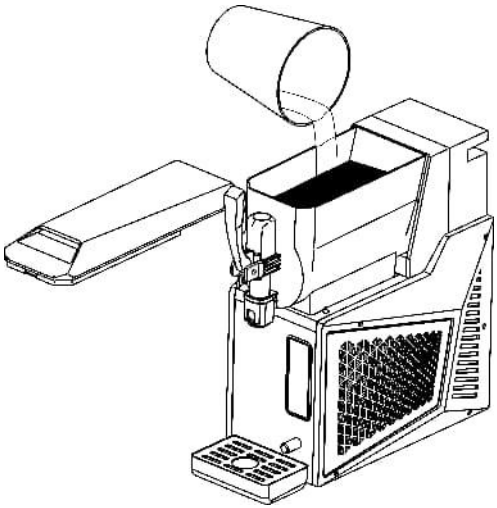

Opmerkingen:

① Giet het concentraat alleen in de machine wanneer deze is ingeschakeld. uitgeschakeld of losgekoppeld.

②Vermijd het gieten van hete vloeistoffen warmer dan 24℃/75,2°F in de tank.

③Houd het vloeistofvolume binnen de aangegeven minimum- en maximumniveaus op de tank.

④ Vermijd het inbrengen van lichaamsdelen in het apparaat tijdens Het is operationeel .

Stroomaansluiting

Plug het netsnoer in een geschikt stopcontact.

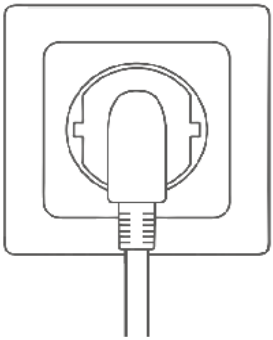

Gebruiksaanwijzing:

1. Wanneer de stekker niet is aangesloten, blijft het bedieningspaneel volledig donker. Na het aansluiten van de stekker klinkt er een pieptoon tijdens het inschakelproces. Op dit punt licht het " "-pictogram zwakjes op, terwijl alle andere pictogrammen en indicatielampjes uit ⏻ blijven – dit is de ingeschakelde toestand.

2. Druk kort op de " ⏻ " toets; een pieptoon begeleidt het opstarten en het scherm licht op. Als u nogmaals kort op het " " pictogram van de aan/uit-schakelaar ⏻ drukt of als er gedurende 5 minuten geen handeling wordt uitgevoerd, klinkt er een pieptoon wanneer het apparaat weer wordt ingeschakeld.

3. Na het indrukken van de aan/uit-schakelaar lichten alle pictogrammen op, behalve de "+", "-", " ", de "smoothie ⏯ - versnellingsindicator" en het "digitale display". Wanneer er geen functiepictogram is geselecteerd, zijn de "+", "-" en " ⏯ " toetsen inactief en blijven ze uit.

4. Een werkmodus selecteren:

Raak het gewenste functie-icoon aan en de zoemer geeft een pieptoon.

Zonder op de " ⏯ " toets te drukken, kunt u tussen functie-iconen schakelen door ze aan te raken. Het geselecteerde functie-icoon knippert, terwijl niet-geselecteerde iconen continu branden. Wanneer de geselecteerde functie parameteraanpassing via de +/- toetsen toestaat, blijven de "+", "-" en de smoothie-tandwielindicator continu branden en gaat het digitale display uit. Als een functie al is gestart door op de " ⏯ " toets te drukken en u wilt overschakelen naar een andere functie, drukt u eerst op de " ⏯ " toets om te pauzeren, raakt u vervolgens het gewenste functie-icoon aan om te schakelen en drukt u tot slot ⏯ nogmaals op de " " toets om de nieuwe functie te starten.

5. Reinigingsfunctie (Enkele mengmodus) :

Raak de knop " " aan; het pictogram " " knippert. Het ⏯ pictogram " " en de "Digitale afteltimer" lichten op; "+", "-" en de "Slushniveau-indicatorbalk" gaan uit. Alle functiepictogrammen blijven continu branden.

Druk nogmaals op de ⏯ knop “ ” (u hoort een pieptoon) om de mengmotor te starten. Alleen de pictogrammen “ ⏻ ”, “ ” en “ ⏯ ” blijven branden. Op het digitale display verschijnt een aftelling van 5 minuten. De overige pictogrammen gaan uit.
Na het aftellen klinkt er een piepje, de motor stopt en het systeem gaat in de stand-bymodus. Alleen het " ⏻ "-icoon blijft branden.

6. Aangepaste slush - temperatuurmodus (door gebruiker gedefinieerd):

Druk op de knop “ ”; het pictogram “ ” knippert. De indicatorbalk

voor het slushniveau gaat uit; ▷II de pictogrammen “+”, “-” en “ ” blijven branden. Het digitale display (888) knippert.
Druk op "+" om de temperatuur te verhogen of op "-" om deze te verlagen (houd ingedrukt voor snelle aanpassing). Bereik: -10°C/5°F tot 10°C/50°F. Het digitale display knippert en toont de ingestelde waarde.
Druk op Start om te beginnen (compressor, condensorventilator en mengmotor worden geactiveerd). Het digitale display (888) toont continu de realtime temperatuur, het " " -pictogram blijft branden en de "Slush Level Indicator Bar" gaat uit. Wanneer de materiaaltemperatuur de ingestelde waarde bereikt, schakelt het systeem over naar de ICE-modus. Na afloop stoppen alle componenten en keert het systeem terug naar de stand-bymodus.

8. Slush-functie (exclusief aangepaste temperatuurmodus):

8.1 Bediening:

Vergelijkbaar met de aangepaste temperatuurmodus, maar de aanpassingen worden gedaan via versnellingsniveaus in plaats van specifieke temperaturen.
De temperatuurparameters voor elke functie zijn als volgt. Vijf parameters corresponderen met de vijf indicatielampjes op de "Slush Gear Indicator Bar", en de geselecteerde parameter wordt weergegeven op het digitale scherm (vijf parameters corresponderen met vijf versnellingsniveaus. In de Milkshake Slush-modus zullen bijvoorbeeld bij selectie van -3,0 °C drie indicatielampjes oplichten, terwijl bij selectie van -3,5 °C vier indicatielampjes oplichten):
Definitie van Celsius-temperatuur (streeftemperatuur ±0,3°C):
Milkshake & slush (Standaard Gear 3): -2.0 , -2.5, -3.0, -3.5, -4.0
Dagelijkse drankslush (standaard uitrusting 3): -1,5, -2,1, -2,5, -3,0, -3,5
Alcoholische slush (Standaard Gear 3): -7.0, -7.5, -8.0, -8.5, -9.0
Bevroren sapslush (Standaard Gear 3): -1.6 -2.1、 -2.5、 -2.8、 -3.2
Koffieslush (Standaard Gear 3): -1.3、-1.7、 -2.1、 -2.5、 -2.8
Definitie van Fahrenheit-temperatuur (streeftemperatuur ±0,5℉):

Milkshake & slush (Standaard Gear 3): 28.4, 27.5, 26.6, 25.7, 24.8
Dagelijkse slushdranken (standaard uitrusting 3): 29,3, 28,2, 27,5, 26,6, 25,7
Alcoholische slush (Default Gear 3): 19.4、18.5、17.6、16.7、15.8
Bevroren sapslush (Standaard Gear 3): 29.1, 28.2, 27.5, 26.9, 26.2
Koffieslush (Standaard Gear 3): 29.6、28.9、28.2、27.5、26.9
Opmerking: Schakelen tussen ℃ en °F: Druk binnen 20 seconden na het inschakelen de twee knoppen "  " tegelijkertijd 3 seconden lang in om te schakelen tussen ℃ en °F. Tijdens het schakelen wordt "C" gedurende 3 seconden weergegeven, wat aangeeft dat het systeem is overgeschakeld naar ℃, en "F" gedurende 3 seconden, wat aangeeft dat het systeem is overgeschakeld naar °F.

8.2 Bedieningsstappen:

Raak een toets voor de slushmodus aan; de geselecteerde functie, de "+", "-", " ⏯ " en de slushniveau-indicatorbalk lichten op. Het digitale display toont de temperatuurwaarde niet tijdens het aanpassen van de stand. Druk op "+" om naar een hogere versnelling te schakelen (max. 5 indicatielampjes branden) of op "-" om naar een lagere versnelling te schakelen (min. 1 indicatielampje brandt).

Druk op “ ⏯ ” om te starten (compressor, condensorventilator en mengmotor worden geactiveerd). Het digitale display toont de temperatuur in realtime. Het pictogram van de geselecteerde modus blijft branden en de slushniveau-indicatorbalk geeft het versnellingsniveau weer. Wanneer de materiaaltemperatuur de ingestelde waarde bereikt, schakelt het apparaat over naar de ICE-modus. Na afloop stoppen alle componenten.

8.3 Operationele status:

Druk op “ ⏯ ” om te stoppen (de componenten blijven draaien). Pas de versnelling aan of verander de modus tijdens de pauze. Druk op Hervatten

om verder te gaan.

Druk op “ ▷II ” om te pauzeren; als er binnen 5 minuten geen handeling wordt uitgevoerd, keert het systeem terug naar de stand-bymodus.

8.4 ICE-MODUS

8.4.1 Nadat de slush is bereid, geeft het digitale display "ICE" weer, zodat u van de slush kunt genieten. Het systeem schakelt vervolgens over naar de ijsmodus (12 uur). Het programma bepaalt of de koeling moet worden geactiveerd op basis van de temperatuursensor. De mengbladen blijven werken tijdens de ijsmodus.

8.4.2 Compressorbeveiliging: Als de compressor na het opstarten wordt uitgeschakeld, is er een beveiligingsperiode van 2 minuten waarin deze niet opnieuw opstart.

Als de stroomkabel echter wordt losgekoppeld en vervolgens weer aangesloten om de machine opnieuw op te starten, start het systeem standaard opnieuw op, waardoor de compressor zonder vertraging normaal kan worden geactiveerd.

★ Tips:

① Door een functie te activeren, gaat het bijbehorende indicatielampje branden .

②Wanneer de slush-maakfunctie actief is, De indicator kan twee statussen weergeven: Continu aan: De compressor van de machine draait. Knipperend: De compressor van de machine is uit.

Beide statussen zijn normaal.

Neem een koud drankje of een slush.

Om uit te delen je koude drankje of sneeuwbrij, gewoon trekken of duw de doseerhendel(s) .

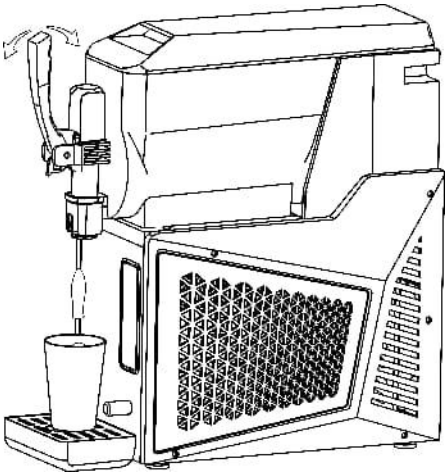

REINIGING EN ONDERHOUD

Belangrijke opmerkingen vóór het schoonmaken

*Voordat u onderdelen van de machine reinigt of onderhoudt, dient u ervoor te zorgen dat de aan/uit-schakelaar is ingeschakeld. Het apparaat moet uitgeschakeld zijn en de stekker uit het stopcontact zijn gehaald. Volg bij het reinigen en onderhouden deze instructies:

*Voorbereiding vóór het schoonmaken:

-Schoon keukengerei (bakje, zachte borstels, zachte doeken).

-De temperatuur van helder water en warm water niet hoger dan 50℃ / 122 °F.

-Voedselveilig neutraal wasmiddel.

-Desinfectiemiddel van voedselkwaliteit.

-Voedselveilig glijmiddel (bijv . vaseline).

***Werkzaamheden tijdens schoonmaak en onderhoud:**

-Draag beschermende handschoenen.

-Vermijd het gebruik van sterke zuren, basen of brandbare stoffen.

-Onthoud je van met behulp van schuurmiddel objecten of metalen sponzen voor Het reinigen van machineonderdelen. -Let op dat u niet

gemorste reinigingsvloeistoffen in de omgeving.
-Vermijd schoonmaken interne onderdelen van de tank.
-Dompel de niet onder water De hele machine in het water.
-Zorg er na het schoonmaken voor dat alle onderdelen correct teruggeplaatst zijn. naar Zorg voor veiligheid en functionaliteit.
- Het handhaven van de netheid Het handhaven van hygiënenormen is essentieel om de drinkwatervoorziening te garanderen. kwaliteit en voldoen aan gezondheidsvoorschriften.

***Reinig de verwijderde onderdelen volgens de plaatselijke gezondheidsvoorschriften. Volg deze instructies:**
-Verdund neutraal reinigingsmiddel met water in een container.
-Gebruik A Gebruik een zachte doek, gedrenkt in het verdunde middel, om de onderdelen schoon te maken. Spoel af met water.
-Verdun voedselveilig desinfectiemiddel met water in nog een container.
-Dompel de onderdelen onder in het verdunde desinfectiemiddel. 30 minuten laten inwerken en daarna afspoelen met schoon water. water.
-Laat de gedesinfecteerde onderdelen aan de lucht drogen. A een schone omgeving.

Opmerking:
Reinig de tank(en) bij minst eenmaal daags of volgens de gezondheidsnormen van jouw land.Jij De reinigingsfrequentie kan worden aangepast aan het daadwerkelijke gebruik. Onvoldoende reiniging kan bacteriële groei bevorderen. groei.
Als de machine niet Bij veelvuldig gebruik de buitenkant afvegen. met een zacht lap.

1. **De onderdelen van de dispenser reinigen**
① Activeer de mengfunctie en plaats een container onder de dispenser. Trek eraan. Gebruik de doseerhendel om de ingrediënten of vloeistof in het reservoir af te tappen. Schakel het apparaat uit zodra het reservoir leeg is. het apparaat en haal de stekker eruit. Het .

② Draai de moer op de handgreeppen linksom los, verwijder vervolgens de pen en daarna de handgreep. Neem vervolgens... uit de Verwijder de bovenste afdekking van de veer en de veer zelf. Verwijder tot slot de ventielsteel.

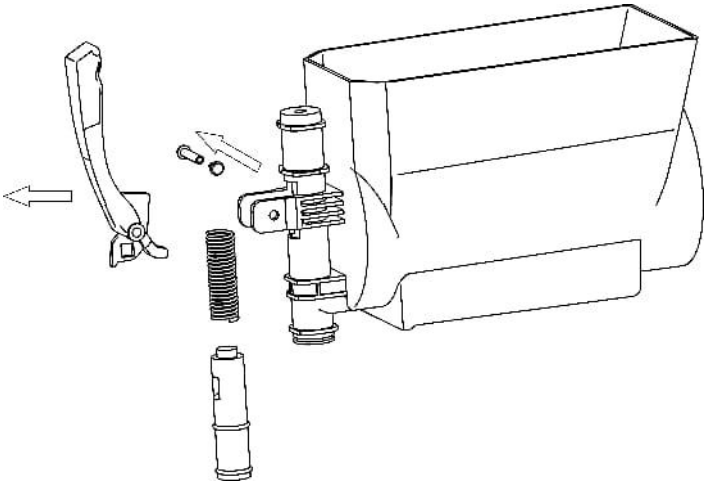

③ Spoel de losgemaakte onderdelen af met schoon water, volgens de richtlijnen in het gedeelte 'Belangrijke opmerkingen vóór het reinigen'.

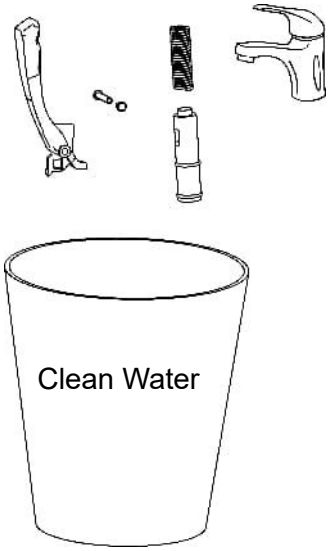

Opmerking:

Als er een veel Als er ingrediënten of vloeistofresten in de tank(en) achterblijven, demonteer dan de dispenser of tank niet. onderdelen. Laat ze eerst leeglopen voordat u verdergaat.

2. Reinig de tank en de roermixer.

① Trekken het uitstekende plastic gedeelte aan de achterkant van de tankdop, duw vervolgens de dop naar voren om verwijderen Het.

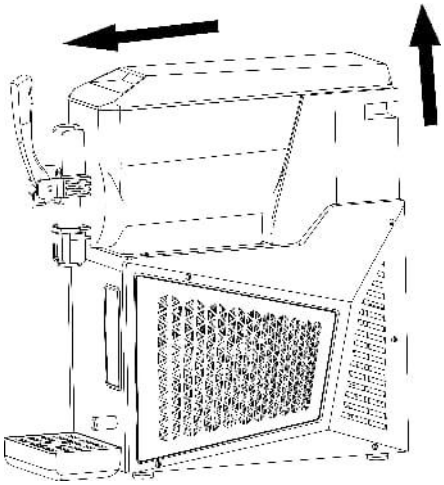

② Til de tank op omhoog trekken met kracht eruit.

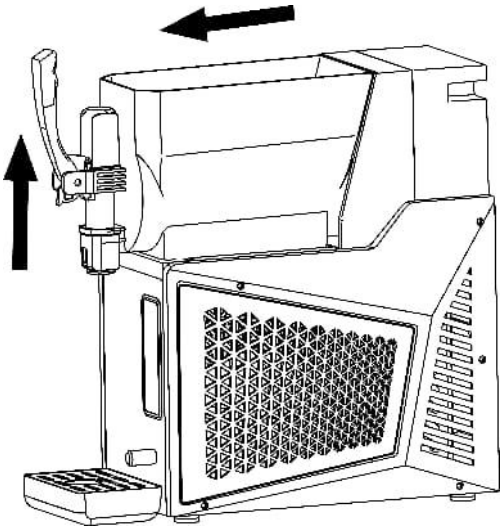

③ Verwijderen het wit spiraal roerringmixer En opstijgen de grote

afdichtingsring.

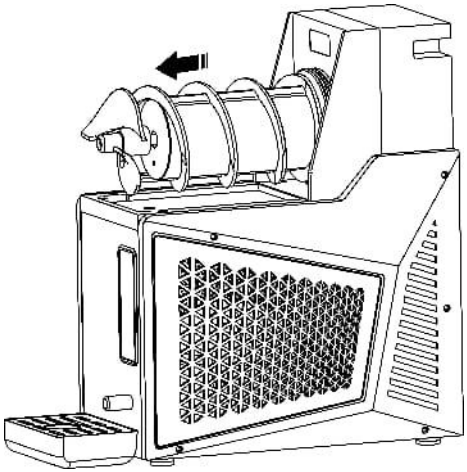

④ Spoel de losgekomen onderdelen af in schoon water, met inachtneming van de richtlijnen in het gedeelte 'Belangrijke opmerkingen'. Schoonmaak.

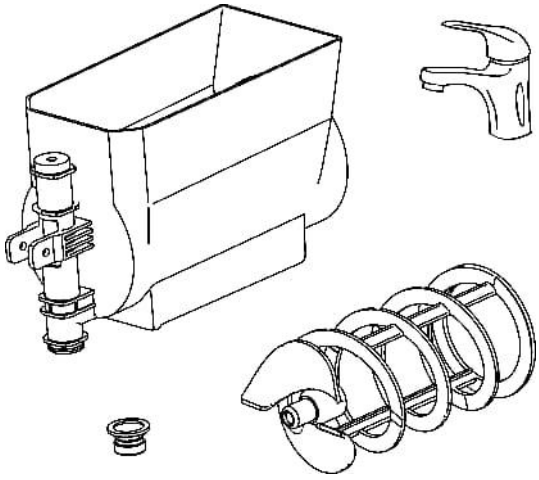

3. Reinig de tankafdekking

① Reinig het buitenoppervlak van de tankdeksel met een vochtige doek lap.

② Veeg de onderkant van het tankdeksel meerdere keren af met een doek

die is doordrenkt met verdund ontsmettingsmiddel, en het laten zitten 30 minuten aan.

③ Veeg vervolgens de onderkant van de tankdeksel grondig af met een vochtige doek en droog deze af. met een droge doek.

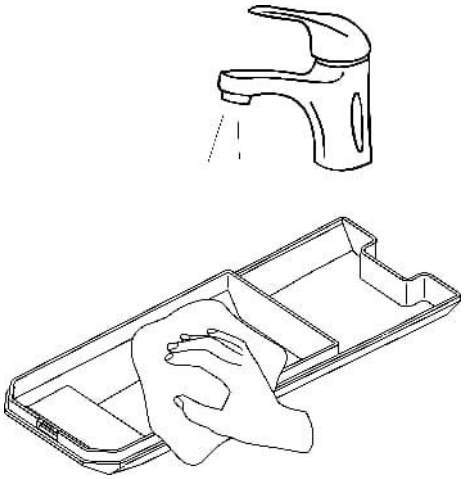

4. Reinig de lekbak

①Til de lekbak voorzichtig op en verwijder deze vervolgens. Het. Binnen, Je ziet een gesp die bedoeld is om het vast te zetten . naar het gat op de machine.

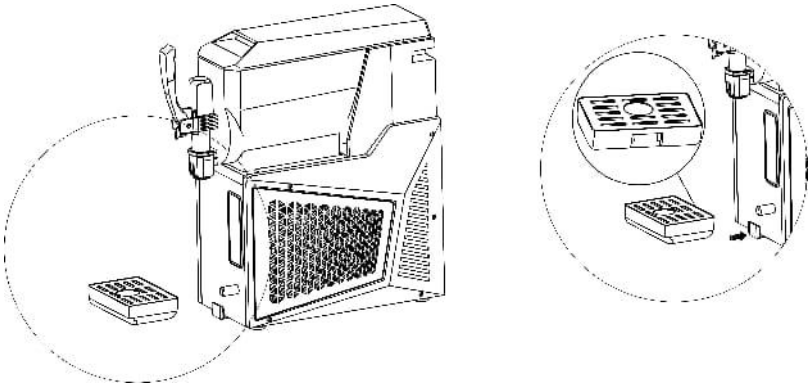

Bij het demonteren van de lekbak, vermijd het trekken aan de Een stukje overgebleven pijp in het gat is nonchalant achtergelaten om schade te

voorkomen. Maak de lekbak dagelijks leeg en schoon.
②Spoel de losgekomen onderdelen af met schoon water. door de verstrekte richtlijnen na te leven in het gedeelte Belangrijke opmerkingen vooraf Schoonmaak.



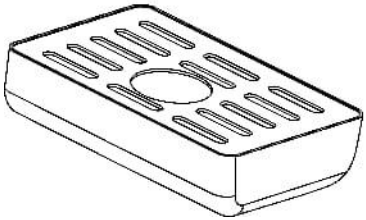

5. Reinig de verdamper

① Na het verwijderen van de witte spiraal Roer de ringmixer en de grote afdichtingsring. Reinig het oppervlak van de verdamper en de bodem met een zachte doek die is bevochtigd met... A verdund reinigingsoplossing.
② Veeg deze oppervlakken 2-3 keer schoon tijden met behulp van een Een schone, vochtige vaatdoek.
③ Vervolgens, gebruik een zachte doek doordrenkt in verdund ontsmettingsmiddel, waardoor het ontsmettingsmiddel blijft zitten op de oppervlakken.
④ Na 30 minuten, Veeg het oppervlak en de basis van de verdamper grondig schoon met een schoon nat vaatdoek.

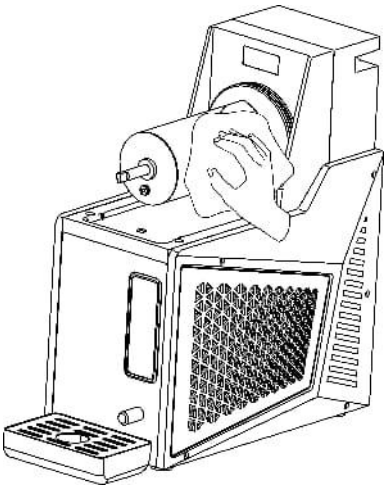

6. Reinig de behuizing

①Gebruik een een schone, vochtige, zachte doek met verdund reinigingsmiddel Veeg het lichaam af.

② Veeg het lichaam af met een zacht vochtig Een doek gedrenkt in schoon water.

③ Droog het lichaam af met een schone, droge doek.

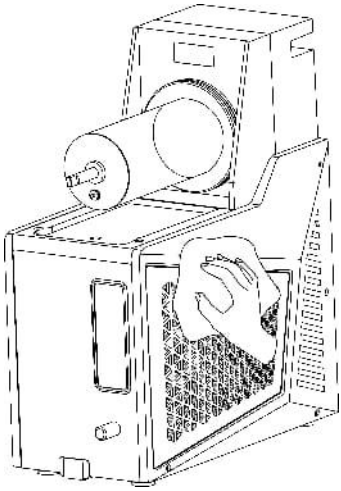

7. Reinig de condensor

* Na verloop van tijd kan er stof op de condensor ophopen, wat de warmteafvoer en de koelefficiëntie beïnvloedt (bijvoorbeeld een lagere slushproductie of problemen bij het vormen).
* Het wordt aanbevolen om het maandelijks (of vaker in veeleisende omgevingen) door een professional te laten reinigen.
* Schakel de stroom uit voordat u gaat schoonmaken en zorg ervoor dat u de condensorlamellen niet beschadigt .

8. Monteer alle onderdelen weer.

① Plaats de grote afdichtingsring op de verdamper.

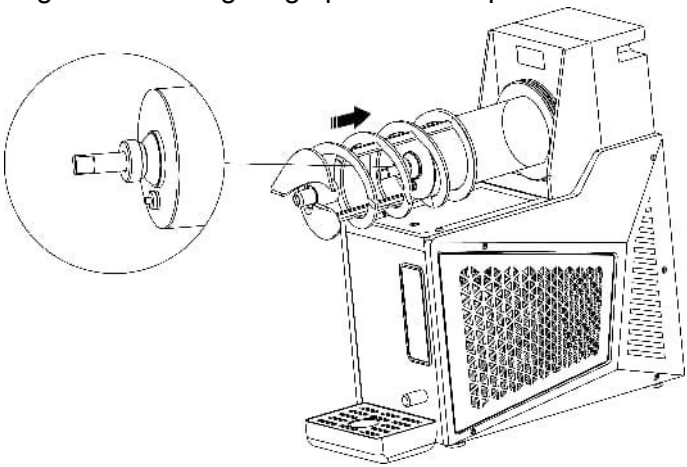

② Lijn de middelgrote afdichtingsring uit met de metalen staaf op de verdamper om de witte spiraal te plaatsen. roerringmixer . Eenmaal ingevoegd, draai het iets met de klok mee om ervoor te zorgen een veilige pasvorm .

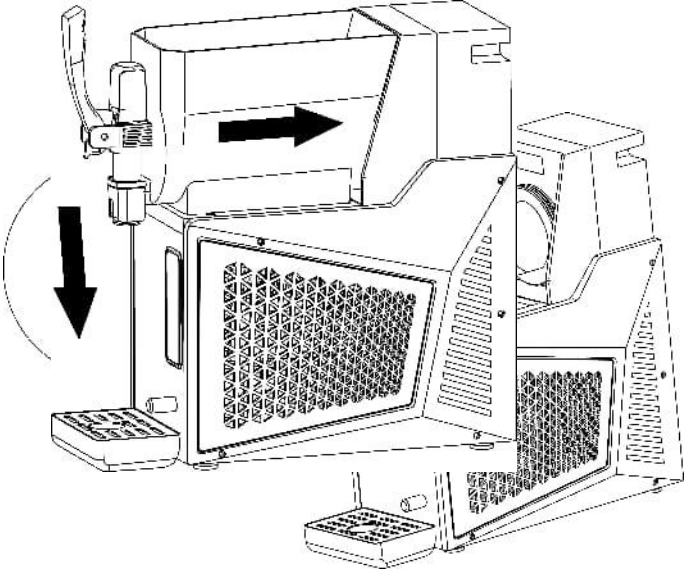

③Plaats de tank op de verdamper , til hem dan op en duw hem. tot de plastic gesp aan de onderkant van de tank is invoegen in de verdamperbasis .

④ Monteer de onderdelen van de dispenser weer in elkaar.

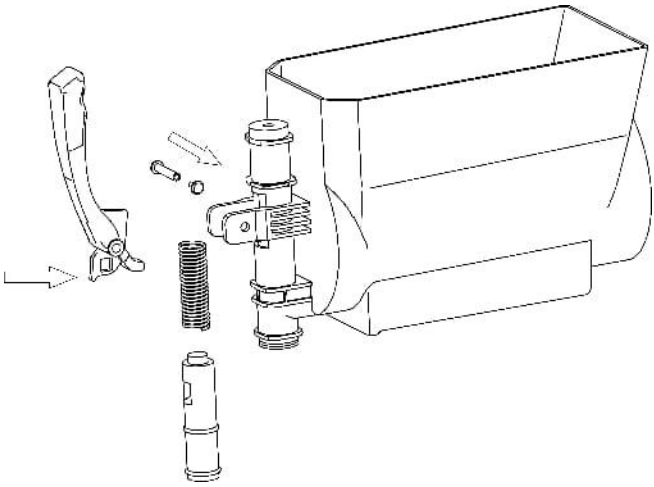

⑤Plaats de tankdeksel aan de voorkant van de tank en zorg ervoor dat

het uitstekende plastic gedeelte aan de achterkant zit. met de tank en plaats vervolgens de tankdeksel terug.

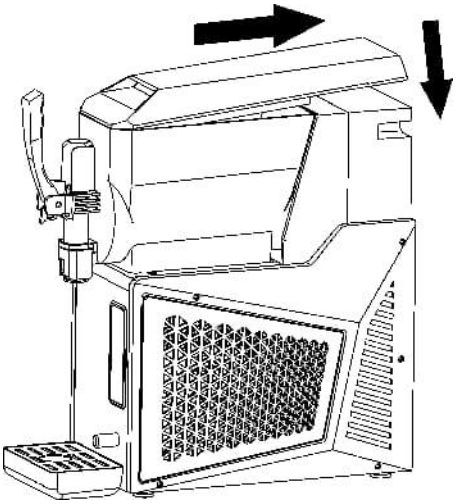

⑥Nadat de condensor is schoongemaakt, kunt u deze weer in elkaar zetten. Het in de omgekeerde volgorde van demontage.

UITLEG VAN FABRIEKSCODES

FOUT CODES UITLEG

Wanneer een slushmachine defect raakt, wordt er een foutcode op het display weergegeven. Als er meerdere storingen tegelijk optreden, worden de foutcodes afwisselend weergegeven. De details zijn als volgt:

FOUTCODE	Fouttype
F1	Loskoppeling van de tank, vastgelopen roermotor of communicatiestoring op het bord.
F2	Onderbreking of kortsluiting in de temperatuursensor
F3	Alarm voor een laag bloedsuikergehalte
F4	Alarm voor hoog alcoholgehalte

F5	Communicatiestoring tussen de besturingsprintplaat en de voedingsprintplaat.

Let op: Wanneer het alcoholpercentage tussen 6% en 16% ligt, kan het mengsel tot een smoothie worden verwerkt en de "ICE"-modus worden ingeschakeld; wanneer het alcoholpercentage hoger is dan 25%, zal het apparaat een foutmelding geven vanwege een te hoog alcoholpercentage. Bij een alarm zullen de compressor en de roermotor worden uitgeschakeld.
Let op: Bij een alcoholpercentage tussen 6% en 16% kan er een slush van gemaakt worden en kan de ICE-modus geactiveerd worden; bij een alcoholpercentage boven de 25% wordt een foutmelding voor een te hoog alcoholgehalte weergegeven. Tijdens dit alarm stoppen de compressor en de roermotor.

HANDLEIDING VOOR PROBLEEMOPLOSSING
eerst de problemen op te lossen aan de hand van de onderstaande tabel . Als het probleem na deze stappen blijft bestaan, neem dan contact met ons op.

Problemen	Mogelijke oorzaken	Oplossingen
Het apparaat gaat niet aan.	Geen stroomingang	Steek de stekker van het netsnoer in een geschikt stopcontact of probeer een ander stopcontact.
	De aan/uit-schakelaar staat niet aan.	Schakel de stroomschakelaar in.
Lekkage van slush of drank	De tank(en) is (zijn) niet correct geïnstalleerd.	Plaats de tank(en) weer stevig terug.

vanaf de achterkant van de tank(en)	De afdichtingsring(en) is/zijn stevig geïnstalleerd	Vervang de afdichtingsring(en).
De witte spiraalvormige roerder(s) draait (draaien) niet.	De tank(en) is (zijn) niet correct geïnstalleerd.	Plaats de tank(en) weer stevig terug.
	Het/de verdamperoppervlak(ken) is/zijn bevroren	Schakel de stroom uit en laat het ijs smelten.
De machine is niet in staat om slush te produceren.	Het suikergehalte is minder dan 6%.	Voeg meer suiker toe.
	De aan/uit-schakelaar staat niet aan.	Schakel de stroomschakelaar in.
	De slush-knop was niet ingedrukt.	Activeer de slush-maakfunctie
	De condensor is (zijn) extreem vuil	Reinig de condensor(en).
	De machine bevindt zich in de buurt van een warmtebron met slechte warmteafvoer.	Plaats de machine correct
Overmatig lawaai van de witte spiraalvormige menger(s).	De afdichtingsring(en) in de witte spiraalvormige mengmachine is (zijn) niet correct geïnstalleerd.	Zorg voor een correcte installatie van de afdichtingsring(en).
	De sneeuwbrij is te compact.	Schakel de stroom uit en laat het ijs smelten.
	De afdichtingsring(en) in de witte spiraalvormige	Breng smeermiddel aan of vervang de

	mengmachine is/zijn ofwel niet gesmeerd ofwel beschadigd.	afdichtingsring(en) door nieuwe.
	Het suikergehalte is minder dan 6%.	Pas de verhouding aan; vermijd het vervangen van suiker door een zoeter alternatief.
De dispenser(s) functioneren niet goed en kunnen geen slush of drankje meer geven.	Te veel ijs in de tank(en)	Verwijder overtollig ijs uit de tank(en).
Aanwezigheid van zwarte vlekken in de sneeuwbrij	De tank(en) is (zijn) niet schoon	Reinig de tank(en) volgens de instructies.
	Vervuilde afdichtingsring(en) in de dispenser(s) of de witte spiraalvormige roermixer(s)	Reinig de afdichtingsring(en).
	Beschadigde afdichtingsring(en) in de dispenser(s) of de witte spiraalvormige roerder(s).	Vervang de beschadigde afdichtingsring(en) door nieuwe.



VEVOR

Upgrade · The Home Creator Way

KOMMERSIELL SLUSHMASKIN

MODELL: X-30 X-40 X-60 X-80

VEVOR | Upgrade
The Home Creator Way

MODELL: X- 30 X- 40 X - 60 X - 80

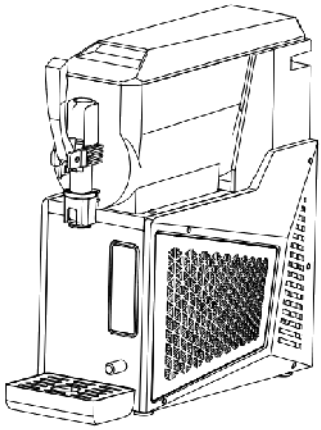

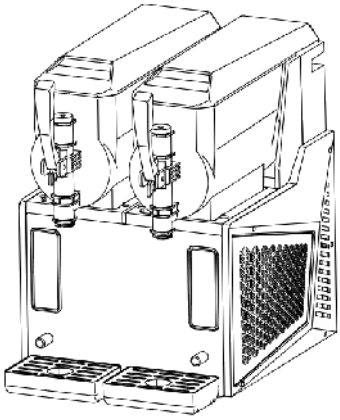

Detta är den ursprungliga instruktionen, vänligen läs alla manualanvisningar noggrant innan du använder den. VEVOR förbehåller sig en tydlig tolkning av vår användarmanual. Produktens utseende ska vara beroende av den produkt du mottagit. Vi ber om ursäkt för att vi inte informerar dig igen om det finns några teknik- eller programuppdateringar för vår produkt. Det finns några teknik- eller programuppdateringar för vår produkt.

	Varning – För att minska risken för skador måste användaren läsa instruktionsmanualen noggrant.

VARNING: Ändringar eller modifieringar som inte uttryckligen godkänts av den part som ansvarar för efterlevnaden kan ogiltigförklara användarens behörighet att använda utrustningen!

Denna enhet uppfyller del 15 i FCC-reglerna. Användning är föremål för följande två villkor:

1) Denna produkt kan orsaka skadliga störningar.

2) Denna produkt måste acceptera alla mottagna störningar, inklusive störningar som kan orsaka oönskad drift.

VARNING: Ändringar eller modifieringar av denna produkt som inte uttryckligen godkänts av den part som ansvarar för efterlevnaden kan ogiltigförklara användarens behörighet att använda produkten.

Obs: Denna produkt har testats och befunnits uppfylla gränserna för en digital enhet av klass B i enlighet med del 15 i FCC-reglerna. Dessa gränser är utformade för att ge rimligt skydd mot skadliga störningar i en bostadsinstallation.

Denna produkt genererar, använder och kan utstråla radiofrekvensenergi, och om den inte installeras och används i enlighet med instruktionerna kan den orsaka skadliga störningar på radiokommunikation. Det finns dock ingen garanti för att störningar inte kommer att uppstå i en viss installation. Om den här produkten orsakar skadliga störningar på radio- eller tv-mottagning, vilket kan avgöras genom att stänga av och slå på produkten, uppmanas användaren att försöka korrigera störningarna med en eller flera av följande åtgärder.

• Rikta om eller flytta mottagarantennen.

• Öka avståndet mellan produkten och mottagaren.

• Anslut produkten till ett uttag på en annan krets än den som mottagaren är ansluten till.

• Kontakta återförsäljaren eller en erfaren radio-/TV-tekniker för hjälp.

	Denna produkt omfattas av bestämmelserna i EU-direktiv 2012/19/EG. Symbolen som visar en överstruken soptunna indikerar att produkten kräver separat sophämtning inom Europeiska unionen. Detta gäller produkten och alla tillbehör som är märkta med denna symbol. Produkter som är märkta som sådana får inte kasseras med vanligt hushållsavfall, utan måste lämnas till en insamlingsplats för återvinning av elektriska och elektroniska apparater .

VIKTIGA SÄKERHETSFÖRESKRIFTER

1. Allmänna säkerhetsåtgärder

Läs dessa instruktioner noggrant innan du använder produkten.

①Undvik använder produkten utomhus. Exponering att regna kan potentiellt orsaka elektriska läckage eller elektriska chock.

②Placera aldrig produkten där den kan bli blöt eller stänkt med vatten. Om isoleringsmaterialet skadas, det kan orsaka elektriska läckage eller till och med elektriska stötar.

③ Spraya aldrig vatten direkt på produkten. Fukt på produkten kan leda till elektriska stötar. eller en kortslutning.

④Se till att du gör inte häll i några flyktiga eller brandfarliga vätskor i tanken/tankarna av produkten. Behållare eller områden där dessa ämnen finns hölls kunde leda till explosioner eller bränder.

⑤ Endast utbildade ingenjörer eller underhållspersonal bör installera produkten. Försöker det dig själv kan orsaka gaser eller vätskeläckage, elektriska stötar, eller eld .

⑥Sätt aldrig i metall föremål som järnnålar eller trådar i ventilationsöppningarna i produkten. Att göra det kan leda till i elektriska stötar eller personskador från oavsiktlig kontakt med rörliga delar.

⑦Se till att placera produkten på en stabil, fast yta. Ostabilt underlag kan orsaka skador om produkten välter eller faller.

⑧Använd alltid den avsedda strömförsörjningen som anges på produkten

etikett. Användning av förlängningsuttag kan orsaka brand.
⑨Se till att du ansluter sladden ordentligt driva anslut den till uttaget efter att du har tagit bort allt damm. Dammiga uttag eller felaktig isättning kan resultera i en eld.
⑩Använd ett uttag med jordanslutning för att undvika elektrisk stöt. Ifall det finns inget jordat uttag, jordningsanordningen måste monteras av kvalificerade ingenjörer och tekniker, och uttaget ska vara lättåtkomligt.
⑪Undvik att använda produkten i områden med hög halt svavelsyra , såsom varma källor, eller i miljöer med högt saltinnehåll som vikar, eftersom detta kan leda till inre korrosion och potentiellt produktfel.
⑫Gör inte skada kylkretsen.
⑬Om något fel uppstår med produkten, vänligen dra ur strömsladden. Fortsatt onormal drift kan leda till elektrisk stöt eller eld.
⑭Snälla undvika skadlig, bearbetning, buntning, stretching , böjning, eller vrida nätsladden med våld. Annat, det kan leda till skador, elektrisk stöt, eller brandrisk.
⑮Se till att det inte finns några hinder i närheten av apparaten och undvik att blockera ventilationsöppningarna .
⑯ Innan rengöring, underhålla, eller inspektera produkten, koppla bort strömförsörjningen för att förhindra elektriska stötar eller personskador.
⑰Om vissa modeller använder brännbara köldmedier och brandfarlig skumbildning agenter, försiktighet bör iakttas för att förhindra brandrisker. Vid produktavvikelser, den måste repareras av kvalificerad personal eller institutioner.
⑱Denna produkt är inte avsedd att användas av individer med fysiska svagheter, långsamma svar, eller psykiska störningar (inklusive barn), såvida inte under ledning eller överinseende av en väktare. Barn bör övervakas för att förhindra att de leker med produkten.

2. Elektriska säkerhetsåtgärder

①Kontrollera det rekommenderade spänningsområdet från det välkända märket för slushmaskinen. Om din spänning ligger inte inom detta räckvidd, köp en spänningsregulator på mer än 2000W själv.

②Säkerställ korrekt grundstötning; undvik att ansluta jordledningen till ett vattenrör eller ett gasrör.
③För att skydda kompressorn, vänta 10 minuter efter en strömavbrott innan slushmaskinen startas om.
④Undvik att använda samma uttag för andra elektriska apparater.
⑤För skadade strömsladdar, Förlita dig på tillverkarens personal eller kvalificerade yrkesmän för utbyte för att förhindra faror.
⑥Det elektriska styrsystemet för denna produkt fungerar över 36V; Vänligen vidrör inte styrsystemet när maskinen är i bruk. Sök tillverkarens hjälp eller kvalificera dig tekniker för underhåll.

3. Varningar

①Undvik att använda produkt om det finns en gas läcka på sin plats. Gnistor från att dra ur sladden eller starta/stoppa maskinen skulle kunna antända en brand. Stäng av strömmen, öppna fönster, och tillåta för korrekt luftcirkulation i sådana situationer.
②Använd alltid en jordad kontakten för produkten för att förhindra elektrisk spänning stöt vid läckage.
③Undvik att använda vattenrör som jordningsterminaler eftersom plaströr ofta används i VVS och kanske inte ger korrekt jordning.
④Jorda inte produkt genom gasledningar eftersom detta kan leda till betydande risker.
⑤Jorda aldrig produkten via telefonledningar eller åskskydd. Under åskväder, potentialen att generera höga strömmar gör denna jordningsmetod extremt farligt.
⑥När produkten placeras i en fuktig miljö, Det är viktigt att installera en strömbrytare och jorda maskinen . Strömbrytaren ska installeras i nätsladden. För ytterligare vägledning, det är lämpligt att söka råd från de återförsäljare eller en eltekniker.
⑦Se till att en frånskiljare installeras.
⑧Se till att ingenting faller in i området där produkten förvaras.

4. Miljöförhållanden

Denna produkt är designad i i enlighet med följande villkor:
①Avsedd för inomhusbruk.
②Driftbar på höjder inte överstigande 2000 meter.
③Verkar inom ett omgivningstemperaturintervall på 10℃/50°F till 32℃/89,6°F.
④När temperaturen inte är högre än 31 ℃/87,8 °F, de maximal relativ luftfuktighet är 80 %. Den maximala relativa luftfuktigheten minskar linjärt med temperaturökningen.
⑤ Huvudströmförsörjningens spänningsfluktuation bör inte överstiga ±10 % av märkspänningen.
⑥I linje med utrustningens installationsnivå (över spänningsnivå) övergående spänning.
Detta apparat används för liknande ändamål såsom:
-Köket område av en butik, ett kontor eller annan arbetsplats.
-Kunder på gårdar och hotell, motell och bostäder
-Catering och liknande icke-detaljhandelsapplikationer.

5. Installationsförsiktighetsåtgärder

①Krav för transport och rörelse:
Underhåll lådan upprätt och begränsa lutningen till maximalt 45°; Undvik att vända den upp och ner eller lägga den horisontellt.
②Till använda produkten korrekt och få bästa möjliga prestanda, vänligen placera det i en miljö som möter följande villkor:
●På en fast och jämn yta
● Håll dig borta från platsen där värmekällan är genererad. Undvik att placera maskinen nära värmen källor, såsom gaslågor eller spisar, som den värme kan minska maskinens kylningseffektivitet.
●Undvik direkt solljus. Undvik direkt exponering för solljus, vilket kan leda till driftsstörningar och förkorta maskinens livslängd.
●I en torrt område. Håll maskinen i en torrt område och undvik att placera den nära våta områden, såsom kranar eller handfat.

SPARA DESSA INSTRUKTIONER

VAD FINNS I LÅDAN

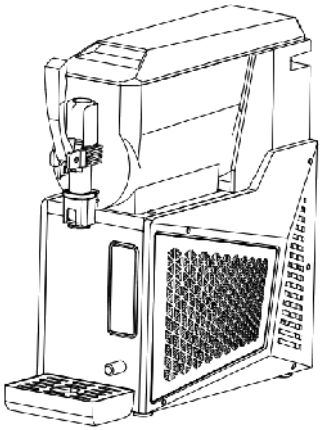

or

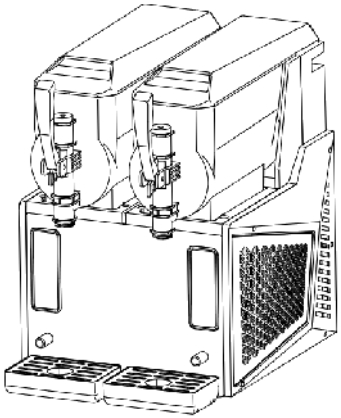

X

-30 X - 40 **X- 6 0 X - 80**

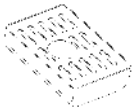	
Droppbricka (1 för X-30, X-40, 2 för X-60, X-80)	Reservtätningsring i miniformat (1 för X-30, X-40, 2 för X-60, X-80)
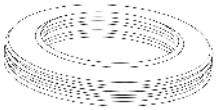	
Reservtätningsring i stor storlek (1 för X-30, X-40, 2 för X-60, X-80)	Användarmanual
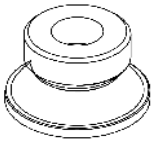 Reservtätningsring i medelstorlek (1 för X-30, X-40, 2 för X-60, X-80)	

KÄNN DIN SLUSHAKASKINT

1.X-30,X-40

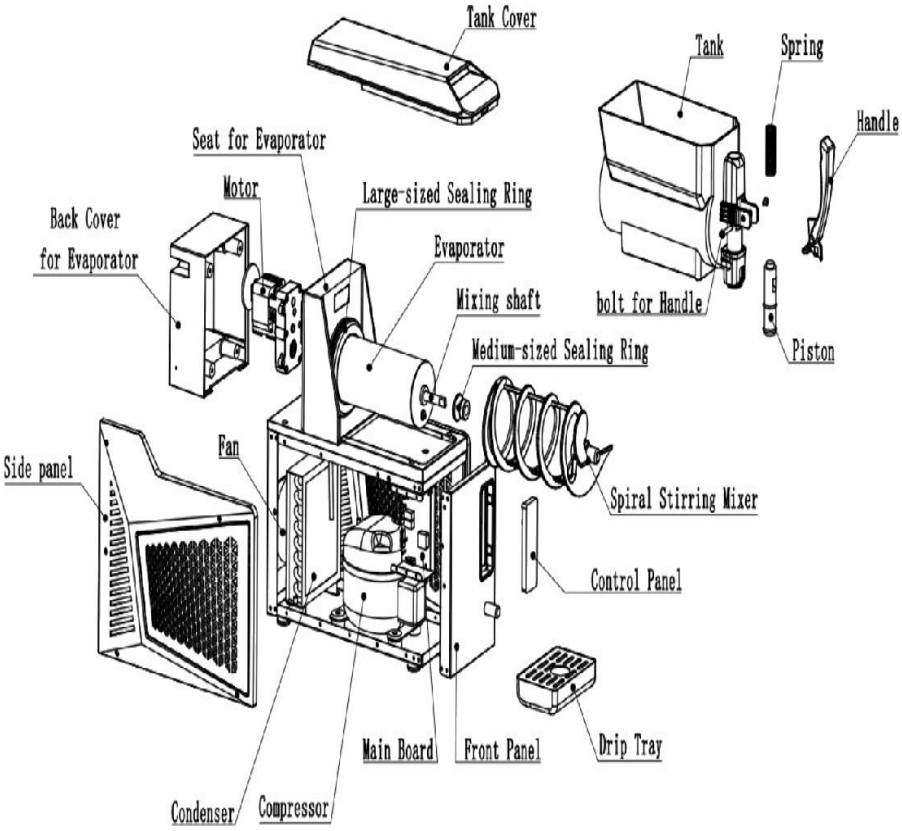

2.X-60,X-80

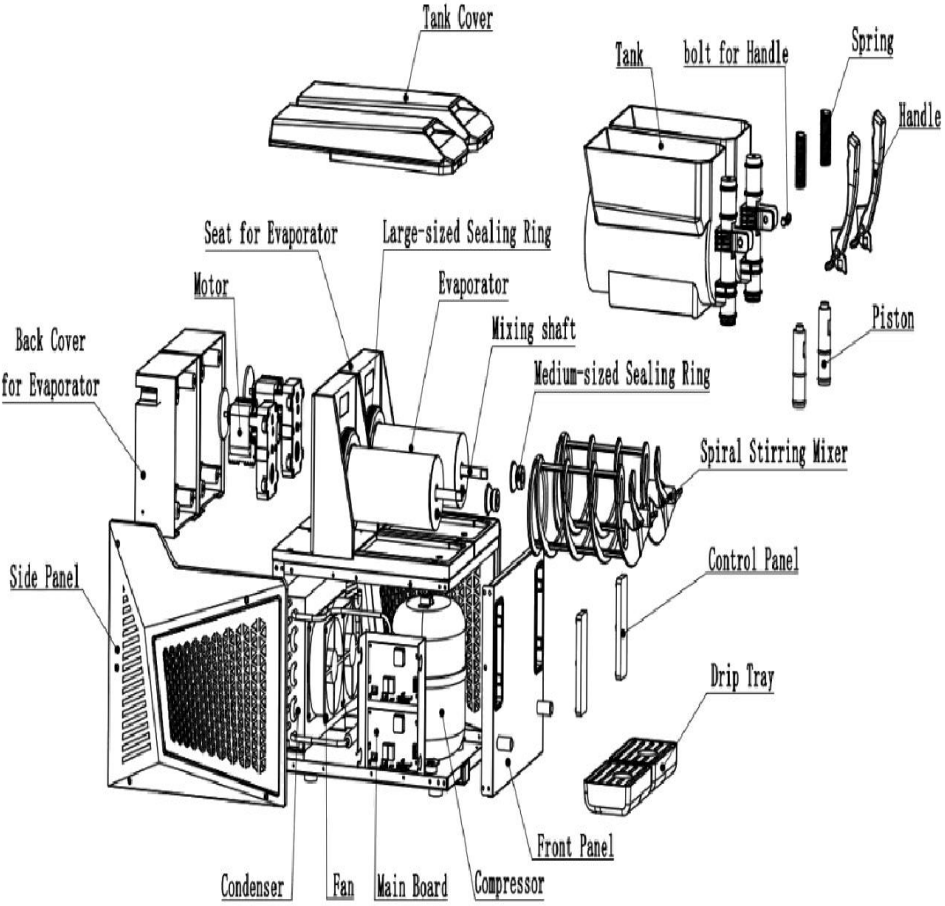
Tank Cover
Tank
bolt for Handle
Spring
Handle
Seat for Evaporator
Large-sized Sealing Ring
Motor
Evaporator
Mixing shaft
Piston
Back Cover
for Evaporator
Medium-sized Sealing Ring
Spiral Stirring Mixer
Side Panel
Control Panel
Drip Tray
Front Panel
Condenser
Fan
Main Board
Compressor

Funktionsbeskrivning

1. Kontrollpanel



2. Knappbeskrivningar:

Elva touchknappar: Plusknapp (+), minusknapp (-), strömbrytare, start/stopp-knapp, sköljknapp, milkshake- och slushknapp, daglig slushknapp för dryck, alkoholhaltig slushknapp, fryst juice-slushknapp, kaffe-slushknapp och anpassad (temperatur) slushknapp.

FÖRBEREDELSE

1. Vid slushmaskinens ankomst, Ta bort allt förpackningsmaterial och placera den på en plan, jämn yta. Låt den stå stilla i 24 timmar så att

kompressorns smörjolja kan sjunka in före användning. Underlåtenhet att göra detta kan leda till lätta skador på kompressorn.

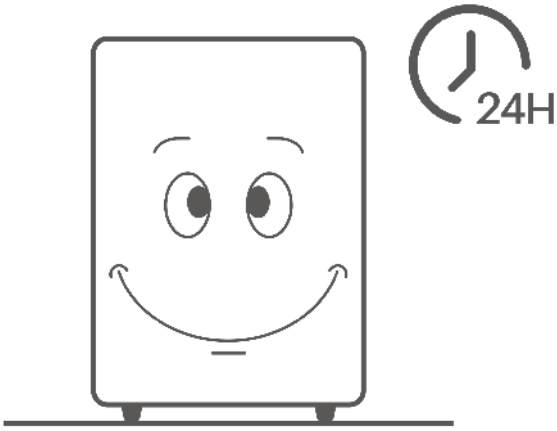

*Se till att slushmaskinen är placerad på en platt och jämn yta.

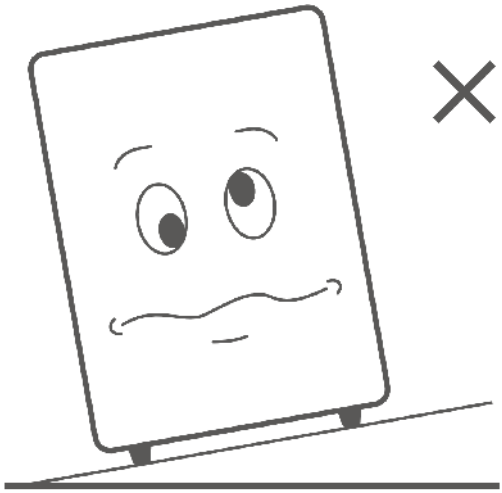

*Plats maskinen i en välventilerat rum för att underlätta luftcirkulationen dess kylsystem.

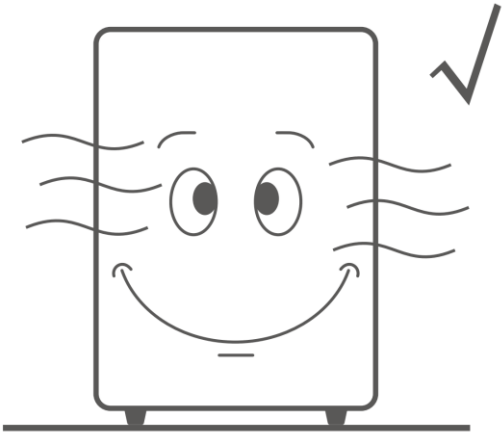

*Undvik exponering för direkt solljus, regn, extrema temperaturer eller värmekällor.

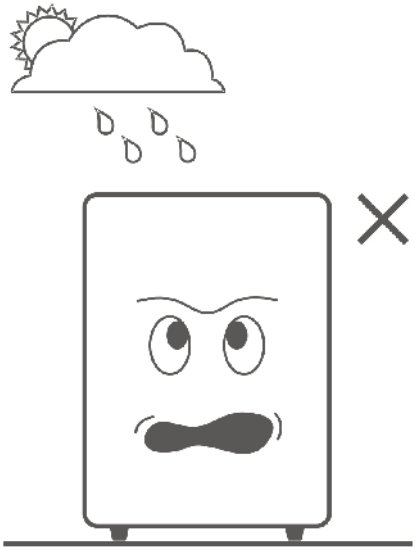

*Håll minst 30 cm avstånd utrymme runt alla sidor av maskinen för korrekt ventilation.

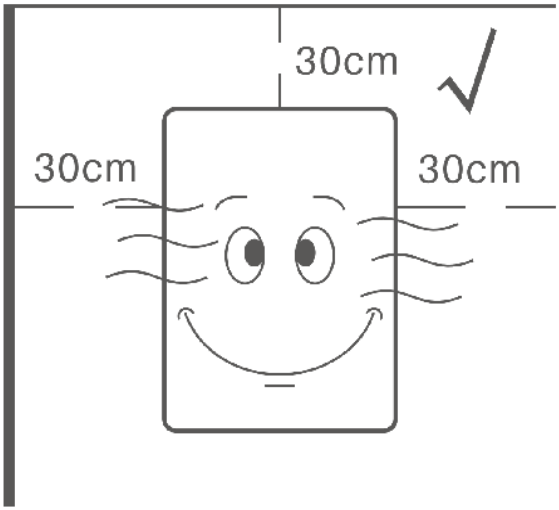

2. Montera droppventilen bricka/bricka i de avsedda springorna i slushmaskinen.

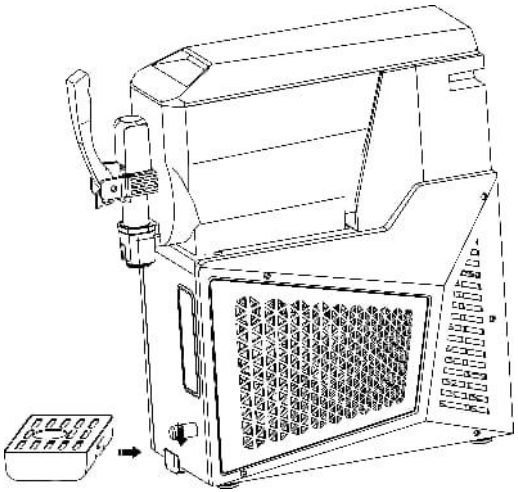

3. Rengör slushmaskinen före första användningen.

Steg 1:

Öppna tank omslag/omslag, Häll en tillräcklig mängd rengöringsvatten i tanken/tankarna med hjälp av en behållare, och stäng tanklocket/-locken ordentligt. Se till att vattennivån inte överstiga de den angivna maximala nivån som är markerad på tanken/tankarna.

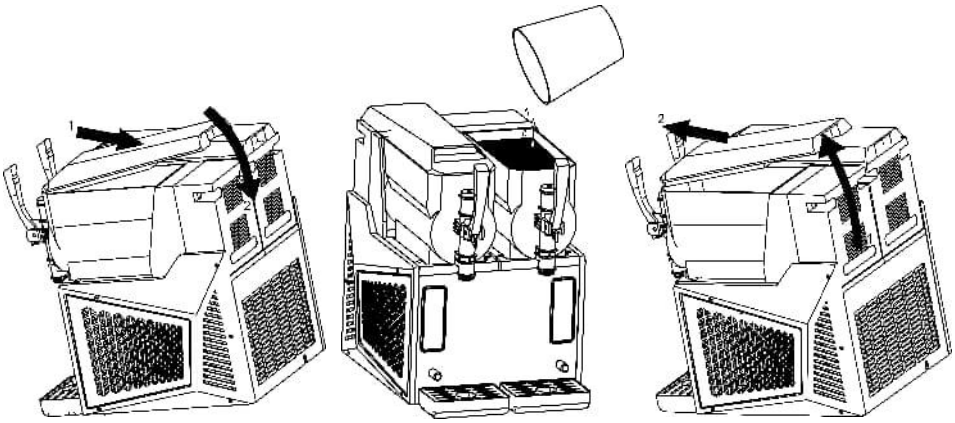

Steg 2:

Anslut slushmaskinens nätsladd.

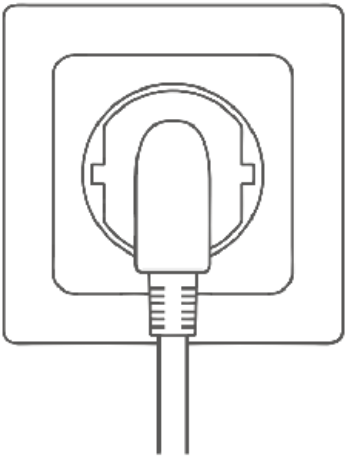

Steg 3:

Tryck på blandningsknappen för att låta maskinen starta att röra om för cirka 5 minuter. Sedan använda en behållare för att tömma vatten vid dra i utmatningshandtaget.

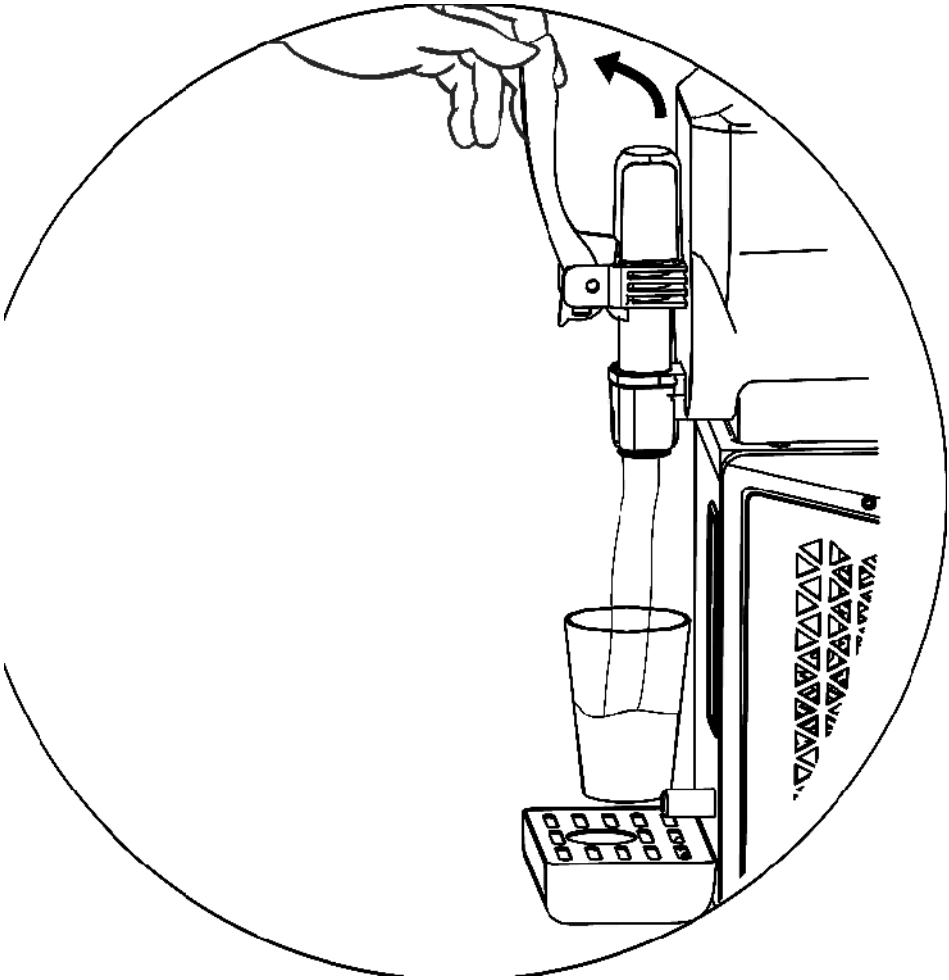

★ Tips:

*Undvik att hälla vatten direkt på maskinen för att förhindra skador.

*Om maskinen rester oanvänd under en längre period, kör den för 4 till 6

timmar i månaden.

Steg 4:

Stäng av strömbrytaren och dra ur sladden till maskinen för att göra det redo för slushtillverkning.

Notera:

Upprepa steg 1 till 4 åtminstone 2-4 gånger för att noggrant rengöra slasket maskin.

BRUKSANVISNING

Slå aldrig på slushmaskinen innan du hällt ingredienserna i tanken/tankarna.

Förberedelse av ingredienser

Steg 1:

Späd koncentratet enligt anvisningarna tillverkarens instruktioner i en lämplig behållare. Se till en minsta sockerhalt på 6 % till förhindra potentiella maskinskador.

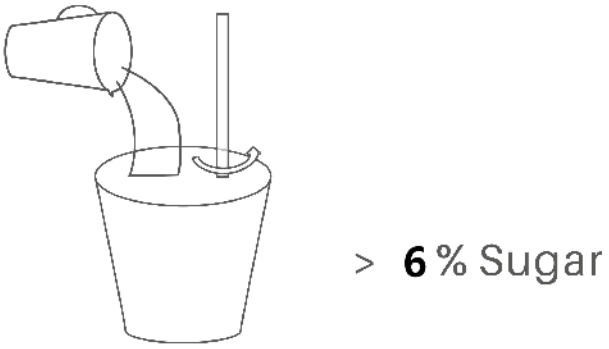

Steg 2:

Öppna tank täck över, häll den utspädda koncentrera dig på tanken, och stäng säkert omslaget.

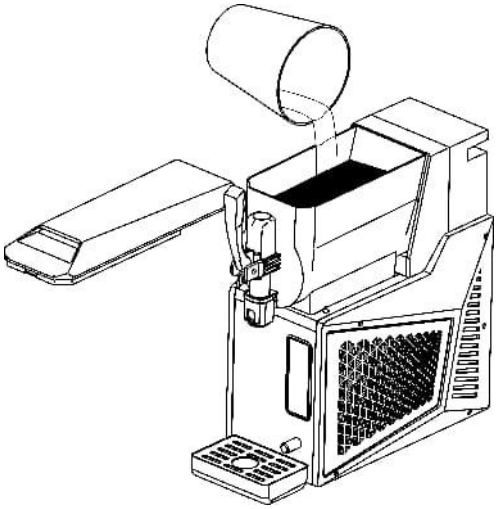

Anteckningar:

①Häll endast koncentrat när maskinen är igång avstängd eller urkopplad.
②Undvik att hälla på heta vätskor som överstiger 24 ℃/75,2 °F in i tanken.
③Håll vätskevolymen inom de angivna minimi- och maximinivåerna på tanken.
④Undvik att föra in några kroppsdelar i maskinen medan det är operativt .

Strömanslutning

Plugg nätsladden i en lämpligt uttag.

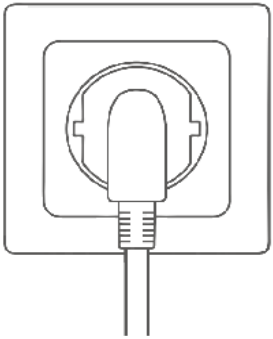

Bruksanvisning:

1. När strömkontakten inte är isatt förblir kontrollpanelen helt mörk. Efter att kontakten är isatt hörs ett "pip"-ljud när strömmen slås på. I detta läge lyser ikonen " ⏻ " svagt, medan alla andra ikoner och indikatorlampor förblir släckta – detta är i påslaget läge.

2. Tryck kort på ⏻ knappen " "; ett "pip" ljud hörs vid uppstarten och skärmen tänds. Om strömbrytarikonen " " trycks kort igen eller om ingen åtgärd utförs på 5 minuter, hörs ett "pip" ljud när ⏻ enheten återgår till påslaget läge.

3. Efter att du tryckt på strömbrytaren för att starta, tänds alla ikoner förutom "+", "-", " ", " ⏯ smoothie -växelindikatorn" och "digital display". När ingen funktionsikon är vald är tangenterna "+", "-" och " ⏯ " inaktiva och förblir släckta.

4. Välja arbetsläge:

Tryck på önskad funktionsikon så avger summern ett "pip". Utan att trycka på ⏯ knappen “ ” kan du växla mellan funktionsikonerna genom att trycka på dem. Den valda funktionsikonen blinkar, medan ovalda ikoner lyser med fast sken. När den valda funktionen tillåter parameterjustering via +/- knapparna, lyser indikatorerna "+", "-" och smoothie-växeln med fast sken och den digitala displayen släcks. Om en funktion redan har startats genom att trycka på ⏯ knappen “ ” och du vill växla till en annan funktion, tryck först på ⏯ knappen “ ” för att pausa, tryck sedan på önskad funktionsikon för att växla och tryck slutligen på ⏯ knappen “ ” igen för

att starta den nya funktionen.

5. Rengöringsfunktion (enkelt blandningsläge) :

Tryck på knappen “ ”; ikonen “ ” blinkar. Ikonen “ ” och den digitala nedräkningstimern tänds; "+", "-" och "Indikator för slasknivå" släcks. Alla funktionsikoner lyser med fast sken.

Tryck på knappen “ ” igen (med ett "pip") för att starta blandningsmotorn. Endast ikonerna “ ”, “ ” och “ ” lyser. Den digitala displayen visar en 5-minuters nedräkning. Andra ikoner släcks. Efter nedräkningen ljuder ett "pip", motorn stannar och systemet går in i standby-läge. Endast ikonen " " förblir tänd.

6. Anpassat läge för slushtemperatur (användardefinierat):

Tryck på knappen “ ”; ikonen “ ” blinkar. Slamnivåindikatorn släcks; ikonerna "+", "-" och “ ” förblir tända. Den digitala displayen (888) blinkar.

Tryck på "+" för att öka temperaturen eller "-" för att minska (håll intryckt för snabb justering). Intervall: -10°C/5°F till 10°C/50°F. Den digitala displayen blinkar och visar det inställda värdet.

Tryck på Start för att börja (kompressor, kondensorfläkt och blandningsmotor aktiveras). Den digitala displayen (888) visar realtidstemperaturen stadigt, och ikonen " " lyser konstant och "Slush Level Indicator Bar" släcks. När materialtemperaturen når det inställda värdet växlar den till ICE-läge. Efter avslutad drift stoppas alla komponenter och systemet återgår till standby-läge.

8. Slush-funktion (exklusive anpassat temperaturläge):

8.1 Drift:

Liknar läget för anpassad temperatur, men justeringar görs via växelnivåer istället för specifika temperaturer.
Temperaturparametrarna för varje funktion är följande. Fem parametrar motsvarar de fem indikatorlamporna på "Slush Gear Indicator Bar" och den valda parametern visas på den digitala skärmen (fem parametrar motsvarar fem växelnivåer. Till exempel, i Milkshake Slush-läge, tänds tre indikatorlampor om man väljer -3,0 °C, medan fyra tänds om man väljer -3,5 °C):
Definition av Celsius-temperatur (måltemperatur ±0,3 °C):
Milkshake och slush (standardväxel 3): -2.0 , -2.5, -3.0, -3.5, -4.0
Daglig dryckesslush (standardväxel 3): -1,5, -2,1, -2,5, -3,0, -3,5
Alkoholhaltig slask (standardväxel 3): -7,0, -7,5, -8,0, -8,5, -9,0
Fryst juiceslush (standardväxel 3): -1,6 -2,1, -2,5, -2,8, -3,2
Kaffeslush (standardväxel 3): -1,3, -1,7, -2,1, -2,5, -2,8
Definition av Fahrenheit-temperatur (måltemperatur ±0,5°F):
Milkshake och slush (standardväxel 3): 28,4, 27,5, 26,6, 25,7, 24,8
Daglig slushdryck (standardväxel 3): 29,3, 28,2, 27,5, 26,6, 25,7
Alkoholhaltig slask (standardväxel 3): 19,4, 18,5, 17,6, 16,7, 15,8
Fryst juiceslush (standardväxel 3): 29,1, 28,2, 27,5, 26,9, 26,2
Kaffeslush (standardväxel 3): 29,6, 28,9, 28,2, 27,5, 26,9
Obs: ℃ / ℉ Växling: Inom 20 sekunder efter att strömmen slagits på, tryck samtidigt på de två knapparna "  " i 3 sekunder för att växla mellan ℃ och ℉. Under växlingsprocessen visas "C" i 3 sekunder, vilket indikerar att systemet har bytt till ℉, och "F" visas i 3 sekunder, vilket indikerar att systemet har bytt till ℉.

8.2 Driftssteg:

Tryck på en knapp för slush-läge; den valda funktionen och "+", "-", " ▷II " och indikatorfältet för slush-nivå tänds. Den digitala displayen visar inte temperaturvärdet under växeljustering.
Tryck på "+" för att öka växeln (max. 5 indikatorer tänds) eller "-" för att minska (min. 1 indikator tänds).

Tryck på “ ▷II ” för att starta (kompressor, kondensorfläkt och blandningsmotor aktiveras). Den digitala displayen visar temperaturen i realtid. Ikonen för valt läge förblir tänd och indikatorfältet för slasknivå visar växelnivån.
När materialtemperaturen når det inställda värdet växlar den till ICE-läge. Efter avslutad process stannar alla komponenter.

8.3 Driftstatus:

Tryck på “ ▷II ” för att stoppa (komponenterna fortsätter att gå). Justera växeln eller byt läge under pausen. Tryck på Återuppta för att fortsätta.

Tryck på “ ▷II ” för att pausa; om ingen åtgärd utförs inom 5 minuter återgår systemet till standbyläge.

8.4 IS-LÄGE

8.4.1 Efter att slushen har förberetts visar den digitala displayen "ICE" att man kan njuta av slushen och systemet går in i isläge (12 timmar). Programmet avgör om kylning ska aktiveras baserat på temperatursensorns avläsningar. Blandningsbladet fortsätter att arbeta under isläget.
8.4.2 Kompressorskydd: Om kompressorn stängs av efter start finns det en skyddsperiod på 2 minuter under vilken den inte startar om.
Om strömsladden däremot dras ur och sedan ansluts igen för att starta om maskinen, återgår systemet till en nystart som standard, vilket gör att kompressorn aktiveras normalt utan fördröjning.

★ Tips:

① Aktivering av en funktion kommer att tända motsvarande indikator.
②När slushtillverkningsfunktionen är aktiv, Indikatorn kan visa två statusar:
Fast sken: Maskinens kompressor är igång.
Blinkar: Maskinens kompressor är av.
Båda statusarna är normal.

Få kall dryck eller slush

Att dispensera din kalla dryck eller slask, dra helt enkelt eller Tryck på utmatningshandtaget s .

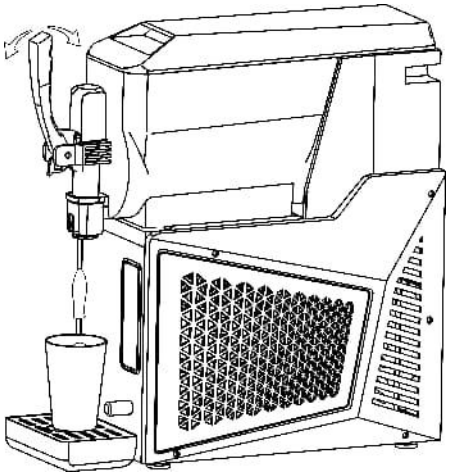

RENGÖRING OCH UNDERHÅLL

Viktiga anmärkningar före rengöring

*Innan du rengör eller underhåller någon av maskinens komponenter, se till att strömbrytaren är påslagen. avstängd och nätsladden är urkopplad. Följ dessa instruktioner vid rengöring och underhåll:

*Förberedelser före rengöring:

-Rengör redskap (behållare, mjuka borstar, mjuka trasor).

-De temperaturen på det klara vatten och varmt vatten gör det inte överstiga 50 ℃ / 122 °F.

- Livsmedelsklassad neutral rengöringsmedel.
- Livsmedelsklassat desinfektionsmedel.

-Livsmedelsklassad smörjmedel (t.ex. vaselin).

***Åtgärder vid rengöring och underhåll:**

- Använd skyddshandskar.
- Undvik att använda starka syror, baser eller brandfarliga ämnen.

-Avstå från med slipmedel föremål eller metallsvampar för rengöring av maskindelar. - Var försiktig så att du inte spill rengöringsvätskor i omgivningen.
-Undvik rengöring tankens inre delar.
- Sänk inte ner hela maskinen i vatten.
- Efter rengöring, se till att alla delar är korrekt monterade tillbaka till säkerställa säkerhet och funktionalitet.
-Upprätthålla renlighet och att upprätthålla hygienstandarder är avgörande för att garantera dryckesmöjligheter kvalitet och uppfylla hälsoföreskrifter.

***Rengör de borttagna delarna enligt lokala hälsoföreskrifter. Följ dessa instruktioner:**
-Utspädd neutralt rengöringsmedel med vatten i en behållare.
-Använda en en mjuk trasa indränkt i det utspädda medlet för att rengöra delarna. Skölj med vatten.
- Späd ut livsmedelsklassat desinfektionsmedel med vatten i en annan behållare.
-Blötlägg delarna i det utspädda desinfektionsmedlet i 30 minuter, skölj sedan med rent vatten.
-Lufttorka de desinficerade delarna i en rent område.

Notera:
Rengör tanken/tankarna vid minst en gång dagligen eller enligt hälsostandarderna för din land.Du kan justera rengöringsfrekvensen baserat på faktisk användning. Otillräcklig rengöring kan främja bakteriell tillväxt.
Om maskinen inte är det vid konstant användning, torka av utsidan med en mjuk trasa.

1. **Rengöring av dispenserns delar**
① Aktivera blandningsfunktionen och placera en behållare under dispensern. Dra dispenserhandtaget för att tömma ut ingredienserna eller vätskan i tanken. När den är tömd, stäng av strömmen maskinen och dra

ur sladden det .

② Lossa muttern moturs på handtagsstiftet, ta sedan bort stiftet och sedan handtaget. Ta sedan av de fjäderns övre lock och själva fjädern. Ta slutligen bort ventilskaftet.

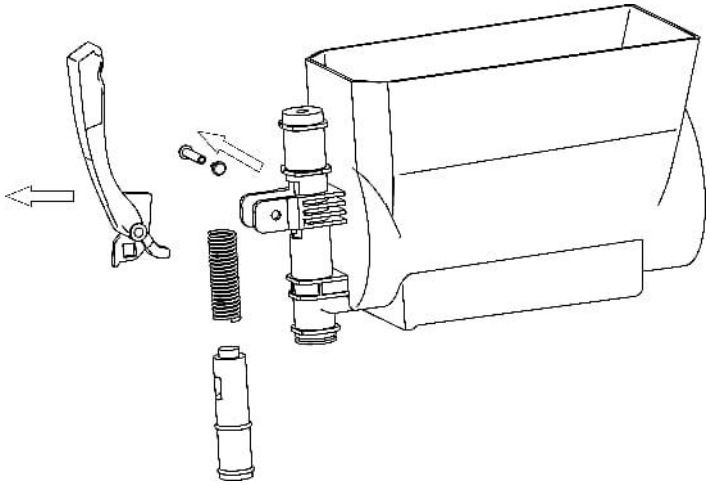

③ Skölj de lossnade delarna i rent vatten och följ riktlinjerna i avsnittet Viktiga anmärkningar före rengöring.

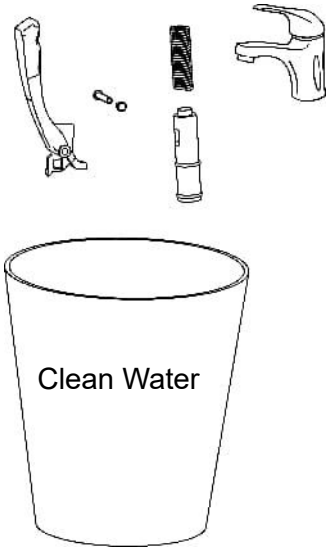

Notera:

Om det finns en många ingredienser eller vätskerester i tanken/tankarna, demontera inte dispensern eller tanken delar.
Töm dem innan du fortsätter.

2. Rengör tanken och omröraren

① Dra den utskjutande plastdelen som sitter på baksidan av tanklocket och tryck sedan locket framåt för att ta bort det.

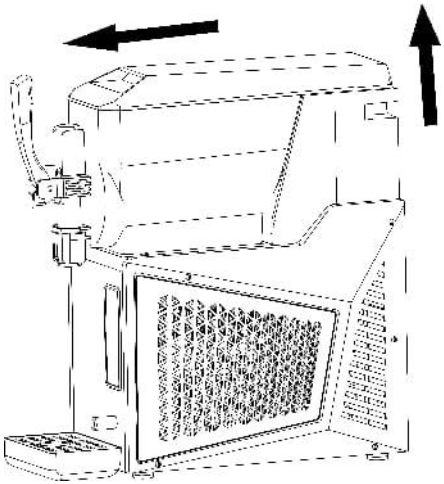

② Lyft tanken uppåt, dra sedan ut den med våld.

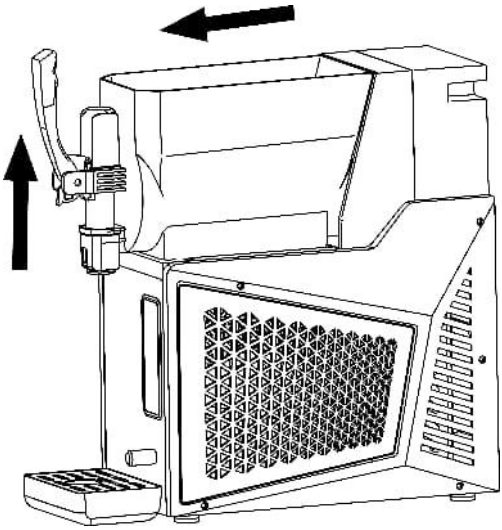

③ Ta bort den vita spiral omrörare och ta av den stora tätningsringen.

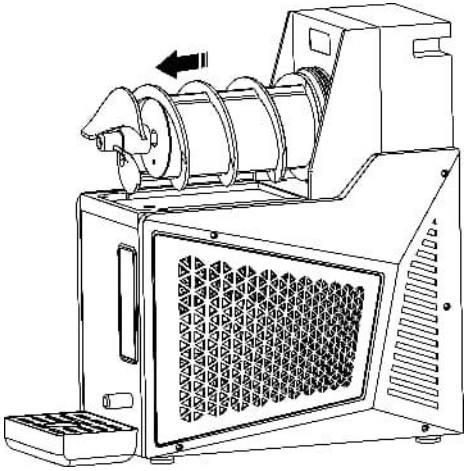

④Skölj de lossnade delarna i rent vatten, och följ riktlinjerna i avsnittet Viktiga anmärkningar innan Rengöring.

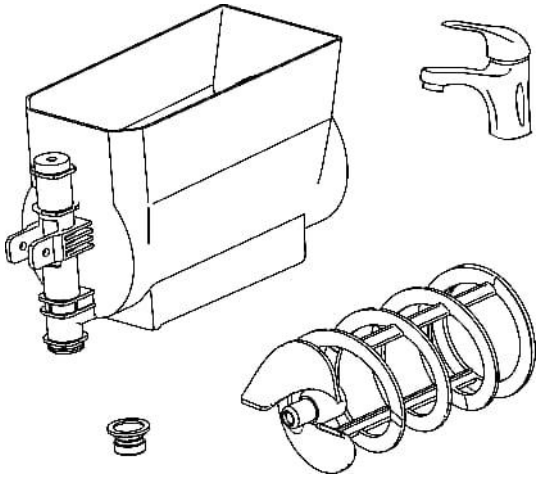

3. Rengör tanklocket

①Rengör den yttre ytan av tanklocket med en fuktig trasa.

②Torka av tanklockets undersida flera gånger med en trasa indränkt i utspädd desinfektionsmedel, lämnar det på i 30 minuter.

③ Torka sedan noggrant av tanklockets undersida med en våt trasa och torka sedan torrt. med en torr trasa.

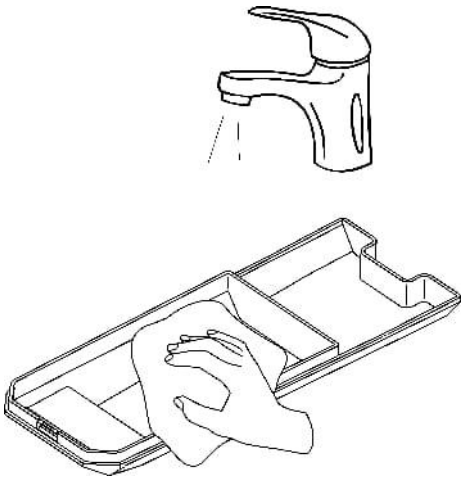

4. Rengör droppbrickan

①Lyft försiktigt droppbrickan och ta sedan bort den det. Inuti, du kommer att märka ett spänne som är utformat för att säkra det till hålet på maskinen.

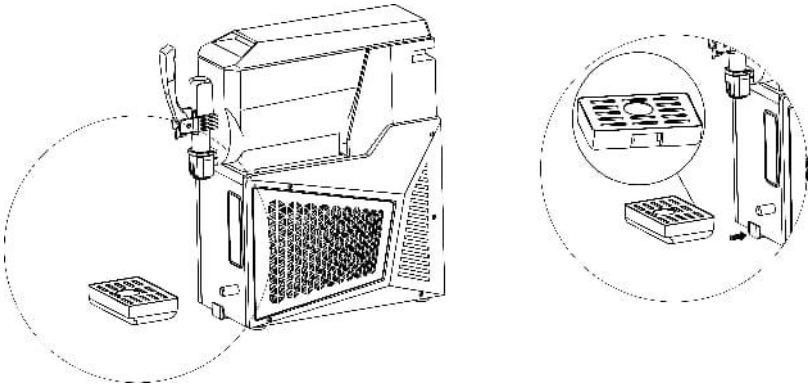

När du tar isär droppbrickan, undvik att dra i kvarvarande rör i hålet slarvigt för att förhindra skador. Töm och rengör droppbrickan dagligen.

②Skölj de lossnade delarna i rent vatten, i enlighet med de givna riktlinjerna i avsnittet Viktiga anmärkningar före Rengöring.



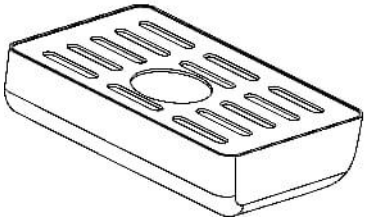

5. Rengör förångaren

① Efter att den vita spiralen tagits bort omrörningsringen och den stora tätningsringen. Rengör förångarens yta och botten med en mjuk trasa indränkt i en utspädd rengöringslösning.

② Torka av dessa ytor 2–3 gånger gånger med hjälp av en ren våt disktrasa.

③ Sedan, använd en mjuk trasa indränkt i utspätt desinfektionsmedel, så att desinfektionsmedlet stannar kvar på ytorna.

④ Efter 30 minuter, Torka noggrant av förångarens yta och botten med en ren våt disktrasa.

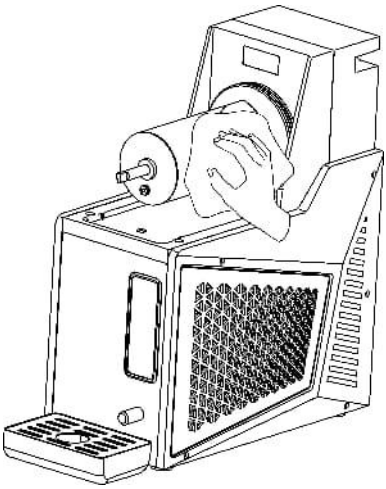

6. Rengör huvuddelen

①Använd en ren, fuktig mjuk trasa med utspätt rengöringsmedel för att torka av kroppen.

② Torka av kroppen med en mjuk fuktig trasa indränkt i rent vatten.

③ Torka kroppen med en ren, torr trasa.

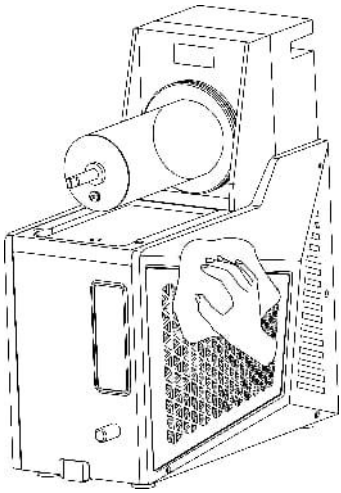

7. Rengör kondensorn

* Efter en tids drift kan damm samlas på kondensorn, vilket påverkar

värmeavledning och kyleffektivitet (t.ex. minskad slaskproduktion eller svårigheter att forma).
* Det rekommenderas att rengöra varje månad eller oftare (i krävande miljöer) av en professionell.
* Stäng av strömmen före rengöring och var försiktig så att du inte skadar kondensorns flänsar .

8. Montera ihop alla delar

①Placera den stora tätningsringen på förångaren.

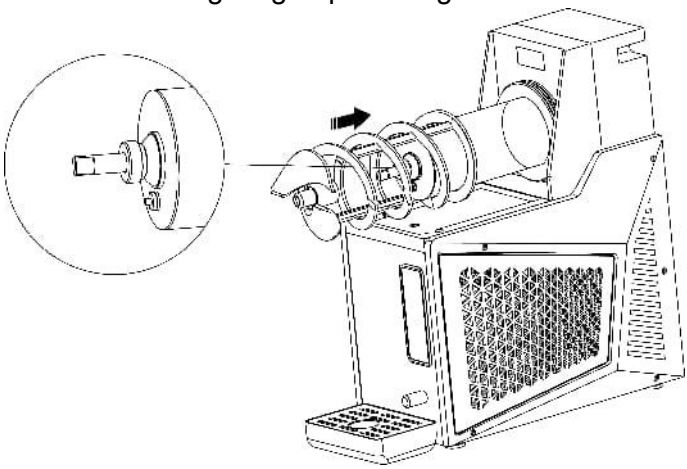

② Rikta in den medelstora tätningsringen med metallpinnen på förångaren för att sätta in den vita spiralen omrörning i mixern. En gång insatt, vrid den något medurs för att säkerställa en säker passform .

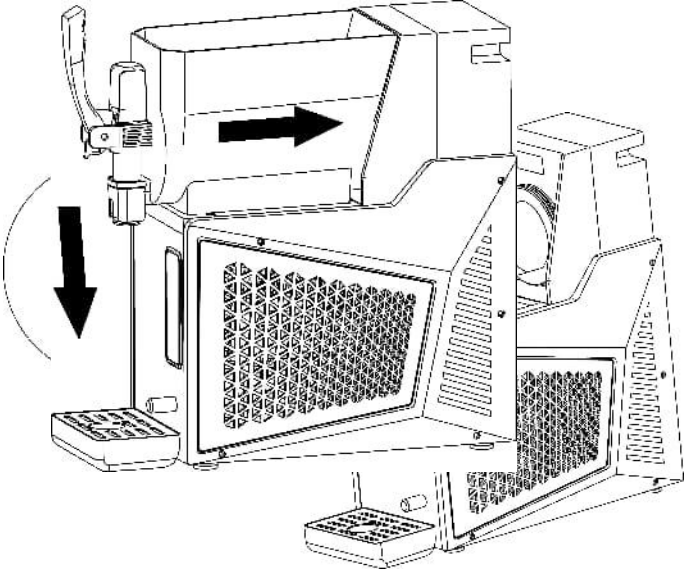

③Sätt tillbaka tanken på förångaren , lyft den sedan och tryck den i tills plastspännet längst ner på tanken är Sätt in i förångarens bas .

④Sätt ihop dispenserns delar igen.

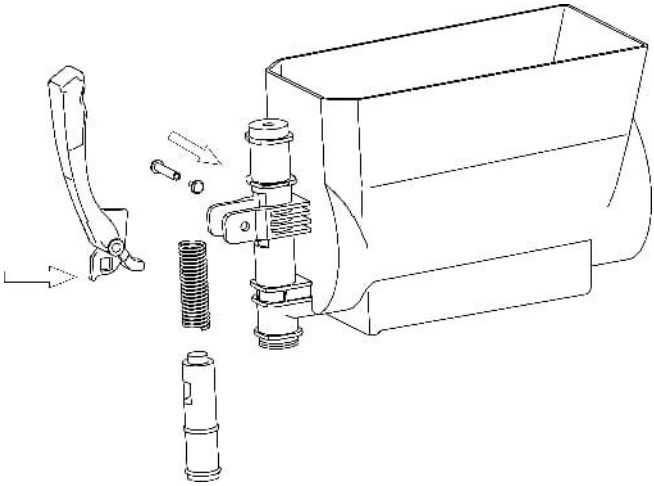

⑤Placera tanklocket på tankens framsida och passa in den utskjutande plastdelen på baksidan. med tanken och sätt sedan tillbaka tanklocket.

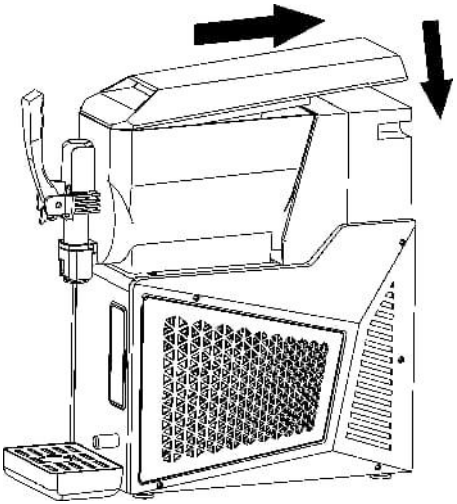

⑥När kondensorn har rengjorts, montera den igen det genom att följa omvänd ordning för demonteringen.

FÖRKLARINGAR AV FABRIKSKODER

FEL KODER FÖRKLARINGAR

När en slushmaskin inte fungerar visar skärmen en felkod. Om mer än ett fel uppstår samtidigt visas felkoderna i tur och ordning. Detaljerna är följande:

FELKOD	Feltyp
F1	Lossning av tank, omrörarmotorns stopp eller kommunikationsfel på kortet
F2	Avbrott eller kortslutningsfel i temperatursensorn
F3	Larm för låg sockernivå
F4	Larm för hög alkoholhalt
F5	Kommunikationsfel mellan styrkortet och strömförsörjningskortet

Obs: När alkoholhalten är mellan 6 % och 16 % kan blandningen göras till en smoothie och gå in i "ICE"-läge. När alkoholhalten överstiger 25 % rapporterar enheten ett fel med hög alkoholhalt, vilket utlöser ett larm och kompressorn och omrörarmotorn stängs av.
Obs: När alkoholhalten är mellan 6 % och 16 % kan den göras om till en slush och gå in i ICE-läge. När alkoholhalten överstiger 25 % rapporteras ett fel på hög alkoholhalt. Under larmet stannar kompressorn och omrörningsmotorn stannar.

FELSÖKNINGSGUIDE
Felsök först enligt följande tabell . Om problemet kvarstår efter att du har försökt med dessa steg, vänligen kontakta oss.

Problem	Möjliga orsaker	Lösningar
Maskinen slås inte på	Ingen ströminmatning	Anslut nätsladden till ett lämpligt uttag eller prova ett annat
	Strömbrytaren är inte påslagen	Slå på strömbrytaren
Läckage av slask eller dryck från baksidan av tanken/tankarna	Tanken/tankarna är inte korrekt installerade	Sätt tillbaka tanken/tankarna ordentligt
	Tätningsringen/tätningsringen /tätningsringarna är/är säkert installerad	Byt ut tätningsringen/tätningsringarna
Den/de vita spiralblandaren/blandarna roterar inte	Tanken/tankarna är inte korrekt installerade	Sätt tillbaka tanken/tankarna ordentligt
	Förångarens yta/ytor är frusna	Stäng av strömmen och låt isen smälta

Maskinens oförmåga att producera slask	Sockerhalten är mindre än 6 %	Vänligen tillsätt mer socker
	Strömbrytaren är inte påslagen	Slå på strömbrytaren
	Slush-knappen trycktes inte in	Aktivera slush-funktionen
	Kondensorn är/är extremt smutsig/smutsiga	Rengör kondensorn/kondensorerna
	Maskinen är nära en värmekälla med dålig värmeavledning	Placera maskinen korrekt
Överdrivet ljud från den/de vita spiralblandaren/blandarna	Tätningsringen/tätningsringarna i den vita spiralblandaren är/är inte korrekt monterade	Säkerställ korrekt installation av tätningsringen/tätningsringarna
	Sladden är alltför fast	Stäng av strömmen och låt isen smälta
	Tätningsringen/tätningsringarna i den vita spiralblandaren är antingen osmorda eller skadade.	Applicera smörjmedel eller byt ut mot ny(a) tätningsring(ar)
	Sockerhalten är mindre än 6 %	Justera förhållandet; undvik att ersätta socker med ett sötare alternativ
Fel på dispensern/dispe	För mycket is i	Ta bort överflödig is från

nsrarna, det går inte att dispensera slush eller dryck	tanken/tankarna	tanken/tankarna
Förekomst av svarta fläckar i slasket	Tanken/tankarna är inte rena/rena	Rengör tanken/tankarna enligt instruktionerna
	Smutsig/smutsiga tätningsringar i dispensern/dispensrarna eller den/de vita spiralblandaren/blandarna	Rengör tätningsringen/tätningsringarna
	Skadade tätningsringar i dispensern/dispensrarna eller den/de vita spiralblandaren/blandarna	Byt ut den/de skadade tätningsringen/tätningsringarna mot en/eller nya tätningsring(ar)



VEVOR

Upgrade · The Home Creator Way

KOMERČNÍ STROJ NA BŘEČKU

MODEL: X-30 X-40 X-60 X-80

VEVOR | Upgrade
The Home Creator Way

MODEL: X- 3 0 X- 4 0 X- 6 0 X - 80

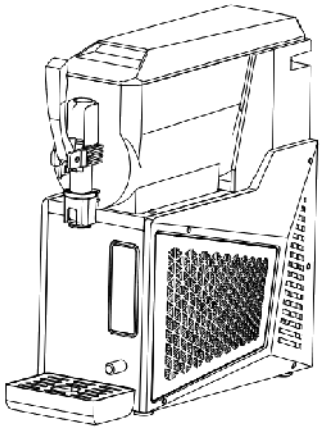

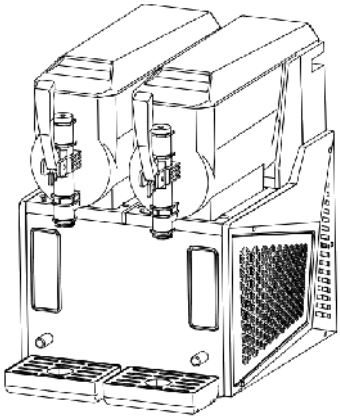

Toto je původní návod k použití, před použitím si prosím pečlivě přečtěte všechny pokyny v manuálu. Společnost VEVOR si vyhrazuje právo na jasný výklad uživatelské příručky. Vzhled produktu se bude lišit v závislosti na produktu, který jste obdrželi. Promiňte nám, že vás nebudeme informovat o případných technologických nebo softwarových aktualizacích našeho produktu .

	Varování – Aby se snížilo riziko zranění, musí si uživatel pečlivě přečíst návod k obsluze.

	**UPOZORNĚNÍ:** Změny nebo úpravy, které nejsou výslovně schváleny stranou odpovědnou za shodu, mohou vést k odnětí oprávnění uživatele k provozování zařízení! Toto zařízení splňuje část 15 pravidel FCC. Provoz podléhá následujícím dvěma podmínkám: 1) Tento produkt může způsobovat škodlivé rušení. 2) Tento produkt musí akceptovat jakékoli přijaté rušení, včetně rušení, které může způsobit nežádoucí provoz. **VAROVÁNÍ:** Změny nebo úpravy tohoto produktu, které nejsou výslovně schváleny stranou odpovědnou za shodu, mohou vést k odnětí oprávnění uživatele k provozování produktu. **Poznámka:** Tento produkt byl testován a shledán splňujícím limity pro digitální zařízení třídy B podle části 15 pravidel FCC. Tyto limity jsou navrženy tak, aby poskytovaly přiměřenou ochranu před škodlivým rušením v obytných instalacích. Tento produkt generuje, využívá a může vyzařovat rádiofrekvenční energii a pokud není nainstalován a používán v souladu s pokyny, může způsobit škodlivé rušení rádiové komunikace. Neexistuje však žádná záruka, že k rušení v konkrétní instalaci nedojde. Pokud tento produkt způsobuje škodlivé rušení příjmu rádia nebo televize, což lze zjistit vypnutím a zapnutím produktu, doporučuje se uživateli, aby se pokusil rušení odstranit jedním nebo více z následujících opatření. • Změňte orientaci nebo umístění přijímací antény. • Zvětšete vzdálenost mezi produktem a přijímačem. • Připojte výrobek k zásuvce na jiném okruhu, než ke kterému je připojen přijímač. • Požádejte o pomoc prodejce nebo zkušeného technika pro rádia/televize.

	Tento výrobek podléhá ustanovením evropské směrnice 2012/19/ES. Symbol s přeškrtnutým kontejnerem na odpadky označuje, že výrobek vyžaduje v Evropské unii tříděný sběr odpadu. Toto platí pro výrobek a veškeré příslušenství označené tímto symbolem. Výrobky takto označené nesmí být likvidovány s běžným domovním odpadem, ale musí být odvezeny na sběrné místo pro recyklaci elektrických a elektronických zařízení .

DŮLEŽITÁ BEZPEČNOSTNÍ UPOZORNĚNÍ

1. Obecná bezpečnostní opatření

Před použitím produktu si prosím pečlivě přečtěte tyto pokyny.

①Vyhněte se používání produktu venku. Vystavení pršet mohlo by to potenciálně způsobit únik elektrického proudu nebo šokovat.

②Výrobek nikdy neumísťujte tam, kde může navlhnout nebo postříkané vodou. Pokud dojde k poškození izolačního materiálu, může způsobit únik elektrického proudu nebo dokonce i úraz elektrickým proudem.

③Nikdy nestříkejte vodu přímo na výrobek. Vlhkost na výrobku může vést k úrazu elektrickým proudem. nebo A zkrat.

④Ujistěte se, že ty ne nalijte jakékoli těkavé nebo hořlavých kapalin do nádrže (nádrží) produktu. Nádoby nebo oblasti, kde se tyto látky nacházejí mohl vést k výbuchům nebo požárům.

⑤Instalaci produktu by měli provádět pouze vyškolení technici nebo údržbáři. Zkouším to sami byste mohli způsobit plynatost nebo úniky kapalin, úrazy elektrickým proudem, nebo požáry .

⑥Nikdy nevkládejte kov předměty jako železné jehly nebo dráty do větracích otvorů v produkt. Mohlo by to vést k v případě úrazu elektrickým proudem nebo zranění osob způsobeného náhodnému kontaktu s pohyblivými částmi.

⑦Ujistěte se, že jste výrobek umístili na A stabilní, pevný povrch. Nestabilní povrch by mohl způsobit poškození, pokud se výrobek převrátí

nebo spadne.
⑧Vždy používejte určený zdroj napájení uvedený na výrobku štítek. Použití prodlužovacích zásuvek může způsobit požár.
⑨Ujistěte se, že jste pevně zapojili moc zapojte do zásuvky po odstranění prachu. Zaprášené zásuvky nebo nesprávné zasunutí mohou mít za následek oheň.
⑩Používejte zásuvku s uzemněním, abyste zabránili úraz elektrickým proudem. V případě, že existuje bez uzemněné zásuvky, uzemňovací zařízení musí být sestavena kvalifikovanými inženýry a techniky a zásuvka by měla být snadno přístupná.
⑪Nepoužívejte produkt v oblastech s vysokým obsahem kyseliny sírové , jako jsou horké prameny, nebo v prostředí s vysokým obsahem soli jako zátoky, protože to může vést k vnitřní korozi a možnému selhání produktu.
⑫Nedělejte poškodit chladicí okruh.
⑬Pokud se u produktu vyskytne jakákoli závada, prosím odpojte napájecí kabel. Pokračování v abnormálním provozu může vést k úrazu elektrickým proudem. nebo oheň.
Prosím vyhnout se poškození, zpracování, sdružování, protahování , ohýbání, nebo násilným kroucením napájecího kabelu. Jinak, může to vést k poškození, elektrický šok, nebo nebezpečí požáru.
Ujistěte se, že v blízkosti spotřebiče nejsou žádné překážky a neblokujte větrací otvory .
⑯ Před čištěním udržování, nebo kontrolu produktu, odpojte napájení, abyste předešli úrazu elektrickým proudem nebo zranění osob.
⑰Pokud některé modely používají hořlavá chladiva a hořlavé pěnivé látky agenti, je třeba dbát opatrnosti, aby se předešlo nebezpečí požáru. V případě abnormalit produktu, musí být opraven kvalifikovaným personálem nebo institucemi.
⑱Tento produkt není určen k použití osoby s fyzickými slabiny, pomalé reakce, nebo duševní poruchy (včetně dětí), pokud není pod vedením nebo dohledem A opatrovník. Děti by měly být pod dohledem, aby si s výrobkem nehrály.

2. Bezpečnostní opatření pro elektrické zařízení

①Zkontrolujte prosím doporučený rozsah napětí od renomované značky pro daný stroj na rozmrazování. Li Vaše napájecí napětí není v tomto rozsahu rozsah, prosím, zakupte si regulátor napětí o výkonu větším než 2000 W sami.

②Zajistěte správné základy; vyhněte se připojení zemnícího vodiče k vodovodní potrubí nebo plynové potrubí.

③Pro ochranu kompresoru, počkejte 10 zápis po výpadek proudu před opětovným spuštěním stroje na rozbředlou kaši.

④Nepoužívejte stejnou zásuvku pro jiné elektrické spotřebiče.

⑤V případě poškozených napájecích kabelů Abyste předešli nebezpečí, spolehněte se na výměnu na personál pověřený výrobcem nebo kvalifikované odborníky .

⑥Elektrický řídicí systém tohoto produktu pracuje nad 36 V; Nedotýkejte se prosím ovládacího systému, když je stroj je v provozu. Vyhledejte pomoc výrobce nebo kvalifikovaného pracovníka technici pro údržba.

3. Varování

①Nepoužívejte produkt pokud existuje A plyn unikat v jeho umístění. Jiskry z odpojení nebo spuštění/zastavení stroje mohl zapálit požár. Vypněte proud, otevřená okna, a dovolit pro správnou cirkulaci vzduchu v takových situacích.

②Vždy používejte uzemněný zástrčku produktu, aby se zabránilo úrazu elektrickým proudem šok v případě úniku.

③Nepoužívejte vodovodní potrubí jako uzemňovací svorky, protože se běžně používají plastové trubky v instalatérství a nemusí poskytovat řádné uzemnění.

④Neuzemňujte produkt prostřednictvím plynové potrubí, protože to může vést k významným rizikům .

⑤ Nikdy neuzemňujte výrobek přes telefonní vedení nebo ochranu před bleskem. Během bouřek, potenciál pro generování vysokých proudů způsobuje tato metoda uzemnění extrémně nebezpečné.

⑥Při umístění produktu do vlhký prostředí, Je nezbytné nainstalovat jistič

a uzemnit stroj . Jistič by měl být nainstalován v napájecím kabelu. Pro další informace je vhodné vyhledat radu od om ten prodejce nebo elektrikář.
⑦Nezapomeňte nainstalovat odpojovací vypínač.
⑧Ujistěte se, že nic pády do prostor, kde je produkt skladován.

4. Podmínky prostředí
Tento produkt je navržen v v souladu s následujícími podmínkami:
①Určeno pro vnitřní použití.
②Ovladatelné v nadmořských výškách ne přesahující 2000 metrů.
③Působí v rámci rozsah okolní teploty 10 ℃/50 °F až 32 ℃/89,6 °F.
④Pokud teplota není vyšší než 31 ℃/87,8 °F, ten maximální relativní vlhkost je 80 %. Maximální relativní vlhkost lineárně klesá se zvyšující se teplotou.
⑤Kolísání napětí hlavního napájecího zdroje by nemělo překročit ±10 % jmenovitého napětí.
⑥V souladu s úrovní instalace zařízení (nad úroveň napětí) přechodný přes napětí.
Tento používá se přístroj pro podobné účely, jako například:
-Kuchyně plocha z obchod, kancelář nebo jiné pracoviště.
-Zákazníci farem, hotelů, motelů a ubytoven
-Catering a podobné služby aplikace mimo maloobchod.

5. Bezpečnostní opatření k instalaci
①Požadavky pro přeprava a pohyb:
Udržujte krabici ve svislé poloze a omezte sklon maximálně 45°; Vyhněte se převracení nebo vodorovnému pokládání.
②Do správně obsluhovat produkt a dosáhnout nejlepšího výkonu, prosím umístěte to v prostředí, které splňuje následující podmínky:
●Na pevném a rovném povrchu
● Nepřibližujte se k místům, kde se nachází zdroj tepla. generované. Neumisťujte stroj do blízkosti horko zdroje, jako jsou plynové plameny nebo sporáky, jako Horko může snížit chladicí účinnost stroje.

●Nevystavujte přímému slunečnímu záření. Zabraňte přímému vystavení slunečnímu záření, což může vést k provozním abnormalitám a zkrátit životnost stroje.
●V A suchá oblast. Udržujte stroj uvnitř A suchém místě a vyhněte se jeho umístění v blízkosti vlhkých míst, jako jsou kohoutky nebo umyvadla.

USCHOVEJTE SI TYTO POKYNY

CO JE V KRABIČCE

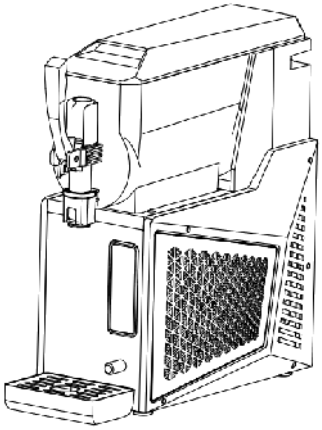

or

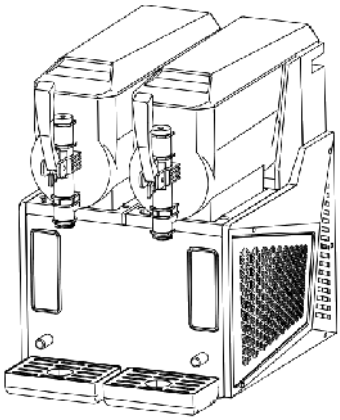

X-

3 0 X- 4 0 **X- 6 0 X - 80**

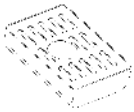	
Odkapávací miska (1 pro X-30, X-40, 2 pro X-60, X-80)	Náhradní těsnicí kroužek miniaturní velikosti (1 pro X-30, X-40, 2 pro X-60, X-80)

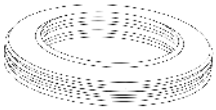	
Náhradní těsnicí kroužek velké velikosti (1 pro X-30, X-40, 2 pro X-60, X-80)	Uživatelská příručka
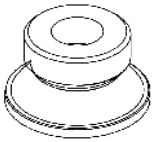 Náhradní těsnicí kroužek střední velikosti (1 pro X-30, X-40, 2 pro X-60, X-80)	

POZNEJTE SVŮJ STROJ NA BŘEČKU

1.X-30,X-40

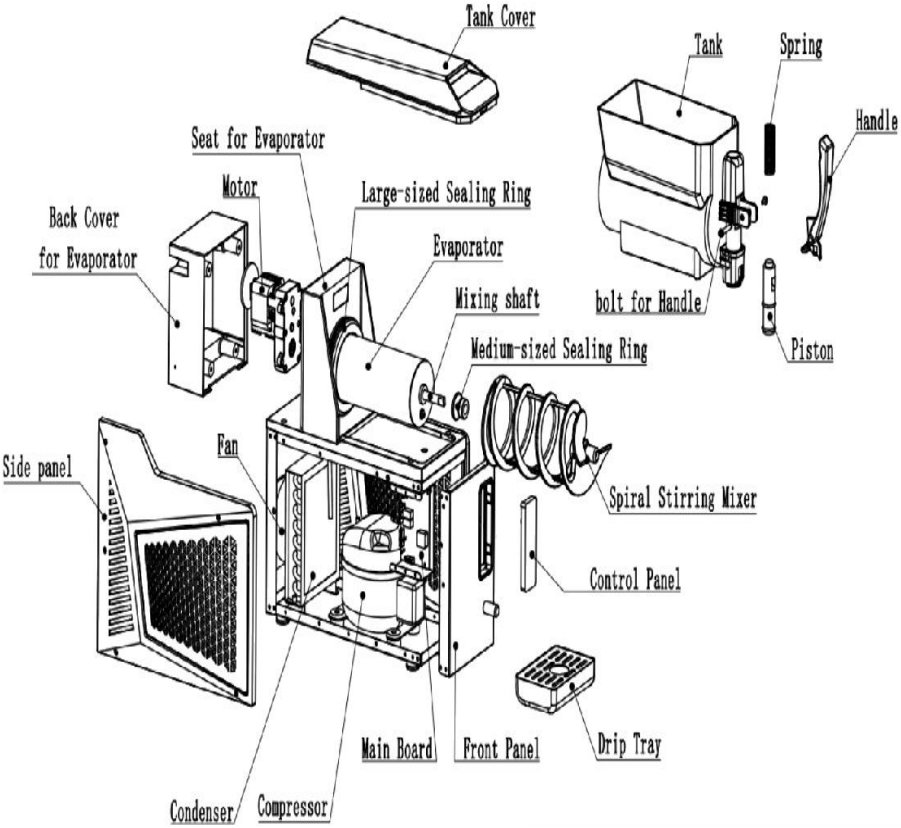
Tank Cover
Tank
Spring
Handle
Seat for Evaporator
Motor
Large-sized Sealing Ring
Back Cover
for Evaporator
Evaporator
Mixing shaft
bolt for Handle
Piston
Medium-sized Sealing Ring
Side panel
Fan
Spiral Stirring Mixer
Control Panel
Main Board
Front Panel
Drip Tray
Condenser
Compressor

2.X-60,X-80

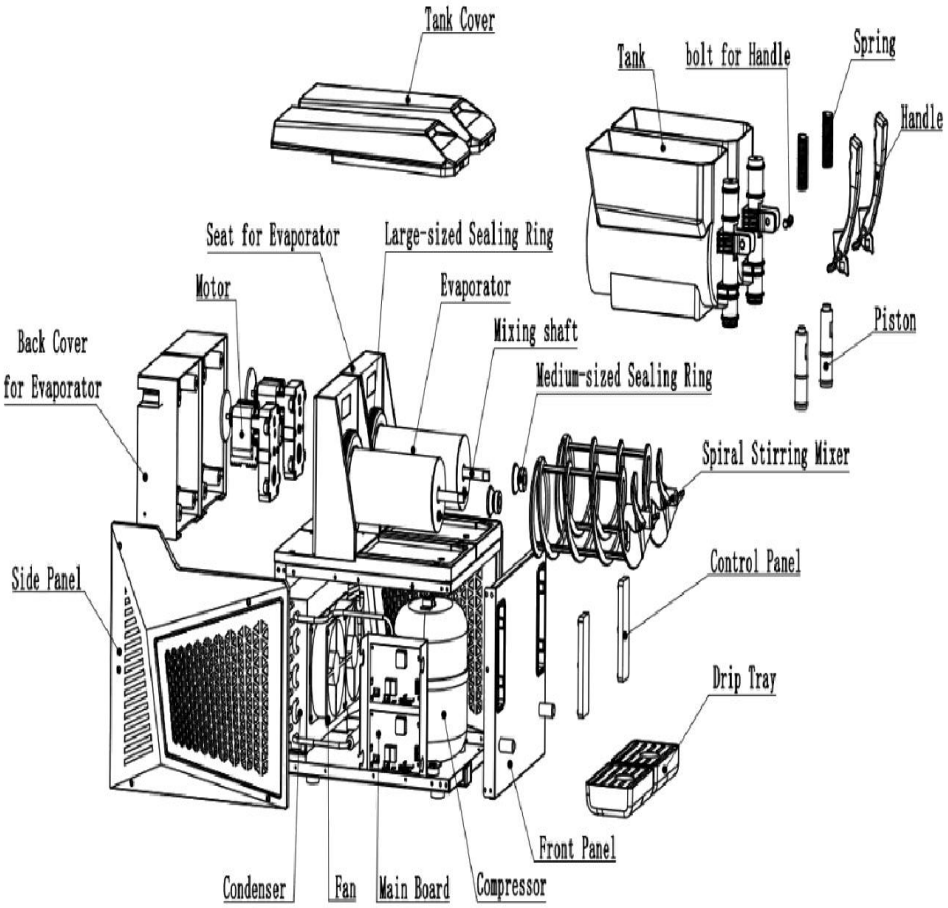

Popis funkce

1. Ovládací panel



2. Popis tlačítek:

Jedenáct dotykových tlačítek: Tlačítko Plus (+), Tlačítko Mínus (-), Tlačítko Napájení, Tlačítko Start/Stop, Tlačítko Oplachování, Tlačítko Mléčný koktejl a ledová kaše, Tlačítko Denní ledová kaše, Tlačítko Alkoholická ledová kaše, Tlačítko Ledová kaše z mražené šťávy, Tlačítko Kávová ledová kaše a Tlačítko Vlastní (teplota) ledová kaše.

PŘÍPRAVA

1. Po příjezdu stroje na rozbředlý led, Odstraňte veškerý obalový materiál a položte jej na rovný povrch. Před použitím jej nechte 24 hodin v klidu,

aby se mazací olej kompresoru usadil. Pokud tak neučiníte, může to vést k snadnému poškození kompresoru.

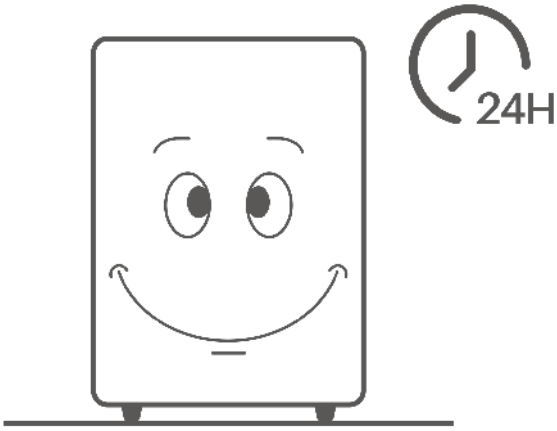

*Ujistěte se, že je rozbředlý stroj správně umístěn na A byt a rovný povrch.

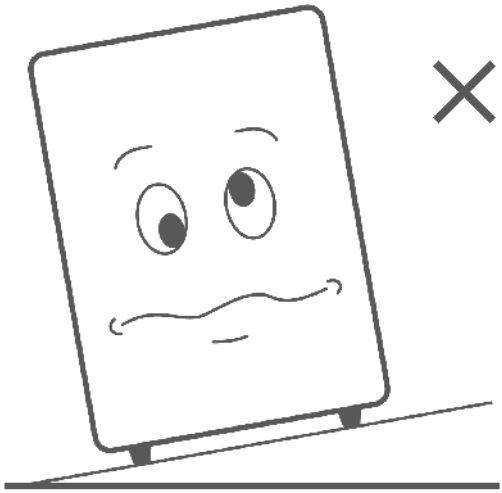

*Místo stroj v A dobře větraná místnost pro usnadnění cirkulace vzduchu jeho chladicí systém.

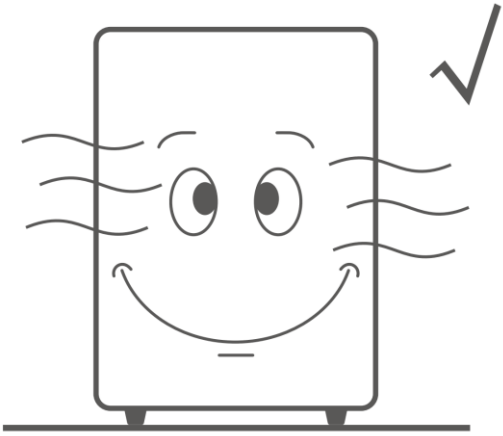

*Nevystavujte se přímému slunečnímu záření, dešti, extrémním teplotám nebo zdrojům tepla.

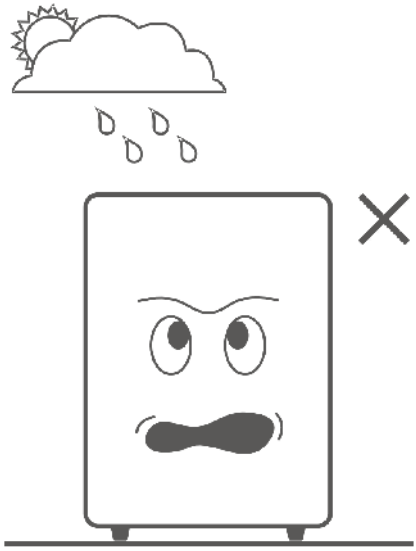

*Dodržujte alespoň 30 cm odstupu prostor po všech stranách stroje pro správné větrání.

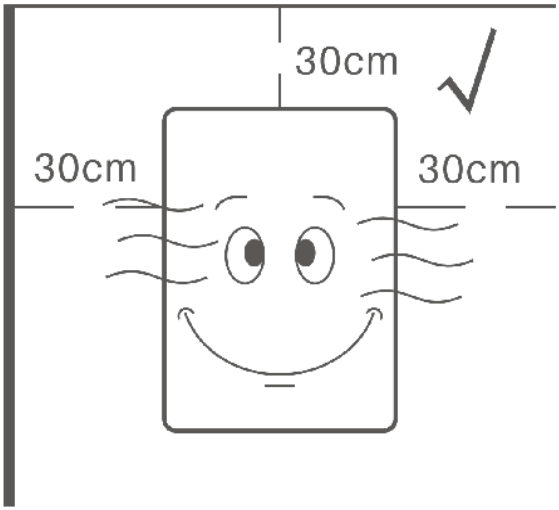

2. Nainstalujte odkapávací systém zásobník(y) do určených otvorů v mlecím stroji.

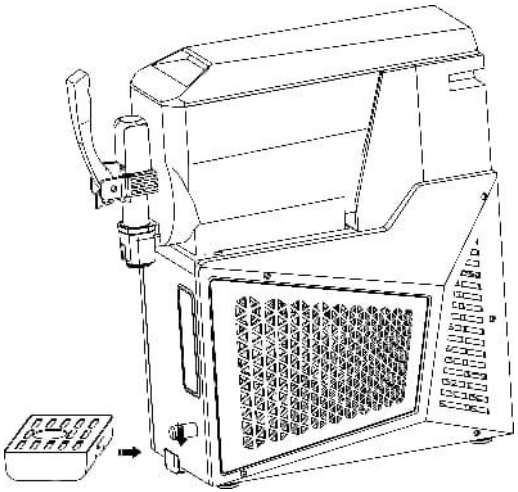

3. Čistý stroj na břečku před prvním použitím.

Krok 1:

Otevřete nádrž kryt(y), Nalijte do nádrže (nádrží) dostatečné množství čisticí vody pomocí kontejner, a bezpečně zavřete kryt(y) nádrže. Ujistěte se, že hladina vody překročit ten uvedená maximální hladina vyznačená na nádrži (nádržích).

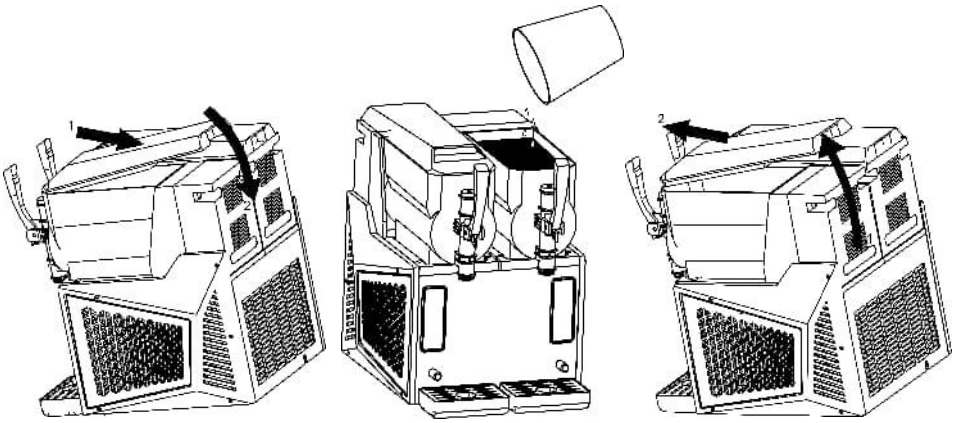

Krok 2:

Připojte napájecí kabel slámy.

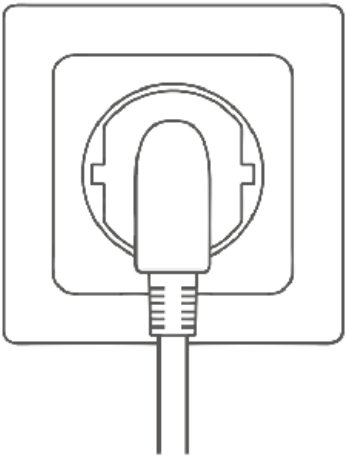

Krok 3:

Stiskněte tlačítko míchání, abyste umožnili přístroji míchat pro přibližně 5 minut. Pak použití nádoba na vypuštění voda od zatažením za dávkovací rukojeť.

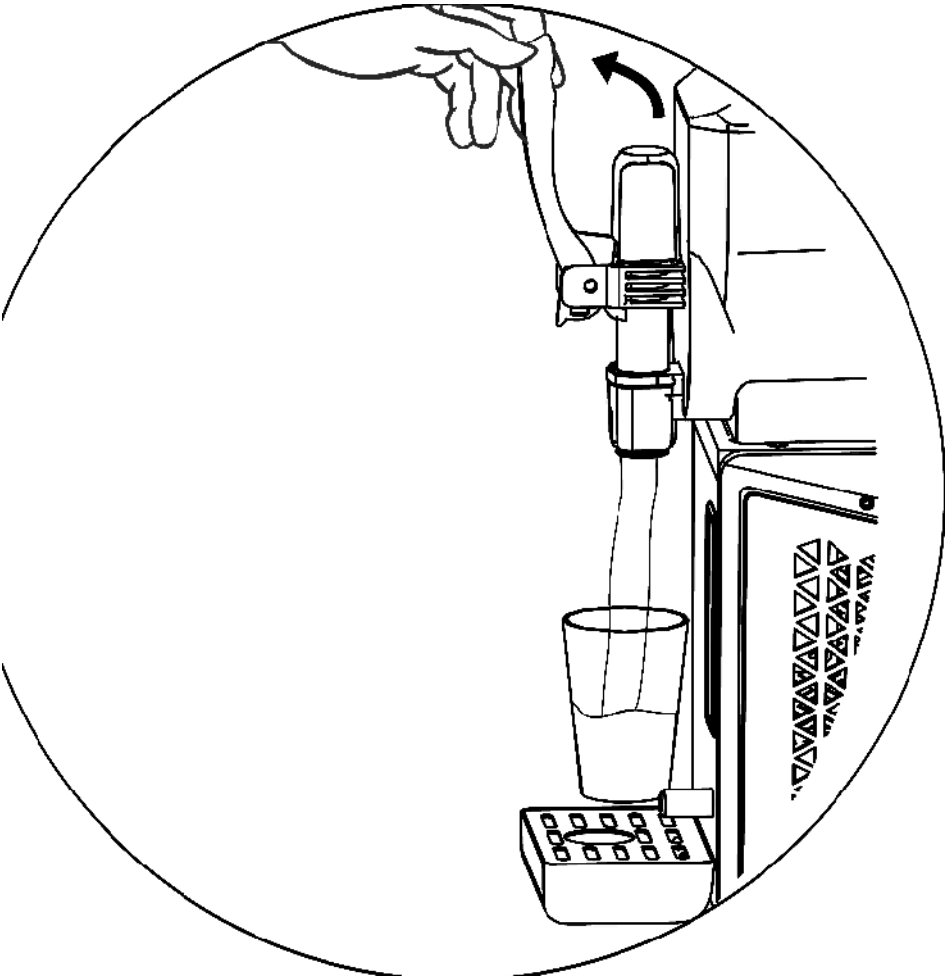

★ Tipy:

*Nepolévejte vodou přímo na stroj, aby nedošlo k jeho poškození.

*Pokud stroj zbytky delší dobu nepoužíváno, spusťte jej pro 4 na 6 hodin

měsíčně.

Krok 4:

Vypnout vypínač a odpojte stroj ze zásuvky, abyste mohli to připraven pro výrobu břečky.

Poznámka:

Opakujte kroky 1 až 4 alespoň 2–4 krát důkladně vyčistit břečku stroj.

NÁVOD K OBSLUZE

Nikdy nezapínejte stroj na míchání břečky před nalitím ingrediencí do nádrže (nádrží).

Příprava ingrediencí

Krok 1:

Koncentrát zřeďte dle pokyny výrobce v A vhodnou nádobu. Zajistěte A minimální obsah cukru 6 % na zabránit možnému poškození stroje.

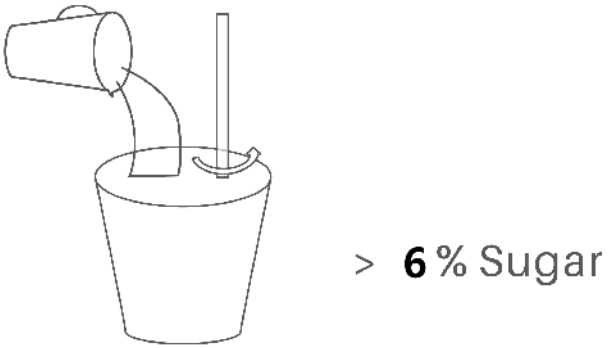

Krok 2:

Otevřete nádrž přikryjte, zalijte zředěným soustředit se na nádrž, a bezpečně zavřít kryt.

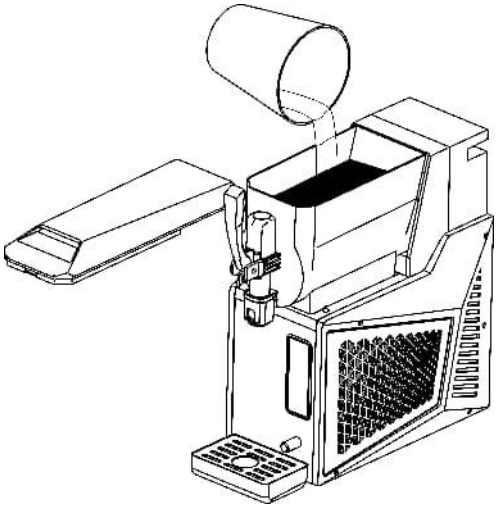

Poznámky:

①Koncentrát nalévejte pouze tehdy, když je stroj vypnuto nebo odpojený od sítě.

②Nelijte horké tekutiny s teplotou přesahující 24 ℃/75,2 °F do nádrže.

③Udržujte objem kapaliny v rámci minimální a maximální hladiny uvedené na nádrži.

④Během používání stroje se vyhněte vkládání jakýchkoli částí těla do Je to funkční .

Připojení napájení

Zástrčka napájecí kabel do vhodnou zásuvku.

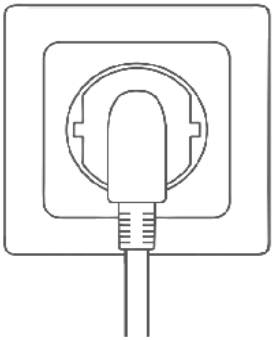

Návod k obsluze:

1. Pokud není zástrčka napájení zasunuta, ovládací panel zůstane zcela tmavý. Po zasunutí zástrčky se ozve pípnutí, které doprovází proces zapnutí. V tomto okamžiku ikona „ “ svítí slabě, zatímco všechny ostatní ikony a kontrolky zůstanou zhasnuté – jedná se o stav zapnuto.

2. Krátce stiskněte tlačítko „ “; spuštění doprovází pípnutí a obrazovka se rozsvítí. Pokud znovu krátce stisknete ikonu vypínače „ “ nebo po dobu 5 minut neprovedete žádnou operaci, návrat do zapnutého stavu doprovází pípnutí.

3. Po stisknutí vypínače pro spuštění se rozsvítí všechny ikony kromě „+“, „-“, „ “, „indikátoru rychlosti smoothie“ a „digitálního displeje“. Pokud není vybrána žádná ikona funkce, tlačítka „+“, „-“ a „ “ jsou neaktivní a zůstanou zhasnutá.

4. Výběr pracovního režimu :

Dotkněte se požadované ikony funkce a bzučák vydá zvukový signál „pípnutí“. Bez stisknutí tlačítka „ “ můžete přepínat mezi ikonami funkcí dotykem. Ikona vybrané funkce bliká, zatímco nevybrané ikony zůstávají trvale svítit. Pokud vybraná funkce umožňuje úpravu parametrů pomocí tlačítek +/-, indikátory „+“, „-“ a převodovky pro smoothie zůstanou trvale svítit a digitální displej se vypne. Pokud již byla funkce spuštěna stisknutím tlačítka „ “ a chcete přepnout na jinou funkci, nejprve stiskněte tlačítko „ “ pro pozastavení, poté se dotkněte požadované ikony funkce pro přepnutí a nakonec stiskněte tlačítko „ “ znovu pro

spuštění nové funkce.

5. Funkce čištění (režim jednoho míchání) :

Stiskněte tlačítko „ “; ikona „ “ bliká. Rozsvítí se ikona „ “ a „Digitální odpočítávací časovač“; „+“, „-“ a „Indikátor úrovně břečky“ zhasnou. Všechny funkční ikony zůstanou trvale svítit.

stisknutím tlačítka „ “ (s pípnutím) spusťte mixovací motor. Svítí pouze ikony „ “, „ “ a „ “. Digitální displej zobrazuje 5minutový odpočet. Ostatní ikony zhasnou.

Po odpočítávání se ozve pípnutí, motor se zastaví a systém přejde do pohotovostního režimu. Svítí pouze ikona „ “.

6. Vlastní režim teploty břečky (definovaný uživatelem):

Stiskněte tlačítko „ “; ikona „ “ bliká. Ukazatel hladiny břečky zhasne;

ikony „+“, „-“ a „ “ zůstanou svítit. Digitální displej (888) bliká.

Stiskněte tlačítko „+“ pro zvýšení teploty nebo „-“ pro snížení (podržením dojde k rychlému nastavení). Rozsah: -10 °C/5 °F až 10 °C/50 °F. Digitální displej bliká a zobrazuje nastavenou hodnotu.

Stiskněte tlačítko Start pro spuštění (aktivují se kompresor, ventilátor kondenzátoru a směšovací motor). Digitální displej (888) nepřetržitě zobrazuje teplotu v reálném čase, ikona „ “ zůstane svítit a indikátor hladiny břečky zhasne. Jakmile teplota materiálu dosáhne nastavené hodnoty, systém se přepne do režimu ICE. Po dokončení se všechny komponenty zastaví a systém se vrátí do pohotovostního režimu.

8. Funkce rozbředlého sněhu (kromě režimu vlastní teploty) :

8.1 Provoz:

Podobné jako režim Custom Temperature, ale úpravy se provádějí pomocí

úrovní převodových stupňů místo konkrétních teplot.
Teplotní parametry pro každou funkci jsou následující. Pět parametrů odpovídá pěti kontrolkám na „Indikátoru převodového stupně pro mléčný koktejl“ a vybraný parametr se zobrazuje na digitální obrazovce (pět parametrů odpovídá pěti převodovým stupňům. Například v režimu mléčný koktejl se při výběru -3,0 °C rozsvítí tři kontrolky, zatímco při výběru -3,5 °C se rozsvítí čtyři kontrolky):
Definice teploty ve stupních Celsia (cílová teplota ±0,3 °C):
Mléčný koktejl a břečka (výchozí rychlostní stupeň 3): -2,0 , -2,5, -3,0, -3,5, -4,0
Denní rozbředlý led z nápojů (výchozí rychlostní stupeň 3): -1,5, -2,1, -2,5, -3,0, -3,5
Alkoholická břečka (výchozí rychlostní stupeň 3): -7,0、-7,5、 -8,0、 -8,5、 -9,0
Zmrzlá šťáva (výchozí rychlostní stupeň 3): -1,6 -2,1, -2,5, -2,8, -3,2
Kávová břečka (výchozí rychlostní stupeň 3): -1,3, -1,7, -2,1, -2,5, -2,8
Definice teploty ve stupních Fahrenheita (cílová teplota ±0,5 °F):
Mléčný koktejl a břečka (výchozí rychlostní stupeň 3): 28,4, 27,5, 26,6, 25,7, 24,8
Denní snídaně z nápojů (výchozí rychlostní stupeň 3): 29,3, 28,2, 27,5, 26,6, 25,7
Alkoholická břečka (výchozí rychlostní stupeň 3): 19,4, 18,5, 17,6, 16,7, 15,8
Zmrzlá šťáva (výchozí rychlostní stupeň 3): 29,1, 28,2, 27,5, 26,9, 26,2
Kávová břečka (výchozí rychlostní stupeň 3): 29,6, 28,9, 28,2, 27,5, 26,9
Poznámka: Přepínání ℃ / ℉: Do 20 sekund od zapnutí stiskněte současně dvě tlačítka „  “ po dobu 3 sekund pro přepínání mezi ℃ a ℉.
Během přepínání se na 3 sekundy zobrazí „C“, což znamená, že systém přepnul na ℃, a na 3 sekundy se zobrazí „F“, což znamená, že systém přepnul na ℉.

8.2 Postup obsluhy:

Stiskněte tlačítko režimu rozbředlého sněhu; rozsvítí se vybraná funkce a

indikátor „+“, „-“, „ ▷II “ a indikátor hladiny rozbředlého sněhu. Digitální displej během řazení rychlostního stupně nezobrazuje hodnotu teploty. Stiskněte tlačítko „+“ pro zvýšení převodového stupně (svítí max. 5 kontrolek) nebo tlačítko „-“ pro snížení (svítí min. 1 kontrolka).

Stiskněte tlačítko „ ▷II “ pro spuštění (aktivují se kompresor, ventilátor kondenzátoru a směšovací motor). Digitální displej zobrazuje teplotu v reálném čase. Ikona zvoleného režimu zůstane svítit a indikátor hladiny břečky zobrazuje zařazený převodový stupeň.
Když teplota materiálu dosáhne nastavené hodnoty, přepne se do režimu ICE. Po dokončení se všechny komponenty zastaví.

8.3 Provozní stav:

Stisknutím tlačítka „ ▷II “ jej zastavíte (součásti pokračují v chodu). Během pauzy upravte rychlostní stupeň nebo změňte režimy. Stisknutím tlačítka Obnovit pokračujte.

Stisknutím tlačítka „ ▷II “ jej pozastavíte; pokud do 5 minut neprovedete žádnou operaci, systém se vrátí do pohotovostního režimu.

8.4 REŽIM LED

8.4.1 Po přípravě ledové břečky se na digitálním displeji zobrazí „ICE“ (ledová břečka se může vychutnávat) a systém přejde do režimu ledu (12 hodin). Program na základě údajů z teplotního senzoru určí, zda se má aktivovat chlazení. Míchací lopatka během režimu ledu pokračuje v provozu.
8.4.2 Ochrana kompresoru: Pokud je kompresor po spuštění vypnut, je k dispozici 2minutová ochranná doba, během které se znovu nespustí. Pokud je však napájecí kabel odpojen a znovu připojen k restartování stroje, systém se standardně spustí znovu, což umožní kompresoru normálně se aktivovat bez jakéhokoli zpoždění.

★ Tipy:

① Aktivace funkce rozsvítí odpovídající indikátor.
②Když je funkce výroby břečky aktivní, Indikátor může zobrazovat dva stavy: Svítí trvale: Kompresor stroje běží.
Bliká: Kompresor stroje je nefunkční.
Oba stavy jsou normální.

Dejte si studený nápoj nebo ledovou břečku
Vydat tvůj studený nápoj nebo rozbředlý sníh, jednoduše zatáhněte nebo Stiskněte dávkovací rukojeť s .

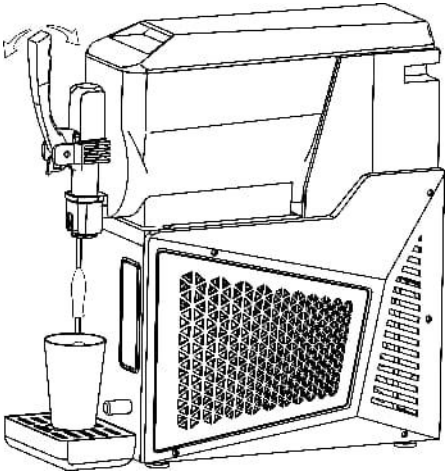

ČIŠTĚNÍ A ÚDRŽBA

Důležité poznámky před čištěním
*Před čištěním nebo údržbou jakýchkoli součástí stroje se ujistěte, že je vypínač zapnutý/vypnutý. vypnutý a napájecí kabel je odpojený ze zásuvky.
Při čištění a údržbě dodržujte tyto pokyny:
*Příprava před čištěním:
- Vyčistěte nádobí (nádobu, měkké kartáče, měkké hadry).
-The teplota jasného voda a teplá voda ne překročit 50℃ / 122 °F.
-Potravinářsky neutrální čisticí prostředek.

- Dezinfekční prostředek pro potravinářské účely.
-Potravinářská kvalita lubrikant (např . vazelína).

***Operace během čištění a údržby:**

- Používejte ochranné rukavice.
- Vyhněte se používání silných kyselin, zásad nebo hořlavých látek.
-Zdržte se od s použitím abraziva předměty nebo kovové houbičky pro čištění součástí stroje. - Dbejte na to, abyste rozlijte čisticí tekutiny v okolí.
- Vyhněte se čištění vnitřní části nádrže.
-Neponořujte celý stroj ve vodě.
- Po vyčištění se ujistěte, že jsou všechny díly správně umístěny zpět na zajistit bezpečnost a funkčnost.
- Udržování čistoty a dodržování hygienických norem je nezbytné pro zajištění pití kvalitu a dodržování zdravotní předpisy.

***Vyjmuté části očistěte v souladu s místními hygienickými normami. Postupujte podle těchto pokynů:**

-Zřeďte neutrální čisticí prostředek s vodou kontejner.
-Použití A Měkkým hadříkem namočeným ve zředěném prostředku očistěte součásti. Opláchněte vodou.
- Dezinfekční prostředek pro potravinářský průmysl zřeďte vodou další kontejner.
- Namočte díly do zředěného dezinfekčního prostředku po dobu 30 minut, poté opláchněte čistým voda.
- Dezinfikované části nechte uschnout na vzduchu A čistá oblast.

Poznámka:

Vyčistěte nádrž(e) na nejméně jednou denně nebo podle zdravotních norem tvůj země.Vy lze upravit frekvenci čištění na základě skutečného používání. Nedostatečné čištění může podporovat množení bakterií růst. Pokud stroj není při neustálém používání otřete vnější povrch s měkký tkanina.

1. **Čištění součástí dávkovače**

① Aktivujte funkci míchání a umístěte nádobu pod dávkovač. Vytáhněte rukojeť dávkovače pro vypuštění ingrediencí nebo tekutiny z nádržky. Po vypuštění vypněte napájení a odpojte stroj ze zásuvky to .
2 Povolte matici na čepu rukojeti proti směru hodinových ručiček, poté vyjměte čep a následně rukojeť. Dále vezměte vypnuto ten horní kryt pružiny a samotnou pružinu. Nakonec odstraňte dřík ventilu.

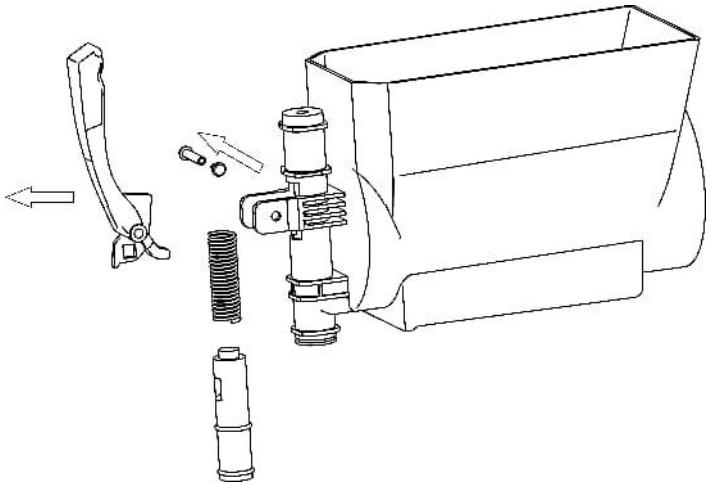

3 Oddělené části opláchněte čistou vodou podle pokynů uvedených v části Důležité poznámky před čištěním.

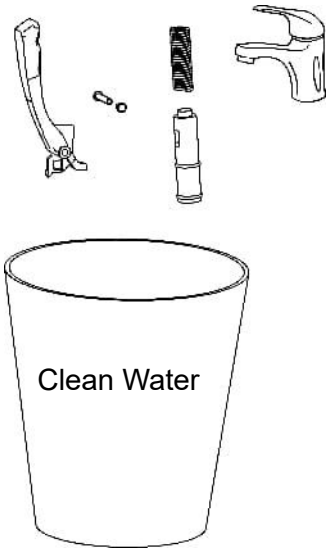

Poznámka:

Pokud existuje hodně Pokud se v nádrži (nádržích) nacházejí zbytky ingrediencí nebo tekutin, nedemontujte dávkovač ani nádrž. díly.

Před pokračováním je prosím sceďte.

2. Vyčistěte nádrž a míchadlo

① SEM vyčnívající plastovou část umístěnou na zadní straně krytu nádrže a poté kryt zatlačte dopředu odstranit to.

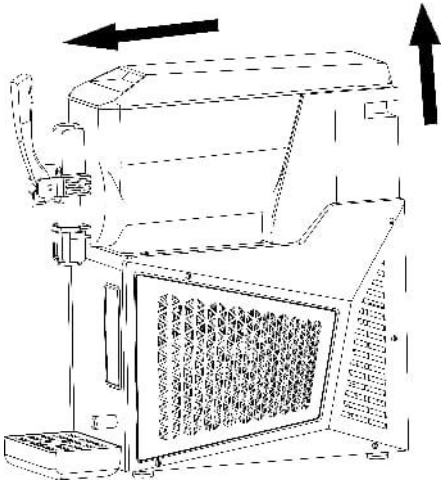

2 Zvedněte nádrž nahoru a poté zatáhněte vytlačte to silou.

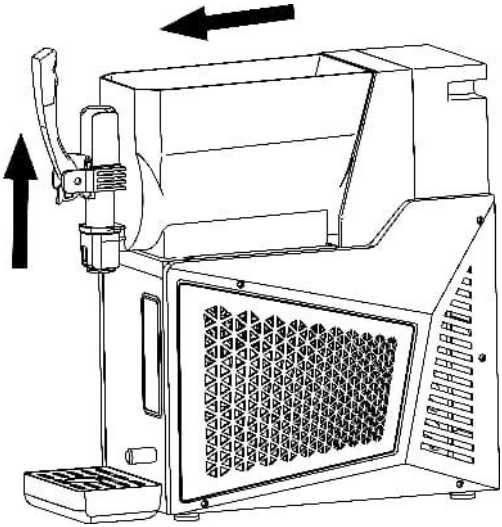

3 Odstranit bílá spirála míchací mixér a vzít těsnicí kroužek velké velikosti.

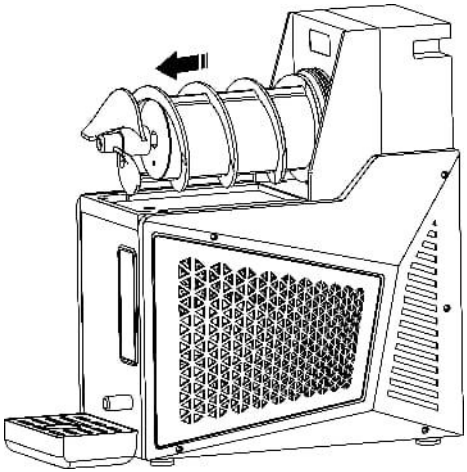

④Opláchněte oddělené části v čisté vodě a dodržujte pokyny uvedené v části Důležité poznámky před Čištění.

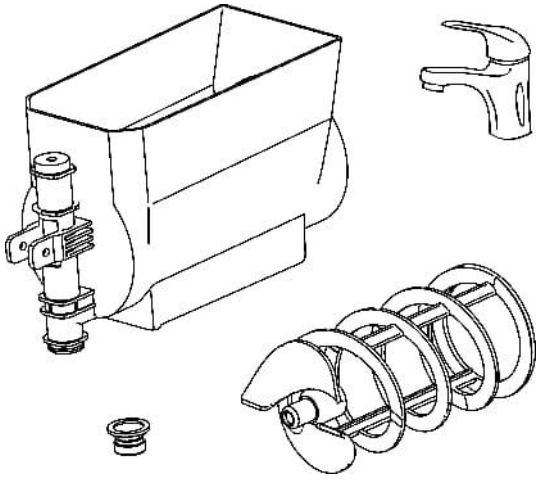

3. Vyčistěte kryt nádrže

①Vyčistěte vnější povrch krytu nádrže pomocí vlhkého tkanina.

②Spodní povrch víka nádrže několikrát otřete hadříkem namočeným v zředěný dezinfekční prostředek, ponechávám ho po dobu 30 minut.

③ Poté důkladně otřete spodní povrch krytu nádrže vlhkým hadříkem a poté jej osušte. s suchým hadříkem.



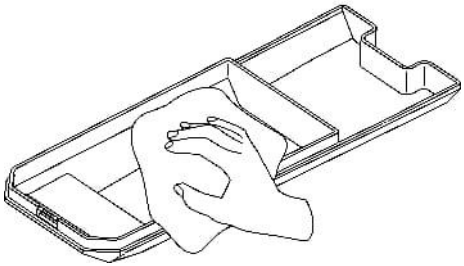

4. Vyčistěte odkapávací misku

①Opatrně zvedněte odkapávací misku a poté ji vyjměte to. Uvnitř, všimnete si přezky určené k jejímu zajištění k otvoru ve stroji.

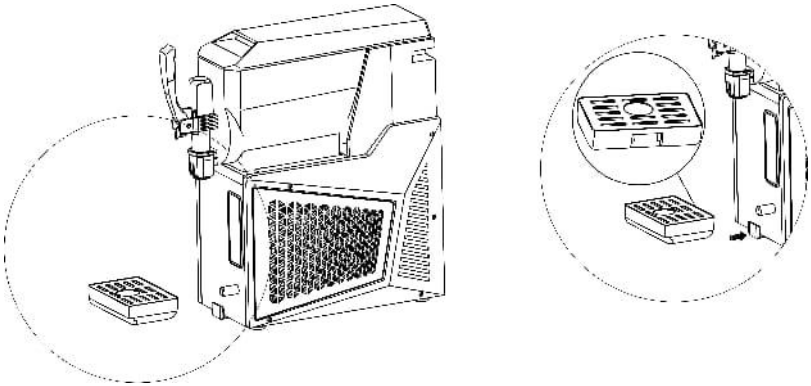

Při rozebírání odkapávací misky vyhněte se tahání Zbytky trubky v otvoru vkládejte neopatrně, abyste předešli poškození. Denně vyprázdněte a vyčistěte odkapávací misku.

②Opláchněte oddělené části čistou vodou, dodržování stanovených pokynů v části Důležité poznámky před Čištění.



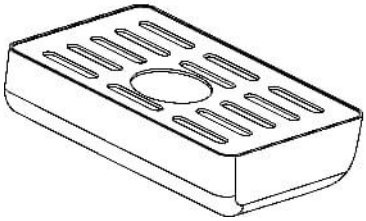

5. Vyčistěte výparník

① Po odstranění bílé spirály míchací zařízení a velký těsnicí kroužek. Očistěte povrch výparníku a základnu měkkým hadříkem namočeným v A zředěný čisticí roztok.

② Otřete tyto povrchy 2–3 krát pomocí čistou mokrou utěrkou.

③ Pak, použít měkký hadřík namočený v zředěném dezinfekčním prostředku, ponechání dezinfekčního prostředku v ní na površích.

④ Po 30 minutách důkladně otřete povrch a základnu výparníku hadříkem čistý/mokrý utěrka.

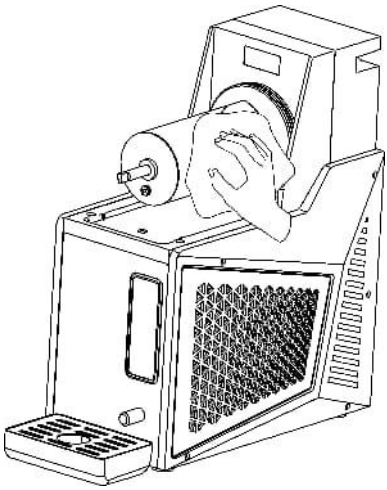

6. Vyčistěte hlavní tělo

①Použijte čistým, vlhkým měkkým hadříkem se zředěným čisticím prostředkem otřít tělo.

② Otřete tělo hadříkem měkký vlhký hadříkem namočeným v čisté vodě.

③ Osušte tělo čistým a suchým hadříkem.

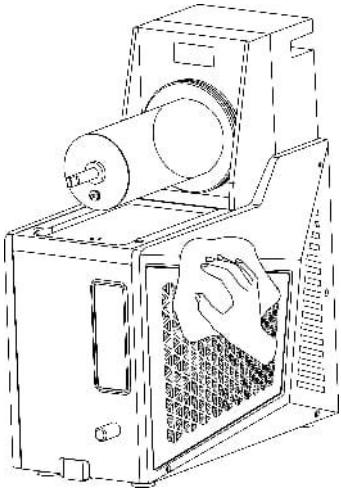

7. Vyčistěte kondenzátor

* Po určité době provozu se na kondenzátoru může hromadit prach, což má vliv na odvod tepla a účinnost chlazení (např. snížený výstup břečky nebo obtíže s tvarováním).

* Doporučuje se čištění měsíčně nebo (v náročných podmínkách) častěji (a to nechat čistit odborníkem).

* Před čištěním vypněte napájení a dbejte na to, abyste nepoškodili žebra kondenzátoru .

8. Znovu sestavte všechny díly

①Umístěte velký těsnicí kroužek na výparník.

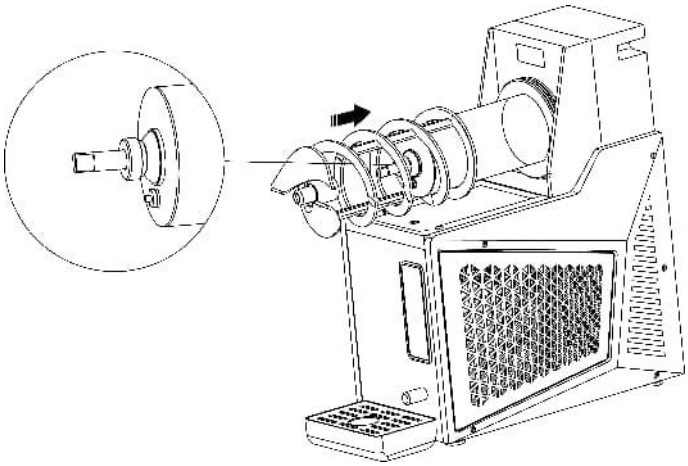

② Zarovnejte těsnicí kroužek střední velikosti s kovovou tyčkou na výparníku a vložte bílou spirálu míchejte mixérem . Jednou vloženo, mírně jej otočte ve směru hodinových ručiček, abyste se ujistili bezpečné uchycení .

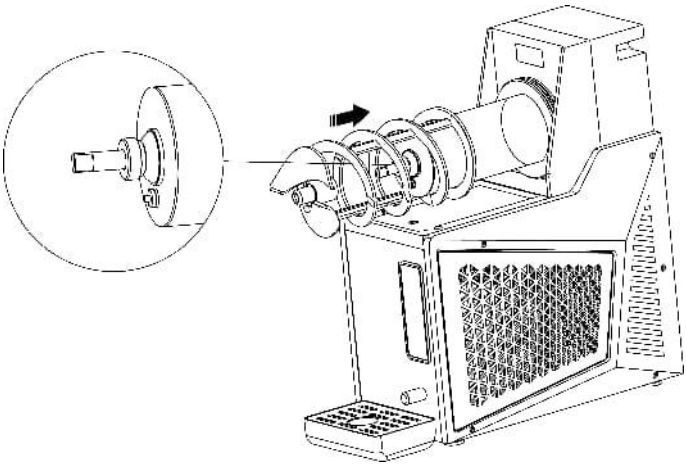

③Vložte nádrž na výparník , poté jej zvedněte a zatlačte dokud plastová přezka na spodní straně nádrže je Vložte do základny výparníku .

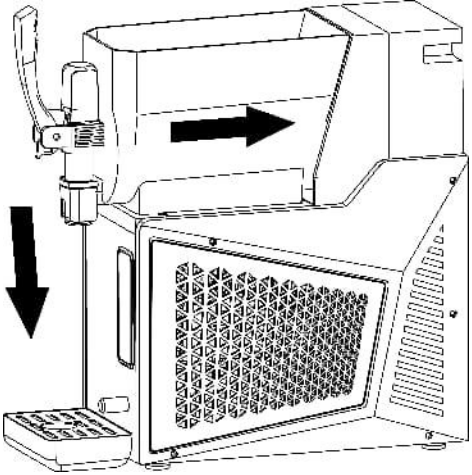

④Sestavte zpět části dávkovače.

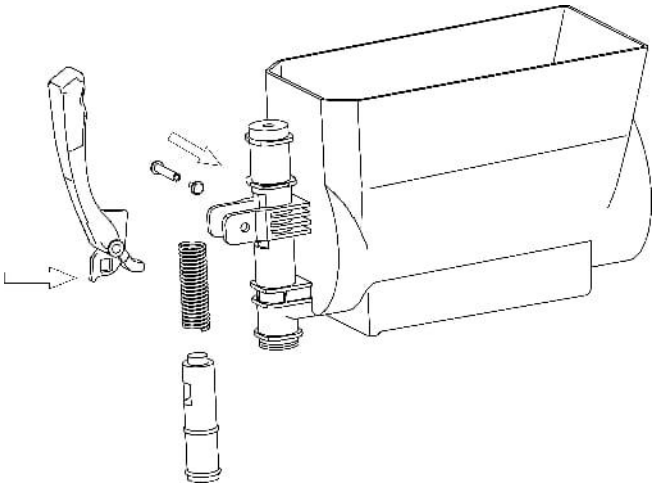

⑤ Umístěte kryt nádrže na přední stranu nádrže a zarovnejte plastovou vyčnívající část vzadu s nádrží a poté znovu nasaďte kryt nádrže.

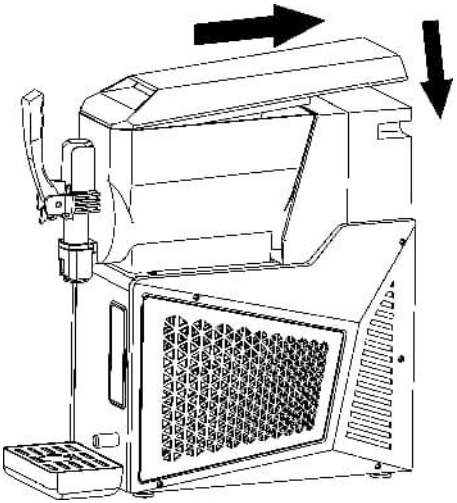

⑥Po vyčištění kondenzátoru jej znovu sestavte to v opačném pořadí demontáže.

VYSVĚTLENÍ TOVÁRNÍCH KÓDŮ

CHYBA KÓDY VYSVĚTLENÍ

Pokud se rozpouštědlo na břečku pokazí, na displeji se zobrazí chybový kód. Pokud se vyskytne více než jedna chyba současně, chybové kódy se budou zobrazovat střídavě. Podrobnosti jsou následující:

CHYBOVÝ KÓD	Typ chyby
F1	Odpojení nádrže, zastavení motoru míchadla nebo selhání komunikace s deskou
F2	Chyba přerušeného obvodu nebo zkratu teplotního senzoru
F3	Alarm nízké hladiny cukru
F4	Alarm pro vysokou hladinu alkoholu
F5	Porucha komunikace mezi řídicí deskou a deskou

	napájecího zdroje

Poznámka: Pokud je obsah alkoholu mezi 6 % a 16 %, lze ze směsi připravit smoothie a směs se přepne do režimu „ICE“; pokud obsah alkoholu překročí 25 %, zařízení ohlásí poruchu s vysokým obsahem alkoholu a spustí se alarm , kompresor a motor míchadla se vypnou.
Poznámka: Pokud je obsah alkoholu mezi 6 % a 16 %, lze z něj udělat břečku a přepnout do režimu ICE; pokud obsah alkoholu překročí 25 %, hlásí se porucha vysokého obsahu alkoholu. Během alarmu se zastaví kompresor a míchací motor.

PRŮVODCE ŘEŠENÍM POTÍŽÍ

Nejprve prosím proveďte řešení problémů podle následující tabulky. Pokud problém přetrvává i po provedení těchto kroků, kontaktujte nás.

Problémy	Možné příčiny	Řešení
Stroj se nezapne	Žádný příkon	Zapojte napájecí kabel do vhodné zásuvky nebo zkuste jinou
	Vypínač není zapnutý	Zapněte vypínač
Únik břečky nebo nápoje ze zadní části nádrže (nádrží)	Nádrž(y) není(jsou) správně nainstalována(y)	Bezpečně znovu nainstalujte nádrž(e)
	Těsnicí kroužek(y) je(sou) bezpečně nainstalováno	Vyměňte těsnicí kroužek(y)
Bílá spirálová míchací hřídel (míchací hřídele)	Nádrž(y) není(jsou) správně nainstalována(y)	Bezpečně znovu nainstalujte nádrž(e)

se neotáčí (neotáčejí)	Povrch(y) výparníku je(jsou) zamrzlý(é)	Vypněte napájení a nechte led roztát
Neschopnost stroje vyrábět břečku	Podíl cukru je menší než 6 %	Prosím, přidejte více cukru
	Vypínač není zapnutý	Zapněte vypínač
	Tlačítko pro rozbředlý led nebylo stisknuto	Aktivujte funkci přípravy břečky
	Kondenzátor je (jsou) nadměrně znečištěný	Vyčistěte kondenzátor(y)
	Stroj se nachází v blízkosti zdroje tepla se špatným odvodem tepla	Správně umístěte stroj
Nadměrný hluk z bílého spirálového míchadla (míchaček)	Těsnicí kroužek(y) v bílém spirálovém míchadle není(jsou) správně nainstalován(y)	Zajistěte správnou instalaci těsnicího kroužku (kroužků)
	Břečka je příliš pevná	Vypněte napájení a nechte led roztát
	Těsnicí kroužek (kroužky) v bílém spirálovém míchadle je (jsou) buď nemazaný (nepromazaný), nebo poškozený (poškozený)	Naneste mazivo nebo vyměňte za nový těsnicí kroužek (kroužky)
	Podíl cukru je menší než 6 %	Upravte poměr; vyhněte se nahrazování cukru sladší alternativou
Porucha		Odstraňte

dávkovače(ů), nelze dávkovat břečku nebo nápoj	Příliš mnoho ledu v nádrži (nádržích)	přebytečný led z nádrže (nádrží)
Přítomnost černých skvrn v břečce	Nádrž(y) není(jsou) čistá(é)	Vyčistěte nádrž(y) podle pokynů
	Znečištěný těsnicí kroužek(y) v dávkovači(ích) nebo v bílém spirálovém míchadle(ích)	Vyčistěte těsnicí kroužek(y)
	Poškozený těsnicí kroužek(y) v dávkovači(ích) nebo v bílém spirálovém míchadle(ích)	Vyměňte poškozený(é) těsnicí kroužek(y) za nový(é)

