VEVOR

Upgrade · The Home Creator Way

Commercial Ice Machine

Model: LRM-F360/LRM-F360AB

VEVOR
Upgrade · The Home Creator Way

Commercial Ice Machine

MODEL: LRM-F360/LRM-F360AB

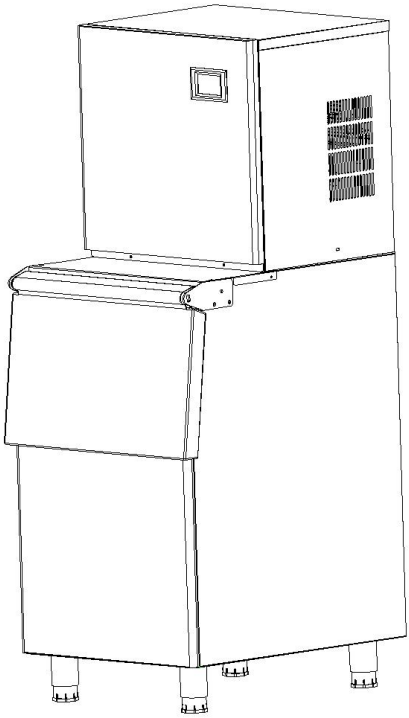

This is the original instruction, please read all manual instructions carefully before operating. VEVOR reserves a clear interpretation of our user manual. The appearance of the product shall be subject to the product you received. Please forgive us that we won't inform you again if there are any technology or software updates on our product.

	Warning-To reduce the risk of injury, user must read instructions manual carefully.
	This product is subject to the provision of European Directive 2012/19/EC. The symbol showing a wheelie bin crossed through indicates that the product requires separate refuse collection in the European Union. This applies to the product and all accessories marked with this symbol. Products marked as such may not be discarded with normal domestic waste, but must be taken to a collection point for recycling electrical and electronic devices
	Scan the QR code to obtain operation instructions

This appliance is intended to be used in household and similar applications such as:
– staff kitchen areas in shops, offices and other working environments;
– farm houses;
– by clients in hotels, motels and other residential type environments;
– bed and breakfast type environments.

SAFETY PRECAUTION

The product complies with relevant standards and regulations.
Installation of this device must comply with all applicable regulations, and it should only be operated in well-ventilated areas. Please read the user manual before installing and using this equipment.
Comply with all local electrical and safety regulations, as well as the National Electrical Code (NEC) and Occupational Safety and Health Act (OSHA) in the United States.

 Before the appliance is used, please read the manual carefully.
To reduce the risk of fire, electrical shock or injury when using the appliance, follow basic precaution, including the following:

⚠Warning:

This appliance is not intended for use by persons (including children) with reduced physical, sensory or mental capabilities, or lack of experience and knowledge, unless they have been given supervision or instruction concerning use of the appliance by a person responsible for their safety.
Children should be supervised to ensure that they do not play with the appliance.
If the supply cord is damaged, it must be replaced by the manufacturer, its service agent or similarly qualified persons in order to avoid a hazard.
The new hose-sets supplied with the appliance are to be used and that old hose-sets should not be reused.
Do not store explosive substances such as aerosol cans with a flammable propellant in this appliance.

Carefully handling, servicing and disposal of the appliance due to flammable refrigerants and insulation blowing gas.


Connect to potable water supply only


Warning: Risk of fire / flammable materials

All component parts shall be replaced with like components so as to minimize the risk of possible ignition due to incorrect parts.
The appliance is to be installed in accordance with the Safety Standard for Refrigeration Systems, ANSI/ASHRAE 15.
Serving must be performed only as recommended by the manufacturer.
WARNING: Keep clear of obstruction all ventilation openings in the appliance enclosure or in the structure for building-in.
WARNING: Do not damage the refrigerating circuit.
WARNING: Do not use electrical appliances inside the food/ice storage compartments unless they are of the type recommended by the manufacturer.
WARNING: Do not use mechanical devices or other means to accelerate the defrosting process, other than those recommended by the manufacturer.
The appliance shall be stored in a room without continuously operating ignition sources (for example: open flames, an operating gas appliance or an operating electric heater.
Do not pierce or burn.
Be aware that refrigerants may not contain an odour.
Children shall not play with the appliance.
This appliance shall not be used by children. Keep the appliance and its cord out of reach of children.

Installation

a) the actual REFRIGERANT CHARGE is in accordance with the room size within which the refrigerant containing parts are installed;
b) the ventilation machinery and outlets are operating adequately and are not obstructed;
c) if an indirect refrigerating circuit is being used, the secondary circuit shall be checked for the presence of refrigerant;
d) marking to the equipment continues to be visible and legible. Markings and signs that are illegible shall be corrected;
e) refrigerating pipe or components are installed in a position where they are unlikely to be exposed to any substance which may corrode refrigerant containing components, unless the components are constructed of materials which are inherently resistant to being corroded or are suitably protected against being so corroded.
The pressure of the inlet water should be 0.138-0.552MPa.
The temperature of the inlet water should not exceed 32℃.

Maintenance

Please properly keep product. Check whether the product is abnormal before use. If it is abnormal, please stop using it.
Please use the product according to the intended use, warn of potential injury from misuse.
Switch off the appliance and disconnect from supply before changing accessories or approaching parts that move in use.
always disconnect the appliance from the supply if it is left unattended and before assembling, disassembling or cleaning
Not suitable for environments with high humidity, explosive atmospheres, salt spray, acidic or alkaline conditions.
Where electrical components are being changed, they shall be fit for the purpose and to the correct specification. At all times, the manufacturer’s maintenance and service guidelines shall be followed. If in doubt, consult the manufacturer’s technical department for assistance.
Prior to beginning work on systems containing FLAMMABLE REFRIGERANTS, safety checks are necessary to ensure that the risk of

ignition is minimised.
For repair to the REFRIGERATING SYSTEM, the following step a) -e) should be completed prior to conducting work on the system.
a) The serving work must be undertaken under a controlled procedure so as to minimise the risk of a flammable gas or vapour being present while the work is being performed.
b) All maintenance staff and others working in the local area must be instructed on the nature of work being carried out. Serving work in confined spaces need to be avoided.
c) The area shall be checked with an appropriate refrigerant detector prior to and during work, to ensure the technician is aware of potentially toxic or flammable atmospheres. Ensure that the leak detection equipment being used is suitable for use with all applicable refrigerants, i.e., non sparking, adequately sealed, or intrinsically safe.
d) If any hot work is to be conducted on the refrigerating equipment or any associated parts, appropriate fire extinguishing equipment shall be available on hand. A dry chemical or CO2 fire extinguisher should be adjacent to the charging area.
e) No person carrying out work in relation to a REFRIGERATING SYSTEM which involves exposing any pipe work shall use any sources of ignition in such a manner that it may lead to the risk of fire or explosion. All possible ignition sources, including cigarette smoking, should be kept sufficiently far away from the site of installation, repairing, removing and disposal, during which refrigerant can possibly be released to the surrounding space. Prior to work taking place, the area around the equipment shall be surveyed to make sure that there are no flammable hazards or ignition risks. “No Smoking” signs shall be displayed.
Ensure that the area is in the open or that it is adequately ventilated before breaking into the system or conducting any hot work. A degree of ventilation shall continue during the period that the work is carried out. The ventilation should safely disperse any released refrigerant and preferably expel it externally into the atmosphere.

Repair and maintenance to electrical components shall include initial safety checks and component inspection procedures. If a fault exists that could compromise safety, then no electrical supply shall be connected to the circuit until it is satisfactorily dealt with. If the fault cannot be corrected immediately but it is necessary to continue operation, an adequate temporary solution shall be used. This shall be reported to the owner of the equipment, so all parties are advised.

Initial safety checks shall include:

a) that capacitors are discharged: this shall be done in a safe manner to avoid possibility of sparking;

b) that no live electrical components and wiring are exposed while charging, recovering or purging the system;

c) that there is continuity of earth bonding.

When repairs to sealed components:

During repairs to sealed components, all electrical supplies shall be disconnected from the equipment being worked upon prior to any removal of sealed covers, etc. If it is absolutely necessary to have an electrical supply to equipment during servicing, then a permanently operating form of leak detection shall be located at the most critical point to warn of a potentially hazardous situation.

Particular attention shall be paid to the following to ensure that by working on electrical components, the casing is not altered in such a way that the level of protection is affected. This shall include damage to cables, excessive number of connections, terminals not made to original specification, damage to seals, incorrect fitting of glands, etc.

Ensure that the apparatus is mounted securely.

Ensure that seals or sealing materials have not degraded to the point that they no longer serve the purpose of preventing the ingress of flammable atmospheres. Replacement parts shall be in accordance with the manufacturer’s specifications.

Repair to intrinsically safe components:

-Do not apply any permanent inductive or capacitance loads to the circuit without ensuring that this will not exceed the permissible voltage and current permitted for the equipment in use.
-Intrinsically safe components are the only types that can be worked on while live in the presence of a flammable atmosphere. The test apparatus shall be at the correct rating.
-Replace components only with parts specified by the manufacturer. Other parts can result in the ignition of refrigerant in the atmosphere from a leak.

Check that cabling will not be subject to wear, corrosion, excessive pressure, vibration, sharp edges, or any other adverse environmental effects. The check shall also take into account the effects of aging or continual vibration from sources such as compressors or fans.

Detection of flammable refrigerants:
- Under no circumstances shall potential sources of ignition be used in the searching for or detection of refrigerant leaks. A halide torch (or any other detector using a naked flame) shall not be used.
The following leak detection methods are deemed acceptable:
Electronic leak detectors may be used to detect refrigerant leaks but, in the case of FLAMMABLE REFRIGERANTS, the sensitivity might not be adequate, or might need recalibration. (Detection equipment shall be calibrated in a refrigerant-free area.) Ensure that the detector is not a potential source of ignition and is suitable for the refrigerant used. Leak detection equipment shall be set at a percentage of the LFL of the refrigerant and shall be calibrated to the refrigerant employed, and the appropriate percentage of gas (25 % maximum) is confirmed.
Leak detection fluids are also suitable for use with most refrigerants but the use of detergents containing chlorine shall be avoided as the chlorine can react with the refrigerant and corrode the copper pipe-work.
If a leak is suspected, all naked flames shall be removed/extinguished.
If a leakage of refrigerant is found which requires brazing, all of the refrigerant shall be recovered from the system, or isolated (by means of

shut off valves) in a part of the system remote from the leak. Removal of refrigerant shall be according to instruction of removal and evacuation.

Removal and evacuation:

When breaking into the refrigerant circuit to make repairs – or for any other purpose –conventional procedures shall be used. However, for flammable refrigerants it is important that best practice be followed, since flammability is a consideration. The following procedure shall be adhered to:

a) safely remove refrigerant following local and national regulations

b) purge the circuit with inert gas

c) evacuate

d) purge with inert gas

e) open the circuit by cutting or brazing

The refrigerant charge shall be recovered into the correct recovery cylinders if venting is not allowed by local and national codes. For appliances containing flammable refrigerants, the system shall be purged with oxygen-free nitrogen to render the appliance safe for flammable refrigerants. This process might need to be repeated several times. Compressed air or oxygen shall not be used for purging refrigerant systems.

For appliances containing flammable refrigerants, refrigerants purging shall be achieved by breaking the vacuum in the system with oxygen-free nitrogen and continuing to fill until the working pressure is achieved, then venting to atmosphere, and finally pulling down to a vacuum. This process shall be repeated until no refrigerant is within the system. When the final oxygen-free nitrogen charge is used, the system shall be vented down to atmospheric pressure to enable work to take place.

Ensure that the outlet for the vacuum pump is not close to any potential ignition sources and that ventilation is available.

Charging procedures:

In addition to conventional charging procedures, the following requirements shall be followed.

a) Ensure that contamination of different refrigerants does not occur when using charging equipment. Hoses or lines shall be as short as possible to minimise the amount of refrigerant contained in them.
b) Cylinders shall be kept in an appropriate position according to the instructions.
c) Ensure that the REFRIGERATING SYSTEM is earthed prior to charging the system with refrigerant.
d) Label the system when charging is complete (if not already).
e) Extreme care shall be taken not to overfill the REFRIGERATING SYSTEM.
Prior to recharging the system, it shall be pressure-tested with the appropriate purging gas. The system shall be leak-tested on completion of charging but prior to commissioning. A follow up leak test shall be carried out prior to leaving the site.

Decommissioning:
Before carrying out this procedure, it is essential that the technician is completely familiar with the equipment and all its detail. It is recommended good practice that all refrigerants are recovered safely. Prior to the task being carried out, an oil and refrigerant sample shall be taken in case analysis is required prior to re-use of recovered refrigerant. It is essential that electrical power is available before the task is commenced.
a) Become familiar with the equipment and its operation.
b) Isolate the system electrically.
c) Before attempting the procedure, ensure that:
i) mechanical handling equipment is available, if required, for handling refrigerant cylinders;
ii) all personal protective equipment is available and being used correctly;
iii) the recovery process is supervised at all times by a competent person;
iv) recovery equipment and cylinders conform to the appropriate standards.
d) Pump down refrigerant system, if possible.
e) If a vacuum is not possible, make a manifold so that refrigerant can be

removed from various parts of the system.
f) Make sure that cylinder is situated on the scales before recovery takes place.
g) Start the recovery machine and operate in accordance with instructions.
h) Do not overfill cylinders (no more than 80 % volume liquid charge).
i) Do not exceed the maximum working pressure of the cylinder, even temporarily.
j) When the cylinders have been filled correctly and the process completed, make sure that the cylinders and the equipment are removed from site promptly and all isolation valves on the equipment are closed off.
k) Recovered refrigerant shall not be charged into another REFRIGERATING SYSTEM unless it has been cleaned and checked.
Equipment shall be labelled stating that it has been de-commissioned and emptied of refrigerant. The label shall be dated and signed. For appliances containing FLAMMABLE REFRIGERANTS, ensure that there are labels on the equipment stating the equipment contains FLAMMABLE REFRIGERANT.

Recovery:
When removing refrigerant from a system, either for servicing or decommissioning, it is recommended good practice that all refrigerants are removed safely.
When transferring refrigerant into cylinders, ensure that only appropriate refrigerant recovery cylinders are employed. Ensure that the correct number of cylinders for holding the total system charge is available. All cylinders to be used are designated for the recovered refrigerant and labelled for that refrigerant (i.e., special cylinders for the recovery of refrigerant). Cylinders shall be complete with pressure-relief valve and associated shut-off valves in good working order. Empty recovery cylinders are evacuated and, if possible, cooled before recovery occurs.
The recovery equipment shall be in good working order with a set of instructions concerning the equipment that is at hand and shall be suitable for the recovery of all appropriate refrigerants including, when applicable,

FLAMMABLE REFRIGERANTS. In addition, a set of calibrated weighing scales shall be available and in good working order. Hoses shall be complete with leak-free disconnect couplings and in good condition. Before using the recovery machine, check that it is in satisfactory working order, has been properly maintained and that any associated electrical components are sealed to prevent ignition in the event of a refrigerant release. Consult manufacturer if in doubt.
The recovered refrigerant shall be returned to the refrigerant supplier in the correct recovery cylinder, and the relevant waste transfer note arranged. Do not mix refrigerants in recovery units and especially not in cylinders.
If compressors or compressor oils are to be removed, ensure that they have been evacuated to an acceptable level to make certain that FLAMMABLE REFRIGERANT does not remain within the lubricant. The evacuation process shall be carried out prior to returning the compressor to the suppliers. Only electric heating to the compressor body shall be employed to accelerate this process. When oil is drained from a system, it shall be carried out safely.

Note:

• Please keep the water or other conductive liquids away from the machine;
• Don’t stick clubs into the machine;
• During the movement of the machine, it should be carefully carried at an angle of less than 45 degrees.
Prohibit water discharge pipe or water supply pipe from being bent so that the pipes are damaged and water leaks out from the pipes.
• The distance between the air outlets and the wall should be over 30 cm. Besides, keep good ventilation and ensure the machine is dry and clean.

QUICK USAGE INSTRUCTIONS

Installation requirements:

1.The surface of the machine is covered with a metal protective film, which needs to be removed before use
2.In order to extend the service life of the ice maker, it must be placed upright for at least 6 hours before being powered on .
3.The host of this product should be placed directly above the ice storage bin, and the left, right, and back of the ice maker host should be aligned with the ice storage bin
4.Pay attention to personal safety when placing the main unit of the ice maker, and the main unit should not tilt more than 15 °and be at least 30cm away from obstacles
5.Please install the water inlet and outlet pipes of the ice maker host according to the installation diagram on the back of the host
6.The ambient temperature of this product should not exceed 38 ℃, and the inlet water temperature should not exceed 32 ℃
7.If there is an E04 alarm, please check the ambient temperature and water temperature in a timely manner and make corresponding adjustments
8.Before use, the protective tape needs to be removed. The specific steps are as follows
step1:Loose the screws .
step2:Remove the tape.
step3:Remove the pearl cotton.

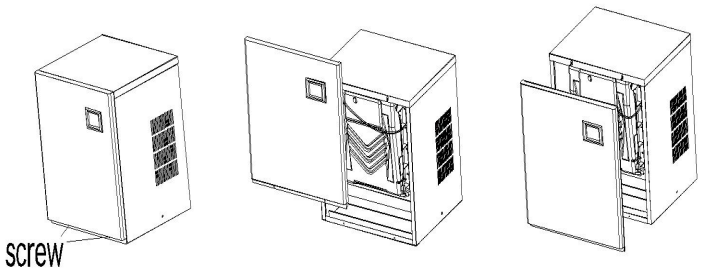

Cleaning requirements:
1.Due to significant differences in water quality among different regions, it is recommended to connect the inlet to prevent impurities from depositing

and blocking pipelines and water pumps
2.Adding a water purification device to the water pipe may cause impurities to deposit and block the water path, which is not a product quality issue. Please clean the machine regularly
3.It is recommended to clean the main water system (sink, water pump, water pipe) every 10-14 days
4.Before manual cleaning mode, add the prepared cleaning agent (such as citric acid descaling agent) to the water tank. Clean for about 40 minutes
Function Description:
1. Ice thickness setting function: Press "reservation/addition" twice in the startup state to enter the ice thickness gear state. At this time, you can adjust the ice thickness according to the actual ice thickness by pressing "reservation/addition" and "lighting/reduction". It is recommended that the ice thickness gear is not less than 0
2. Cleaning function: Press the "switch" to display OFF, then press "clean/set" to enter the cleaning mode. The cleaning time in the cleaning mode is about 40 minutes

SAVE THESE INSTRUCTIONS

BASIC STRUCTURE

No.	Name	No.	Name
1	Front panel	11	electric control panel
2	Control panel	12	Fan motor
3	Evaporator cover	13	spray pipe
4	Water storage tank	14	Top panel

5	Water pump	15	Solenoid valve
6	Evaporator	16	condenser
7	Compressor	17	Left panel
8	Right panel	18	back shroud
9	Drain valve	19	fan guard
10	water inlet valve		

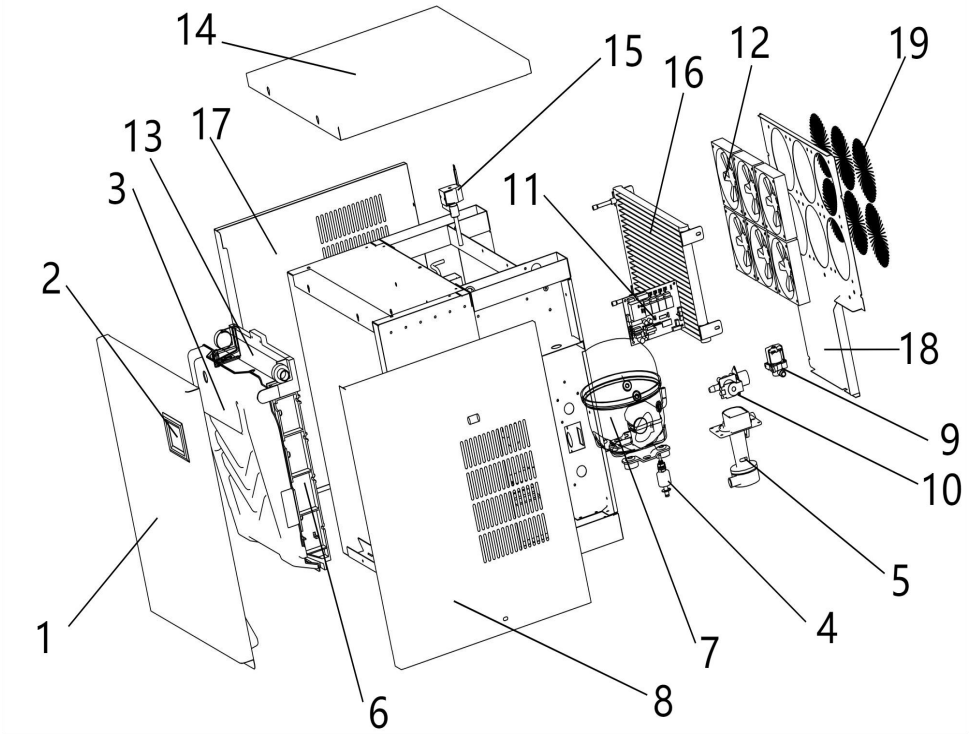

ICE MACHINE ACCESSORIES

No.	Name	
1	Water inlet pipe	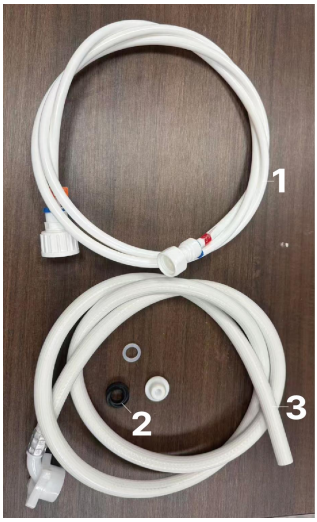
2	Sealing ring	
3	Water drainage pipe	
4	Instructions	

ICE STORAGE BUCKET ACCESSORIES

No.	Name
1	Adjustable feet
2	Filter connection pipe
3	mounting plate
4	Ice storage bucket drain pipe
5	Water filter
6	Ice shovel
7	wrench
8	accessories package
9	thread seal tape
10	Hook attachment

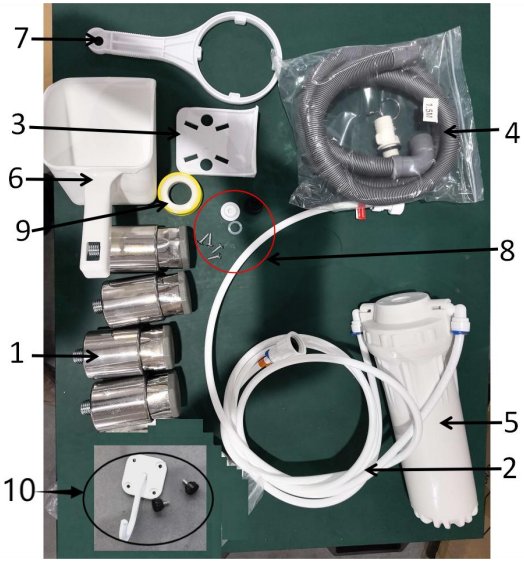

※This batch of attachments need to buy ice storage buckets

INSTALLATION

This appliance must be grounded. In the event of a malfunction or breakdown, grounding will reduce the risk of electric shock by providing a path of least resistance for electric current.
WARNING:Do not damage the refrigerant circuit.
WARNING:Keep ventilation openings,in the appliance enclosure or in the built-instructure, clear of obstruction.
WARNING To avoid a hazard due to instability of the appliance, it must be fixed inaccordance with the instructions.
1.Open the case, move the machine to an appropriate location. Check the packing list and the contents, if they are different, please inquire your dealer.
2. Operating environment

A. Environment temperature:SN,N,ST:10℃～38℃

Environment humidity: relative humidity ≤90%
1. Take out the feet of the ice storage bucket and install them at the bottom of the ice storage bucket.Insert the ice deflector plate into the slot inside the ice bucket. Place the upper cover plate onto the top front surface of the ice bucket, align it with the screw hole positions and then manually tighten the screws to secure it in place.

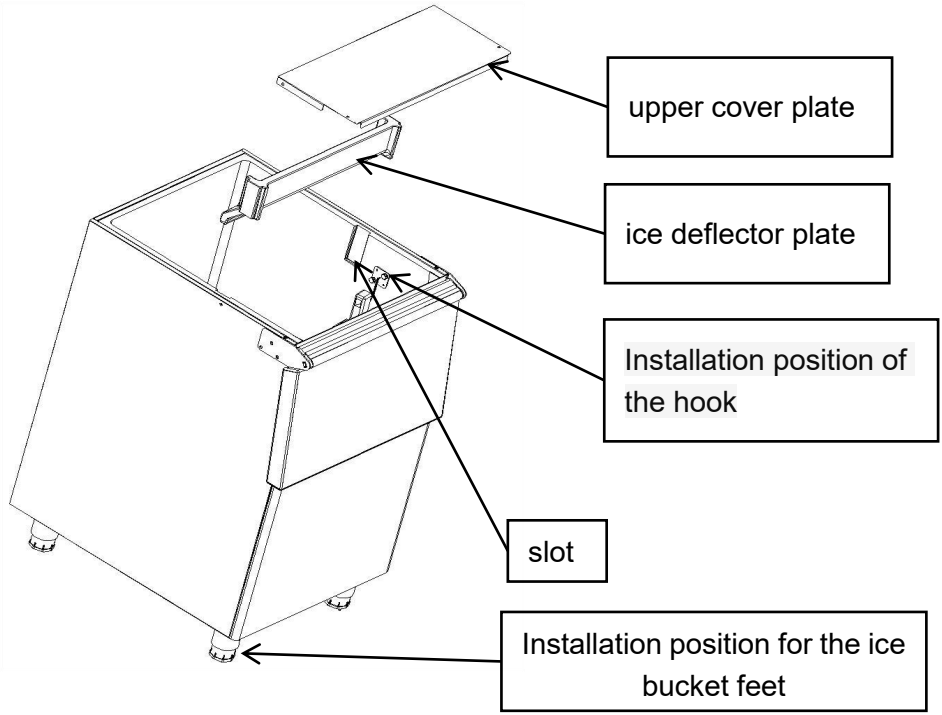

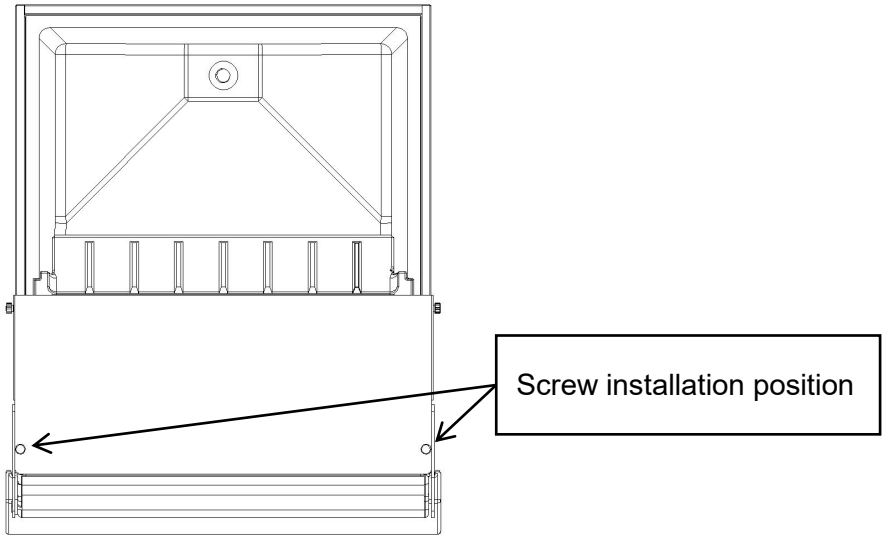

2. Two people carry the ice machine host and place it on the ice storage

bucket, and it is flush with the ice storage bucket.

3. Maintain the level of the main engine by adjusting the feet of the ice bucket machine.

The ice maker is to be installed in accordance with the Safety Standard for Refrigeration Systems, ASHRAE 15. In addition, the ice maker shall not be installed in corridors or hallways of public buildings.

Please use it with the ice storage bucket provided by the manufacturer. Do not replace it at will.

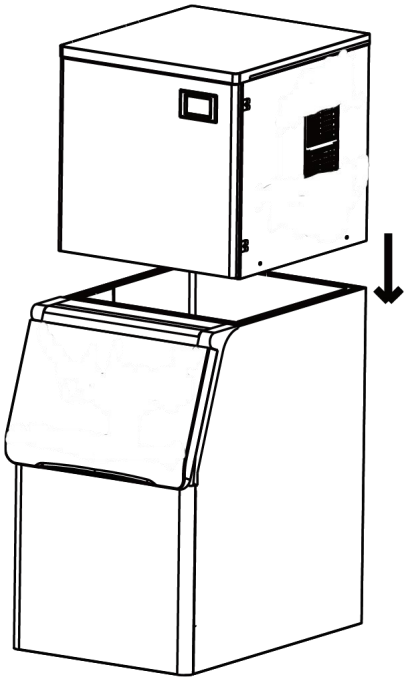

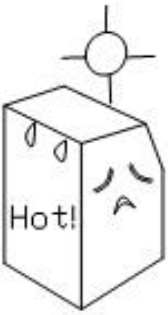



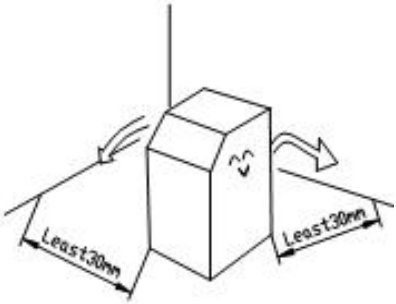

The distance between the air outlets and the wall should be over 30 cm. Besides, keep good ventilation and ensure the machine is dry and clean. The position to place the ice maker must be far away from the heat source, such as a bake oven,electric cooker, etc.

B.Water source is suitable for the sanitary standards, the water temperature and pressure are suitable. For getting the biggest efficiency, the inlet water temperature value should be 0.6~32℃, and the pressure should be 0.138～0.552MPa.



C.There should be a sewer. While working, some of the water will be discharged, so the sewer is necessary. Furthermore, the sewer must be kept unblocked.

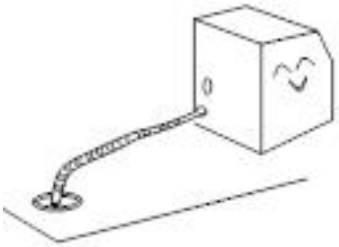

POWER SUPPLY

1.Select the proper power supply according to the voltage and power on the nameplate.

2.Connect the power wire and supply, ensuring the yellow and green wires are connected with the ground wire firmly.

	Caution: a.For safety, ensure the ground connection is in good condition. b.All the exterior wires and other appliances must confirm with national standard.

3.The rated voltage used for this product is AC220-240V/50Hz,If the voltage fluctuation range is extensive (± 10% over the rated voltage), it will cause many faults, such as the machine can't be started, the electronic control board is damaged, or the compressor being damaged. Therefore, you must use a suitable automatic voltage regulator.

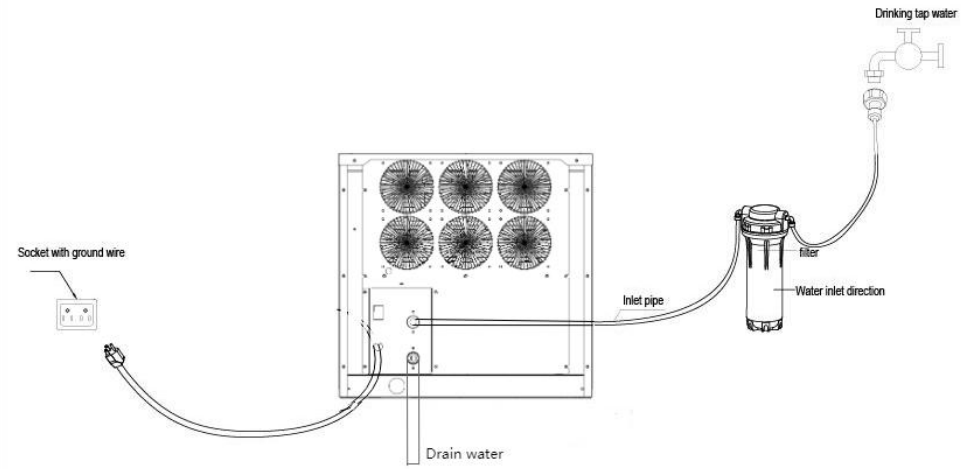

4. Connect the water supply pipe

Take out the water supply pipe from accessory bag, connect pipe's double ends to the water supply valve and water faucet. First, sleeve the connector 1 to the water faucet, then join one end of water supply pipe which has steel balls to the connector 1(hang on this water supply pipe's end, loose it after being connected to the connector 1), and connect the other end which is attached with a screw to the water supply valve, the valve also has a screw in its end, screw down the valve in clockwise. Once finished installation, check the connect part if it is leaks or not.

you should connect the water pipes according to the diagram on the rear panel. The flow rate of condensate water is adjustable according to customers' need. (Condensate flow relates to the speed of making ice)

	**Warning:**The water used to make edible ice block must be drinking water, furthermore, water's temperature must be among 0.6~32℃ and the pressure among 0.138~0.552Mpa.

5. Connect the water discharge pipe

The water discharge pipe is situated at the back of the machine, extended pipe's end to the sewer.

	Attention:In order to keep the water discharged smoothly, discharge pipe's lowest point must be above the highest point of the sewer, so to prevent the discharge water to flow back.

6. Keep the main body in level situation

Please keep the main body level to ensure the ice maker usually works. First, screw down the two adjustable legs into the machine's nuts. You can adjust the two legs properly if the main body is not level.

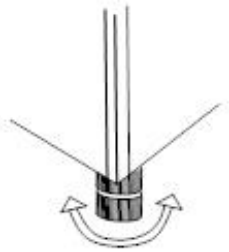

SERVICE INSTRUCTION

1.Operation process

First, turn on the water faucet, power, and water supply valve, then fill the sink with water, and turn off the faucet when the sink is filled with appropriate water.

2. Ice-make process

After several minutes, the water pump starts work, and the water will be pumped and flowed through the ice model evenly. At last, the ice is formed in the model. When the ice thickness sensor detects the regulated thickness of ice, the ice starts to drop.

3. Ice-drop process

The water pump stops working, the water supply valve will be opened, and water go into the sink. The heating valve will be turned on, and the refrigerant gas is led into the ice model; the ice root will be melted, and after about 2 minutes, the ice block drop into the ice cabinet. The falling ice block hit the retaining board (the inductive switch, which is fixed on the right side of the retaining board, till now, one circle is over, and the new ice-make circle will start.

4. Auto-stop

When the ice cabinet is filled with ice blocks, the continuing falling ice block will be locked between the retained board and evaporator; the retained board would be opened continually and couldn’t return to the original position. After several seconds, the ice maker will stop working automatically. Once the ice block locked between the retained board and evaporator is taken away, the retained board will return to the its original position, and the ice maker will restart to make ice.

5. Running check

A.When the ice maker is in the working process, a sudden interruption of water supply can lead to the sink not being filled with appropriate water. The ice maker will turn into standby condition and not make ice as usual. After the water supply becomes normal and restart the machine, it can work normally.

B.The fan motor for condenser is controlled by temperature, when condenser’s surface temperature is lower, the fan motor will stop, so as to

save power; when surface temperature rises up, the fan motor will work again, so fan motor work intermittently during the ice-make process.
C.When a commercial ice maker works at a lower ambient temperature, the ice-drop process will be later than usual. If it occurs three times continuously, the machine will stop automatically, and the red light in the electrical box alternately flickers with the other four lights. After restarting the machine, it will become normal. Therefore, we suggest the user not use the machine at a low ambient temperature.

LCD FULL PAGE DISPLAY

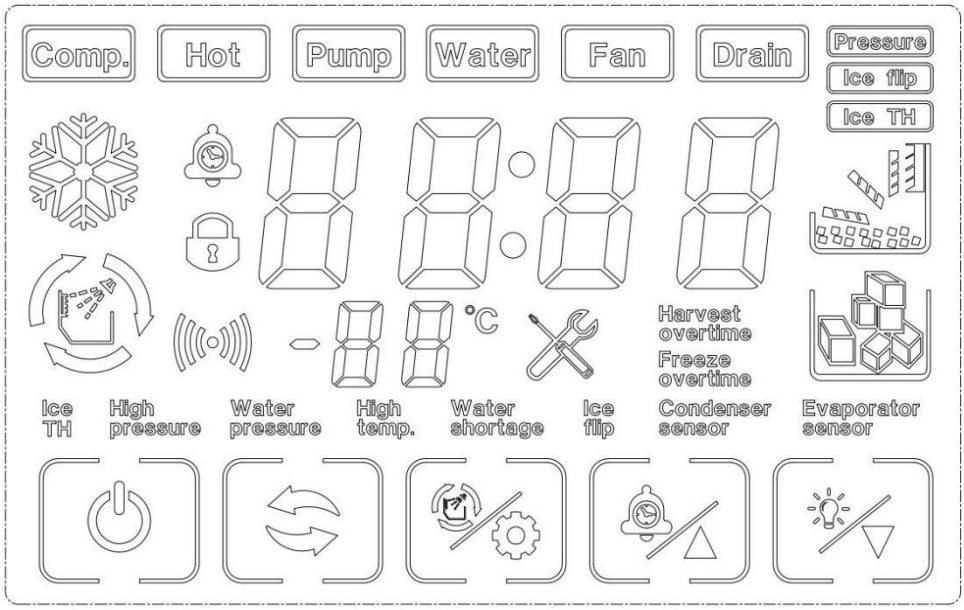

7. Buttons on display board

Boot / shutdown: 

press 3 seconds to turn off the machine under turn on status
press on/off button to turn on the machine under turn off status press the on/off button to exit setting under ice thickness setting and filling water

adjust status

Mode button: 

Switch the ice making program

Clean / Set Button: 

Press to clean status under machine turn off status

+/reservation button: 

press to ice thickness adjust under pressure equilibrium,making ice,unload ice,ice full status

click to increase 1, long press the button to increase continuously under ice thickness adjust status

click to reservation time setting status under turn off status

-/light button: 

click to decrease 1,long press the button to decrease continuously under ice thickness adjust status

Instruction: when the machine is in the “lack-water protection” condition, it can restart automatically after the sink is filled with appropriate water. If other faults cause the machine to stop, press the start button or supply power again after forty-five minutes, and the machine will start again.

DAILY CLEANING AND MAINTENANCE

Warning

Before cleaning or maintaining the ice maker, unplug the ice maker from the power supply network.

It is strictly prohibited to flush the ice maker directly with water sprayer.

Attention

When using neutral or sodium hypochlorite solutions, be sure to read and understand the accompanying instructions to avoid potential health problems.

[a]Ice maker and refrigerator housing

Wipe the ice maker's shell with a clean, soft cloth at least once a week, and wipe grease and dirt with a damp cloth containing a neutral cleaner.

Attention

Do not use a hard brush, wire brush, do not use detergent powder, gasoline, banana water, acetone and other organic solutions, do not use boiling water or containing strong acids, alkali cleaning agents to clean the ice machine.

Please do not wash directly with water when cleaning, so as not to affect the insulation of electrical appliances.

[b]Ice machine cleaning and disinfection (recommended more than 2 times per month)

Note: Some areas may need to be cleaned and disinfected more frequently due to different water quality.

Attention

Before cleaning, at the end of the ice machine cycle, all the ice cubes slide behind, shutdown, open the front panel, and remove all the ice cubes in the ice machine and ice storage bucket.

Do not use tools to peel the ice from the ice mold, otherwise it may cause damage to the ice mold.

Do not use any liquid containing alcohol to clean or disinfect the ice machine, or it may cause cracks in the plastic parts.

Attention

During the cleaning and disinfection process, please pay attention to protection, wear goggles and gloves, if the cleaning agent or disinfectant

on the skin or eyes may cause inflammation.In case of accidental contamination, please follow the precautions of the medicine.
During cleaning, attention should be paid to ventilation. Chlorine gas produced by disinfectants is a health hazard. Please handle it in a ventilated place.

Cleaning and disinfection sequence

Please clean and disinfect in the following order.

order of use	Pharmaceutical species	use
1	Citric acid detergent (dilution ratio refer to detergent instructions)	rinse
2	Disinfectant (dilution ratio refer to disinfectant instructions)	sterile

Cleaning and disinfection procedures

Daily cleaning and maintenance methods(10-15 days)
1. Click the"  " button on the display screen after the ice maker finishes all the ice sliding.The display screen displays "off". Open the ice bucket door and remove all the ice.
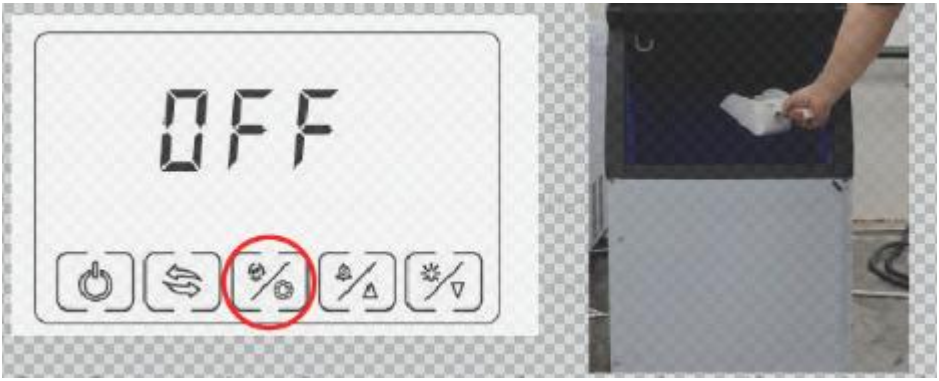
2. Open the front panel, put the dissolved detergent (or disinfectant) into

the water storage tank, and then close the front panel.

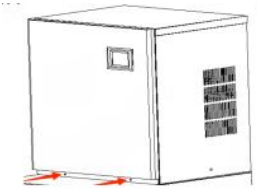
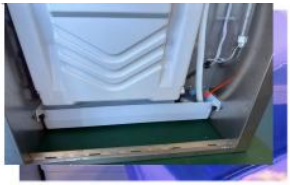


3. In the "off" state, press the ""' When you see that the key flashes, release it and enter the cleaning mode.

4. After entering the cleaning procedure, the equipment will follow the instructions. (1) Water inlet → (2) cleaning for 15 minutes → (3) drainage for 1 minute →(4) Water inlet -(5) rinsing for 3 minutes →(6) drainage →Repeat steps (4)to (6) for 5 times →End. After completing the above steps, the cleaning procedure is over.Note: Detergent (or disinfectant) should be adjusted according to its own use instructions After entering the cleaning program, it will run automatically without operation. Do not add disinfectant and cleaning agent to the sink at the same time.

Note: If cleaning and disinfecting steps are performed at the same time, please follow the above steps Twice.

Deep cleaning and maintenance methods(2 months)

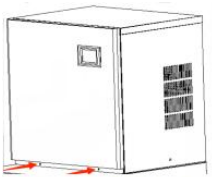



Step 1:Turn off the switch and unplug the power cord.
Step 2:Use across driver to remove the two screws on the right panel of the ice maker.Step 3:Open the front panel.
Note:The opening Angle of the door panel should not exceed 180°

 	Step 4:Remove the plug under the water storage tank and drain the water from the water storage tank Step 5:Remove evaporator cover.(Pry open the evaporator cover slightly to the right.)Step 6:Remove water pipe retaining cover and water pipe
      	Step 7:Remove the screw top of the water pipe and take out the inner and outer water pipes.Step 8:Use a small brush to clean the inside and outside walls of the pipe.Step 9:Use a small brush to clean the inside and outside of the evaporator cover.Step 10:Remove the screws that secure the water pump, and remove the pump water pipe Step 11:Remove the two screws from the water level sensor. Step 12:Use a small brush to clean the bottom of the pump. Step 13:Use a small brush to clean under the water level sensor Step 14:Use a clean, soft cloth to clean the inside surface of the ice maker, the surface of the evaporator, the surface of the sink, and the inside of the ice bucket.









install

Step 1:Install the water pipe and tighten the screws at both ends of the water pipe (note:that the direction of the water outlet hole of the inner water pipe is opposite to that of the outer water pipe).

Step 3:Install water pipe retaining cover,water pump, water level sensor.Step 4:Close the front pane,Tighten the two side screws.



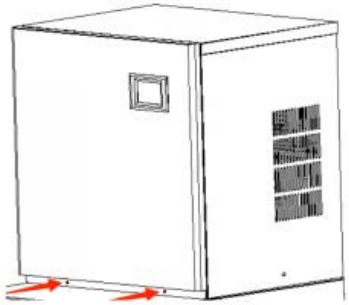

Water Tank Disassembly Guide

1.Remove the rubber plug from the sink, drain the water in the sink and then remove the two hand-tightened screws.

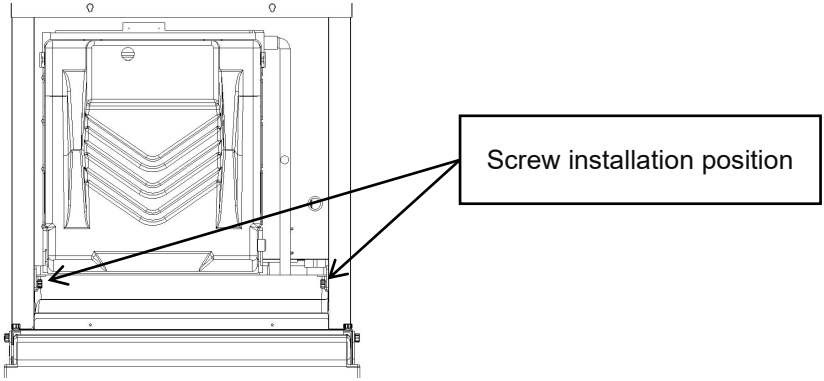

2.Tilt the sink to a specific angle and then lift it out.

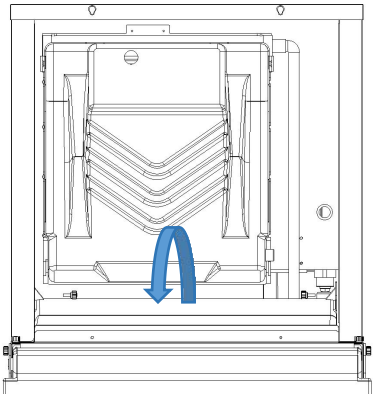

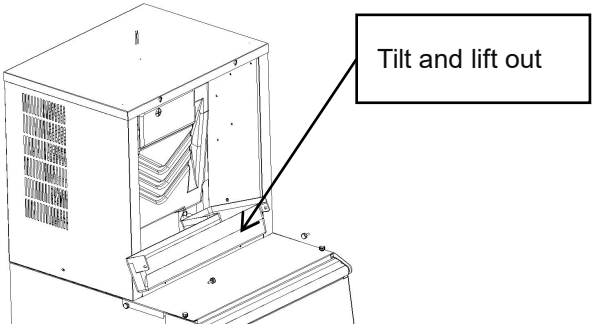

3.Please install it promptly after cleaning.

Note: After the ice machine is cleaned, the pre-made 5 sheets of ice should not be eaten.Cleaning and maintenance cycle please adjust according to the local water quality. Recommended daily cleaning and maintenance methods(10-15 days), deep cleaning and maintenance methods(2 months), if there is serious scale, please first follow the deep maintenance cleaning, and check the filter condition.

Where is the water pump located?

Caution： Before disassembling the machine, disconnect the power supply

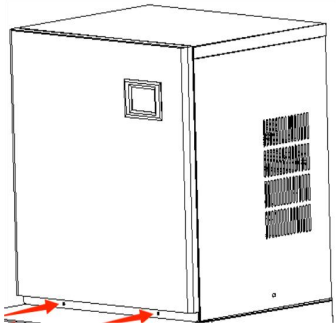	1.Remove two screws and take off the front panel
	2.Remove two screws and detach the top panel

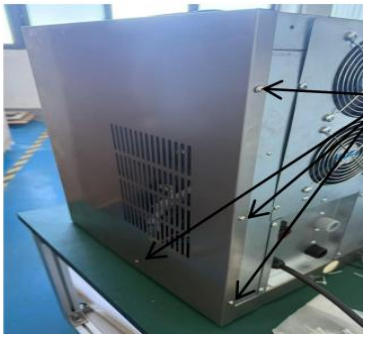	3.Remove four screws and detach the right panel
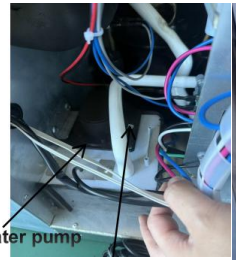 	4.Remove one screw, take off the water inlet pipe, and then you can remove the water pump.

TROUBLE SHOOTING

LED Panel	LCD Panel	Possible Cause	Solution
E01	Ice Flip	1. De-icing plate is missing or misplaced; 2. The polarity of the magnetic induction element is reversed; 3. Abnormal ice full switch;	1. Reset the ice removal plate; 2. Replace the ice removal plate/full ice sensor; 3. Contact after-sales service/video trouble guidance/confirm the fault point;

E03	 Harvest overtime	1. The ice cube setting is too thin; 2. The water tank is insufficient; 3. The ambient temperature is too low; 4. De-icing solenoid valve failure;	1. Check and set the water thickness parameters(Recommended gears 0 - 2); 2. Check the water inlet system, or if the water sufficient; 3. Use membrane materials to block the ventilation inlet area proportionally; 4. Check if the ice is stuck; 5. Check if the machine is placed horizontally; 6. Contact after-sales/video guidance/confirm the point of failure;
E04	 High Temp	1. The ambient temperature is too high; 2. The cooling effect of the condensing system is poor; 3. The cooling fan is damaged;	1. Improve environmental ventilation or displacement, or turn on air conditioning; 2. Clean the condenser; 3.The distance between the machine and the obstruction should be at least 30cm; 4. Check if the fan is working ; 5. Contact after-sales/confirm the point of failure;
E05	 Water	1. No water supply; 2. The water supply pressure is too low;	1. Check the water source or whether the water filter is blocked;

	Pressure	3. Water tank leaks; 4. The water level sensor fails; 5. Malfunction of the inlet valve;	2. Check the water supply pressure or whether the water filter is blocked; 3. Check whether the bottle cap at the bottom of the water tank is tightened and sealed; 4. Check for scale on the water level switch ; 5. Contact after-sales/ video guidance/confirm the point of failure;
E06	 High Pressure	1. The condenser temperature is too high; 2. The refrigeration system is blocked; 3. Pressure switch failure; 4. The main control board is abnormal;	1. Improve environmental ventilation or displacement, or turn on air conditioning; 2. Check the condensation heat dissipation system; 3. Contact after-sales/video guidance/confirm the point of failure;
E11	 Poor cooling	1. The ring temperature is too high; 2. Poor dissipation effect of the condensing system; 3. Leakage of refrigeration system;	1. Check if the water pump is started and running 2. Clean the condenser; 3. The distance between the machine and the obstruction should be at least 30cm; 4. Contact after-sales/video guidance/confirm the point of failure;

TECHNICAL PARAMETER AND WIRING DIAGRAM

A.Technology parameters are on the nameplate.

B.The electrical schematic diagram is on the inner side of the board .

Manufacturer: Zhejiang Leishuai Electric Appliance Technology Co.. Ltd .
Address: 301, 3rd Floor, Building 1, No. 6 Yuanqu Road, Huangwan Town Haining City, Jiaxing City, Zhejiang Province, P.R. China
E-mail: support@vevor.com



VEVOR

Upgrade · The Home Creator Way

Machine à glaçons commerciale

Modèle : LRM-F360/LRM-F360AB

VEVOR
Upgrade·The Home Creator Way

Commercial Ice Machine

MODÈLE : LRM-F360/LRM-F360AB

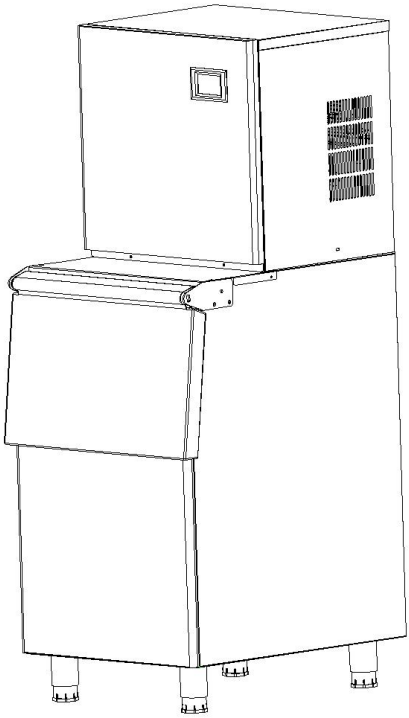

Voici le mode d'emploi original. Veuillez lire attentivement toutes les instructions du manuel avant utilisation. VEVOR se réserve le droit d'interpréter ce manuel à sa guise. L'apparence du produit que vous recevrez peut différer. Nous vous prions de nous excuser si nous ne vous informons pas des mises à jour techniques ou logicielles concernant notre produit.

	Avertissement – Afin de réduire les risques de blessure, l'utilisateur doit lire attentivement le manuel d'instructions.
	Ce produit est soumis aux dispositions de la directive européenne 2012/19/CE. Le symbole représentant une poubelle barrée indique que le produit doit être collecté séparément des déchets ménagers dans l'Union européenne. Ceci s'applique au produit et à tous les accessoires portant ce symbole. Les produits ainsi marqués ne doivent pas être jetés avec les ordures ménagères ordinaires, mais doivent être déposés dans un point de collecte pour le recyclage des appareils électriques et électroniques (EEED).
	Scannez le code QR pour obtenir le mode d'emploi

Cet appareil est destiné à un usage domestique et à des applications similaires telles que :
– les espaces cuisine du personnel dans les magasins, les bureaux et autres environnements de travail ;
– maisons de ferme ;
– par les clients dans les hôtels, les motels et autres environnements résidentiels ;
– des environnements de type chambres d'hôtes.

SAFETY PRECAUTION

Ce produit est conforme aux normes et réglementations en vigueur. Son installation doit respecter toutes les réglementations applicables et son utilisation doit se faire uniquement dans des endroits bien ventilés. Veuillez lire attentivement le manuel d'utilisation avant d'installer et d'utiliser cet équipement.
Respectez toutes les réglementations locales en matière d'électricité et de sécurité, ainsi que le Code national de l'électricité (NEC) et la Loi sur la sécurité et la santé au travail (OSHA) aux États-Unis.

 Avant d'utiliser l'appareil, veuillez lire attentivement le manuel d'utilisation. Afin de réduire les risques d'incendie, d'électrocution ou de blessure lors de l'utilisation de l'appareil, veuillez suivre les précautions de base, notamment les suivantes :

⚠Avertissement :

Cet appareil n'est pas destiné à être utilisé par des personnes (y compris les enfants) dont les capacités physiques, sensorielles ou mentales sont réduites, ou qui manquent d'expérience et de connaissances, à moins qu'elles n'aient été supervisées ou qu'elles n'aient reçu des instructions concernant l'utilisation de l'appareil de la part d'une personne responsable de leur sécurité.
Les enfants doivent être surveillés afin de s'assurer qu'ils ne jouent pas

avec l'appareil.
Si le cordon d'alimentation est endommagé, il doit être remplacé par le fabricant, son agent de service après-vente ou une personne qualifiée équivalente afin d'éviter tout danger.
Les nouveaux tuyaux fournis avec l'appareil doivent être utilisés et les anciens tuyaux ne doivent pas être réutilisés.
Ne stockez pas de substances explosives telles que des aérosols contenant un propulseur inflammable dans cet appareil.
Manipulation, entretien et mise au rebut de l'appareil avec précaution en raison de la présence de fluides frigorigènes inflammables et de gaz isolants qui s'échappent.


Raccordement uniquement à l'alimentation en eau potable


Avertissement : Risque d'incendie / inflammable matériels

Toutes les pièces détachées doivent être remplacées par des pièces identiques afin de minimiser le risque d'inflammation due à des pièces non conformes.
L'appareil doit être installé conformément à la norme de sécurité pour les systèmes de réfrigération, ANSI/ASHRAE 15.
Le service doit être effectué uniquement selon les recommandations du fabricant.
AVERTISSEMENT : Veillez à ne pas obstruer les ouvertures de ventilation de l'enceinte de l'appareil ou de la structure d'encastrement.
AVERTISSEMENT : Ne pas endommager le circuit frigorifique.
AVERTISSEMENT : N’utilisez pas d’appareils électriques à l’intérieur des compartiments de stockage des aliments/de la glace, sauf s’il s’agit d’appareils du type recommandé par le fabricant.
AVERTISSEMENT : N’utilisez pas de dispositifs mécaniques ou d’autres moyens pour accélérer le processus de dégivrage, autres que ceux

recommandés par le fabricant.
L'appareil doit être entreposé dans une pièce sans sources d'inflammation fonctionnant en continu (par exemple : flammes nues, appareil à gaz en fonctionnement ou radiateur électrique en fonctionnement).
Ne pas percer ni brûler.
Sachez que les fluides frigorigènes peuvent être inodores.
Les enfants ne doivent pas jouer avec cet appareil .
Cet appareil ne doit pas être utilisé par des enfants. Gardez l'appareil et son cordon hors de portée des enfants.

Installation

a) la CHARGE RÉFRIGÉRANTE réelle est conforme à la taille de la pièce dans laquelle sont installées les pièces contenant du réfrigérant ;
b) les appareils de ventilation et les bouches d'aération fonctionnent correctement et ne sont pas obstrués ;
c) si un circuit frigorifique indirect est utilisé, le circuit secondaire doit être vérifié pour la présence de réfrigérant ;
d) Le marquage de l'équipement reste visible et lisible. Les marquages et panneaux illisibles doivent être corrigés ;
e) les tuyaux ou composants frigorifiques sont installés dans une position où ils sont peu susceptibles d'être exposés à une substance susceptible de corroder les composants contenant du réfrigérant, à moins que les composants ne soient construits à partir de matériaux intrinsèquement résistants à la corrosion ou qu'ils soient convenablement protégés contre la corrosion.
La pression de l'eau d'entrée doit être de 0,138 à 0,552 MPa.
La température de l'eau d'entrée ne doit pas dépasser 32℃.

Entretien

Veuillez conserver le produit correctement. Vérifiez son état avant utilisation. En cas d'anomalie, cessez immédiatement l'utilisation.
Veuillez utiliser le produit conformément à son usage prévu et prendre

connaissance des risques de blessures liés à une mauvaise utilisation.
Mettez l'appareil hors tension et débranchez-le avant de changer d'accessoires ou d'approcher les pièces mobiles en cours d'utilisation.
Débranchez toujours l'appareil de l'alimentation électrique s'il est laissé sans surveillance et avant de le monter, de le démonter ou de le nettoyer.
Ne convient pas aux environnements à forte humidité, aux atmosphères explosives, aux embruns salés, aux milieux acides ou alcalins.
Lors du remplacement de composants électriques, ces derniers doivent être adaptés à l'usage prévu et conformes aux spécifications. Il convient de respecter scrupuleusement les consignes de maintenance et d'entretien du fabricant. En cas de doute, veuillez contacter le service technique du fabricant.
Avant de commencer les travaux sur des systèmes contenant des fluides frigorigènes INFLAMMABLES, des contrôles de sécurité sont nécessaires afin de minimiser les risques d'inflammation.
Pour la réparation du SYSTÈME DE RÉFRIGÉRATION, les étapes suivantes a) à e) doivent être effectuées avant d'effectuer des travaux sur le système.
a) Les travaux de service doivent être effectués selon une procédure contrôlée afin de minimiser le risque de présence de gaz ou de vapeurs inflammables pendant l'exécution des travaux.
b) Tout le personnel d'entretien et les autres personnes travaillant dans la zone doivent être informés de la nature des travaux effectués. Les interventions dans des espaces confinés doivent être évitées.
c) La zone doit être contrôlée à l'aide d'un détecteur de fluides frigorigènes approprié avant et pendant les travaux, afin de s'assurer que le technicien est conscient de la présence d'atmosphères potentiellement toxiques ou inflammables. S'assurer que l'équipement de détection de fuites utilisé est compatible avec tous les fluides frigorigènes concernés, c'est-à-dire les fluides non frigorigènes. anti-étincelles, correctement étanches ou intrinsèquement sûrs.
d) Si des travaux à chaud doivent être effectués sur l'équipement frigorifique ou ses composants, un extincteur approprié doit être disponible.

Un extincteur à poudre chimique ou à CO2 doit se trouver à proximité de la zone de chargement.
e) Toute personne effectuant des travaux sur un SYSTÈME FRIGORIFIQUE impliquant la mise à nu de la tuyauterie ne doit utiliser aucune source d'inflammation susceptible de provoquer un incendie ou une explosion. Toutes les sources d'inflammation potentielles, y compris la cigarette, doivent être tenues à une distance suffisante du lieu d'installation, de réparation, de dépose ou de mise au rebut, opérations pouvant entraîner une fuite de fluide frigorigène dans l'espace environnant. Avant toute intervention, la zone autour de l'équipement doit être inspectée afin de s'assurer de l'absence de risques d'inflammation. Des panneaux « Interdiction de fumer » doivent être affichés.
Avant toute intervention sur le système ou tout travail à chaud, assurez-vous que la zone est dégagée ou correctement ventilée. Une ventilation, même partielle, doit être maintenue pendant toute la durée des travaux. Cette ventilation doit permettre de disperser en toute sécurité le fluide frigorigène qui s'échappe et, de préférence, de l'évacuer vers l'extérieur, dans l'atmosphère.

La réparation et la maintenance des composants électriques comprennent des contrôles de sécurité initiaux et des procédures d'inspection des composants. En cas de défaut susceptible de compromettre la sécurité, l'alimentation électrique du circuit doit être coupée jusqu'à sa résolution. Si le défaut ne peut être corrigé immédiatement mais que la poursuite de l'exploitation est nécessaire, une solution temporaire adéquate doit être mise en œuvre. Le propriétaire de l'équipement doit en être informé.

Les contrôles de sécurité initiaux doivent comprendre :
a) que les condensateurs sont déchargés : cela doit être fait de manière sûre pour éviter tout risque d’étincelles ;
b) qu’aucun composant électrique sous tension ni câblage ne soit exposé pendant la charge, la récupération ou la purge du système ;
c) qu'il existe une continuité de la liaison à la terre.

Lors des réparations sur des composants scellés :
Lors de toute réparation de composants scellés, l'alimentation électrique de l'équipement concerné doit être coupée avant le retrait des couvercles scellés, etc. Si le maintien de l'alimentation électrique est absolument nécessaire pendant l'intervention, un dispositif de détection de fuites en fonctionnement permanent doit être installé au point le plus critique afin de signaler toute situation potentiellement dangereuse.
Une attention particulière doit être portée aux points suivants afin de garantir que toute intervention sur les composants électriques n'altère pas le boîtier et n'affecte pas le niveau de protection. Cela inclut notamment l'absence de dommages aux câbles, de connexions excessives, de bornes non conformes aux spécifications d'origine, de joints d'étanchéité endommagés, de montage incorrect des presse-étoupes, etc.
Assurez-vous que l'appareil est solidement fixé.
Vérifiez que les joints ou les matériaux d'étanchéité ne se sont pas dégradés au point de ne plus empêcher la pénétration d'atmosphères inflammables. Les pièces de rechange doivent être conformes aux spécifications du fabricant.

Réparation des composants intrinsèquement sûrs :
-N'appliquez aucune charge inductive ou capacitive permanente au circuit sans vous assurer que celle-ci ne dépassera pas la tension et le courant admissibles pour l'équipement utilisé.
Seuls les composants à sécurité intrinsèque peuvent faire l'objet d'interventions sous tension en présence d'une atmosphère inflammable. L'appareil de test doit être conforme aux normes en vigueur.
-Remplacez les composants uniquement par des pièces spécifiées par le fabricant. L'utilisation d'autres pièces peut entraîner l'inflammation du réfrigérant dans l'atmosphère en cas de fuite.

Vérifiez que le câblage ne soit pas soumis à l'usure, à la corrosion, à une pression excessive, à des vibrations, à des arêtes vives ou à tout autre facteur environnemental défavorable. Cette vérification doit également

tenir compte des effets du vieillissement ou des vibrations continues provenant de sources telles que les compresseurs ou les ventilateurs.

Détection des fluides frigorigènes inflammables :
Il est strictement interdit d'utiliser toute source d'inflammation potentielle pour la recherche ou la détection de fuites de réfrigérant. L'utilisation d'une lampe à halogénures métalliques (ou de tout autre détecteur à flamme nue) est proscrite.
Les méthodes de détection de fuites suivantes sont jugées acceptables : Des détecteurs de fuites électroniques peuvent être utilisés pour détecter les fuites de réfrigérant. Toutefois, dans le cas de fluides frigorigènes INFLAMMABLES, leur sensibilité peut être insuffisante ou nécessiter un réétalonnage. (L'étalonnage du matériel de détection doit être effectué dans une zone exempte de réfrigérant.) Assurez-vous que le détecteur ne constitue pas une source d'inflammation potentielle et qu'il est compatible avec le réfrigérant utilisé. Le détecteur de fuites doit être réglé à un pourcentage de la limite inférieure d'explosivité (LIE) du réfrigérant et étalonné avec ce dernier. Le pourcentage de gaz approprié (25 % maximum) doit être vérifié.
Les liquides de détection de fuites conviennent également à la plupart des fluides frigorigènes, mais l'utilisation de détergents contenant du chlore doit être évitée car le chlore peut réagir avec le fluide frigorigène et corroder la tuyauterie en cuivre.
En cas de suspicion de fuite, toutes les flammes nues doivent être éliminées/éteintes.
En cas de fuite de réfrigérant nécessitant un brasage, la totalité du réfrigérant doit être récupérée du système ou isolée (à l'aide de vannes d'arrêt) dans une partie du système éloignée de la fuite. L'évacuation du réfrigérant doit être effectuée conformément aux instructions de vidange et de mise sous vide.

Enlèvement et évacuation :
Lors de toute intervention sur le circuit frigorifique, que ce soit pour des

réparations ou pour toute autre raison, les procédures habituelles doivent être appliquées. Toutefois, pour les fluides frigorigènes inflammables, il est important de suivre les meilleures pratiques, compte tenu du risque d'inflammabilité. La procédure suivante doit être respectée :
a) Retirer le réfrigérant en toute sécurité conformément à la réglementation locale et nationale
b) purger le circuit avec un gaz inerte
c) évacuer
d) purger avec un gaz inerte
e) ouvrir le circuit en coupant ou en brasant
Si la purge est interdite par les réglementations locales et nationales, la charge de réfrigérant doit être récupérée dans les bouteilles de récupération appropriées. Pour les appareils contenant des réfrigérants inflammables, le système doit être purgé à l'azote exempt d'oxygène afin de garantir la sécurité de l'appareil vis-à-vis de ces réfrigérants. Cette opération peut nécessiter plusieurs répétitions. L'air comprimé et l'oxygène ne doivent en aucun cas être utilisés pour la purge des systèmes de réfrigération.
Pour les appareils contenant des fluides frigorigènes inflammables, la purge du fluide frigorigène doit être effectuée en rompant le vide dans le système avec de l'azote exempt d'oxygène et en poursuivant le remplissage jusqu'à l'obtention de la pression de service, puis en purgeant le système à l'atmosphère, et enfin en le ramenant au vide. Ce processus doit être répété jusqu'à ce qu'il ne reste plus de fluide frigorigène dans le système. Une fois la dernière charge d'azote exempt d'oxygène utilisée, le système doit être purgé à la pression atmosphérique pour permettre son fonctionnement.
Veillez à ce que la sortie de la pompe à vide ne soit pas située à proximité de sources d'inflammation potentielles et qu'une ventilation soit disponible.

Procédures de facturation :
Outre les procédures de facturation classiques, les exigences suivantes doivent être respectées.

a) Veillez à éviter toute contamination par différents fluides frigorigènes lors de l'utilisation du matériel de charge. Les tuyaux ou conduites doivent être aussi courts que possible afin de minimiser la quantité de fluide frigorigène qu'ils contiennent.
b) Les cylindres doivent être maintenus dans une position appropriée conformément aux instructions.
c) Assurez-vous que le SYSTÈME DE RÉFRIGÉRATION est mis à la terre avant de charger le système avec du réfrigérant.
d) Étiquetez le système une fois la charge terminée (si ce n'est pas déjà fait).
e) Il convient de veiller à ne pas trop remplir le SYSTÈME DE RÉFRIGÉRATION.
Avant le rechargement du système, un test de pression avec le gaz de purge approprié sera effectué. Un test d'étanchéité sera réalisé après le rechargement, mais avant la mise en service. Un second test d'étanchéité sera effectué avant la sortie du site.

Mise hors service :
Avant de procéder à cette intervention, il est essentiel que le technicien connaisse parfaitement l'équipement et tous ses détails. Il est recommandé de récupérer tous les fluides frigorigènes en toute sécurité. Avant l'intervention, un échantillon d'huile et de fluide frigorigène doit être prélevé afin de pouvoir effectuer des analyses avant la réutilisation du fluide récupéré. Il est indispensable que l'alimentation électrique soit disponible avant le début de l'intervention.
a) Familiarisez-vous avec l'équipement et son fonctionnement.
b) Isoler électriquement le système.
c) Avant de tenter la procédure, assurez-vous que :
i) des équipements de manutention mécanique sont disponibles, si nécessaire, pour la manutention des bouteilles de réfrigérant ;
ii) tous les équipements de protection individuelle sont disponibles et utilisés correctement ;
iii) le processus de récupération est supervisé en permanence par une

personne compétente ;
iv) les équipements de récupération et les bouteilles sont conformes aux normes appropriées.
d) Vidangez le système de réfrigérant, si possible.
e) Si le vide n'est pas possible, fabriquez un collecteur afin que le réfrigérant puisse être retiré de différentes parties du système.
f) Assurez-vous que le cylindre est placé sur la balance avant que la récupération ait lieu.
g) Mettez en marche la machine de récupération et utilisez-la conformément aux instructions.
h) Ne pas trop remplir les cylindres (pas plus de 80 % du volume de liquide).
i) Ne pas dépasser la pression de service maximale du cylindre, même temporairement.
j) Lorsque les bouteilles ont été correctement remplies et que le processus est terminé, assurez-vous que les bouteilles et l'équipement sont retirés du site rapidement et que toutes les vannes d'isolement de l'équipement sont fermées.
k) Le réfrigérant récupéré ne doit pas être chargé dans un autre SYSTÈME FRIGORIFIQUE à moins qu'il n'ait été nettoyé et vérifié.
L'équipement doit porter une étiquette indiquant qu'il a été mis hors service et vidé de son réfrigérant. Cette étiquette doit être datée et signée. Pour les appareils contenant des réfrigérants inflammables, assurez-vous qu'une étiquette précise la présence de ce type de réfrigérant.

Récupération:
Lors du retrait du fluide frigorigène d'un système, que ce soit pour l'entretien ou la mise hors service, il est recommandé, par mesure de précaution, de retirer tout le fluide frigorigène en toute sécurité.
Lors du transfert de fluide frigorigène dans des bouteilles, veillez à utiliser uniquement des bouteilles de récupération de fluide frigorigène appropriées. Assurez-vous de disposer du nombre de bouteilles nécessaire pour contenir la charge totale du système. Toutes les bouteilles

utilisées sont spécifiquement destinées à la récupération du fluide frigorigène et portent l'étiquette correspondante (bouteilles spéciales pour la récupération de fluide frigorigène). Les bouteilles doivent être équipées d'une soupape de décharge de pression et de vannes d'arrêt en bon état de fonctionnement. Les bouteilles de récupération vides sont mises sous vide et, si possible, refroidies avant la récupération.
L'équipement de récupération doit être en bon état de fonctionnement et accompagné d'une notice d'utilisation. Il doit être adapté à la récupération de tous les fluides frigorigènes appropriés, y compris, le cas échéant, les fluides frigorigènes inflammables. De plus, une balance étalonnée et en bon état de fonctionnement doit être disponible. Les tuyaux doivent être complets, munis de raccords étanches et en bon état. Avant d'utiliser la machine de récupération, vérifiez son bon fonctionnement, son entretien régulier et l'étanchéité de tous les composants électriques associés afin d'éviter tout risque d'inflammation en cas de fuite de fluide frigorigène. En cas de doute, consultez le fabricant.
Le fluide frigorigène récupéré doit être retourné au fournisseur dans le récipient de récupération approprié, et le bordereau de suivi des déchets correspondant établi. Ne mélangez pas les fluides frigorigènes dans les unités de récupération et surtout pas dans les récipients.
Lors du démontage de compresseurs ou d'huiles de compresseur, assurez-vous qu'ils aient été vidangés à un niveau acceptable afin d'éviter toute présence de réfrigérant inflammable dans le lubrifiant. La vidange doit être effectuée avant la restitution du compresseur au fournisseur. Seul un chauffage électrique du corps du compresseur peut être utilisé pour accélérer ce processus. La vidange d'huile d'un système doit être réalisée en toute sécurité.

Note:

• Veuillez tenir l'eau ou tout autre liquide conducteur éloigné de la machine ;

• N'insérez pas de clubs dans la machine ;
• Lors du déplacement de la machine, celle-ci doit être transportée avec précaution à un angle inférieur à 45 degrés.
Interdire de plier les tuyaux d'évacuation ou d'alimentation en eau afin d'éviter de les endommager et de provoquer des fuites.
• La distance entre les sorties d'air et le mur doit être supérieure à 30 cm.
Par ailleurs, assurez une bonne ventilation et veillez à ce que l'appareil soit sec et propre.

QUICK USAGE INSTRUCTIONS

Exigences d'installation :

1. La surface de la machine est recouverte d'un film protecteur métallique, qui doit être retiré avant utilisation.
2. Afin de prolonger la durée de vie de la machine à glaçons, celle-ci doit être placée à la verticale pendant au moins 6 heures avant d'être mise sous tension.
3. L'unité principale de cet appareil doit être placée directement au-dessus du bac à glaçons, et ses côtés gauche, droit et arrière doivent être alignés avec le bac à glaçons.
4. Veillez à votre sécurité lors de l'installation de l'unité principale de la machine à glaçons. Celle-ci ne doit pas s'incliner de plus de 15° et doit être placée à au moins 30 cm des obstacles.
5. Veuillez installer les tuyaux d'arrivée et de sortie d'eau de la machine à glaçons conformément au schéma d'installation situé à l'arrière de l'appareil.
6. La température ambiante de ce produit ne doit pas dépasser 38 °C et la température de l'eau d'entrée ne doit pas dépasser 32 °C.
7. En cas d'alarme E04, veuillez vérifier rapidement la température ambiante et la température de l'eau et effectuer les ajustements nécessaires.
8. Avant utilisation, le film protecteur doit être retiré. Voici les étapes à suivre :

étape 1 : Desserrez les vis.
étape 2 : Retirez le ruban adhésif.
étape 3 : Retirez le coton perlé.

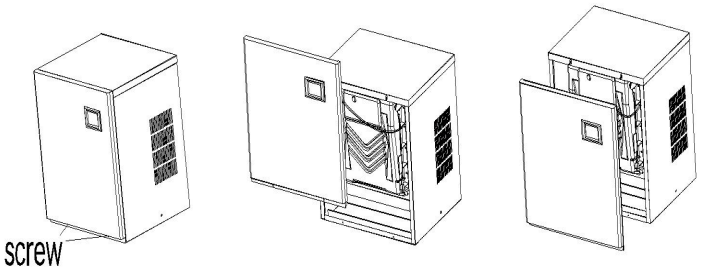

Exigences de nettoyage :

1. En raison des différences importantes de qualité de l'eau entre les différentes régions, il est recommandé de raccorder l'entrée afin d'éviter que les impuretés ne se déposent et n'obstruent les canalisations et les pompes à eau.
2. L'ajout d'un dispositif de purification d'eau au tuyau d'arrivée d'eau peut entraîner le dépôt d'impuretés et l'obstruction du circuit d'eau. Ceci n'est pas dû à un défaut de qualité du produit. Veuillez nettoyer l'appareil régulièrement.
3. Il est recommandé de nettoyer le système d'eau principal (évier, pompe à eau, canalisation d'eau) tous les 10 à 14 jours.
4. Avant le nettoyage manuel, ajoutez le produit nettoyant préparé (par exemple, un détartrant à base d'acide citrique) dans le réservoir d'eau. Laissez nettoyer pendant environ 40 minutes.

Description de la fonction :

1. Fonction de réglage de l'épaisseur de la glace : Appuyez deux fois sur « réservation/ajout » au démarrage pour accéder au mode de réglage de l'épaisseur de la glace. Vous pouvez alors ajuster l'épaisseur de la glace en fonction de l'épaisseur réelle en appuyant sur « réservation/ajout » et « éclaircissement/réduction ». Il est recommandé de ne pas régler l'épaisseur de la glace en dessous de 0.
2. Fonction de nettoyage : Appuyez sur l’interrupteur pour afficher OFF,

puis sur « nettoyer/régler » pour activer le mode de nettoyage. La durée du nettoyage est d'environ 40 minutes.

CONSERVEZ CES INSTRUCTIONS

BASIC STRUCTURE

Non.	Nom	Non.	Nom
1	Panneau avant	11	panneau de commande électrique
2	Panneau de contrôle	12	moteur de ventilateur
3	Couvercle d'évaporateur	13	tuyau de pulvérisation
4	Réservoir d'eau	14	Panneau supérieur
5	pompe à eau	15	électrovanne
6	Évaporateur	16	condenseur
7	Compresseur	17	Panneau de gauche
8	Panneau de droite	18	carénage arrière
9	vanne de vidange	19	garde du ventilateur
10	vanne d'arrivée d'eau		

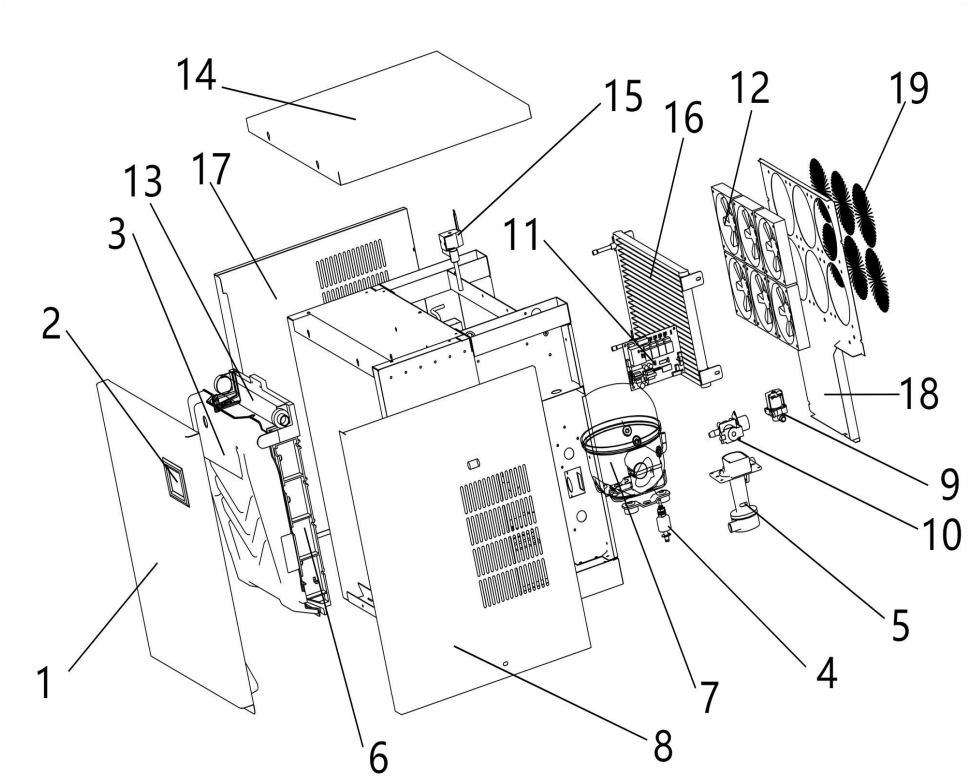

ICE MACHINE ACCESSORIES

Non.	Nom
1	Tuyau d'arrivée d'eau
2	Joint d' étanchéité
3	Tuyau d'évacuation des eaux
4	Instructions



ICE STORAGE BUCKET ACCESSORIES

No n.	Nom
1	Pieds réglables
2	Tuyau de raccordement du filtre
3	plaque de montage
4	tuyau de vidange du seau à glace
5	Filtre à eau
6	pelle à glace
7	clé
8	ensemble d'accessoires
9	ruban d'étanchéité pour filetage
10	Crochet de fixation

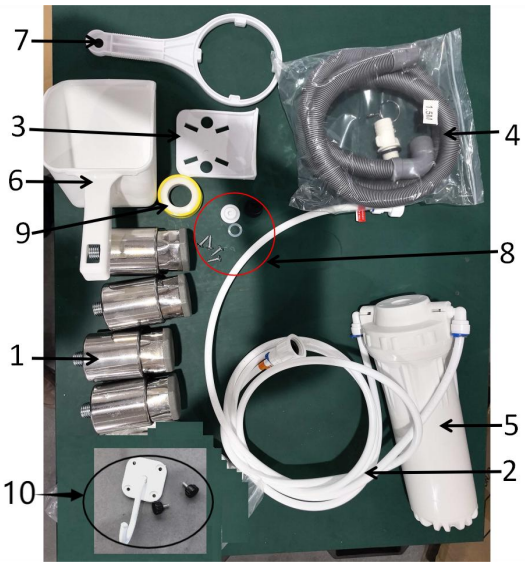

※ Ce lot d'accessoires nécessite l'achat de seaux à glace.

INSTALLATION

Cet appareil doit être mis à la terre. En cas de dysfonctionnement ou de panne, la mise à la terre réduira le risque d'électrocution en offrant un chemin de moindre résistance au courant électrique.
AVERTISSEMENT : Ne pas endommager le circuit de réfrigérant.
AVERTISSEMENT : Veillez à ce que les ouvertures de ventilation, dans le boîtier de l'appareil ou dans la structure encastrée, ne soient pas obstruées.

AVERTISSEMENT Pour éviter tout risque lié à l'instabilité de l'appareil, celui-ci doit être fixé conformément aux instructions.

1. Ouvrez le carton et déplacez la machine à un emplacement approprié . Vérifiez la liste de colisage et le contenu ; en cas de différence, veuillez contacter votre revendeur.

2. Environnement d'exploitation

A. Température ambiante : SN , N , ST : 10 ℃ à 38 ℃

Humidité ambiante : humidité relative ≤ 90 %

2. Retirez les pieds du seau à glace et fixez-les au fond de celui-ci . Insérez la plaque déflectrice de glace dans la fente prévue à cet effet à l'intérieur du seau. Placez le couvercle supérieur sur la face avant du seau, alignez-le avec les trous de vis, puis serrez les vis à la main pour le fixer.

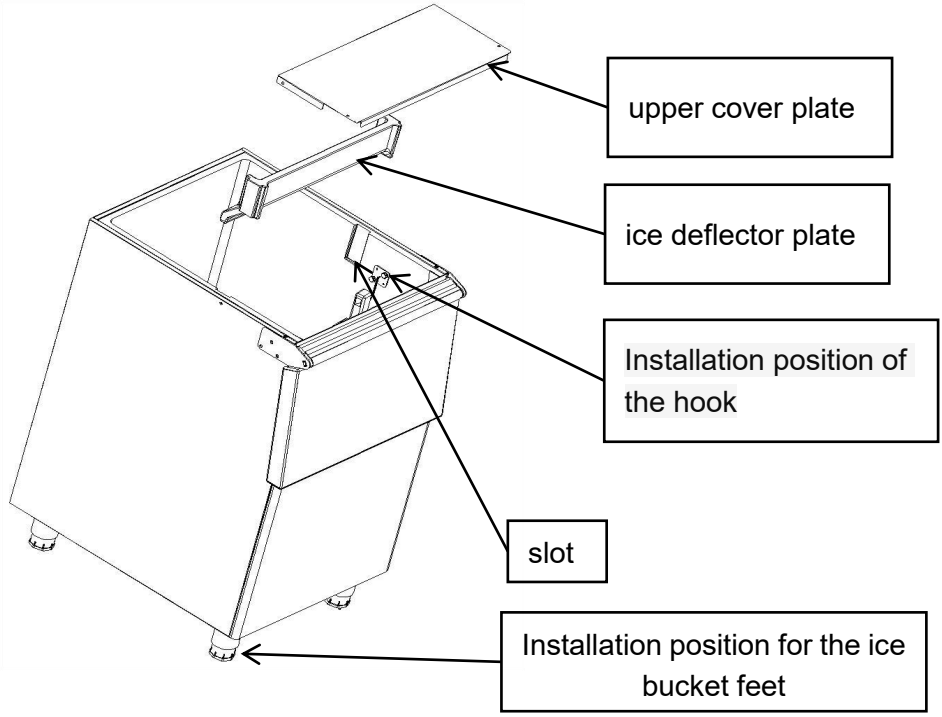

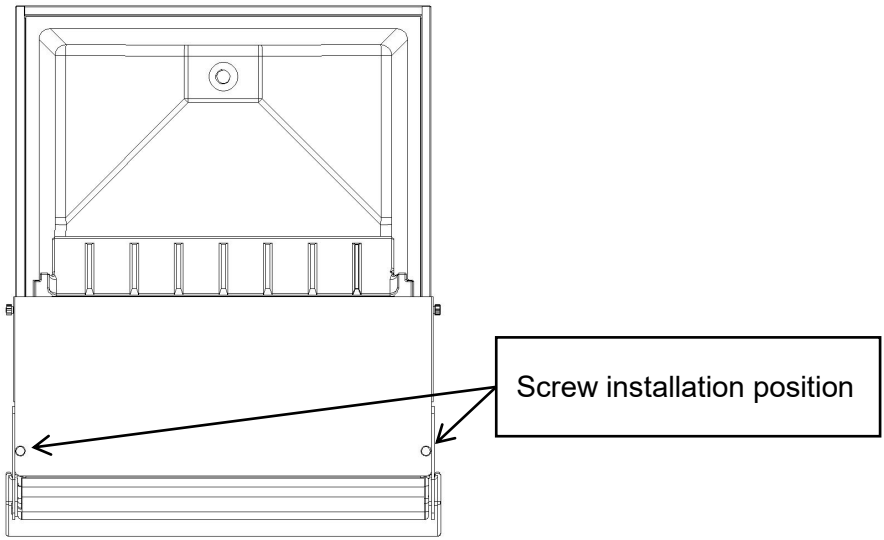

2. Deux personnes transportent l'unité centrale de la machine à glaçons et la placent sur le bac de stockage de glaçons, de manière à ce qu'elle soit au même niveau que le bac de stockage de glaçons.
3. Maintenez le niveau du moteur principal en ajustant les pieds de la machine à glaçons.
La machine à glaçons doit être installée conformément à la norme de sécurité relative aux systèmes de réfrigération, ASHRAE 15. De plus, la machine à glaçons ne doit pas être installée dans les couloirs ou les halls des bâtiments publics.
Veuillez l'utiliser avec le bac à glace fourni par le fabricant. Ne le remplacez pas sans raison valable.

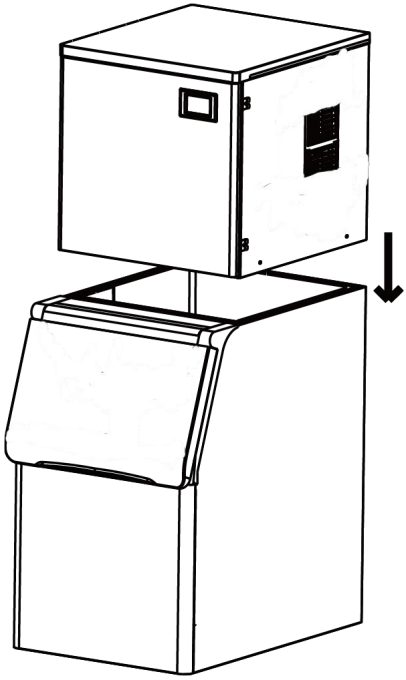

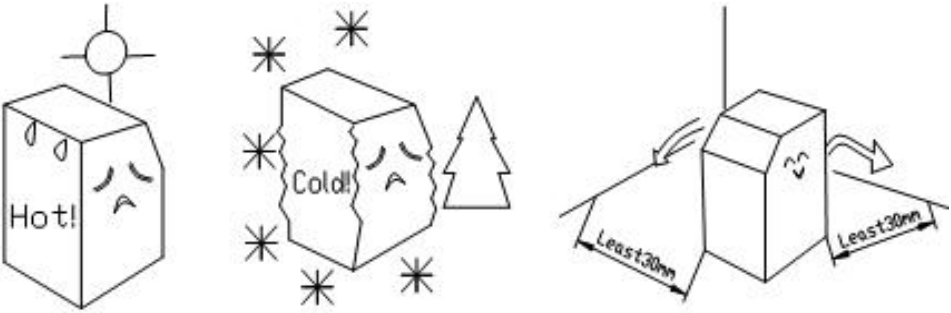

La distance entre les sorties d'air et le mur doit être supérieure à 30 cm. Veillez également à une bonne ventilation et assurez-vous que l'appareil est sec et propre. L'emplacement de la machine à glaçons doit être éloigné de toute source de chaleur, comme un four , une plaque de cuisson électrique, etc.

B. La source d'eau est conforme aux normes sanitaires, la température et la pression de l'eau sont adéquates. sont adaptés . Pour une efficacité maximale, la température de l'eau d'entrée doit être comprise entre 0,6 et

32 °C, et la pression entre 0,138 et 0,552 MPa.



C. Un système d'égouts est nécessaire. Lors des travaux, une partie de l'eau sera rejetée, d'où la nécessité de ce système. De plus, il doit être maintenu dégagé.

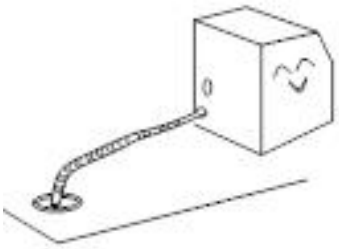

POWER SUPPLY

1. Sélectionnez l'alimentation électrique appropriée en fonction de la tension et de la puissance indiquées sur la plaque signalétique .
2. Connectez le fil d'alimentation et l'alimentation, en veillant à ce que les fils jaune et vert soient fermement connectés au fil de terre.

	**Prudence:** a. Pour des raisons de sécurité, assurez-vous que la connexion à la terre est en bon état. b. Tous les câbles extérieurs et autres appareils doivent être conformes aux normes nationales.

3. La tension nominale de ce produit est de 220-240 V CA / 50 Hz. Si la plage de fluctuation de tension est importante (± 10 % au-dessus de la tension nominale), cela peut entraîner de nombreux dysfonctionnements, tels que l'impossibilité de démarrer la machine, l'endommagement de la carte de commande électronique ou du compresseur. Il est donc impératif d'utiliser un régulateur de tension automatique adapté.

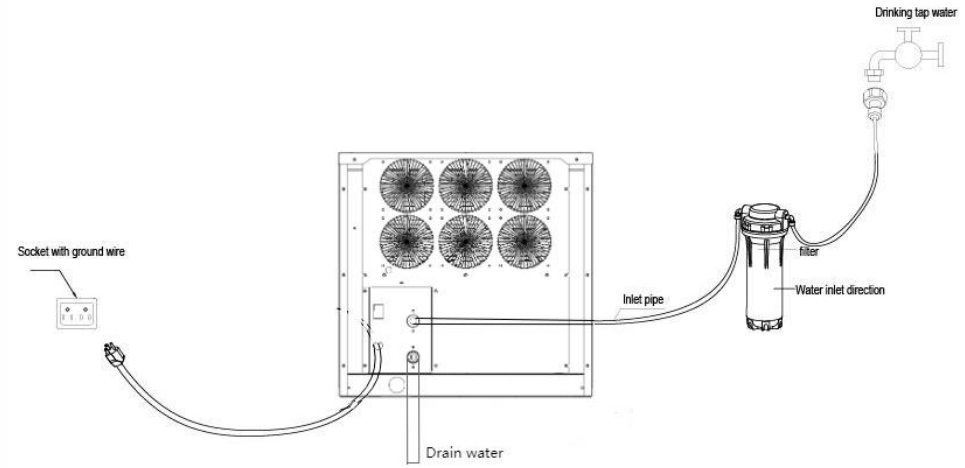

4. Raccordez le tuyau d'alimentation en eau

Sortez le tuyau d'alimentation en eau du sachet d'accessoires, raccordez ses deux extrémités au robinet d'arrêt et au robinet d'eau. Commencez par emboîter le raccord 1 dans l'eau. Raccordez ensuite l'une des extrémités du tuyau d'alimentation en eau, munie de billes en acier, au connecteur 1 (accrochez cette extrémité du tuyau, puis desserrez-la une fois raccordée au connecteur 1). Raccordez l'autre extrémité, fixée par une vis, au robinet d'arrêt. Vissez le robinet d'arrêt dans le sens horaire. Une fois l'installation terminée, vérifiez l'étanchéité du raccord.

Vous devez raccorder les tuyaux d'eau conformément au schéma figurant sur le panneau arrière. Le débit d'eau de condensation est réglable selon les besoins du client. (Le débit d'eau de condensation influe sur la vitesse de production de glace.)

	Avertissement : L'eau utilisée pour fabriquer des blocs de glace comestibles doit être de l'eau potable, de plus, sa température doit être comprise entre 0,6 et 32 °C et sa pression entre 0,138 et 0,552 MPa.

5. Raccordez le tuyau d'évacuation d'eau.

Le tuyau d'évacuation des eaux est situé à l'arrière de la machine, son extrémité étant prolongée jusqu'aux égouts.

	Attention : Afin d'assurer un écoulement régulier des eaux, le point le plus bas du tuyau d'évacuation doit se situer au-dessus du point le plus haut de l'égout, afin d'éviter tout reflux des eaux usées.

6. Maintenez le corps principal en position horizontale.

Pour un fonctionnement optimal de la machine à glaçons, assurez-vous que le corps principal soit bien horizontal. Commencez par visser les deux pieds réglables dans les écrous de l'appareil. Si le corps principal n'est pas parfaitement horizontal, vous pouvez ajuster les pieds correctement.

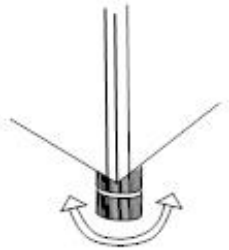

SERVICE INSTRUCTION

1. Processus opérationnel

Ouvrez d'abord le robinet d'eau, l'alimentation électrique et la vanne d'arrivée d'eau, puis remplissez l'évier d'eau et fermez le robinet une fois

que l'évier est rempli d'eau correctement.

2. Processus de fabrication de la glace

Après quelques minutes, la pompe à eau se met en marche et l'eau est pompée et distribuée uniformément à travers le moule à glace. Finalement, la glace se forme dans le moule. Lorsque le capteur d'épaisseur détecte l'épaisseur de glace souhaitée, la glace commence à se détacher.

3. Procédé de la goutte de glace

La pompe à eau s'arrête, le robinet d'arrivée d'eau s'ouvre et l'eau coule dans l'évier. La vanne de chauffage s'active et le gaz réfrigérant est injecté dans le bac à glaçons ; la glace fond et, après environ deux minutes, le bloc de glace tombe dans le compartiment à glaçons. Le bloc de glace, en tombant, heurte le plateau de récupération (l'interrupteur inductif, fixé sur le côté droit du plateau, marque la fin d'un cycle et le début d'un nouveau cycle de fabrication de glaçons).

4. Arrêt automatique

Lorsque le bac à glaçons est rempli de blocs de glace, ces derniers, en tombant, se coincent entre le loquet et l'évaporateur. Le loquet reste alors ouvert et ne peut plus revenir à sa position initiale. Après quelques secondes, la machine à glaçons s'arrête automatiquement. Une fois le bloc de glace retiré, le loquet reprend sa position initiale et la machine redémarre.

5. Contrôle en cours

A. Lorsque la machine à glaçons est en marche, une coupure d'eau soudaine peut empêcher le robinet de se remplir correctement. La machine se met alors en veille et ne produit plus de glaçons. Une fois l'alimentation en eau rétablie et la machine redémarrée, elle fonctionne normalement.

B. Le moteur du ventilateur du condenseur est contrôlé par la température ; lorsque la température de surface du condenseur est basse, le moteur du ventilateur s'arrête afin d'économiser de l'énergie ; lorsque la température de surface remonte, le moteur du ventilateur se remet en marche, de sorte que le moteur du ventilateur fonctionne par intermittence pendant le processus de fabrication de glace .

C. Lorsqu'une machine à glaçons commerciale fonctionne à une température ambiante basse, la formation des glaçons sera plus lente que d'habitude. Si ce phénomène se produit trois fois de suite, la machine s'arrête automatiquement et le voyant rouge du boîtier électrique clignote alternativement avec les quatre autres voyants. Après redémarrage, la machine fonctionne à nouveau normalement . Par conséquent, nous recommandons de ne pas utiliser la machine à basse température ambiante.

LCD FULL PAGE DISPLAY

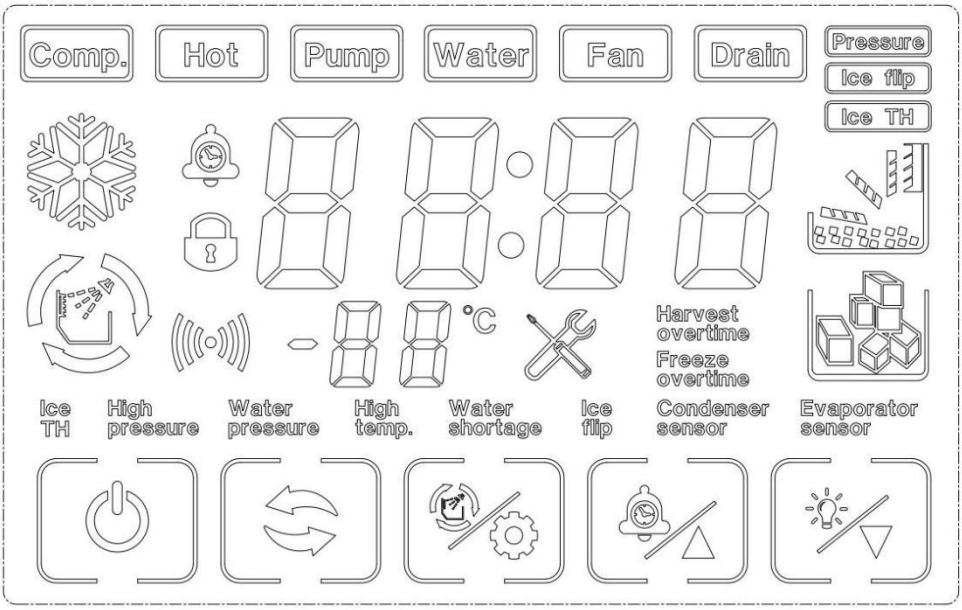

7. Boutons sur le panneau d'affichage

Démarrage / arrêt : 

Appuyez pendant 3 secondes pour éteindre la machine en mode marche. Appuyez sur le bouton marche/arrêt pour allumer l'appareil lorsqu'il est éteint. Appuyez de nouveau sur le bouton marche/arrêt pour quitter le

mode de réglage de l'épaisseur de la glace et du remplissage d'eau.

Bouton Mode : 

Changer le programme de fabrication de glaçons

Bouton Nettoyer/Régler : 

Appuyez pour nettoyer l'état de la machine éteinte.

+/bouton de réservation : 

Ajustement de l'épaisseur de la glace sous pression jusqu'à l'équilibre , fabrication de la glace , déchargement de la glace , état de remplissage de la glace

Cliquez pour augmenter de 1, appuyez longuement sur le bouton pour augmenter en continu l'épaisseur de la glace.

Cliquez pour accéder au statut de réglage de l'heure de réservation sous l'état désactivé

-/bouton d'éclairage : 

Cliquer pour diminuer de 1, appuyer longuement sur le bouton pour diminuer en continu l'épaisseur de la glace.

Instructions : lorsque l'appareil est en mode « protection contre le manque d'eau », il redémarre automatiquement une fois le réservoir rempli. Si l'appareil s'arrête pour une autre raison, appuyez sur le bouton de démarrage ou rebranchez-le après quarante-cinq minutes pour le redémarrer.

DAILY CLEANING AND MAINTENANCE

Avertissement

Avant de nettoyer ou d'entretenir la machine à glaçons, débranchez-la du réseau électrique.

Il est strictement interdit de rincer directement la machine à glaçons avec

un jet d'eau.

Attention

Lors de l'utilisation de solutions neutres ou d'hypochlorite de sodium, veillez à lire et à comprendre la notice d'accompagnement. Instructions pour éviter d'éventuels problèmes de santé.

[a] Boîtier pour machine à glaçons et réfrigérateur

Essuyez le boîtier de la machine à glaçons avec un chiffon propre et doux au moins une fois par semaine, et nettoyez la graisse et la saleté avec un chiffon humide contenant un nettoyant neutre.

Attention

N’utilisez pas de brosse dure, de brosse métallique, de détergent en poudre, d’essence, d’eau de banane, d’acétone , etc. d'autres solutions organiques, ne pas utiliser d'eau bouillante ni de produits de nettoyage contenant des acides forts ou des bases. Nettoyer la machine à glaçons. Veuillez ne pas laver directement à l'eau lors du nettoyage, afin de ne pas altérer l'isolation. appareils électriques.

[b] Nettoyage et désinfection de la machine à glaçons (recommandé plus de 2 fois par mois)

Remarque : Certaines zones peuvent nécessiter un nettoyage et une désinfection plus fréquents en raison de la qualité différente de l'eau.

Attention

Avant le nettoyage, à la fin du cycle de la machine à glaçons, retirez tous les glaçons qui glissent derrière, éteignez l'appareil, ouvrez le panneau avant et retirez tous les glaçons de la machine à glaçons et de la glace. seau de rangement.

N’utilisez pas d’outils pour démouler la glace, car cela pourrait endommager le moule. Moule à glace.

N’utilisez aucun liquide contenant de l’alcool pour nettoyer ou désinfecter la machine à glaçons, car cela pourrait l’endommager. provoquer des fissures dans les pièces en plastique.

Attention

Pendant le processus de nettoyage et de désinfection, veuillez porter un équipement de protection . Le port de lunettes de protection et de gants est recommandé si le produit nettoyant ou désinfectant appliqué sur la peau ou les yeux peut provoquer des irritations. inflammation. En cas de contamination accidentelle, veuillez suivre les précautions de la médecine. Lors du nettoyage, il convient de veiller à la ventilation. Le chlore gazeux produit par Les désinfectants présentent un risque pour la santé. Veuillez les manipuler dans un endroit aéré.

séquence de nettoyage et de désinfection

Veuillez nettoyer et désinfecter dans l'ordre suivant.

ordre d'utilisation	espèces pharmaceutiques	utiliser
1	Détergent à base d'acide citrique (le rapport de dilution se réfère aux instructions du détergent)	rincer
2	Désinfectant (le rapport de dilution se réfère aux instructions du désinfectant)	stérile

procédures de nettoyage et de désinfection

Méthodes de nettoyage et d'entretien quotidiens (10-15 jours)
1. Cliquez sur le  bouton « » de l’écran une fois que la machine à glaçons a fini de faire glisser tous les glaçons. L’écran affiche « off ». Ouvrez la porte du bac à glaçons et retirez tous les glaçons .



2. Ouvrez le panneau avant, mettez le détergent dissous (ou le désinfectant) dans le réservoir d'eau, puis fermez le panneau avant.

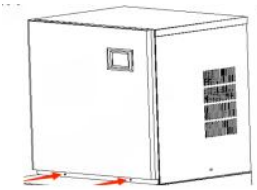

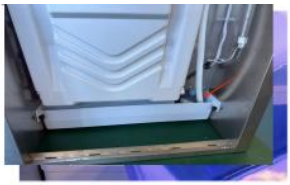



3. En mode « arrêt », appuyez sur le «  " ». Lorsque vous voyez la touche clignoter, relâchez-la et entrez en mode nettoyage.

4. Après avoir lancé la procédure de nettoyage, l'appareil suivra les instructions suivantes : (1) Arrivée d'eau → (2) Nettoyage pendant 15 minutes → (3) Vidange pendant 1 minute → (4) Arrivée d'eau → (5) Rinçage pendant 3 minutes → (6) Vidange → Répétez les étapes (4) à (6) 5 fois → Fin. Une fois ces étapes terminées, le nettoyage est terminé. Remarque : Le détergent (ou désinfectant) doit être dosé conformément à son mode d'emploi. Après avoir lancé le programme de nettoyage, l'appareil fonctionnera automatiquement. Ne versez pas simultanément de désinfectant et de produit nettoyant dans l'évier.

Note: Si les étapes de nettoyage et de désinfection sont effectuées simultanément, veuillez suivre les étapes ci-dessus. Deux fois .

Méthodes de nettoyage et d'entretien en profondeur (2 mois)

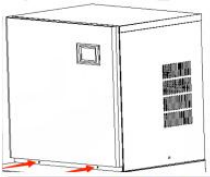    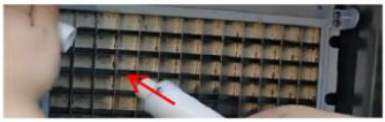	Étape 1 : Éteignez l'interrupteur et débranchez le cordon d'alimentation. Étape 2 : Utilisez un tournevis cruciforme pour retirer les deux vis du panneau droit de la machine à glaçons. Étape 3 : Ouvrez le panneau avant. Remarque : L'angle d'ouverture du panneau de porte ne doit pas dépasser 180°. Étape 4 : Retirez le bouchon situé sous le réservoir d'eau et videz-le. Étape 5 : Retirez le couvercle de l'évaporateur. (Faites légèrement levier sur le couvercle de l'évaporateur vers la droite.) Étape 6 : Retirez le couvercle de retenue du tuyau d'eau et le tuyau d'eau.









Étape 7 : Retirez le bouchon à vis du réservoir d'eau tuyau et retirer l'eau intérieure et extérieure tuyaux.
Étape 8 : Utilisez une petite brosse pour nettoyer l'intérieur et les parois extérieures du tuyau. Étape 9 : Utilisez une petite brosse pour nettoyer l'intérieur et à l'extérieur du couvercle de l'évaporateur. Étape 10 : Retirez les vis qui fixent le pompe à eau, et retirez le tuyau d'eau de la pompe Étape 11 : Retirez les deux vis du Capteur de niveau d'eau.
Étape 12 : Utilisez une petite brosse pour nettoyer le fond de la pompe.
Étape 13 : Utilisez une petite brosse pour nettoyer sous le capteur de niveau d'eau
Étape 14 : Utilisez un chiffon propre et doux pour nettoyer le surface intérieure de la machine à glaçons, la surface de l'évaporateur, la surface de l'évier et le à l'intérieur du seau à glace .









installer

Étape 1 : Installez le tuyau d'eau et serrez-le. vis aux deux extrémités du tuyau d'eau (remarque : le sens de l'orifice de sortie d'eau du Le tuyau d'eau intérieur est opposé à celui de l'extérieur. conduite d'eau).

Étape 3 : Installez le couvercle de retenue du tuyau d'eau, la pompe à eau et le capteur de niveau d'eau.

Étape 4 : Fermez le panneau avant et serrez les deux vis. vis latérales .



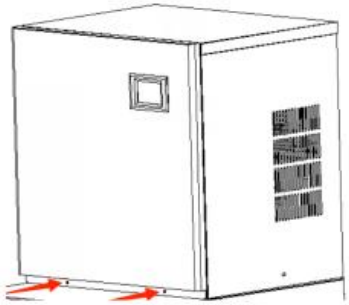

Guide de démontage du réservoir d'eau

1. Retirez le bouchon en caoutchouc de l'évier et videz l'eau . puis retirez les deux vis serrées à la main.

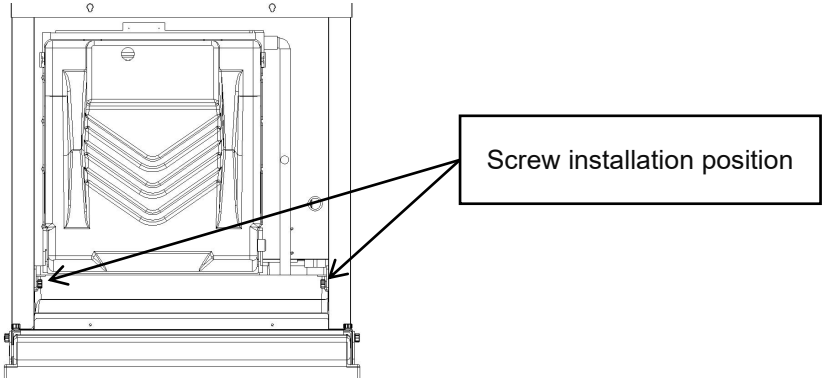

2. Inclinez l'évier à un angle précis , puis retirez-le.

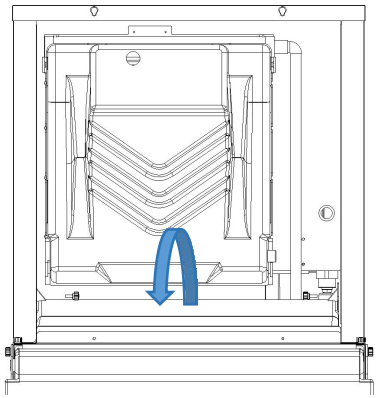

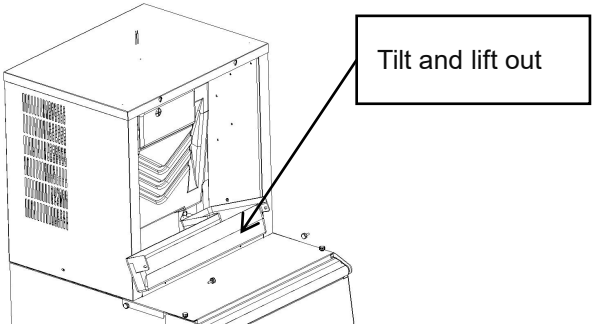

3. Veuillez l'installer rapidement après le nettoyage.

Remarque : Après le nettoyage de la machine à glaçons, ne consommez pas les 5 glaçons pré-produits. Le cycle de nettoyage et d'entretien doit être adapté à la qualité de l'eau locale . Méthodes de nettoyage et d'entretien quotidiennes recommandées (tous les 10 à 15 jours), nettoyage en profondeur et Méthodes d' entretien (2 mois). En cas d'infestation importante, veuillez d'abord suivre les instructions pour un nettoyage en profondeur. effectuer le nettoyage d'entretien et vérifier l'état du filtre .

Où se trouve la pompe à eau ?

Attention : Avant de démonter la machine, débranchez l'alimentation électrique.

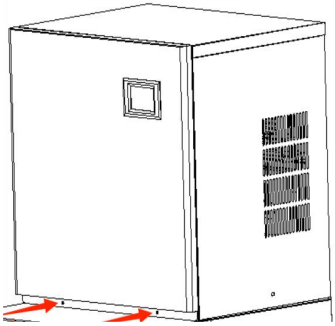	1. Retirez les deux vis et enlevez le panneau avant .
	2. Retirez les deux vis et détachez le panneau supérieur .

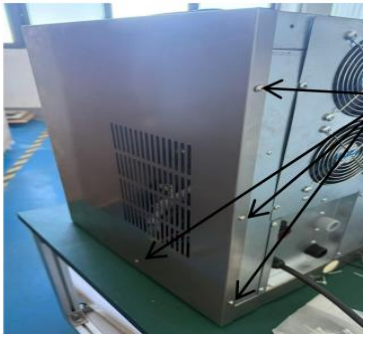	3. Retirez les quatre vis et détachez le panneau droit.
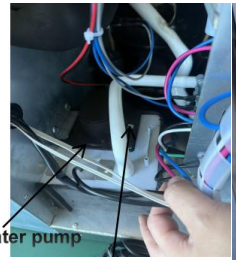 	4. Retirez une vis, retirez le tuyau d'arrivée d'eau, puis vous pourrez retirer la pompe à eau.

TROUBLE SHOOTING

Panneau LED	Panneau LCD	Cause possible	Solution
E01	 Ice Flip	1. La plaque de dégivrage est manquante ou mal placée ; 2. La polarité de l'élément d'induction magnétique est inversée ; 3. Commutation	1. Réinitialisez la plaque de dégivreur ; 2. Remplacez la plaque de dégivrage/le capteur de glace pleine ; 3. Contacter le service après-vente/assistance vidéo en cas de panne/confirmer le point de défaillance ;

		complète anormale de la glace ;	
E03	 Heures supplémentaires de récolte	1. Le réglage des glaçons est trop fin ; 2. Le réservoir d'eau est insuffisant ; 3. La température ambiante est trop basse ; 4. Défaillance de l'électrovanne de dégivrage ;	1. Vérifiez et réglez les paramètres d'épaisseur de l'eau (vitesses recommandées 0 - 2) ; 2. Vérifiez le système d'arrivée d'eau, ou si l'eau est suffisante ; 3. Utiliser des matériaux membranaires pour bloquer proportionnellement la zone d'entrée de ventilation ; 4. Vérifiez si la glace est prise ; 5. Vérifiez si la machine est placée horizontalement ; 6. Contacter le service après-vente/assistance vidéo/confirmer le point de défaillance ;
E04	 Haute température	1. La température ambiante est trop élevée ; 2. L'effet de refroidissement du système de condensation est faible ; 3. Le ventilateur de refroidissement est endommagé ;	1. Améliorer la ventilation ou le déplacement de l'air ambiant, ou mettre en marche la climatisation ; 2. Nettoyez le condenseur ; 3. La distance entre la machine et l'obstacle doit être d'au moins 30 cm ; 4. Vérifiez si le ventilateur fonctionne ;

			5. Contacter le service après-vente/confirmer le point de défaillance ;
E05	 Pression de l'eau	1. Pas d'approvisionnement en eau ; 2. La pression de l'eau est trop faible ; 3. Fuites du réservoir d'eau ; 4. Le capteur de niveau d'eau tombe en panne ; 5. Dysfonctionnement de la soupape d'admission ;	1. Vérifiez la source d'eau ou si le filtre à eau est obstrué ; 2. Vérifiez la pression de l'alimentation en eau ou si le filtre à eau est obstrué ; 3. Vérifiez si le bouchon de la bouteille au fond du réservoir d'eau est bien serré et étanche ; 4. Vérifiez la présence de tartre sur le commutateur de niveau d'eau ; 5. Contacter le service après-vente/assistance vidéo/confirmer le point de défaillance ;
E06	 Haute pression	1. La température du condenseur est trop élevée ; 2. Le système de réfrigération est bloqué ; 3. Défaillance du pressostat ; 4. La carte de commande principale présente un	1. Améliorer la ventilation ou le déplacement de l'air ambiant, ou mettre en marche la climatisation ; 2. Vérifier le système de dissipation de la chaleur de condensation ; 3. Contacter le service après-vente/assistance vidéo/confirmer le point de défaillance ;

		dysfonctionnement ;	
E11	 Refroidissement insuffisant	1. La température de l'anneau est trop élevée ; 2. Faible effet de dissipation du système de condensation ; 3. Fuite du système de réfrigération ;	1. Vérifiez si la pompe à eau est démarrée et fonctionne. 2. Nettoyez le condenseur ; 3. La distance entre la machine et l'obstacle doit être d'au moins 30 cm ; 4. Contacter le service après-vente/assistance vidéo/confirmer le point de défaillance ;

TECHNICAL PARAMETER AND WIRING DIAGRAM

A. Les paramètres techniques sont indiqués sur la plaque signalétique .
B. Le schéma électrique se trouve sur la face intérieure de la carte.

Fabricant: Zhejiang Leishuai Appareil Électrique Technology Co. Ltd.

Adresse: 301, 3e étage, bâtiment 1, n ° 6, rue Yuanqu, ville de Huangwan Ville de Haining, ville de Jiaxing, province du Zhejiang, République populaire de Chine
Courriel : support@vevor.com



VEVOR

Upgrade · The Home Creator Way

Gewerbliche Eismaschine

Modell: LRM-F360/LRM-F360AB

VEVOR
Upgrade·The Home Creator Way

Commercial Ice Machine

MODELL: LRM-F360/LRM-F360AB

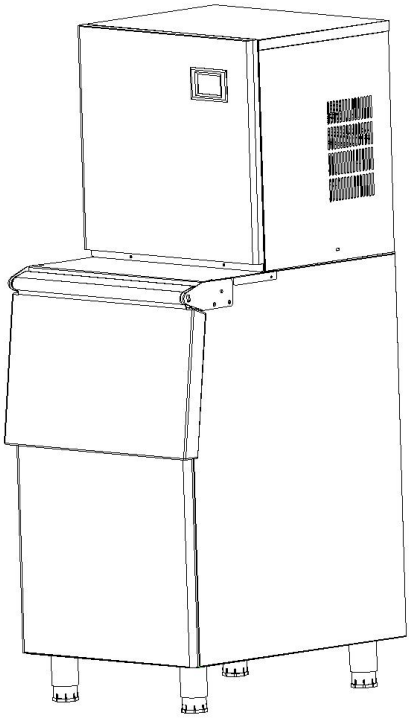

Dies ist die Originalanleitung. Bitte lesen Sie die gesamte Bedienungsanleitung vor der Inbetriebnahme sorgfältig durch. VEVOR behält sich die Auslegung der Bedienungsanleitung vor. Das Aussehen des Produkts kann von dem gelieferten Produkt abweichen. Wir bitten um Verständnis, dass wir Sie nicht erneut über etwaige Technologie- oder Software-Updates informieren werden .

	Warnung – Um das Verletzungsrisiko zu verringern, muss der Benutzer die Bedienungsanleitung sorgfältig lesen.
	Dieses Produkt unterliegt den Bestimmungen der europäischen Richtlinie 2012/19/EG. Das Symbol einer durchgestrichenen Mülltonne weist darauf hin, dass das Produkt in der Europäischen Union separat entsorgt werden muss. Dies gilt für das Produkt und sämtliches Zubehör, das mit diesem Symbol gekennzeichnet ist. Produkte dieser Art dürfen nicht im normalen Hausmüll entsorgt werden, sondern müssen zu einer Sammelstelle für das Recycling von Elektro- und Elektronikgeräten gebracht werden.
	Scannen Sie den QR-Code, um die Bedienungsanleitung zu erhalten.

Dieses Gerät ist für den Einsatz im Haushalt und in ähnlichen Anwendungen vorgesehen, wie zum Beispiel:
– Personalküchen in Geschäften, Büros und anderen Arbeitsumgebungen;
– Bauernhäuser;
– von Kunden in Hotels, Motels und anderen Wohnumgebungen;
– Unterkünfte im Stil von Bed & Breakfast.

SAFETY PRECAUTION

Das Produkt entspricht den geltenden Normen und Vorschriften. Die Installation dieses Geräts muss allen anwendbaren Vorschriften entsprechen und es darf nur in gut belüfteten Bereichen betrieben werden. Bitte lesen Sie die Bedienungsanleitung vor der Installation und Inbetriebnahme des Geräts.
Beachten Sie alle lokalen Elektro- und Sicherheitsvorschriften sowie den National Electrical Code (NEC) und den Occupational Safety and Health Act (OSHA) in den Vereinigten Staaten.

 Bitte lesen Sie die Bedienungsanleitung vor der Inbetriebnahme des Geräts sorgfältig durch. Um das Risiko von Bränden, Stromschlägen oder Verletzungen bei der Verwendung des Geräts zu verringern, beachten Sie bitte die grundlegenden Sicherheitsvorkehrungen, einschließlich der folgenden:

⚠Warnung :

Dieses Gerät ist nicht für die Verwendung durch Personen (einschließlich Kinder) mit eingeschränkten physischen, sensorischen oder geistigen Fähigkeiten oder mangelnder Erfahrung und Kenntnis bestimmt, es sei denn, sie werden von einer für ihre Sicherheit verantwortlichen Person beaufsichtigt oder in die Verwendung des Geräts eingewiesen.
Kinder sollten beaufsichtigt werden, um sicherzustellen, dass sie nicht mit dem Gerät spielen.
Wenn das Netzkabel beschädigt ist, muss es vom Hersteller, seinem

Kundendienst oder einer ähnlich qualifizierten Person ersetzt werden, um eine Gefährdung zu vermeiden.
Es sind die mit dem Gerät gelieferten neuen Schlauchsets zu verwenden; alte Schlauchsets dürfen nicht wiederverwendet werden.
In diesem Gerät dürfen keine explosiven Stoffe wie Aerosoldosen mit entzündlichem Treibmittel gelagert werden.
Sorgfältige Handhabung, Wartung und Entsorgung des Geräts aufgrund brennbarer Kältemittel und austretender Isoliergase.


Nur an Trinkwasserversorgung anschließen


Warnung : Brandgefahr / entzündlich Materialien

Alle Bauteile müssen durch gleichartige Bauteile ersetzt werden, um das Risiko einer möglichen Entzündung durch falsche Teile zu minimieren.
Das Gerät ist gemäß der Sicherheitsnorm für Kältesysteme, ANSI/ASHRAE 15, zu installieren.
Die Zubereitung darf nur gemäß den Empfehlungen des Herstellers erfolgen.
WARNUNG: Halten Sie alle Lüftungsöffnungen im Gerätegehäuse bzw. in der Einbaukonstruktion frei von Verstopfungen.
WARNUNG: Beschädigen Sie nicht den Kühlkreislauf.
WARNUNG: Verwenden Sie in den Lebensmittel-/Eisaufbewahrungsfächern keine elektrischen Geräte, es sei denn, es handelt sich um Geräte des vom Hersteller empfohlenen Typs.
WARNUNG: Verwenden Sie keine mechanischen Geräte oder andere Mittel, um den Auftauvorgang zu beschleunigen, außer den vom Hersteller empfohlenen.
Das Gerät muss in einem Raum ohne ständig in Betrieb befindliche Zündquellen (z. B. offene Flammen, ein in Betrieb befindliches Gasgerät oder eine in Betrieb befindliche elektrische Heizung) aufbewahrt werden.

Nicht durchstechen oder verbrennen.
Beachten Sie, dass Kältemittel geruchlos sein können.
Kinder dürfen nicht mit dem Gerät spielen .
Dieses Gerät darf nicht von Kindern benutzt werden. Bewahren Sie das Gerät und das Netzkabel außerhalb der Reichweite von Kindern auf.

Installation

a) Die tatsächliche Kältemittelmenge richtet sich nach der Raumgröße, in der die kältemittelhaltigen Teile installiert sind;
b) die Lüftungsanlage und die Lüftungsauslässe funktionieren ordnungsgemäß und sind nicht verstopft;
c) Wird ein indirekter Kältekreislauf verwendet, ist der Sekundärkreislauf auf das Vorhandensein von Kältemittel zu überprüfen;
d) Die Kennzeichnung der Ausrüstung muss weiterhin sichtbar und lesbar sein. Unleserliche Kennzeichnungen und Schilder sind zu korrigieren;
e) Kältemittelleitungen oder -komponenten werden an einer Stelle installiert, an der sie voraussichtlich keiner Substanz ausgesetzt sind, die Kältemittel enthaltende Komponenten korrodieren könnte, es sei denn, die Komponenten bestehen aus Materialien, die von Natur aus korrosionsbeständig sind oder angemessen vor Korrosion geschützt sind.
Der Druck des einströmenden Wassers sollte 0,138-0,552 MPa betragen.
Die Temperatur des einfließenden Wassers sollte 32℃ nicht überschreiten.

Wartung

Bitte bewahren Sie das Produkt ordnungsgemäß auf. Prüfen Sie es vor Gebrauch auf Beschädigungen. Sollte es Beschädigungen aufweisen, verwenden Sie es bitte nicht weiter.
Bitte verwenden Sie das Produkt gemäß dem vorgesehenen Verwendungszweck. Wir weisen auf mögliche Verletzungen durch unsachgemäße Verwendung hin.
Schalten Sie das Gerät aus und trennen Sie es vom Stromnetz, bevor Sie Zubehörteile wechseln oder sich beweglichen Teilen nähern.

Trennen Sie das Gerät immer vom Stromnetz, wenn es unbeaufsichtigt gelassen wird, und vor dem Zusammenbau, der Demontage oder der Reinigung.
Nicht geeignet für Umgebungen mit hoher Luftfeuchtigkeit, explosionsgefährdeten Bereichen, Salznebel, sauren oder alkalischen Bedingungen.
Werden elektrische Bauteile ausgetauscht, müssen diese für den vorgesehenen Zweck geeignet sein und den korrekten Spezifikationen entsprechen. Die Wartungs- und Servicehinweise des Herstellers sind stets zu beachten. Im Zweifelsfall wenden Sie sich bitte an die technische Abteilung des Herstellers.
Vor Beginn der Arbeiten an Systemen, die ENTZÜNDLICHE KÄLTEMITTEL enthalten, sind Sicherheitsüberprüfungen erforderlich, um sicherzustellen, dass das Entzündungsrisiko minimiert wird.
Für Reparaturen am KÜHLSYSTEM müssen die folgenden Schritte a) -e) vor Beginn der Arbeiten am System abgeschlossen sein.
a) Die Verlegearbeiten müssen unter kontrollierten Bedingungen durchgeführt werden, um das Risiko des Vorhandenseins von brennbaren Gasen oder Dämpfen während der Arbeiten zu minimieren.
b) Sämtliches Wartungspersonal und alle anderen im Arbeitsbereich tätigen Personen müssen über die Art der auszuführenden Arbeiten informiert werden. Arbeiten in beengten Räumen sind zu vermeiden.
c) Der Arbeitsbereich ist vor und während der Arbeiten mit einem geeigneten Kältemitteldetektor zu überprüfen, um sicherzustellen, dass der Techniker über potenziell giftige oder entzündliche Atmosphären informiert ist. Es ist sicherzustellen, dass das verwendete Lecksuchgerät für alle relevanten Kältemittel geeignet ist, d. h. für nicht-toxische oder -brennbare Kältemittel. funkenbildend, ausreichend abgedichtet oder eigensicher.
d) Falls an der Kälteanlage oder zugehörigen Teilen Schweißarbeiten durchgeführt werden, muss geeignete Feuerlöschausrüstung bereitstehen. Ein Pulver- oder CO_2-Feuerlöscher sollte sich in unmittelbarer Nähe des Befüllbereichs befinden.

e) Personen, die Arbeiten an einer Kälteanlage durchführen, bei denen Rohrleitungen freigelegt werden, dürfen keine Zündquellen so verwenden, dass Brand- oder Explosionsgefahr besteht. Alle potenziellen Zündquellen, einschließlich Zigarettenrauch, müssen in ausreichendem Abstand vom Ort der Installation, Reparatur, Demontage und Entsorgung gehalten werden, da dabei Kältemittel in die Umgebung austreten kann. Vor Beginn der Arbeiten ist der Bereich um die Anlage auf brennbare Stoffe und Zündgefahren zu überprüfen. „Rauchen verboten“-Schilder sind anzubringen.
Vor dem Öffnen der Anlage oder der Durchführung von Schweißarbeiten muss sichergestellt werden, dass der Arbeitsbereich im Freien liegt oder ausreichend belüftet ist. Während der gesamten Arbeitszeit muss eine gewisse Belüftung gewährleistet sein. Die Belüftung muss austretendes Kältemittel sicher verteilen und vorzugsweise nach außen in die Atmosphäre abführen.

Reparatur- und Wartungsarbeiten an elektrischen Bauteilen umfassen grundlegende Sicherheitsprüfungen und Bauteilinspektionen. Besteht ein Fehler, der die Sicherheit gefährden könnte, darf die Stromversorgung des Stromkreises erst wiederhergestellt werden, wenn der Fehler behoben ist. Lässt sich der Fehler nicht sofort beheben, ist aber der Weiterbetrieb erforderlich, muss eine geeignete Übergangslösung eingesetzt werden. Dies ist dem Anlagenbetreiber zu melden, damit alle Beteiligten informiert sind.

Die ersten Sicherheitsüberprüfungen umfassen:
a) dass die Kondensatoren entladen werden: Dies muss auf sichere Weise erfolgen, um die Möglichkeit von Funkenbildung zu vermeiden;
b) dass beim Laden, Wiederherstellen oder Entlüften des Systems keine stromführenden elektrischen Bauteile und Leitungen freiliegen;
c) dass eine kontinuierliche Erdung besteht.
Bei Reparaturen an abgedichteten Bauteilen:
Bei Reparaturen an versiegelten Bauteilen müssen vor dem Entfernen von

Abdeckungen usw. sämtliche elektrischen Zuleitungen zum Gerät unterbrochen werden. Ist eine Stromversorgung des Geräts während der Wartungsarbeiten unbedingt erforderlich, muss an der kritischsten Stelle eine permanent funktionierende Leckageerkennung installiert werden, um vor einer potenziell gefährlichen Situation zu warnen.
Besonderes Augenmerk ist auf Folgendes zu legen, um sicherzustellen, dass bei Arbeiten an elektrischen Bauteilen das Gehäuse nicht so verändert wird, dass die Schutzwirkung beeinträchtigt wird. Dies umfasst Beschädigungen an Kabeln, eine übermäßige Anzahl von Verbindungen, nicht den Originalspezifikationen entsprechende Klemmen, Beschädigungen an Dichtungen, unsachgemäß montierte Kabelverschraubungen usw.
Stellen Sie sicher, dass das Gerät sicher befestigt ist.
Stellen Sie sicher, dass Dichtungen oder Dichtungsmaterialien nicht so weit beschädigt sind, dass sie ihre Funktion, das Eindringen brennbarer Atmosphären zu verhindern, nicht mehr erfüllen. Ersatzteile müssen den Herstellervorgaben entsprechen.

Reparatur an eigensicheren Bauteilen:
-Schließen Sie keine permanenten induktiven oder kapazitiven Lasten an den Stromkreis an, ohne sicherzustellen, dass dadurch die für das verwendete Gerät zulässige Spannung und Stromstärke nicht überschritten werden.
Eigensichere Bauteile sind die einzigen, an denen in einer explosionsgefährdeten Atmosphäre unter Spannung gearbeitet werden darf. Die Prüfvorrichtung muss die korrekte Nennleistung aufweisen.
-Bauteile dürfen nur durch vom Hersteller vorgeschriebene Teile ersetzt werden. Die Verwendung anderer Teile kann dazu führen, dass Kältemittel durch ein Leck in die Atmosphäre entzündet wird.

Prüfen Sie, ob die Verkabelung Verschleiß, Korrosion, übermäßigem Druck, Vibrationen, scharfen Kanten oder anderen schädlichen Umwelteinflüssen ausgesetzt ist. Berücksichtigen Sie dabei auch die Auswirkungen von

Alterung oder kontinuierlichen Vibrationen, beispielsweise durch Kompressoren oder Ventilatoren.

Nachweis von brennbaren Kältemitteln:
Unter keinen Umständen dürfen potenzielle Zündquellen zur Suche oder zum Aufspüren von Kältemittellecks verwendet werden. Die Verwendung einer Halogenlampe (oder eines anderen Detektors mit offener Flamme) ist untersagt.
Folgende Leckageerkennungsmethoden werden als akzeptabel angesehen:
Elektronische Lecksuchgeräte können zur Erkennung von Kältemittellecks eingesetzt werden. Bei brennbaren Kältemitteln ist die Empfindlichkeit jedoch möglicherweise nicht ausreichend oder eine Neukalibrierung erforderlich. (Die Kalibrierung der Messgeräte muss in einem kältemittelfreien Bereich erfolgen.) Stellen Sie sicher, dass das Messgerät keine Zündquelle darstellt und für das verwendete Kältemittel geeignet ist. Lecksuchgeräte müssen auf einen Prozentsatz der unteren Explosionsgrenze (UEG) des Kältemittels eingestellt und auf das verwendete Kältemittel kalibriert werden. Der zulässige Gasanteil (maximal 25 %) muss bestätigt werden.
Lecksuchflüssigkeiten eignen sich auch für die Verwendung mit den meisten Kältemitteln. Die Verwendung von chlorhaltigen Reinigungsmitteln sollte jedoch vermieden werden, da das Chlor mit dem Kältemittel reagieren und die Kupferrohre korrodieren kann.
Bei Verdacht auf ein Leck müssen alle offenen Flammen entfernt/gelöscht werden.
Wird ein Kältemittelleck festgestellt, das ein Löten erfordert, muss das gesamte Kältemittel aus dem System abgesaugt oder (mittels Absperrventilen) in einem vom Leck entfernten Systemteil isoliert werden. Die Kältemittelentfernung muss gemäß den Anweisungen zur Entfernung und Evakuierung erfolgen.

Entfernung und Evakuierung:

Beim Öffnen des Kältemittelkreislaufs zu Reparaturzwecken oder aus anderen Gründen sind die üblichen Verfahren anzuwenden. Bei brennbaren Kältemitteln ist es jedoch wichtig, die besten Vorgehensweisen zu befolgen, da die Entflammbarkeit ein wichtiger Faktor ist. Das folgende Verfahren ist einzuhalten:
a) Kältemittel gemäß den lokalen und nationalen Vorschriften sicher entfernen
b) Spülen Sie den Kreislauf mit Inertgas
c) Evakuieren
d) mit Inertgas spülen
e) den Stromkreis durch Schneiden oder Löten unterbrechen
Das Kältemittel muss in die dafür vorgesehenen Auffangbehälter umgefüllt werden, wenn eine Entlüftung gemäß den örtlichen und nationalen Vorschriften nicht zulässig ist. Bei Geräten mit brennbaren Kältemitteln muss das System mit sauerstofffreiem Stickstoff gespült werden, um die Sicherheit des Geräts für brennbare Kältemittel zu gewährleisten. Dieser Vorgang muss gegebenenfalls mehrmals wiederholt werden. Druckluft oder Sauerstoff dürfen nicht zum Spülen von Kältemittelsystemen verwendet werden.
Bei Geräten mit brennbaren Kältemitteln erfolgt die Kältemittelspülung durch Aufbrechen des Vakuums im System mit sauerstofffreiem Stickstoff. Anschließend wird das System weiter befüllt, bis der Betriebsdruck erreicht ist. Danach wird der Stickstoff in die Atmosphäre abgelassen und schließlich ein Vakuum erzeugt. Dieser Vorgang wird so lange wiederholt, bis sich kein Kältemittel mehr im System befindet. Nach der letzten Befüllung mit sauerstofffreiem Stickstoff wird das System auf Atmosphärendruck entlüftet, um die Durchführung von Arbeiten zu ermöglichen.
Stellen Sie sicher, dass sich der Auslass der Vakuumpumpe nicht in der Nähe von potenziellen Zündquellen befindet und dass für ausreichende Belüftung gesorgt ist.

Ladeverfahren:

Zusätzlich zu den üblichen Ladeverfahren sind folgende Anforderungen zu beachten.
a) Beim Befüllen mit Befüllgeräten ist darauf zu achten, dass keine Vermischung verschiedener Kältemittel erfolgt. Schläuche und Leitungen sollten so kurz wie möglich sein, um die darin enthaltene Kältemittelmenge zu minimieren.
b) Die Zylinder sind gemäß den Anweisungen in einer geeigneten Position zu halten.
c) Stellen Sie sicher, dass die KÜHLANLAGE geerdet ist, bevor Sie die Anlage mit Kältemittel befüllen.
d) Kennzeichnen Sie das System nach Abschluss des Ladevorgangs (falls dies noch nicht geschehen ist).
e) Es ist äußerste Vorsicht geboten, um eine Überfüllung des KÜHLSYSTEMS zu vermeiden.
Vor dem Wiederbefüllen des Systems ist eine Druckprüfung mit dem entsprechenden Spülgas durchzuführen. Nach Abschluss des Befüllvorgangs, aber vor der Inbetriebnahme, ist eine Dichtheitsprüfung vorzunehmen. Vor Verlassen des Geländes ist eine abschließende Dichtheitsprüfung durchzuführen.

Stilllegung:
Vor Durchführung dieses Verfahrens muss der Techniker mit dem Gerät und allen seinen Details vollständig vertraut sein. Es wird empfohlen, alle Kältemittel sicher aufzufangen. Vor Beginn der Arbeiten sind Öl- und Kältemittelproben zu entnehmen, falls vor der Wiederverwendung des aufgefangenen Kältemittels eine Analyse erforderlich ist. Es ist unerlässlich, dass vor Beginn der Arbeiten Strom zur Verfügung steht.
a) Machen Sie sich mit dem Gerät und seiner Bedienung vertraut.
b) Trennen Sie das System elektrisch.
c) Stellen Sie vor Beginn der Prozedur sicher, dass:
i) Bei Bedarf stehen mechanische Fördermittel für die Handhabung von Kältemittelzylindern zur Verfügung;
ii) die gesamte persönliche Schutzausrüstung vorhanden ist und

ordnungsgemäß verwendet wird;
iii) Der Wiederherstellungsprozess wird jederzeit von einer sachkundigen Person überwacht;
iv) Die Rückgewinnungsgeräte und -zylinder entsprechen den entsprechenden Normen.
d) Wenn möglich, das Kältemittelsystem abpumpen.
e) Falls ein Vakuum nicht erzeugt werden kann, sollte ein Verteiler gebaut werden, damit Kältemittel aus verschiedenen Teilen des Systems abgelassen werden kann.
f) Stellen Sie sicher, dass sich der Zylinder vor der Bergung auf der Waage befindet.
g) Starten Sie das Bergungsgerät und arbeiten Sie gemäß den Anweisungen.
h) Zylinder nicht überfüllen (nicht mehr als 80 Volumenprozent Flüssigkeitsfüllung).
i) Der maximale Betriebsdruck des Zylinders darf auch nicht vorübergehend überschritten werden.
j) Wenn die Zylinder ordnungsgemäß befüllt und der Vorgang abgeschlossen ist, stellen Sie sicher, dass die Zylinder und die Ausrüstung unverzüglich vom Gelände entfernt werden und alle Absperrventile an der Ausrüstung geschlossen werden.
k) Das zurückgewonnene Kältemittel darf nur dann in ein anderes Kältesystem eingefüllt werden, wenn es zuvor gereinigt und geprüft wurde. Geräte müssen mit einem Hinweis versehen werden, dass sie außer Betrieb genommen und vom Kältemittel entleert wurden. Der Hinweis muss datiert und unterschrieben sein. Bei Geräten mit brennbaren Kältemitteln muss sichergestellt werden, dass diese mit einem entsprechenden Hinweis versehen sind.

Erholung:
Bei der Entfernung von Kältemittel aus einem System, sei es zu Wartungs- oder Stilllegungszwecken, empfiehlt es sich, alle Kältemittel sicher zu entfernen.

Beim Umfüllen von Kältemittel in Flaschen ist darauf zu achten, dass ausschließlich geeignete Rückgewinnungsflaschen verwendet werden. Es muss sichergestellt sein, dass die erforderliche Anzahl an Flaschen für die Gesamtmenge des Systems vorhanden ist. Alle verwendeten Flaschen müssen für das zurückzugewinnende Kältemittel vorgesehen und entsprechend gekennzeichnet sein (z. B. spezielle Flaschen für die Kältemittelrückgewinnung). Die Flaschen müssen mit einem funktionsfähigen Überdruckventil und den zugehörigen Absperrventilen ausgestattet sein. Leere Rückgewinnungsflaschen werden vor der Rückgewinnung evakuiert und, wenn möglich, gekühlt.
Die Rückgewinnungsanlage muss funktionsfähig sein und über eine Bedienungsanleitung verfügen. Sie muss für die Rückgewinnung aller gängigen Kältemittel, gegebenenfalls auch brennbarer Kältemittel, geeignet sein. Zusätzlich muss eine kalibrierte und funktionsfähige Waage vorhanden sein. Die Schläuche müssen vollständig und mit dichten Schnellkupplungen ausgestattet und in einwandfreiem Zustand sein. Vor der Inbetriebnahme der Rückgewinnungsanlage ist zu prüfen, ob sie einwandfrei funktioniert, ordnungsgemäß gewartet wurde und alle zugehörigen elektrischen Bauteile gegen Entzündung im Falle eines Kältemittelaustritts abgedichtet sind. Im Zweifelsfall wenden Sie sich bitte an den Hersteller.
Das zurückgewonnene Kältemittel ist im entsprechenden Rückgewinnungsbehälter an den Kältemittellieferanten zurückzugeben. Ein entsprechender Entsorgungsnachweis ist auszustellen. Kältemittel dürfen in Rückgewinnungsanlagen und insbesondere nicht in Behältern gemischt werden.
Wenn Kompressoren oder Kompressoröle ausgebaut werden müssen, ist sicherzustellen, dass sie ausreichend evakuiert wurden, um zu gewährleisten, dass keine brennbaren Kältemittel im Schmierstoff zurückbleiben. Die Evakuierung muss vor der Rückgabe des Kompressors an den Lieferanten erfolgen. Zur Beschleunigung dieses Vorgangs darf ausschließlich eine elektrische Heizung des Kompressorgehäuses verwendet werden. Das Ablassen von Öl aus einem System muss sicher

erfolgen.

Notiz:

• Bitte halten Sie Wasser oder andere leitfähige Flüssigkeiten von der Maschine fern;
• Stecken Sie keine Schläger in die Maschine;
• Beim Transport der Maschine ist darauf zu achten, dass sie in einem Winkel von weniger als 45 Grad getragen wird.
Es ist verboten, Wasserabflussrohre oder Wasserzuleitungen so zu biegen, dass die Rohre beschädigt werden und Wasser austritt.
• Der Abstand zwischen den Luftauslässen und der Wand sollte mehr als 30 cm betragen . Sorgen Sie außerdem für gute Belüftung und stellen Sie sicher, dass das Gerät trocken und sauber ist.

QUICK USAGE INSTRUCTIONS

Installationsvoraussetzungen:

1. Die Oberfläche der Maschine ist mit einer metallischen Schutzfolie überzogen, die vor Gebrauch entfernt werden muss.
2. Um die Lebensdauer des Eisbereiters zu verlängern, muss er vor der Inbetriebnahme mindestens 6 Stunden lang aufrecht stehen.
3. Das Hauptgerät dieses Produkts sollte direkt über dem Eisbehälter platziert werden, und die linke, rechte und hintere Seite des Eisbereiter-Hauptgeräts sollte mit dem Eisbehälter ausgerichtet sein.
4. Achten Sie beim Aufstellen des Hauptgeräts des Eisbereiters auf Ihre persönliche Sicherheit. Das Hauptgerät sollte nicht mehr als 15° geneigt sein und mindestens 30 cm Abstand zu Hindernissen haben.
5. Bitte installieren Sie die Wasserzu- und -ablaufleitungen des Eisbereiters gemäß dem Installationsdiagramm auf der Rückseite des Geräts.
6. Die Umgebungstemperatur dieses Produkts sollte 38 °C und die

Einlasswassertemperatur 32 °C nicht überschreiten.
7. Sollte ein E04-Alarm auftreten, überprüfen Sie bitte umgehend die Umgebungstemperatur und die Wassertemperatur und nehmen Sie entsprechende Anpassungen vor.
8. Vor Gebrauch muss das Schutzband entfernt werden. Die einzelnen Schritte sind wie folgt:
Schritt 1: Schrauben lösen.
Schritt 2: Das Klebeband erneut verschieben .
Schritt 3: Entfernen Sie die Perlwatte.

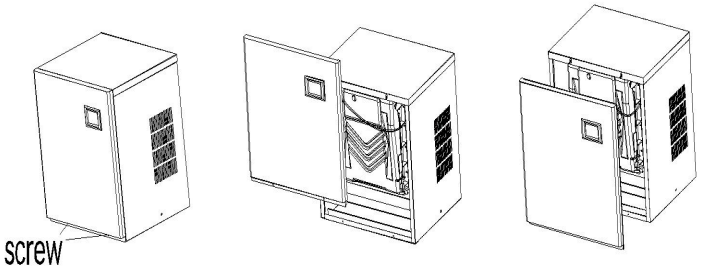

Reinigungsanforderungen:
1. Aufgrund erheblicher Unterschiede in der Wasserqualität zwischen verschiedenen Regionen wird empfohlen, den Zulauf anzuschließen, um zu verhindern, dass sich Verunreinigungen ablagern und Rohrleitungen und Wasserpumpen verstopfen.
2. Der Einbau eines Wasserfilters in die Wasserleitung kann zu Ablagerungen und Verstopfungen des Wasserwegs führen. Dies ist kein Produktmangel. Bitte reinigen Sie das Gerät regelmäßig.
3. Es wird empfohlen, das Hauptwassersystem (Spülbecken, Wasserpumpe, Wasserleitung) alle 10-14 Tage zu reinigen.
4. Vor dem manuellen Reinigungsmodus das vorbereitete Reinigungsmittel (z. B. Zitronensäure-Entkalker) in den Wassertank geben. Etwa 40 Minuten lang reinigen.
Funktionsbeschreibung:
1. Eisdickeneinstellung: Drücken Sie im Startzustand zweimal auf „Reservieren/Hinzufügen“, um in den Eisdickenmodus zu gelangen. Hier

können Sie die Eisdicke durch Drücken von „Reservieren/Hinzufügen“ und „Aufhellen/Verringern“ an die tatsächliche Eisdicke anpassen. Es wird empfohlen, die Eisdicke auf mindestens 0 einzustellen.
2. Reinigungsfunktion: Drücken Sie den Schalter, bis „AUS“ angezeigt wird, und anschließend „Reinigen/Einstellen“, um in den Reinigungsmodus zu wechseln. Die Reinigungszeit im Reinigungsmodus beträgt ca. 40 Minuten.

BEWAHREN SIE DIESE ANWEISUNGEN AUF

BASIC STRUCTURE

NEIN.	Name	NEIN.	Name
1	Frontplatte	11	elektrische Schalttafel
2	Bedienfeld	12	Lüftermotor
3	Verdampferabdeckung	13	Sprührohr
4	Wasserspeichertank	14	Oberteil
5	Wasserpumpe	15	Magnetventil
6	Verdampfer	16	Kondensator
7	Kompressor	17	Linke Seite
8	Rechtes Bedienfeld	18	hintere Abdeckung
9	Ablassventil	19	Lüfterschutz

10	Wassereinlassventil		

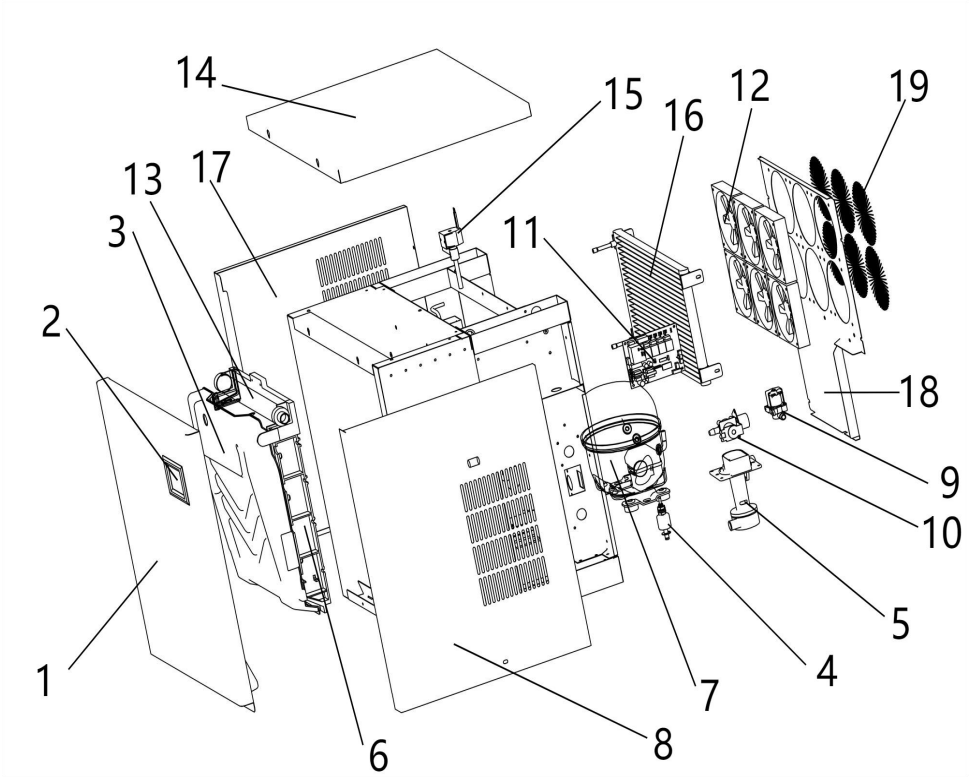

ICE MACHINE ACCESSORIES

NEIN.	Name
1	Wasserzulaufrohr
2	Verschlussring
3	Wasserablaufrohr
4	Anweisungen



ICE STORAGE BUCKET ACCESSORIES

NE IN.	Name
1	Verstellbare Füße
2	Filteranschlussrohr
3	Montageplatte
4	Abflussrohr für Eisbehälter
5	Wasserfilter
6	Eisschaufel
7	Schlüssel
8	Zubehörpaket
9	Gewindedichtband
10	Hakenbefestigung

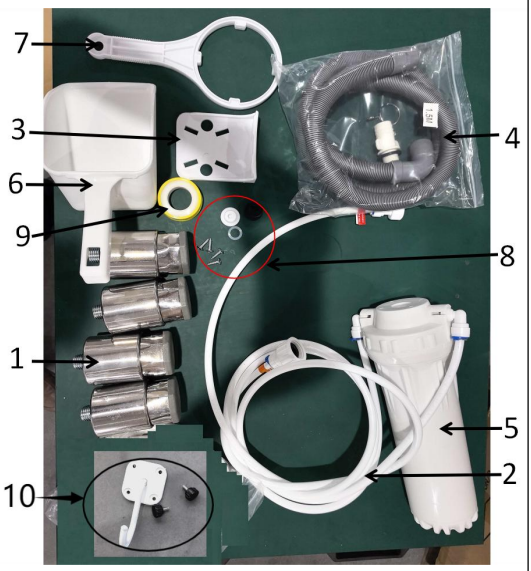

※ Für diese Anbauteile werden Eisbehälter benötigt.

INSTALLATION

Dieses Gerät muss geerdet sein. Im Falle einer Fehlfunktion oder eines Defekts verringert die Erdung das Risiko eines Stromschlags, indem sie einen Weg des geringsten Widerstands für den elektrischen Strom bietet.
WARNUNG: Den Kältemittelkreislauf nicht beschädigen.
WARNUNG: Halten Sie die Belüftungsöffnungen im Gerätegehäuse oder in der eingebauten Konstruktion frei von Verstopfungen.
WARNUNG Um Gefahren durch Instabilität des Geräts zu vermeiden, muss es gemäß der Bedienungsanleitung befestigt werden.

1. Öffnen Sie den Koffer und stellen Sie das Gerät an einen geeigneten Ort. Überprüfen Sie die Packliste und den Inhalt. Sollten Abweichungen auftreten, wenden Sie sich bitte an Ihren Händler .
2. Betriebsumgebung

A. Umgebungstemperatur : SN , N , ST: 10 ℃～38℃

Umgebungsfeuchtigkeit: relative Luftfeuchtigkeit ≤ 90 %
3. Nehmen Sie die Füße des Eisbehälters ab und montieren Sie sie am Boden . Setzen Sie die Eisabweiserplatte in die dafür vorgesehene Öffnung im Inneren des Eisbehälters ein. Platzieren Sie die obere Abdeckplatte auf der Vorderseite des Eisbehälters, richten Sie sie an den Schraubenlöchern aus und ziehen Sie die Schrauben anschließend von Hand fest.

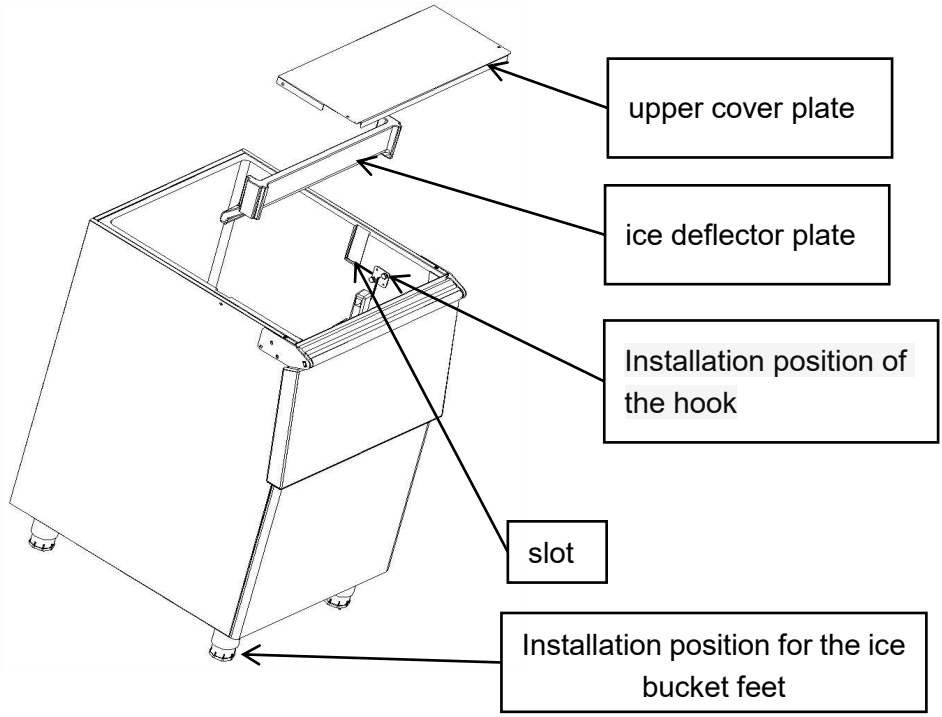

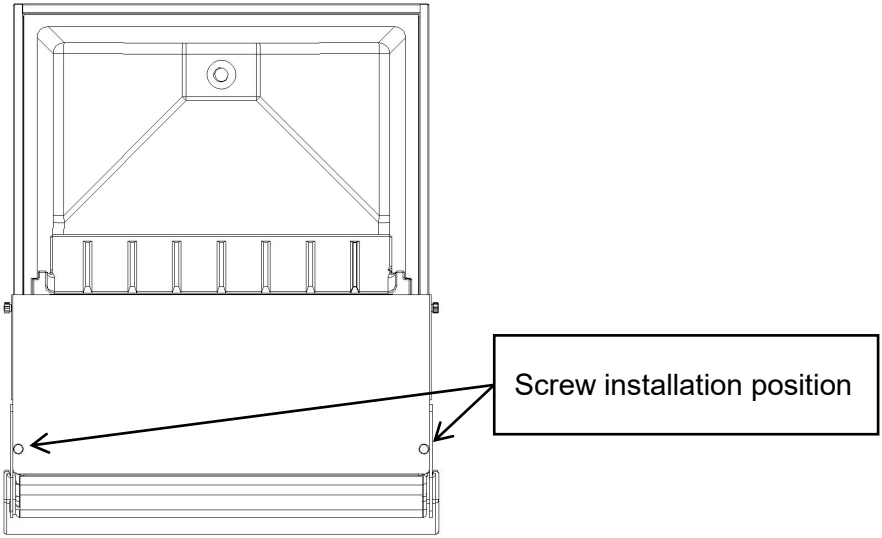

2. Zwei Personen tragen die Eismaschine und stellen sie auf den Eisbehälter, sodass sie bündig mit diesem abschließt.
3. Halten Sie die Waagerechte des Hauptmotors, indem Sie die Füße der Eismaschine justieren.
Die Eismaschine ist gemäß der Sicherheitsnorm für Kältesysteme, ASHRAE 15, zu installieren. Darüber hinaus darf die Eismaschine nicht in Fluren oder Gängen öffentlicher Gebäude installiert werden.
Bitte verwenden Sie es mit dem vom Hersteller mitgelieferten Eisbehälter. Tauschen Sie ihn nicht nach Belieben aus.

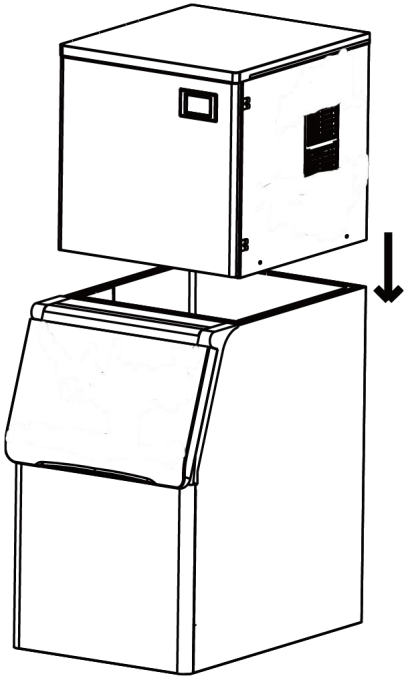

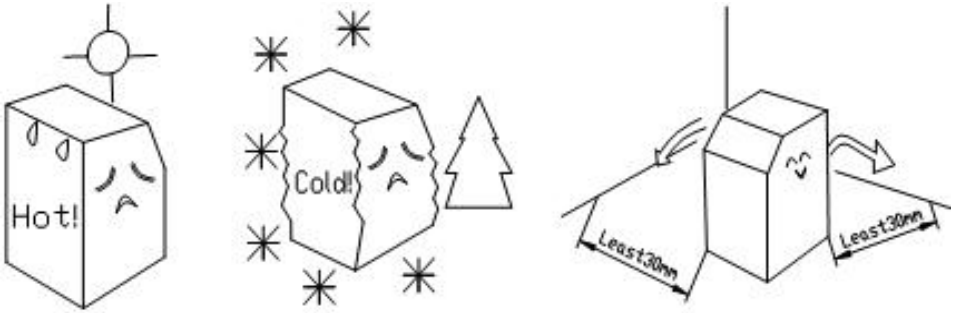

Der Abstand zwischen den Luftauslässen und der Wand sollte mindestens 30 cm betragen. Sorgen Sie außerdem für gute Belüftung und stellen Sie sicher, dass das Gerät trocken und sauber ist. Der Eiswürfelbereiter muss weit entfernt von Wärmequellen wie Backofen , Elektroherd usw. aufgestellt werden.

B. Die Wasserquelle entspricht den Hygienevorschriften, die Wassertemperatur und der Wasserdruck sind geeignet. sind geeignet . Um die höchste Effizienz zu erzielen, sollte die Einlasswassertemperatur

zwischen 0,6 und 32 °C und der Druck zwischen 0,138 und 0,552 MPa liegen.



C. Es muss ein Abwasserkanal vorhanden sein. Während der Arbeiten wird ein Teil des Wassers abgeleitet, daher ist der Abwasserkanal notwendig. Außerdem muss der Abwasserkanal frei von Verstopfungen gehalten werden.

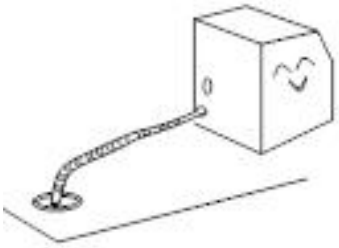

POWER SUPPLY

1. Wählen Sie das passende Netzteil anhand der Spannung und Leistung auf dem Typenschild aus .
2. Schließen Sie das Stromkabel und die Stromversorgung an und achten Sie darauf, dass die gelben und grünen Drähte fest mit dem Erdungsdraht verbunden sind .

	Vorsicht: a. Stellen Sie aus Sicherheitsgründen sicher, dass die Erdung in einwandfreiem Zustand ist. b. Sämtliche Außenleitungen und sonstige Geräte müssen den nationalen Normen entsprechen.

3. Die Nennspannung dieses Produkts beträgt 220 – 240 V Wechselstrom bei 50 Hz. Bei größeren Spannungsschwankungen (± 10 % über der Nennspannung) kann es zu zahlreichen Fehlern kommen, z. B. dass die Maschine nicht startet, die elektronische Steuereinheit oder der Kompressor beschädigt wird. Verwenden Sie daher unbedingt einen geeigneten automatischen Spannungsregler.

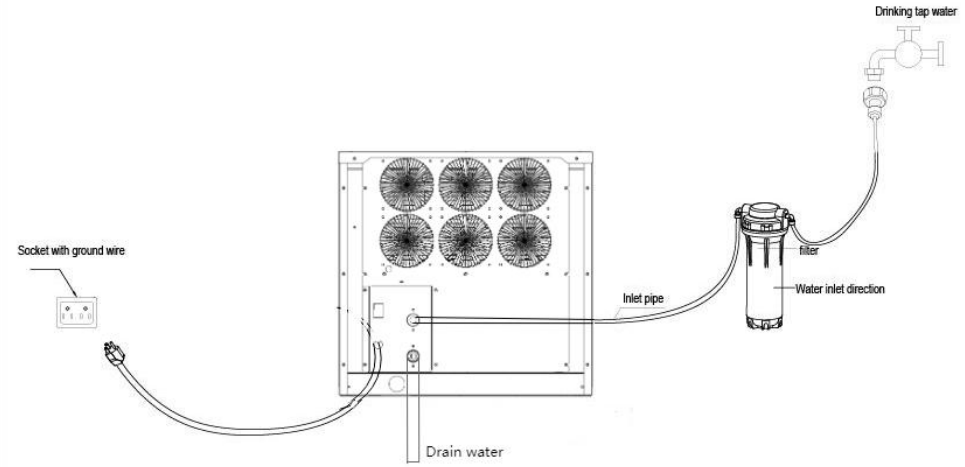

4. Schließen Sie die Wasserzuleitung an.

Nehmen Sie den Wasserzulaufschlauch aus dem Zubehörbeutel und verbinden Sie die beiden Enden des Schlauchs mit dem Wasserzulaufventil und dem Wasserhahn. Stecken Sie zuerst den Verbinder 1 auf das Wasser Schließen Sie den Wasserhahn an und verbinden Sie dann ein Ende des Wasserzulaufrohrs mit den Stahlkugeln mit dem Verbinder 1 (hängen Sie das Rohrende daran ein und lösen Sie es nach dem Verbinden mit Verbinder 1). Verbinden Sie das andere Ende mit

der Schraube mit dem Wasserzulaufventil. Das Ventil hat ebenfalls eine Schraube und wird im Uhrzeigersinn festgezogen. Überprüfen Sie nach der Installation die Verbindung auf Dichtheit.
Schließen Sie die Wasserleitungen gemäß dem Diagramm auf der Rückseite an. Die Kondenswassermenge ist je nach Kundenbedarf einstellbar. (Die Kondenswassermenge beeinflusst die Eisproduktionsgeschwindigkeit.)

	**Warnung :** Für die Herstellung von essbaren Eisblöcken muss Trinkwasser verwendet werden. Darüber hinaus muss die Wassertemperatur zwischen 0,6 und 32 °C und der Druck zwischen 0,138 und 0,552 MPa liegen.

5. Schließen Sie das Wasserabflussrohr an.
Das Wasserabflussrohr befindet sich an der Rückseite der Maschine; das verlängerte Rohrende führt zur Kanalisation.

	Achtung : Um einen reibungslosen Wasserabfluss zu gewährleisten, muss der tiefste Punkt des Abflussrohrs über dem höchsten Punkt des Abwasserkanals liegen, damit das Abflusswasser nicht zurückfließen kann.

6. Halten Sie den Hauptkörper waagerecht.
Bitte achten Sie darauf, dass das Gerät waagerecht steht, damit der Eiswürfelbereiter einwandfrei funktioniert. Schrauben Sie zunächst die beiden verstellbaren Füße in die Muttern des Geräts. Falls das Gerät nicht waagerecht steht, können Sie die Füße entsprechend justieren.

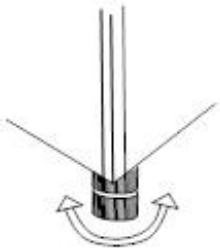

SERVICE INSTRUCTION

1. Betriebsprozess

Zuerst den Wasserhahn, den Stromanschluss und das Wasserzufuhrventil öffnen, dann das Waschbecken mit Wasser füllen und den Wasserhahn wieder zudrehen, wenn das Waschbecken mit ausreichend Wasser gefüllt ist.

2. Eisbereitungsprozess

Nach einigen Minuten springt die Wasserpumpe an und pumpt das Wasser gleichmäßig durch das Eismodell. Schließlich bildet sich Eis im Modell. Sobald der Eisdickensensor die eingestellte Eisdicke erfasst, beginnt das Eis zu schmelzen.

3. Eistropfenverfahren

Die Wasserpumpe stoppt, das Wasserzufuhrventil öffnet sich und Wasser fließt in das Spülbecken. Das Heizventil schaltet sich ein und Kältemittelgas wird in die Eismaschine geleitet. Der Eisblock schmilzt und fällt nach etwa zwei Minuten in den Eisschrank. Der fallende Eisblock trifft auf die Halteplatte (der Induktionsschalter befindet sich rechts an der Halteplatte). Damit ist ein Zyklus abgeschlossen und der neue Eisproduktionszyklus beginnt.

4. Automatischer Stopp

Wenn der Eisbehälter mit Eisblöcken gefüllt ist, kann ein weiterfallender Eisblock zwischen der Halteplatte und dem Verdampfer eingeklemmt werden. Die Halteplatte bleibt dann dauerhaft geöffnet und kann nicht in ihre Ausgangsposition zurückkehren. Nach einigen Sekunden schaltet sich

der Eisbereiter automatisch ab. Sobald der eingeklemmte Eisblock entfernt ist, kehrt die Halteplatte in ihre Ausgangsposition zurück und der Eisbereiter nimmt die Eisproduktion wieder auf.

5. Überprüfung durchführen

A. Wenn der Eiswürfelbereiter in Betrieb ist, kann eine plötzliche Unterbrechung der Wasserzufuhr dazu führen, dass das Spülbecken nicht ausreichend mit Wasser gefüllt wird. Der Eiswürfelbereiter schaltet dann in den Standby-Modus und produziert kein Eis wie gewohnt. Sobald die Wasserzufuhr wiederhergestellt ist und das Gerät neu gestartet wird, funktioniert es wieder normal .

B. Der Lüftermotor des Kondensators wird temperaturgesteuert. Wenn die Oberflächentemperatur des Kondensators sinkt, schaltet sich der Lüftermotor ab, um Energie zu sparen; wenn die Oberflächentemperatur steigt, schaltet sich der Lüftermotor wieder ein. Daher arbeitet der Lüftermotor während des Eisbereitungsprozesses intermittierend.

C. Bei Betrieb einer gewerblichen Eismaschine bei niedriger Umgebungstemperatur verzögert sich der Eisbildungsprozess. Tritt dies dreimal hintereinander auf, schaltet sich die Maschine automatisch ab, und die rote Kontrollleuchte im Schaltkasten blinkt abwechselnd mit den anderen vier Leuchten. Nach einem Neustart funktioniert die Maschine wieder normal . Daher empfehlen wir, die Maschine nicht bei niedrigen Umgebungstemperaturen zu betreiben.

LCD FULL PAGE DISPLAY

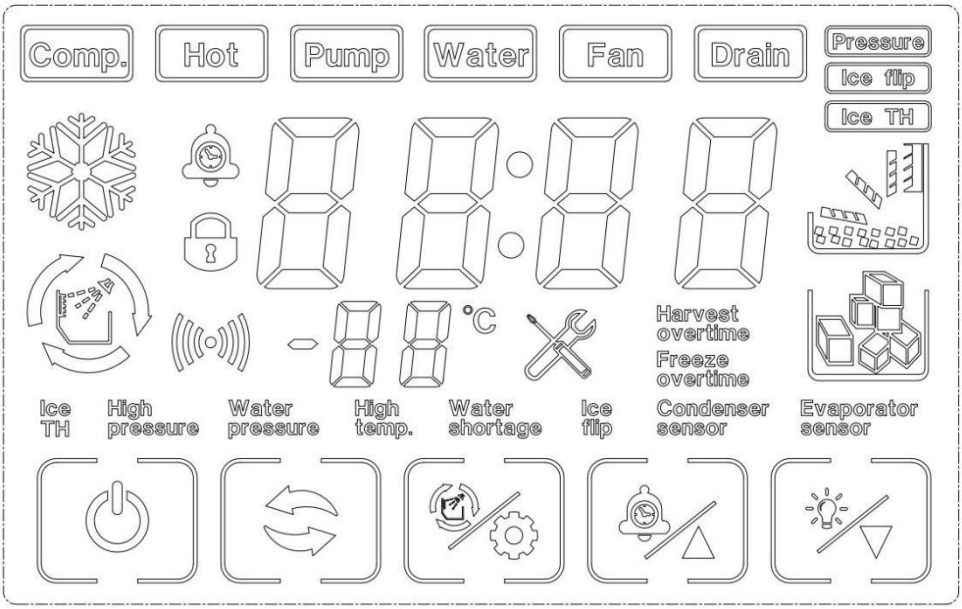

7. Tasten auf der Anzeigetafel

Starten / Herunterfahren:

Drücken Sie 3 Sekunden lang, um das Gerät im Ein-Zustand auszuschalten.

Drücken Sie die Ein-/Aus-Taste, um das Gerät einzuschalten. Wenn Sie den Status „Ausgeschaltet“ haben, drücken Sie die Ein-/Aus-Taste, um die Einstellungen unter „Eisdickeneinstellung“ und „Wasserfüllstandsanpassung“ zu verlassen.

Modus-Taste:

Schalten Sie das Eisprogramm um.

Clean / Set-Taste:

Drücken Sie diese Taste, um den Reinigungsstatus im ausgeschalteten Zustand der Maschine anzuzeigen.

+/Reservierungsbutton:

Druck zur Anpassung der Eisdicke unter Druckgleichgewicht , Eisherstellung , Eisentladung , Eisfüllstand
Klicken Sie, um den Wert um 1 zu erhöhen. Halten Sie die Taste gedrückt, um den Wert unter „Eisdickenanpassungsstatus“ kontinuierlich zu erhöhen.
Klicken Sie hier, um den Status der Reservierungszeiteinstellung unter „Ausschalten“ anzuzeigen.

-/Lichtknopf: 

Klicken Sie, um den Wert um 1 zu verringern. Halten Sie die Taste gedrückt, um ihn im Status „Eisdickenanpassung“ kontinuierlich zu verringern.
Hinweis: Befindet sich das Gerät im „Wassermangel-Schutzmodus“, startet es automatisch neu, sobald das Spülbecken mit ausreichend Wasser gefüllt ist. Sollte das Gerät aufgrund anderer Störungen stoppen, drücken Sie nach 45 Minuten erneut die Starttaste oder schalten Sie es wieder ein. Das Gerät startet dann wieder.

DAILY CLEANING AND MAINTENANCE

Warnung

Vor der Reinigung oder Wartung des Eisbereiters muss der Eisbereiter vom Stromnetz getrennt werden.
Es ist strengstens verboten, den Eisbereiter direkt mit einem Wassersprüher zu spülen.

Aufmerksamkeit

Bei der Verwendung von neutralen Lösungen oder Natriumhypochloritlösungen ist es wichtig, die beigefügte Anleitung sorgfältig zu lesen und zu verstehen. Anweisungen zur Vermeidung potenzieller Gesundheitsprobleme.

[a] Eismaschine und Kühlschrankgehäuse

Wischen Sie das Gehäuse des Eisbereiters mindestens einmal pro Woche mit einem sauberen, weichen Tuch ab und entfernen Sie Fett und Schmutz mit einem … Ein feuchtes Tuch mit einem neutralen Reinigungsmittel getränkt.

 **Aufmerksamkeit**

Verwenden Sie keine harte Bürste, Drahtbürste, kein Waschpulver, Benzin, Bananenwasser, Aceton usw. Bei anderen organischen Lösungen kein kochendes Wasser oder stark säurehaltige oder alkalische Reinigungsmittel verwenden. Reinigen Sie die Eismaschine.

Bitte beim Reinigen nicht direkt mit Wasser abwaschen, um die Isolierung nicht zu beeinträchtigen. Elektrogeräte.

[b] Reinigung und Desinfektion der Eismaschine (empfohlen mehr als 2 Mal pro Woche) Monat)

Hinweis: Einige Bereiche müssen aufgrund unterschiedlicher Wasserqualität möglicherweise häufiger gereinigt und desinfiziert werden.

 **Aufmerksamkeit**

Vor der Reinigung, am Ende des Eiswürfelzyklus, schieben Sie alle Eiswürfel nach hinten, schalten Sie das Gerät aus, öffnen Sie die Frontklappe und entnehmen Sie alle Eiswürfel aus der Eismaschine und dem Eisbehälter. Aufbewahrungseimer.

Verwenden Sie keine Werkzeuge, um das Eis aus der Eisform zu lösen, da dies zu Beschädigungen führen kann. Eisform.

Verwenden Sie keine alkoholhaltigen Flüssigkeiten zur Reinigung oder Desinfektion der Eismaschine, da diese sonst beschädigt werden könnten. verursachen Risse in den Kunststoffteilen.

 **Aufmerksamkeit**

Bitte achten Sie während der Reinigungs- und Desinfektionsarbeiten auf

Ihre Schutzausrüstung und tragen Sie diese. Schutzbrille und Handschuhe tragen, wenn das Reinigungsmittel oder Desinfektionsmittel auf die Haut oder in die Augen gelangen und Reizungen verursachen kann.
Entzündung. Im Falle einer versehentlichen Kontamination befolgen Sie bitte die Vorsichtsmaßnahmen des Medizin.
Bei der Reinigung ist auf ausreichende Belüftung zu achten. Chlorgas entsteht durch Desinfektionsmittel stellen ein Gesundheitsrisiko dar. Bitte handhaben Sie sie an einem gut belüfteten Ort.

Reinigungs- und Desinfektionsreihenfolge
Bitte reinigen und desinfizieren Sie in der folgenden Reihenfolge.

Verwendungsreihenfolge	Pharmazeutische Spezies	verwenden
1	Zitronensäure-Reinigungsmittel (Verdünnungsverhältnis siehe Gebrauchsanweisung)	spülen
2	Desinfektionsmittel (Verdünnungsverhältnis siehe Gebrauchsanweisung)	steril

Reinigungs- und Desinfektionsverfahren

Tägliche Reinigungs- und Wartungsmethoden (10-15 Tage)
1. Drücken Sie die  Taste „ “ auf dem Display, nachdem der Eisbereiter alle Eiswürfel produziert hat. Auf dem Display wird „ Aus “ angezeigt. Öffnen Sie die Tür des Eisbehälters und entnehmen Sie das gesamte Eis .



2. Öffnen Sie die Frontklappe, geben Sie das gelöste Reinigungsmittel (oder Desinfektionsmittel) in den Wasserbehälter und schließen Sie anschließend die Frontklappe.

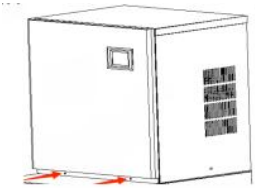

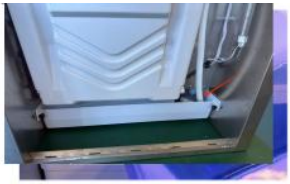



3. Drücken Sie im ausgeschalteten Zustand die Taste """. Wenn die Taste blinkt, lassen Sie sie los und wechseln Sie in den Reinigungsmodus.

4. Nach dem Start des Reinigungsprogramms führt das Gerät die folgenden Anweisungen aus: (1) Wasserzulauf → (2) Reinigung für 15 Minuten → (3) Ablassen für 1 Minute → (4) Wasserzulauf → (5) Spülen für 3 Minuten → (6) Ablassen → Schritte (4) bis (6) fünfmal wiederholen → Ende. Nach Abschluss dieser Schritte ist der Reinigungsvorgang beendet. Hinweis: Reinigungsmittel (oder Desinfektionsmittel) gemäß der jeweiligen Gebrauchsanweisung

dosieren. Nach dem Start des Reinigungsprogramms läuft dieses automatisch. Desinfektionsmittel und Reinigungsmittel nicht gleichzeitig in das Spülbecken geben.

Notiz: Falls Reinigungs- und Desinfektionsschritte gleichzeitig durchgeführt werden, befolgen Sie bitte die oben genannten Schritte. Zweimal .

Tiefenreinigungs- und Wartungsmethoden (2 Monate)

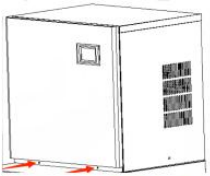    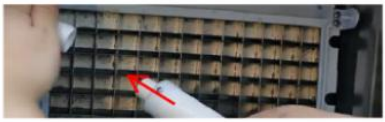	Schritt 1: Schalten Sie den Schalter aus und ziehen Sie das Netzkabel ab. Schritt 2: Verwenden Sie einen Kreuzschlitzschraubendreher, um die beiden Schrauben an der rechten Seite des Eisbereiters zu entfernen. Schritt 3: Öffnen Sie die Frontblende. Hinweis: Der Öffnungswinkel des Türblatts sollte 180° nicht überschreiten. Schritt 4: Entfernen Sie den Stöpsel unter dem Wasserspeichertank und lassen Sie das Wasser aus dem Wasserspeichertank ab. Schritt 5: Verdampferabdeckung entfernen. (Die Verdampferabdeckung leicht nach rechts aufhebeln.) Schritt 6: Wasserrohr-Haltekappe und Wasserrohr entfernen

      	Schritt 7: Den Schraubverschluss des Wasserbehälters entfernen. Rohre und das innere und äußere Wasser abführen Rohre. Schritt 8: Reinigen Sie die Innenseite mit einer kleinen Bürste. und die Außenwände des Rohrs. Schritt 9: Reinigen Sie die Innenseite mit einer kleinen Bürste. und außerhalb der Verdampferabdeckung. Schritt 10: Entfernen Sie die Schrauben, mit denen die Wasserpumpe und Pumpenwasserleitung entfernen Schritt 11: Entfernen Sie die beiden Schrauben von der Wasserstandssensor. Schritt 12: Reinigen Sie den Boden mit einer kleinen Bürste. der Pumpe. Schritt 13: Verwenden Sie eine kleine Bürste, um unter dem Wasserstandssensor Schritt 14: Verwenden Sie ein sauberes, weiches Tuch, um die Innenfläche des Eisbereiters, die Oberfläche von der Verdampfer, die Oberfläche des Spülbeckens und die im Eisbehälter .









installieren

Schritt 1: Installieren Sie das Wasserrohr und ziehen Sie es fest. Schrauben an beiden Enden des Wasserrohrs (Hinweis: dass die Richtung des Wasserauslasslochs des Das innere Wasserrohr verläuft entgegengesetzt zum äußeren. Wasserleitung).

Schritt 3: Wasserrohr-Haltekappe, Wasserpumpe und Wasserstandssensor montieren.

Schritt 4: Frontscheibe schließen, beide Schrauben festziehen. Seitliche Schrauben .



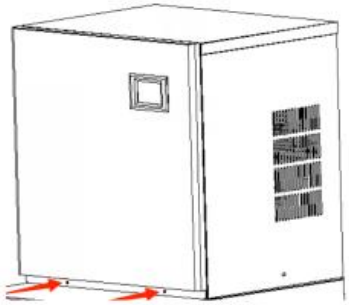

Anleitung zur Demontage des Wassertanks

1. Entfernen Sie den Gummistopfen aus dem Spülbecken und lassen Sie das Wasser im Spülbecken ablaufen . und anschließend die beiden handfest angezogenen Schrauben entfernen.

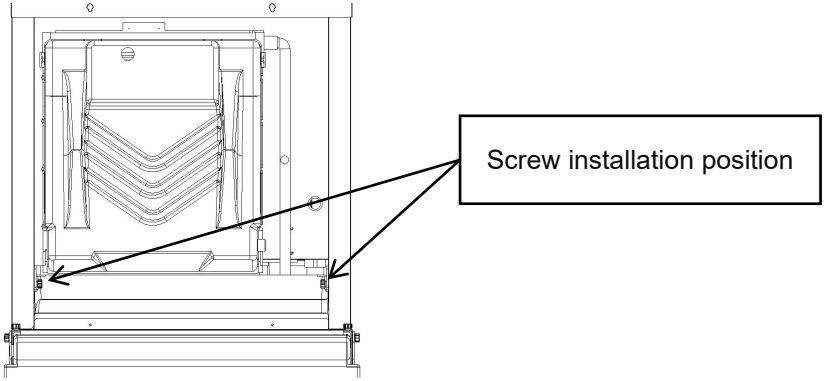

2. Neigen Sie das Spülbecken in einen bestimmten Winkel und heben Sie es dann heraus .

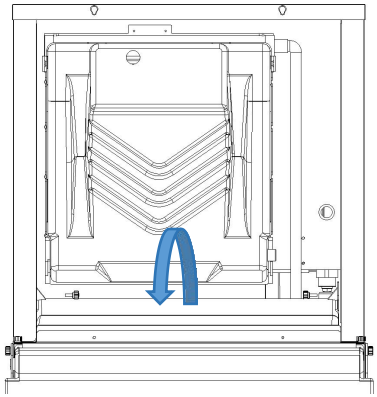

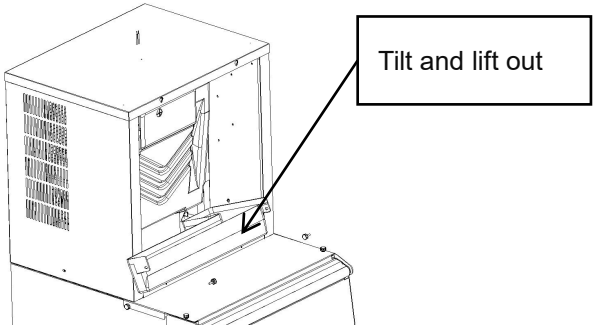

3. Bitte installieren Sie es umgehend nach der Reinigung.

Hinweis: Die vorproduzierten 5 Eiswürfel nach der Reinigung der Eismaschine dürfen nicht verzehrt werden. Bitte passen Sie den Reinigungs- und Wartungszyklus an die örtliche Wasserqualität an .

Empfohlene Reinigungs- und Wartungsmethoden (10 – 15 Tage),

gründliche Reinigung und Wartungsmethoden (2 Monate), bei starkem Befall bitte zuerst die gründliche Wartungsreinigung durchführen und den Zustand des Filters überprüfen .

Wo befindet sich die Wasserpumpe?

Achtung: Vor dem Auseinandernehmen der Maschine die Stromversorgung trennen.

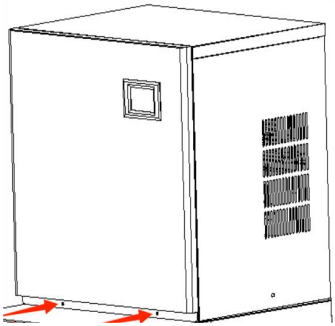	1. Entfernen Sie die beiden Schrauben und nehmen Sie die Frontblende ab .
	2. Entfernen Sie die beiden Schrauben und nehmen Sie die obere Abdeckung ab .

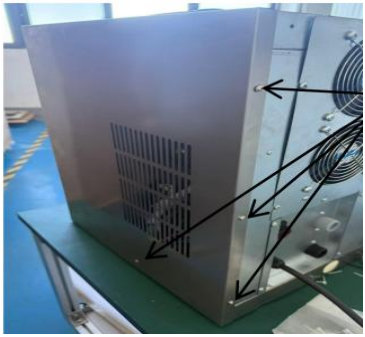	3. Entfernen Sie die vier Schrauben und nehmen Sie die rechte Seitenwand ab.
	4. Entfernen Sie eine Schraube, nehmen Sie das Wasserzulaufrohr ab und dann können Sie die Wasserpumpe ausbauen.

TROUBLE SHOOTING

LED-Panel	LCD-Panel	Mögliche Ursache	Lösung
E01	 Eis-Flip	1. Die Enteisungsplatte fehlt oder ist falsch platziert; 2. Die Polarität des magnetischen Induktionselements wird umgekehrt; 3. Anomaler Eis-Vollschalter;	1. Die Eisabstreifplatte zurücksetzen; 2. Ersetzen Sie die Eisentfernungsplatte/den Sensor für volles Eis; 3. Wenden Sie sich an den Kundendienst/sehen Sie sich eine Video-Fehlerbehebung an/bestätigen Sie die Fehlerstelle;

E03	 Ernte im Laufe der Zeit	1. Die Eiswürfelgröße ist zu dünn. 2. Der Wassertank ist unzureichend; 3. Die Umgebungstemperatur ist zu niedrig; 4. Ausfall des Enteisungsmagnetventils;	1. Überprüfen und stellen Sie die Parameter für die Wasserdicke ein (Empfohlene Stufen 0 - 2); 2. Überprüfen Sie das Wassereinlasssystem bzw. ob ausreichend Wasser vorhanden ist; 3. Verwenden Sie Membranmaterialien, um die Lüftungseinlassfläche proportional abzudichten; 4. Prüfen Sie, ob das Eis festklebt; 5. Prüfen Sie, ob die Maschine waagerecht aufgestellt ist; 6. Kundendienst kontaktieren/Videoanleitung anfordern/Fehlerursache bestätigen;
E 4	 Hohe Temperatur	1. Die Umgebungstemperatur ist zu hoch; 2. Die Kühlwirkung des Kondensationssystems ist schlecht; 3. Der Lüfter ist beschädigt;	1. Verbessern Sie die Belüftung oder Verdrängung der Umgebungsluft oder schalten Sie die Klimaanlage ein; 2. Reinigen Sie den Kondensator; 3. Der Abstand zwischen der Maschine und dem Hindernis sollte mindestens betragen. 30 cm;

			4. Prüfen Sie, ob der Lüfter funktioniert; 5. Kundendienst kontaktieren/Fehlerursache bestätigen;
E05	 Wasserdruck	1. Keine Wasserversorgung; 2. Der Wasserdruck ist zu niedrig; 3. Lecks im Wassertank; 4. Der Wasserstandssensor versagt; 5. Fehlfunktion des Einlassventils;	1. Überprüfen Sie die Wasserquelle und ob der Wasserfilter verstopft ist; 2. Prüfen Sie den Wasserdruck und ob der Wasserfilter verstopft ist. 3. Prüfen Sie, ob der Flaschenverschluss am Boden des Wassertanks fest angezogen und abgedichtet ist; 4. Prüfen Sie, ob sich am Wasserstandsschalter Kalkablagerungen gebildet haben; 5. Kundendienst kontaktieren/Videoanleitung/ Fehlerursache bestätigen;
E06	 Hochdruck	1. Die Kondensatortemperatur ist zu hoch; 2. Die Kühlanlage ist blockiert; 3. Ausfall des Druckschalters; 4. Die Hauptsteuerplatine	1. Verbessern Sie die Belüftung oder Verdrängung der Umgebungsluft oder schalten Sie die Klimaanlage ein; 2. Überprüfen Sie das Kondensationswärmeabfuhrsystem; 3. Kundendienst

		ist defekt;	kontaktieren/Videoanleitung anfordern/Fehlerursache bestätigen;
E11	 Schlechte Kühlung	1. Die Ringtemperatur ist zu hoch; 2. Schlechte Wärmeableitungsleistung des Kondensationssystems; 3. Leckage der Kühlanlage;	1. Prüfen Sie, ob die Wasserpumpe gestartet ist und läuft. 2. Reinigen Sie den Kondensator; 3. Der Abstand zwischen der Maschine und dem Hindernis sollte mindestens 30 cm betragen; 4. Kundendienst kontaktieren/Videoanleitung/ Fehlerursache bestätigen;

TECHNICAL PARAMETER AND WIRING DIAGRAM

A. Die technischen Parameter sind auf dem Typenschild angegeben .
B. Der elektrische Schaltplan befindet sich auf der Innenseite der Platine.

Hersteller: Zhejiang Leishuai Electric Appliance Technology Co. Ltd.
Adresse: 301, 3. Stock, Gebäude 1, Nr. 6 Yuanqu Straße, Huangwan Stadt Stadt Haining, Stadt Jiaxing, Provinz Zhejiang, VR China
E-Mail: support@vevor.com



VEVOR

Upgrade · The Home Creator Way

per il ghiaccio commerciale

Modello: LRM-F360/LRM-F360AB

VEVOR
Upgrade · The Home Creator Way

Commercial Ice Machine

MODELLO: LRM-F360/LRM-F360AB

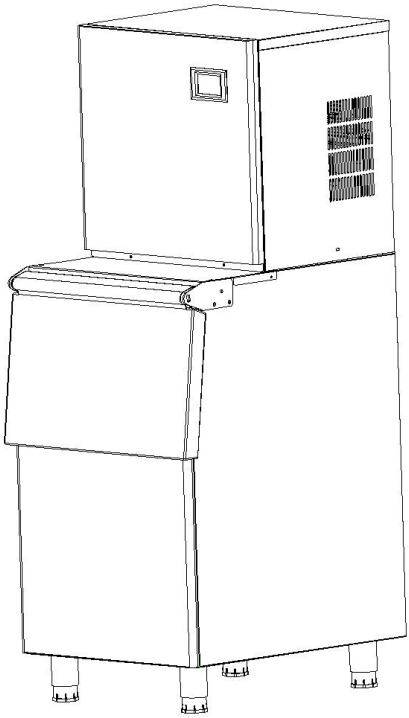

Queste sono le istruzioni originali, si prega di leggere attentamente tutte le istruzioni del manuale prima dell'uso. VEVOR si riserva il diritto di interpretare a proprio piacimento il presente manuale d'uso. L'aspetto del prodotto potrebbe differire leggermente da quello del prodotto ricevuto. Ci scusiamo se non vi informeremo tempestivamente di eventuali aggiornamenti tecnologici o software del nostro prodotto.

	Attenzione: per ridurre il rischio di lesioni, l'utente deve leggere attentamente il manuale di istruzioni.
	Questo prodotto è soggetto alle disposizioni della Direttiva europea 2012/19/CE. Il simbolo raffigurante un bidone della spazzatura barrato indica che il prodotto richiede la raccolta differenziata dei rifiuti nell'Unione Europea. Ciò si applica al prodotto e a tutti gli accessori contrassegnati con questo simbolo. I prodotti contrassegnati in questo modo non possono essere smaltiti con i normali rifiuti domestici, ma devono essere conferiti presso un punto di raccolta per il riciclaggio di apparecchiature elettriche ed elettroniche.
	Scansiona il codice QR per ottenere le istruzioni operative.

Questo apparecchio è destinato all'uso in ambito domestico e in applicazioni simili, quali:
– aree cucina per il personale in negozi, uffici e altri ambienti di lavoro;
– case coloniche;
– da clienti in hotel, motel e altri ambienti di tipo residenziale;
– Ambienti di tipo bed and breakfast.

SAFETY PRECAUTION

Il prodotto è conforme agli standard e alle normative vigenti. L'installazione di questo dispositivo deve essere conforme a tutte le normative applicabili e il suo utilizzo deve avvenire esclusivamente in aree ben ventilate. Si prega di leggere il manuale d'uso prima di installare e utilizzare l'apparecchiatura.
Rispettare tutte le normative locali in materia di elettricità e sicurezza, nonché il National Electrical Code (NEC) e l'Occupational Safety and Health Act (OSHA) degli Stati Uniti.

 Prima di utilizzare l'apparecchio, leggere attentamente il manuale. Per ridurre il rischio di incendi, scosse elettriche o lesioni durante l'utilizzo dell'apparecchio, attenersi alle precauzioni di base, tra cui le seguenti:

⚠Avvertimento :

Questo apparecchio non è destinato all'uso da parte di persone (compresi i bambini) con ridotte capacità fisiche, sensoriali o mentali, o prive di esperienza e conoscenza, a meno che non siano state supervisionate o istruite sull'uso dell'apparecchio da una persona responsabile della loro sicurezza.
I bambini devono essere sorvegliati per assicurarsi che non giochino con l'apparecchio.
Se il cavo di alimentazione è danneggiato, deve essere sostituito dal produttore, dal suo agente di assistenza o da personale qualificato analogo,

al fine di evitare pericoli.
È necessario utilizzare i nuovi tubi flessibili forniti con l'apparecchio e non riutilizzare quelli vecchi.
Non conservare in questo apparecchio sostanze esplosive come bombolette spray contenenti propellente infiammabile.
Manipolazione, manutenzione e smaltimento dell'apparecchio con la massima cura, tenendo conto della presenza di refrigeranti infiammabili e gas isolanti espandenti.


Collegare esclusivamente alla rete idrica potabile.


Avvertenza : rischio di incendio / infiammabile materiali
Tutti i componenti devono essere sostituiti con componenti identici al fine di ridurre al minimo il rischio di possibili incendi dovuti a parti non corrette.
L'apparecchio deve essere installato in conformità con la norma di sicurezza per i sistemi di refrigerazione ANSI/ASHRAE 15.
La preparazione deve essere effettuata esclusivamente secondo le raccomandazioni del produttore.
ATTENZIONE: Mantenere libere da ostruzioni tutte le aperture di ventilazione nell'involucro dell'apparecchio o nella struttura di incasso.
ATTENZIONE: Non danneggiare il circuito di refrigerazione.
ATTENZIONE: Non utilizzare apparecchi elettrici all'interno dei vani per alimenti/ghiaccio a meno che non siano del tipo raccomandato dal produttore.
ATTENZIONE: Non utilizzare dispositivi meccanici o altri mezzi per accelerare il processo di sbrinamento, diversi da quelli raccomandati dal produttore.
L'apparecchio deve essere conservato in un locale privo di fonti di accensione in funzione continua (ad esempio: fiamme libere, apparecchi a gas in funzione o stufe elettriche in funzione).

Non perforare né bruciare.
Tenete presente che i refrigeranti potrebbero essere inodori.
I bambini non devono giocare con l'apparecchio .
Questo apparecchio non deve essere utilizzato dai bambini. Tenere l'apparecchio e il relativo cavo fuori dalla portata dei bambini.

Installazione

a) la carica di refrigerante effettiva è conforme alle dimensioni del locale in cui sono installati i componenti contenenti refrigerante;
b) gli impianti di ventilazione e le relative bocchette funzionano correttamente e non sono ostruiti;
c) se si utilizza un circuito frigorifero indiretto, si deve verificare la presenza di refrigerante nel circuito secondario;
d) la marcatura sull'attrezzatura deve rimanere visibile e leggibile. Le marcature e i segnali illeggibili devono essere corretti;
e) le tubazioni o i componenti di refrigerazione sono installati in una posizione in cui è improbabile che siano esposti a sostanze che possano corrodere i componenti contenenti refrigerante, a meno che i componenti non siano costruiti con materiali intrinsecamente resistenti alla corrosione o siano adeguatamente protetti contro tale corrosione.
La pressione dell'acqua in ingresso dovrebbe essere compresa tra 0,138 e 0,552 MPa.
La temperatura dell'acqua in ingresso non deve superare i 32℃.

Manutenzione

Conservare il prodotto in modo appropriato. Prima dell'uso, verificare che il prodotto non presenti anomalie. In caso di anomalie, interromperne immediatamente l'utilizzo.
Si prega di utilizzare il prodotto secondo le istruzioni d'uso. Attenzione ai potenziali rischi di lesioni derivanti da un uso improprio.
Spegnere l'apparecchio e scollegarlo dalla rete elettrica prima di sostituire gli accessori o di avvicinarsi a parti mobili.

Scollegare sempre l'apparecchio dalla rete elettrica se viene lasciato incustodito e prima di montarlo, smontarlo o pulirlo.
Non adatto ad ambienti con elevata umidità, atmosfere esplosive, nebbia salina, condizioni acide o alcaline.
Qualora si sostituiscano componenti elettrici, questi devono essere idonei allo scopo e conformi alle specifiche corrette. In ogni momento, è necessario attenersi alle linee guida di manutenzione e assistenza del produttore. In caso di dubbi, consultare l'ufficio tecnico del produttore per assistenza.
Prima di iniziare i lavori su impianti contenenti refrigeranti infiammabili, è necessario effettuare controlli di sicurezza per garantire che il rischio di incendio sia ridotto al minimo.
Per la riparazione dell'IMPIANTO DI REFRIGERAZIONE, prima di eseguire qualsiasi intervento sull'impianto, è necessario completare i seguenti passaggi da a) a e).
a) I lavori di manutenzione devono essere eseguiti secondo una procedura controllata in modo da ridurre al minimo il rischio di presenza di gas o vapori infiammabili durante l'esecuzione dei lavori.
b) Tutto il personale addetto alla manutenzione e gli altri operatori che lavorano nella zona devono essere informati sulla natura del lavoro da svolgere. È necessario evitare di eseguire lavori in spazi confinati.
c) L'area deve essere controllata con un rilevatore di refrigerante appropriato prima e durante il lavoro, per garantire che il tecnico sia a conoscenza di atmosfere potenzialmente tossiche o infiammabili. Assicurarsi che l'apparecchiatura di rilevamento perdite utilizzata sia adatta all'uso con tutti i refrigeranti applicabili, vale a dire, non senza scintille, adeguatamente sigillati o intrinsecamente sicuri.
d) Qualora si debbano effettuare lavori a caldo sulle apparecchiature di refrigerazione o su parti ad esse collegate, è necessario avere a disposizione un'adeguata attrezzatura antincendio. Un estintore a polvere chimica o a CO2 deve essere posizionato in prossimità dell'area di carico.
e) Nessuna persona che esegue lavori relativi a un IMPIANTO DI REFRIGERAZIONE che comportino l'esposizione di tubazioni deve

utilizzare fonti di accensione in modo tale da poter causare incendi o esplosioni. Tutte le possibili fonti di accensione, incluso il fumo di sigaretta, devono essere tenute a una distanza sufficiente dal luogo di installazione, riparazione, rimozione e smaltimento, durante i quali è possibile che il refrigerante venga rilasciato nell'ambiente circostante. Prima di iniziare i lavori, l'area intorno all'apparecchiatura deve essere ispezionata per accertarsi che non vi siano pericoli di infiammabilità o rischi di accensione. Devono essere esposti cartelli di "Vietato fumare".
Assicurarsi che l'area sia all'aperto o adeguatamente ventilata prima di intervenire sul sistema o di eseguire qualsiasi lavoro a caldo. Un certo grado di ventilazione deve essere mantenuto per tutta la durata dei lavori. La ventilazione deve disperdere in modo sicuro l'eventuale refrigerante rilasciato e, preferibilmente, espellerlo all'esterno nell'atmosfera.

La riparazione e la manutenzione dei componenti elettrici devono includere controlli di sicurezza iniziali e procedure di ispezione dei componenti. Qualora si riscontri un guasto che possa compromettere la sicurezza, l'alimentazione elettrica al circuito deve essere interrotta fino a quando il problema non sia stato risolto in modo soddisfacente. Se il guasto non può essere corretto immediatamente, ma è necessario proseguire con il funzionamento, si deve adottare una soluzione temporanea adeguata. Tale soluzione deve essere comunicata al proprietario dell'apparecchiatura, in modo che tutte le parti interessate ne siano informate.

I controlli di sicurezza iniziali dovranno includere:
a) che i condensatori vengano scaricati: ciò deve essere fatto in modo sicuro per evitare la possibilità di scintille;
b) che nessun componente elettrico sotto tensione e nessun cablaggio siano esposti durante la carica, il recupero o lo spurgo del sistema;
c) che vi sia continuità del collegamento terrestre.
Quando si effettuano riparazioni su componenti sigillati:
Durante le riparazioni di componenti sigillati, tutte le alimentazioni elettriche devono essere scollegate dall'apparecchiatura su cui si sta

lavorando prima di rimuovere qualsiasi coperchio sigillato, ecc. Se è assolutamente necessario mantenere l'alimentazione elettrica dell'apparecchiatura durante la manutenzione, un sistema di rilevamento perdite permanentemente attivo deve essere posizionato nel punto più critico per segnalare una situazione potenzialmente pericolosa.
Occorre prestare particolare attenzione ai seguenti aspetti per garantire che, intervenendo sui componenti elettrici, l'involucro non venga alterato in modo tale da comprometterne il livello di protezione. Ciò include danni ai cavi, un numero eccessivo di connessioni, terminali non conformi alle specifiche originali, danni alle guarnizioni, montaggio errato dei pressacavi, ecc.
Assicurarsi che l'apparecchiatura sia montata in modo sicuro.
Assicurarsi che le guarnizioni o i materiali di tenuta non siano deteriorati al punto da non svolgere più la loro funzione di impedire l'ingresso di atmosfere infiammabili. I pezzi di ricambio devono essere conformi alle specifiche del produttore.

Riparazione dei componenti intrinsecamente sicuri:
-Non applicare carichi induttivi o capacitivi permanenti al circuito senza prima aver verificato che questi non superino la tensione e la corrente consentite per l'apparecchiatura in uso.
-Solo i componenti a sicurezza intrinseca possono essere riparati sotto tensione in presenza di atmosfera infiammabile. L'apparecchiatura di prova deve avere la classificazione corretta.
-Sostituire i componenti esclusivamente con ricambi specificati dal produttore. L'utilizzo di ricambi non originali può provocare l'accensione del refrigerante presente nell'atmosfera in caso di perdite.

Verificare che il cablaggio non sia soggetto a usura, corrosione, pressione eccessiva, vibrazioni, spigoli vivi o altri effetti ambientali avversi. La verifica deve inoltre tenere conto degli effetti dell'invecchiamento o delle vibrazioni continue provenienti da fonti quali compressori o ventilatori.

Rilevamento di refrigeranti infiammabili:

- In nessun caso è consentito utilizzare potenziali fonti di ignizione per la ricerca o l'individuazione di perdite di refrigerante. È vietato l'uso di una torcia a ioduri metallici (o di qualsiasi altro rilevatore che utilizzi una fiamma libera).

I seguenti metodi di rilevamento delle perdite sono considerati accettabili: Per rilevare perdite di refrigerante si possono utilizzare rilevatori elettronici di perdite, ma nel caso di refrigeranti infiammabili la sensibilità potrebbe non essere adeguata o potrebbe essere necessaria una ricalibrazione. (Le apparecchiature di rilevamento devono essere calibrate in un'area priva di refrigerante.) Assicurarsi che il rilevatore non sia una potenziale fonte di ignizione e che sia adatto al refrigerante utilizzato. Le apparecchiature di rilevamento delle perdite devono essere impostate a una percentuale del limite inferiore di infiammabilità (LFL) del refrigerante e calibrate in base al refrigerante impiegato, verificando la percentuale appropriata di gas (massimo 25%).

I fluidi per la rilevazione delle perdite sono adatti all'uso con la maggior parte dei refrigeranti, ma è necessario evitare l'uso di detergenti contenenti cloro, poiché il cloro può reagire con il refrigerante e corrodere le tubature in rame.

In caso di sospetta perdita, tutte le fiamme libere devono essere rimosse/spegnete.

Qualora si riscontri una perdita di refrigerante che richieda la brasatura, tutto il refrigerante deve essere recuperato dal sistema oppure isolato (mediante valvole di intercettazione) in una parte del sistema distante dalla perdita. La rimozione del refrigerante deve essere effettuata secondo le istruzioni di rimozione ed evacuazione.

Rimozione ed evacuazione:

Quando si interviene sul circuito del refrigerante per effettuare riparazioni o per qualsiasi altro scopo, è necessario seguire le procedure convenzionali. Tuttavia, per i refrigeranti infiammabili è fondamentale attenersi alle migliori pratiche, poiché l'infiammabilità è un fattore da considerare. È necessario

seguire la seguente procedura:
a) rimuovere il refrigerante in sicurezza, nel rispetto delle normative locali e nazionali.
b) spurgare il circuito con gas inerte
c) evacuare
d) spurgare con gas inerte
e) interrompere il circuito mediante taglio o brasatura
Se lo sfiato non è consentito dalle normative locali e nazionali, la carica di refrigerante deve essere recuperata negli appositi serbatoi di recupero.
Per gli apparecchi contenenti refrigeranti infiammabili, il sistema deve essere spurgato con azoto privo di ossigeno per renderlo sicuro per l'utilizzo con tali refrigeranti. Questa procedura potrebbe dover essere ripetuta più volte. Non utilizzare aria compressa o ossigeno per lo spurgo dei sistemi di refrigerazione.
Per gli apparecchi contenenti refrigeranti infiammabili, lo spurgo del refrigerante deve essere effettuato rompendo il vuoto nel sistema con azoto privo di ossigeno e continuando a riempire fino al raggiungimento della pressione di esercizio, quindi sfiatando in atmosfera e infine portando al vuoto. Questo processo deve essere ripetuto fino a quando non vi sia più refrigerante nel sistema. Una volta utilizzata l'ultima carica di azoto privo di ossigeno, il sistema deve essere sfiatato fino alla pressione atmosferica per consentire lo svolgimento delle operazioni.
Assicurarsi che la presa per la pompa del vuoto non sia vicina a potenziali fonti di ignizione e che sia disponibile una ventilazione adeguata.

Procedure di ricarica:
Oltre alle procedure di ricarica convenzionali, è necessario attenersi ai seguenti requisiti.
a) Assicurarsi che non si verifichi contaminazione tra i diversi refrigeranti durante l'utilizzo delle apparecchiature di carica. I tubi flessibili o le condotte devono essere il più corti possibile per ridurre al minimo la quantità di refrigerante in essi contenuta.
b) Le bombole devono essere conservate in una posizione adeguata

secondo le istruzioni.
c) Assicurarsi che l'IMPIANTO DI REFRIGERAZIONE sia collegato a terra prima di caricarlo con il refrigerante.
d) Etichettare il sistema al termine della ricarica (se non è già stato fatto).
e) Bisogna fare estrema attenzione a non sovraccaricare l'IMPIANTO DI REFRIGERAZIONE.
Prima di ricaricare il sistema, questo deve essere sottoposto a una prova di pressione con il gas di spurgo appropriato. Al termine della ricarica, ma prima della messa in servizio, il sistema deve essere sottoposto a una prova di tenuta. Un'ulteriore prova di tenuta deve essere eseguita prima di lasciare il sito.

Smantellamento:
Prima di eseguire questa procedura, è fondamentale che il tecnico conosca a fondo l'apparecchiatura e tutti i suoi dettagli. È buona prassi recuperare in sicurezza tutti i refrigeranti. Prima di iniziare l'operazione, è necessario prelevare un campione di olio e di refrigerante, qualora fosse richiesta un'analisi prima del riutilizzo del refrigerante recuperato. È indispensabile che sia disponibile l'alimentazione elettrica prima di iniziare l'operazione.
a) Acquisire familiarità con l'attrezzatura e il suo funzionamento.
b) Isolare elettricamente il sistema.
c) Prima di tentare la procedura, assicurarsi che:
i) sono disponibili, se necessario, attrezzature meccaniche per la movimentazione delle bombole di refrigerante;
ii) tutti i dispositivi di protezione individuale sono disponibili e vengono utilizzati correttamente;
iii) il processo di recupero è supervisionato in ogni momento da una persona competente;
iv) Le attrezzature di recupero e le bombole sono conformi agli standard appropriati.
d) Se possibile, svuotare l'impianto di refrigerazione.
e) Se non è possibile creare il vuoto, realizzare un collettore in modo che il

refrigerante possa essere rimosso da varie parti del sistema.
f) Assicurarsi che la bombola sia posizionata sulla bilancia prima che avvenga il recupero.
g) Avviare la macchina di recupero e utilizzarla secondo le istruzioni.
h) Non riempire eccessivamente le bombole (non più dell'80% del volume di liquido caricato).
i) Non superare, neanche temporaneamente, la pressione massima di esercizio della bombola.
j) Una volta che le bombole sono state riempite correttamente e il processo completato, assicurarsi che le bombole e le apparecchiature vengano rimosse tempestivamente dal sito e che tutte le valvole di intercettazione sulle apparecchiature siano chiuse.
k) Il refrigerante recuperato non deve essere immesso in un altro SISTEMA DI REFRIGERAZIONE se non è stato pulito e controllato.
Le apparecchiature devono essere etichettate indicando che sono state dismesse e svuotate del refrigerante. L'etichetta deve essere datata e firmata. Per gli apparecchi contenenti refrigeranti infiammabili, assicurarsi che siano presenti etichette che indichino la presenza di refrigerante infiammabile.

Recupero:
Quando si rimuove il refrigerante da un sistema, sia per manutenzione che per smantellamento, è buona prassi assicurarsi che tutto il refrigerante venga rimosso in sicurezza.
Quando si trasferisce il refrigerante nelle bombole, assicurarsi di utilizzare esclusivamente bombole di recupero refrigerante idonee. Verificare che sia disponibile il numero corretto di bombole per contenere la carica totale del sistema. Tutte le bombole da utilizzare devono essere destinate al refrigerante recuperato ed etichettate con il nome di tale refrigerante (ad esempio, bombole speciali per il recupero del refrigerante). Le bombole devono essere complete di valvola di sicurezza e relative valvole di intercettazione in buono stato di funzionamento. Le bombole di recupero vuote devono essere svuotate e, se possibile, raffreddate prima del

recupero.
L'attrezzatura di recupero deve essere in buono stato di funzionamento, corredata di un manuale di istruzioni e idonea al recupero di tutti i refrigeranti appropriati, inclusi, ove applicabile, i refrigeranti infiammabili. Inoltre, deve essere disponibile una bilancia calibrata e in buono stato di funzionamento. I tubi flessibili devono essere completi di raccordi a tenuta stagna e in buone condizioni. Prima di utilizzare la macchina di recupero, verificare che sia in condizioni di funzionamento soddisfacenti, che sia stata sottoposta a una corretta manutenzione e che tutti i componenti elettrici associati siano sigillati per prevenire l'accensione in caso di rilascio di refrigerante. In caso di dubbi, consultare il produttore.
Il refrigerante recuperato deve essere restituito al fornitore nell'apposito cilindro di recupero e deve essere predisposta la relativa nota di smaltimento. Non mischiare refrigeranti negli impianti di recupero e soprattutto non nelle bombole.
Qualora si debbano rimuovere compressori o oli per compressori, assicurarsi che siano stati svuotati a un livello adeguato per garantire che non rimangano refrigeranti infiammabili all'interno del lubrificante. Il processo di svuotamento deve essere eseguito prima della restituzione del compressore ai fornitori. Per accelerare questo processo, si deve utilizzare esclusivamente il riscaldamento elettrico del corpo del compressore. Lo scarico dell'olio da un impianto deve essere effettuato in sicurezza.

Nota:

• Si prega di tenere l'acqua o altri liquidi conduttivi lontani dall'apparecchio;
• Non infilate mazze nella macchina;
• Durante lo spostamento della macchina, questa deve essere trasportata con attenzione mantenendo un'angolazione inferiore a 45 gradi.
È vietato piegare i tubi di scarico o di alimentazione dell'acqua in modo da danneggiarli e provocare perdite d'acqua.
• La distanza tra le bocchette di ventilazione e la parete deve essere

superiore a 30 cm. Inoltre, è importante garantire una buona ventilazione e assicurarsi che l'apparecchio sia asciutto e pulito.

QUICK USAGE INSTRUCTIONS

Requisiti di installazione:

1. La superficie della macchina è ricoperta da una pellicola protettiva metallica, che deve essere rimossa prima dell'uso.
2. Per prolungare la durata del fabbricatore di ghiaccio, è necessario posizionarlo in posizione verticale per almeno 6 ore prima di accenderlo.
3. L'unità principale di questo prodotto deve essere posizionata direttamente sopra il contenitore del ghiaccio e i lati sinistro, destro e posteriore dell'unità principale del fabbricatore di ghiaccio devono essere allineati con il contenitore del ghiaccio.
4. Prestare attenzione alla sicurezza personale durante il posizionamento dell'unità principale del fabbricatore di ghiaccio; l'unità principale non deve inclinarsi di oltre 15° e deve trovarsi ad almeno 30 cm di distanza da eventuali ostacoli.
5. Installare i tubi di ingresso e uscita dell'acqua dell'unità principale del fabbricatore di ghiaccio seguendo lo schema di installazione presente sul retro dell'unità.
6. La temperatura ambiente di questo prodotto non deve superare i 38 ℃ e la temperatura dell'acqua in ingresso non deve superare i 32 ℃
7.Se si verifica un allarme E04, si prega di controllare tempestivamente la temperatura ambiente e la temperatura dell'acqua ed effettuare le opportune regolazioni.
8. Prima dell'uso, è necessario rimuovere il nastro protettivo. I passaggi specifici sono i seguenti:

Passaggio 1: Allentare le viti.
Passaggio 2: R e spostare il nastro.
Passaggio 3: Rimuovere il cotone perlato.

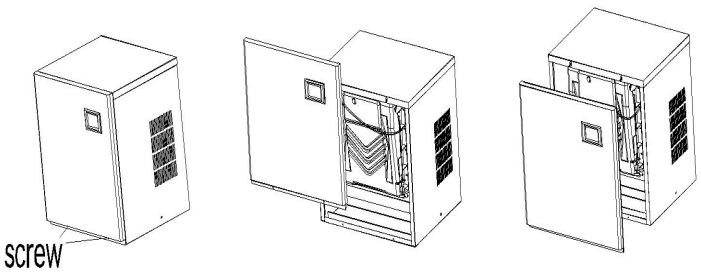

Requisiti per la pulizia:

1. A causa delle notevoli differenze nella qualità dell'acqua tra le diverse regioni, si raccomanda di collegare l'ingresso per evitare che le impurità si depositino e ostruiscano le tubature e le pompe dell'acqua.
2. L'aggiunta di un dispositivo di purificazione dell'acqua al tubo dell'acqua potrebbe causare il deposito di impurità e l'ostruzione del percorso dell'acqua; ciò non costituisce un problema di qualità del prodotto. Si prega di pulire regolarmente l'apparecchio.
3. Si raccomanda di pulire l'impianto idraulico principale (lavandino, pompa dell'acqua, tubature) ogni 10-14 giorni
4. Prima di avviare la pulizia manuale, aggiungere il detergente preparato (ad esempio, un agente disincrostante a base di acido citrico) al serbatoio dell'acqua. Pulire per circa 40 minuti.

Descrizione della funzione:

1. Funzione di impostazione dello spessore del ghiaccio: premere due volte "prenotazione/aggiunta" nello stato di avvio per accedere allo stato di regolazione dello spessore del ghiaccio. In questo momento, è possibile regolare lo spessore del ghiaccio in base allo spessore effettivo del ghiaccio premendo "prenotazione/aggiunta" e "illuminazione/riduzione". Si consiglia che lo spessore del ghiaccio non sia inferiore a 0
2. Funzione di pulizia: premere "switch" per visualizzare OFF, quindi premere "clean/set" per accedere alla modalità di pulizia. Il tempo di pulizia in modalità di pulizia è di circa 40 minuti.

CONSERVARE QUESTE ISTRUZIONI

BASIC STRUCTURE

NO.	Nome	NO.	Nome
1	Pannello frontale	11	pannello di controllo elettrico
2	Pannello di controllo	12	Motore della ventola
3	Coperchio dell'evaporatore	13	tubo di spruzzo
4	serbatoio di accumulo dell'acqua	14	Pannello superiore
5	Pompa dell'acqua	15	Elettrovalvola
6	Evaporatore	16	condensatore
7	Compressore	17	Pannello sinistro
8	Pannello destro	18	sudario posteriore
9	Valvola di scarico	19	protezione della ventola
10	valvola di ingresso dell'acqua		

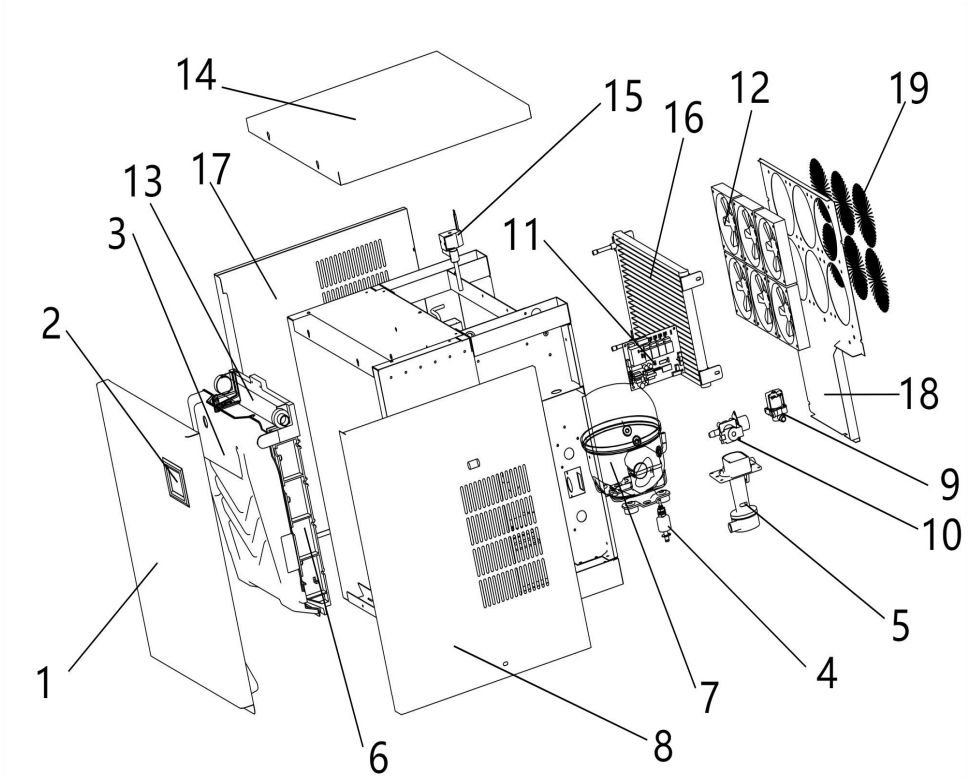

ICE MACHINE ACCESSORIES

NO.	Nome
1	Tubo di ingresso dell'acqua
2	Anello di tenuta
3	Tubo di scarico dell'acqua
4	Istruzioni



ICE STORAGE BUCKET ACCESSORIES

NO.	Nome
1	Piedi regolabili
2	Tubo di collegamento del filtro
3	piastra di montaggio
4	tubo di scarico del secchio per la conservazione del ghiaccio
5	Filtro dell'acqua
6	pala da ghiaccio
7	chiave
8	pacchetto accessori
9	nastro sigillante per filettature
10	Attacco a gancio

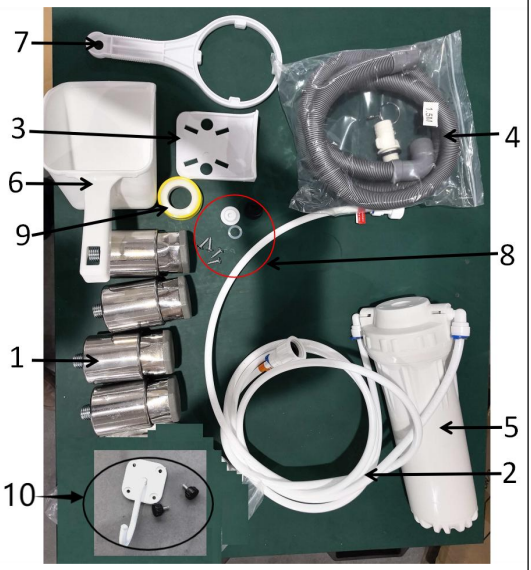

※ Per questo lotto di accessori è necessario acquistare dei secchi per la conservazione del ghiaccio

INSTALLATION

Questo apparecchio deve essere collegato a terra. In caso di malfunzionamento o guasto, la messa a terra ridurrà il rischio di scosse elettriche, fornendo un percorso di minima resistenza per la corrente elettrica.

ATTENZIONE: Non danneggiare il circuito del refrigerante.
ATTENZIONE: Mantenere libere da ostruzioni le aperture di ventilazione, sia nell'involucro dell'apparecchio che nella struttura integrata.
AVVERTENZA Per evitare pericoli dovuti all'instabilità dell'apparecchio, questo deve essere fissato secondo le istruzioni.
1. Aprire l'imballaggio e spostare la macchina in un luogo adatto . Verificare la lista di imballaggio e il contenuto; in caso di discrepanze, contattare il rivenditore.
2. Ambiente operativo

A. Temperatura ambiente : SN , N , ST: 10℃～38℃

Umidità ambientale: umidità relativa ≤90%
4. Estrarre i piedini del contenitore del ghiaccio e installarli sul fondo . Inserire la piastra deflettrice del ghiaccio nell'apposita fessura all'interno del contenitore. Posizionare il coperchio superiore sulla superficie anteriore del contenitore, allinearlo con i fori per le viti e serrare manualmente le viti per fissarlo in posizione.

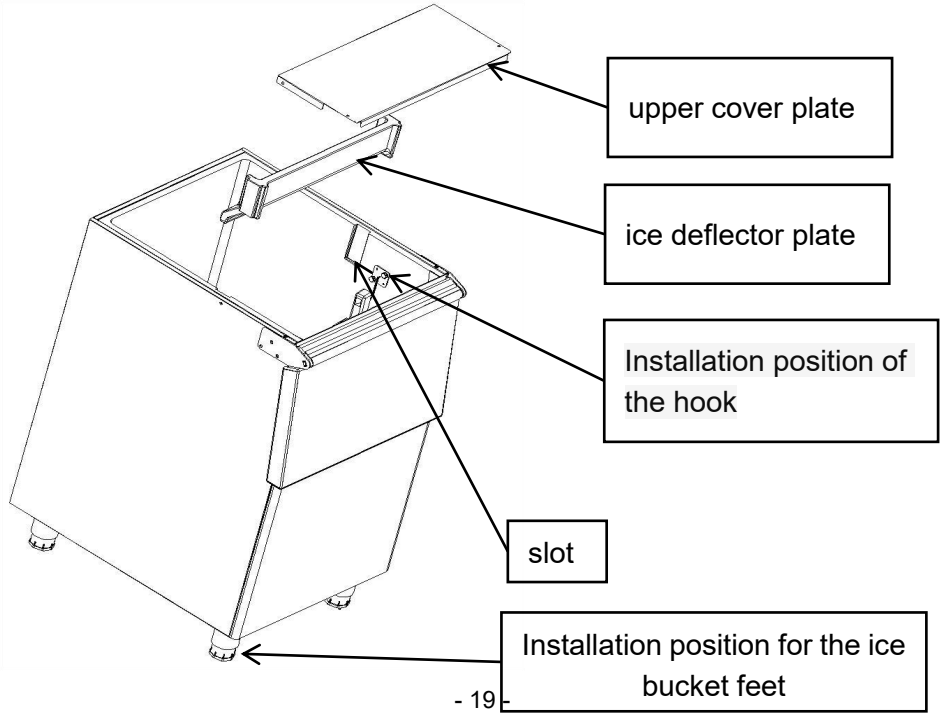

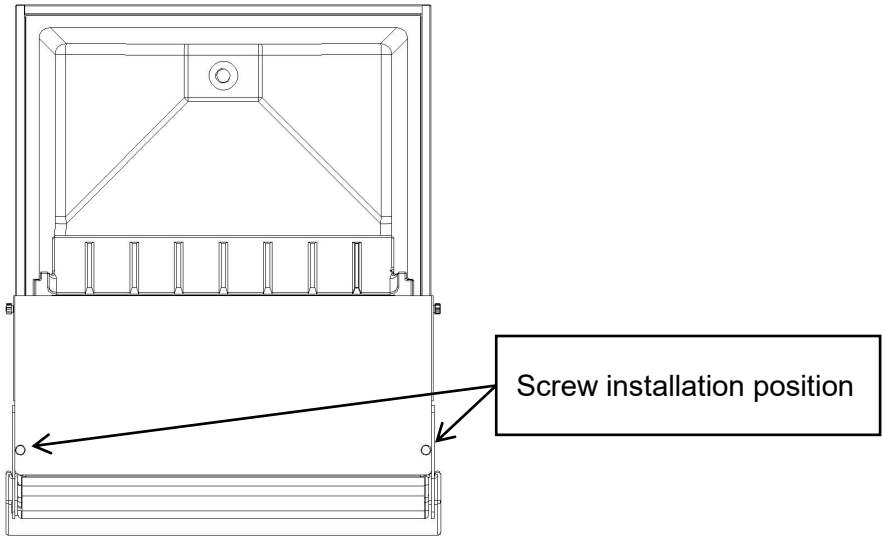

2. Due persone trasportano l'unità principale della macchina del ghiaccio e la posizionano sul contenitore del ghiaccio, in modo che sia a filo con esso.
3. Mantenere il livello del motore principale regolando i piedini della macchina per il ghiaccio.
Il fabbricatore di ghiaccio deve essere installato in conformità con la norma di sicurezza per i sistemi di refrigerazione ASHRAE 15. Inoltre, il fabbricatore di ghiaccio non deve essere installato nei corridoi o nei passaggi degli edifici pubblici.
Si prega di utilizzare il prodotto con il contenitore per il ghiaccio fornito dal produttore. Non sostituirlo a propria discrezione.

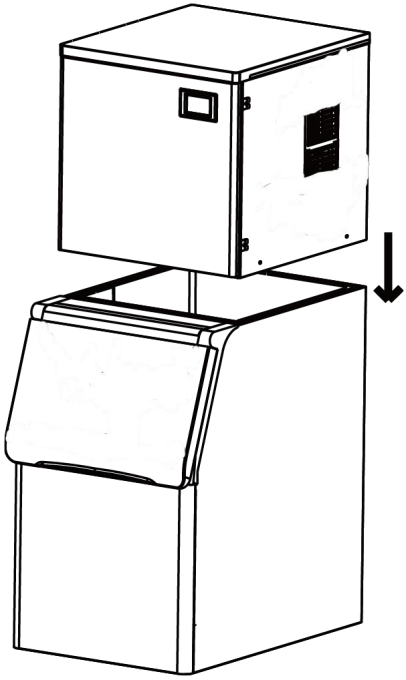

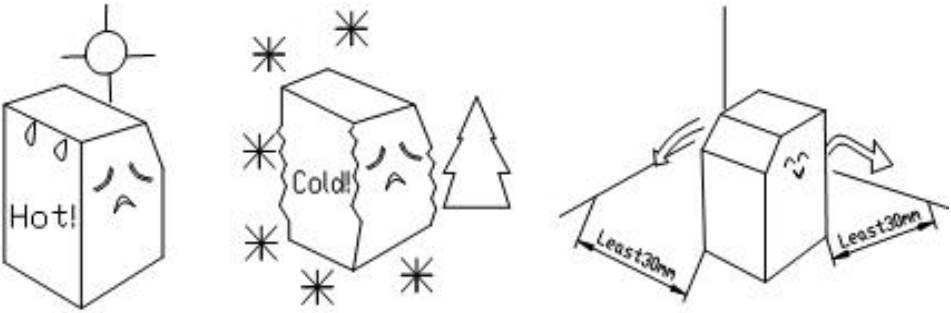

La distanza tra le prese d'aria e la parete deve essere superiore a 30 cm. Inoltre, è importante garantire una buona ventilazione e assicurarsi che l'apparecchio sia asciutto e pulito. Il fabbricatore di ghiaccio deve essere posizionato lontano da fonti di calore, come forni , fornelli elettrici, ecc. B. La fonte d'acqua è idonea agli standard sanitari, la temperatura e la pressione dell'acqua sono adatti . Per ottenere la massima efficienza, la temperatura dell'acqua in ingresso dovrebbe essere compresa tra 0,6 e 32 °C e la pressione tra 0,138 e 0,552 MPa.



C. Deve essere presente una fognatura. Durante i lavori, parte dell'acqua verrà scaricata, quindi la fognatura è necessaria. Inoltre, la fognatura deve essere mantenuta libera da ostruzioni.

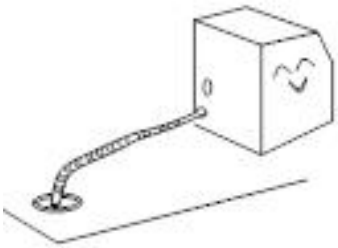

POWER SUPPLY

1. Selezionare l'alimentatore appropriato in base alla tensione e alla potenza indicate sulla targhetta .
2. Collegare il cavo di alimentazione e l'alimentatore, assicurandosi che i fili giallo e verde siano saldamente collegati al filo di terra.

	**Attenzione:** a. Per motivi di sicurezza, assicurarsi che il collegamento di terra sia in buone condizioni. b. Tutti i cavi esterni e gli altri apparecchi devono essere conformi agli standard nazionali.

3. La tensione nominale utilizzata per questo prodotto è CA 220-240 V/50 Hz. Se l'intervallo di fluttuazione della tensione è ampio (± 10% rispetto alla

tensione nominale), ciò può causare numerosi guasti, come l'impossibilità di avviare la macchina, il danneggiamento della scheda di controllo elettronica o il danneggiamento del compressore. Pertanto, è necessario utilizzare un regolatore automatico di tensione adeguato.

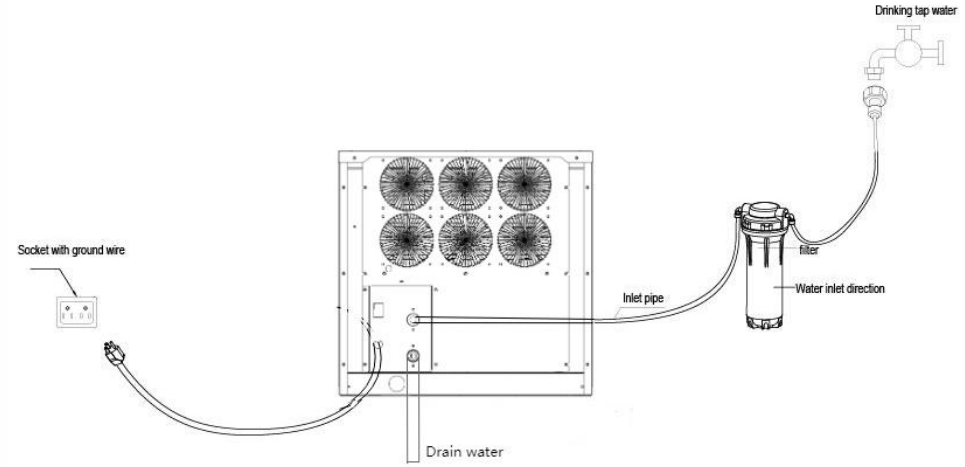

4. Collegare il tubo di alimentazione dell'acqua

Estrarre il tubo di alimentazione dell'acqua dalla borsa degli accessori, collegare le doppie estremità del tubo alla valvola di alimentazione dell'acqua e al rubinetto dell'acqua. Per prima cosa, inserire il manicotto del connettore 1 nell'acqua Rubinetto, quindi collegare un'estremità del tubo di alimentazione dell'acqua che ha le sfere d'acciaio al connettore 1 (appendere l'estremità di questo tubo di alimentazione dell'acqua, allentarla dopo averlo collegato al connettore 1) e collegare l'altra estremità che è fissata con una vite alla valvola di alimentazione dell'acqua, anche la valvola ha una vite alla sua estremità, avvitare la valvola in senso orario. Una volta terminata l'installazione, controllare la parte di collegamento per verificare che non ci siano perdite.

È necessario collegare i tubi dell'acqua secondo lo schema presente sul pannello posteriore. La portata dell'acqua di condensa è regolabile in base alle esigenze del cliente. (La portata della condensa influisce sulla velocità di produzione del ghiaccio)

	Attenzione : l'acqua utilizzata per preparare i blocchi di ghiaccio commestibili deve essere acqua potabile; inoltre, la temperatura dell'acqua deve essere compresa tra 0,6 e 32 °C e la pressione tra 0,138 e 0,552 MPa.

5. Collegare il tubo di scarico dell'acqua

Il tubo di scarico dell'acqua è situato nella parte posteriore della macchina, con l'estremità del tubo che si estende fino alla fognatura.

	Attenzione : per garantire uno scarico regolare dell'acqua, il punto più basso del tubo di scarico deve trovarsi al di sopra del punto più alto della fognatura, in modo da impedire il riflusso dell'acqua.

6. Mantenere il corpo principale in posizione orizzontale

Assicurati che il corpo principale sia in piano per garantire il corretto funzionamento della macchina per il ghiaccio. Innanzitutto, avvita i due piedini regolabili nei dadi della macchina. Puoi regolare i due piedini se il corpo principale non è in piano.

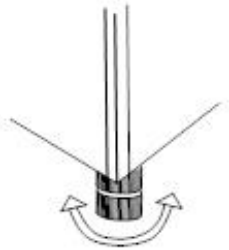

SERVICE INSTRUCTION

1. Processo operativo

Innanzitutto, apri il rubinetto dell'acqua, la corrente elettrica e la valvola di alimentazione dell'acqua, poi riempi il lavandino d'acqua e chiudi il

rubinetto quando il lavandino è pieno d'acqua a sufficienza.

2. Processo di produzione del ghiaccio

Dopo alcuni minuti, la pompa dell'acqua si avvia e l'acqua viene pompata e fatta scorrere uniformemente attraverso il modello di ghiaccio. Infine, il ghiaccio si forma all'interno del modello. Quando il sensore di spessore del ghiaccio rileva lo spessore desiderato, il ghiaccio inizia a cadere.

3. Processo di caduta del ghiaccio

La pompa dell'acqua smette di funzionare, la valvola di alimentazione dell'acqua si apre e l'acqua entra nel lavandino. La valvola di riscaldamento si accende e il gas refrigerante viene convogliato nello stampo del ghiaccio; la base del ghiaccio si scioglie e, dopo circa 2 minuti, il blocco di ghiaccio cade nel vano del ghiaccio. Il blocco di ghiaccio che cade colpisce la piastra di ritegno (l'interruttore induttivo, che è fissato sul lato destro della piastra di ritegno, fino a questo punto, un ciclo è terminato e inizierà il nuovo ciclo di produzione del ghiaccio).

4. Arresto automatico

Quando il contenitore del ghiaccio è pieno di blocchi di ghiaccio, il blocco di ghiaccio che continua a cadere si incastra tra la piastra di ritegno e l'evaporatore; la piastra di ritegno si apre continuamente e non riesce a tornare nella posizione originale. Dopo alcuni secondi, la macchina del ghiaccio si arresta automaticamente. Una volta rimosso il blocco di ghiaccio incastrato tra la piastra di ritegno e l'evaporatore, la piastra di ritegno torna nella sua posizione originale e la macchina del ghiaccio riprende a produrre ghiaccio.

5. Controllo in esecuzione

A. Quando il fabbricatore di ghiaccio è in funzione, un'improvvisa interruzione dell'alimentazione idrica può impedire che il lavello si riempia a sufficienza. Il fabbricatore di ghiaccio passerà in modalità standby e non produrrà ghiaccio come di consueto. Una volta ripristinata la normale alimentazione idrica e riavviato l'apparecchio, questo potrà funzionare normalmente .

B. Il motore della ventola del condensatore è controllato dalla temperatura: quando la temperatura superficiale del condensatore è bassa, il motore

della ventola si arresta per risparmiare energia; quando la temperatura superficiale aumenta, il motore della ventola riprende a funzionare, quindi il motore della ventola funziona in modo intermittente durante il processo di produzione del ghiaccio.
C. Quando una macchina per il ghiaccio commerciale funziona a una temperatura ambiente inferiore, il processo di produzione del ghiaccio sarà più lento del solito. Se ciò si verifica per tre volte consecutive, la macchina si arresterà automaticamente e la spia rossa nel quadro elettrico lampeggerà alternativamente con le altre quattro spie. Dopo aver riavviato la macchina, il funzionamento tornerà alla normalità . Pertanto, si consiglia all'utente di non utilizzare la macchina a basse temperature ambientali.

LCD FULL PAGE DISPLAY

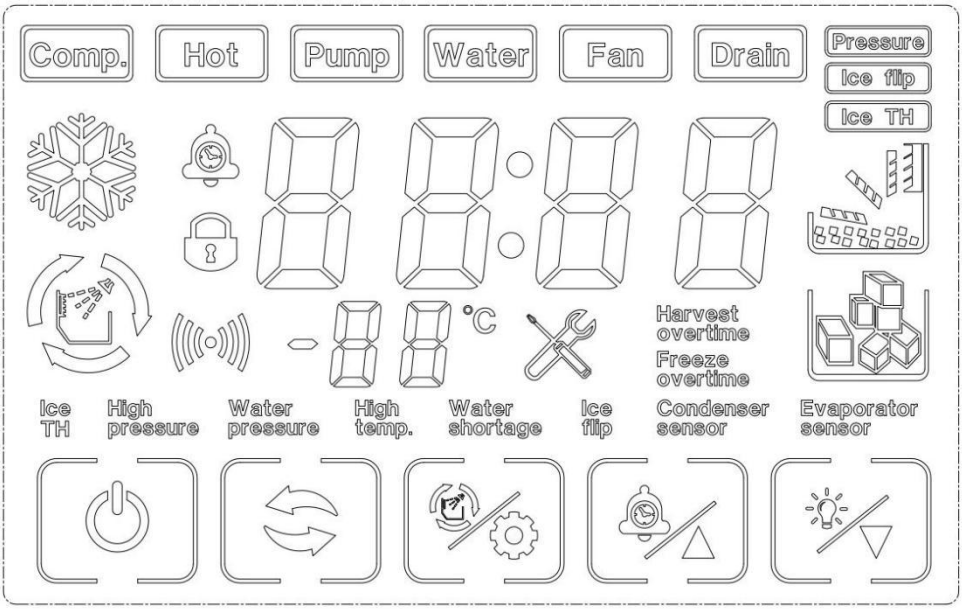

7. Pulsanti sul pannello di visualizzazione

Avvio/spegnimento:

premere per 3 secondi per spegnere la macchina quando è accesa
premere il pulsante on/off per accendere la macchina in stato spento
premere il pulsante on/off per uscire dall'impostazione in stato di regolazione dello spessore del ghiaccio e del riempimento dell'acqua

Pulsante Modalità: 

Cambia il programma di produzione del ghiaccio

Pulsante Pulisci/Imposta: 

Premere per pulire lo stato quando la macchina è spenta

Pulsante +/prenotazione: 

premere per regolare lo spessore del ghiaccio sotto pressione in equilibrio , fare il ghiaccio , scaricare il ghiaccio , stato pieno di ghiaccio
clicca per aumentare 1, tieni premuto il pulsante per aumentare continuamente sotto lo spessore del ghiaccio regola lo stato
fare clic su stato impostazione orario prenotazione sotto stato spento

-/pulsante luce: 

clicca per diminuire 1, tieni premuto il pulsante per diminuire continuamente sotto lo spessore del ghiaccio regola lo stato
Istruzioni: quando la macchina è in modalità "protezione per mancanza d'acqua", può riavviarsi automaticamente dopo aver riempito il lavello con la giusta quantità d'acqua. Se altri guasti causano l'arresto della macchina, premere il pulsante di avvio o riattivare l'alimentazione dopo quarantacinque minuti e la macchina si riavvierà.

DAILY CLEANING AND MAINTENANCE

Avvertimento

Prima di pulire o effettuare la manutenzione del fabbricatore di ghiaccio, scollegarlo dalla rete elettrica.

È severamente vietato sciacquare direttamente il fabbricatore di ghiaccio con un getto d'acqua.

Attenzione

Quando si utilizzano soluzioni di ipoclorito neutro o di sodio, assicurarsi di leggere e comprendere le istruzioni allegate istruzioni per evitare potenziali problemi di salute.

[a] Fabbricatore di ghiaccio e alloggiamento del frigorifero

Pulisci il guscio del fabbricatore di ghiaccio con un panno morbido e pulito almeno una volta alla settimana e pulisci il grasso e lo sporco con un panno umido imbevuto di un detergente neutro.

Attenzione

Non utilizzare spazzole dure, spazzole metalliche, non utilizzare detersivo in polvere, benzina, acqua di banana, acetone e altre soluzioni organiche, non utilizzare acqua bollente o contenente acidi forti, agenti detergenti alcalini per pulire la macchina del ghiaccio.

Si prega di non lavare direttamente con acqua durante la pulizia, in modo da non compromettere l'isolamento. apparecchi elettrici.

[b] Pulizia e disinfezione della macchina del ghiaccio (consigliata più di 2 volte al giorno) mese)

Nota: alcune aree potrebbero necessitare di pulizia e disinfezione più frequenti a causa della diversa qualità dell'acqua.

Attenzione

Prima della pulizia, al termine del ciclo della macchina del ghiaccio, tutti i cubetti di ghiaccio scorrono dietro, spegnere, aprire il pannello frontale e rimuovere tutti i cubetti di ghiaccio nella macchina del ghiaccio e il ghiaccio secchio per la conservazione.

Non utilizzare strumenti per staccare il ghiaccio dallo stampo, altrimenti si

potrebbe danneggiare lo stampo. stampo per ghiaccio.
Non utilizzare alcun liquido contenente alcol per pulire o disinfettare la macchina del ghiaccio, altrimenti potrebbe provocano crepe nelle parti in plastica.

Attenzione

Durante il processo di pulizia e disinfezione, si prega di prestare attenzione alla protezione e all'uso di dispositivi di protezione individuale. occhiali e guanti, se il detergente o il disinfettante sulla pelle o sugli occhi può causare infiammazione.In caso di contaminazione accidentale, si prega di seguire le precauzioni del medicinale.
Durante la pulizia, è necessario prestare attenzione alla ventilazione. Il gas cloro prodotto da I disinfettanti rappresentano un rischio per la salute. Si prega di maneggiarli in un luogo ben ventilato.

Sequenza di pulizia e disinfezione

Si prega di pulire e disinfettare nel seguente ordine.

ordine di utilizzo	Specie farmaceutiche	utilizzo
1	Detergente a base di acido citrico (rapporto di diluizione: fare riferimento alle istruzioni del detersivo)	risciacquo
2	Disinfettante (per il rapporto di diluizione fare riferimento alle istruzioni del disinfettante)	sterile

Procedure di pulizia e disinfezione

Metodi di pulizia e manutenzione quotidiani (ogni 10-15 giorni)
1. Fare clic sul  pulsante " " sul display dopo che il fabbricatore di ghiaccio ha terminato la produzione di tutto il ghiaccio. Sul display verrà

visualizzato "off". Aprire lo sportello del contenitore del ghiaccio e rimuovere tutto il ghiaccio .



2. Aprire il pannello frontale, versare il detergente (o il disinfettante) disciolto nel serbatoio dell'acqua e quindi chiudere il pannello frontale.

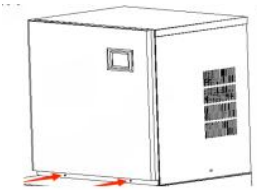

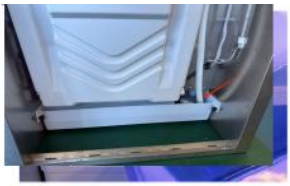



3. Nello stato "off", premere il tasto "  "' Quando vedi che il tasto lampeggia, rilascialo e accedi alla modalità di pulizia.

4. Dopo aver avviato la procedura di pulizia, l'apparecchio seguirà le istruzioni. (1) Ingresso acqua → (2) pulizia per 15 minuti → (3) scarico per 1 minuto → (4) Ingresso acqua - (5) risciacquo per 3 minuti → (6) scarico → Ripetere i passaggi da (4) a (6) per 5 volte → Fine. Dopo aver completato i passaggi precedenti, la procedura di pulizia è terminata. Nota: il detergente (o disinfettante) deve essere regolato secondo le proprie istruzioni d'uso. Dopo aver avviato il programma di pulizia, questo si avvierà automaticamente senza intervento manuale.

Non aggiungere disinfettante e detergente al lavello contemporaneamente.

Nota: Se le operazioni di pulizia e disinfezione vengono eseguite contemporaneamente, si prega di seguire i passaggi sopra indicati. Due volte .

Metodi di pulizia e manutenzione approfondita (2 mesi)

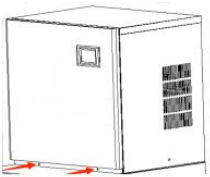    	Passaggio 1: Spegnere l'interruttore e scollegare il cavo di alimentazione. Passaggio 2: Utilizzare un cacciavite a croce per rimuovere le due viti sul pannello destro del fabbricatore di ghiaccio. Passaggio 3: Aprire il pannello frontale. Nota: l'angolo di apertura del pannello della porta non deve superare i 180°. Passaggio 4: Rimuovere il tappo sotto il serbatoio dell'acqua e svuotare il serbatoio. Passaggio 5: Rimuovere il coperchio dell'evaporatore. (Fare leva leggermente sul coperchio dell'evaporatore verso destra.) Passaggio 6: Rimuovere il coperchio di fissaggio del tubo dell'acqua e il tubo dell'acqua

      	Passaggio 7: rimuovere il tappo a vite dell'acqua tubo e prelevare l'acqua interna ed esterna tubi.Passaggio 8:Utilizzare una piccola spazzola per pulire l'interno e le pareti esterne del tubo.Passaggio 9:Utilizzare una piccola spazzola per pulire l'interno e all'esterno del coperchio dell'evaporatore.Passaggio 10:Rimuovere le viti che fissano il pompa dell'acqua e rimuovere il tubo dell'acqua della pompa Passaggio 11: Rimuovere le due viti dal sensore di livello dell'acqua. Passaggio 12: Utilizzare una piccola spazzola per pulire il fondo della pompa. Passaggio 13: Utilizzare una piccola spazzola per pulire sotto il sensore di livello dell'acqua Passaggio 14: Utilizzare un panno pulito e morbido per pulire il superficie interna del fabbricatore di ghiaccio, la superficie di l'evaporatore, la superficie del lavandino e il all'interno del secchiello del ghiaccio .









installare

Passaggio 1: Installare il tubo dell'acqua e stringere il viti a entrambe le estremità del tubo dell'acqua (nota: la direzione del foro di uscita dell'acqua del Il tubo dell'acqua interno è opposto a quello esterno (tubo dell'acqua). Passaggio 3: Installare il coperchio di fissaggio del tubo dell'acqua, la pompa dell'acqua, il sensore di livello dell'acqua. Passaggio 4: Chiudere il pannello anteriore, stringere i due viti laterali .



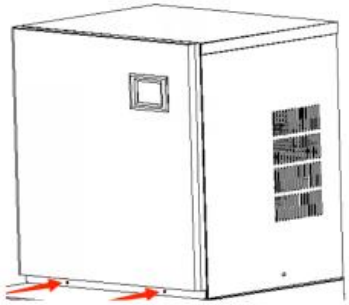

Guida allo smontaggio del serbatoio dell'acqua

1. Rimuovere il tappo di gomma dal lavandino e svuotare l'acqua dal lavandino . e quindi rimuovere le due viti serrate a mano.

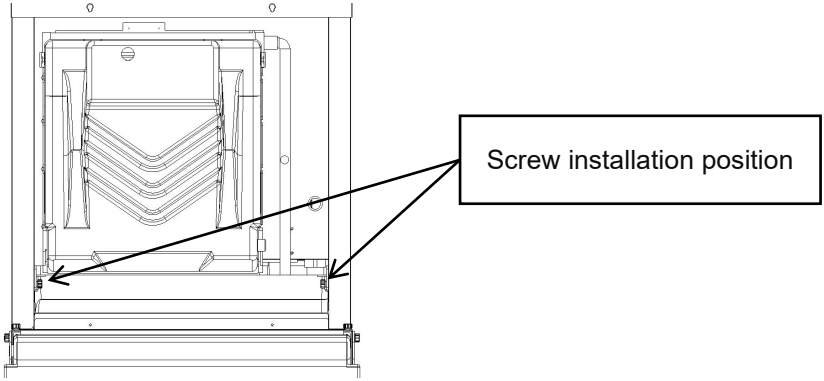

2. Inclina il lavello fino a un'angolazione specifica e poi sollevalo.

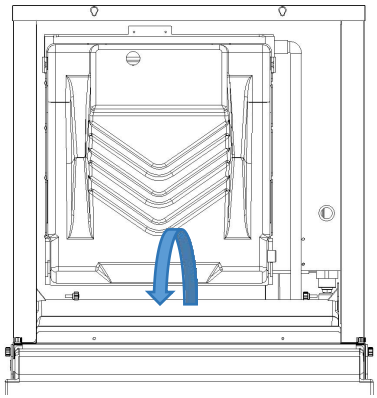

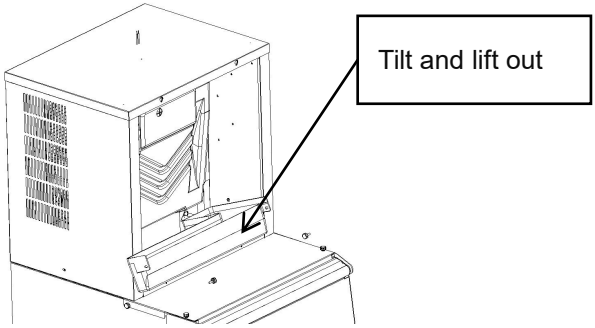

3. Si prega di installarlo subito dopo la pulizia.

Nota: dopo la pulizia della macchina del ghiaccio, i 5 fogli di ghiaccio preformati non devono essere consumati. Il ciclo di pulizia e manutenzione deve essere regolato in base alla qualità dell'acqua locale . Si consigliano metodi di pulizia e manutenzione giornalieri (ogni 10-15 giorni), pulizia profonda e metodi di manutenzione (2 mesi), se c'è una scala grave, si prega di seguire prima la profonda Eseguire la pulizia di manutenzione e controllare le condizioni del filtro .

Dove si trova la pompa dell'acqua?

Attenzione: prima di smontare la macchina, scollegare l'alimentazione.

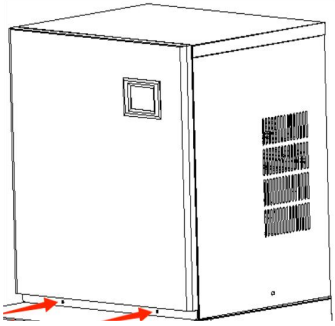	1. Rimuovere le due viti e togliere il pannello frontale .
	2. Rimuovere le due viti e staccare il pannello superiore

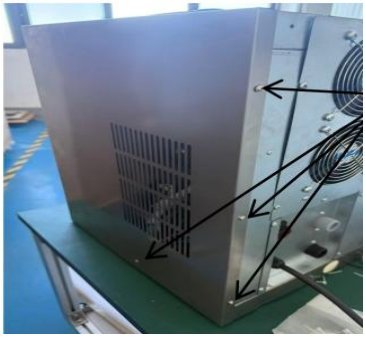	3. Rimuovere le quattro viti e staccare il pannello destro
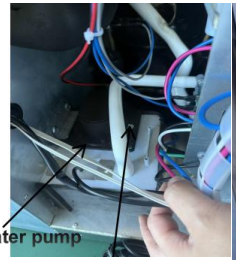 	4. Rimuovere una vite, staccare il tubo di ingresso dell'acqua e quindi rimuovere la pompa dell'acqua.

TROUBLE SHOOTING

pannello LED	Pannello LCD	Possibile causa	Soluzione
E01	Ice Flip	1. La piastra antighiaccio è mancante o posizionata in modo errato; 2. La polarità dell'elemento di induzione magnetica è invertita;	1. Riposizionare la piastra di rimozione del ghiaccio; 2. Sostituire la piastra di rimozione del ghiaccio/il sensore di ghiaccio pieno; 3. Contattare l'assistenza post-vendita/richiedere assistenza video per la risoluzione dei problemi/confermare il punto

		3. Interruttore di riempimento del ghiaccio anomalo;	di guasto;
E03	 raccolto straordinario	1. L'impostazione per i cubetti di ghiaccio è troppo sottile; 2. Il serbatoio dell'acqua è insufficiente; 3. La temperatura ambiente è troppo bassa; 4. Guasto dell'elettrovalvola di sbrinamento;	1. Verificare e impostare i parametri di spessore dell'acqua (marce consigliate: 0 - 2); 2. Controllare il sistema di ingresso dell'acqua o se l'acqua è sufficiente ; 3. Utilizzare materiali a membrana per bloccare proporzionalmente l'area di ingresso della ventilazione; 4. Verificare se il ghiaccio è attaccato; 5. Verificare che la macchina sia posizionata orizzontalmente; 6. Contattare l'assistenza post-vendita/richiedere assistenza video/confermare il punto di guasto;
E04	 Alta temperatura	1. La temperatura ambiente è troppo elevata; 2. L'effetto di raffreddamento del sistema di condensazione è scarso;	1. Migliorare la ventilazione o il ricambio d'aria dell'ambiente, oppure accendere l'aria condizionata; 2. Pulire il condensatore; 3. La distanza tra la macchina e l'ostacolo deve

		3. La ventola di raffreddamento è danneggiata;	essere almeno 30 cm; 4. Verificare se la ventola funziona; 5. Contattare l'assistenza post-vendita/confermare il punto di guasto;
E05	 Pressione dell'acqua	1. Assenza di fornitura idrica; 2. La pressione dell'acqua in ingresso è troppo bassa; 3. Perdite dal serbatoio dell'acqua; 4. Il sensore del livello dell'acqua non funziona; 5. Malfunzionamento della valvola di ingresso;	1. Verificare la fonte d'acqua o se il filtro dell'acqua è ostruito; 2. Verificare la pressione dell'acqua in ingresso o se il filtro dell'acqua è ostruito; 3. Verificare che il tappo della bottiglia sul fondo del serbatoio dell'acqua sia ben stretto e sigillato; 4. Verificare la presenza di calcare sull'interruttore del livello dell'acqua; 5. Contattare l'assistenza post-vendita/richiedere assistenza video/confermare il punto di guasto;
E06	 Alta pressione	1. La temperatura del condensatore è troppo elevata; 2. L'impianto di refrigerazione è bloccato; 3. Guasto del	1. Migliorare la ventilazione o il ricambio d'aria ambientale, oppure accendere l'aria condizionata; 2. Verificare il sistema di dissipazione del calore di

		pressostato; 4. La scheda di controllo principale è anomala;	condensazione; 3. Contattare l'assistenza post-vendita/richiedere assistenza video/confermare il punto di guasto;
E11	 Raffreddamento inadeguato	1. La temperatura dell'anello è troppo elevata; 2. Scarso effetto dissipativo del sistema di condensazione; 3. Perdita del sistema di refrigerazione;	1. Verificare che la pompa dell'acqua sia avviata e in funzione. 2. Pulire il condensatore; 3. La distanza tra la macchina e l'ostacolo deve essere di almeno 30 cm; 4. Contattare l'assistenza post-vendita/richiedere assistenza video/confermare il punto di guasto;

TECHNICAL PARAMETER AND WIRING DIAGRAM

A. I parametri tecnologici sono riportati sulla targhetta.

B. Lo schema elettrico si trova sul lato interno della scheda .

Produttore: Zhejiang Leishuai Apparecchio Elettrico Technology Co.. Ltd.

Indirizzo: 301, 3° piano, edificio 1, n. 6 Yuanqu Road, città di Huangwan

Città di Haining, città di Jiaxing, provincia di Zhejiang, Repubblica Popolare Cinese

Indirizzo e-mail: support@vevor.com



VEVOR

Upgrade · The Home Creator Way

Máquina de hielo comercial

Modelo: LRM-F360/LRM-F360AB

VEVOR
Upgrade · The Home Creator Way

Commercial Ice Machine

MODELO: LRM-F360/LRM-F360AB

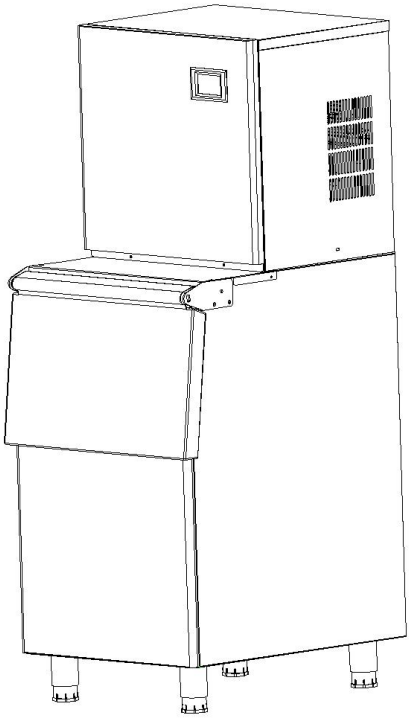

Estas son las instrucciones originales. Lea atentamente todo el manual antes de usar el producto. VEVOR se reserva el derecho de interpretar el manual de usuario. El aspecto del producto puede variar con respecto al que reciba. Le pedimos disculpas si no le informamos nuevamente sobre actualizaciones de tecnología o software.

	Advertencia: Para reducir el riesgo de lesiones, el usuario debe leer atentamente el manual de instrucciones.
	Este producto está sujeto a lo dispuesto en la Directiva europea 2012/19/CE. El símbolo de un contenedor de basura tachado indica que el producto requiere una recogida selectiva de residuos en la Unión Europea. Esto se aplica al producto y a todos los accesorios marcados con este símbolo. Los productos marcados de esta manera no deben desecharse con la basura doméstica normal, sino que deben llevarse a un punto de recogida para el reciclaje de aparatos eléctricos y electrónicos.
	Escanee el código QR para obtener las instrucciones de funcionamiento.

Este aparato está diseñado para ser utilizado en aplicaciones domésticas y similares, tales como:
– áreas de cocina para el personal en tiendas, oficinas y otros entornos laborales;
– casas de campo;
– por clientes en hoteles, moteles y otros entornos de tipo residencial;
– entornos tipo alojamiento y desayuno.

SAFETY PRECAUTION

El producto cumple con las normas y regulaciones pertinentes. La instalación de este dispositivo debe cumplir con todas las normativas aplicables y solo debe utilizarse en áreas bien ventiladas. Lea el manual de usuario antes de instalar y utilizar este equipo.
Cumplir con todas las normativas locales de seguridad y electricidad, así como con el Código Eléctrico Nacional (NEC) y la Ley de Seguridad y Salud Ocupacional (OSHA) en los Estados Unidos.

 Antes de utilizar el aparato, lea atentamente el manual. Para reducir el riesgo de incendio, descarga eléctrica o lesiones al utilizar el aparato, siga las precauciones básicas, incluidas las siguientes:

⚠Advertencia :

Este aparato no está diseñado para ser utilizado por personas (incluidos niños) con capacidades físicas, sensoriales o mentales reducidas, o con falta de experiencia y conocimiento, a menos que una persona responsable de su seguridad les haya supervisado o instruido sobre el uso del aparato.
Se debe vigilar a los niños para asegurarse de que no jueguen con el aparato.
Si el cable de alimentación está dañado, debe ser reemplazado por el fabricante, su agente de servicio o personal igualmente cualificado para evitar cualquier peligro.
Deben utilizarse los nuevos juegos de mangueras suministrados con el

aparato y no deben reutilizarse los juegos de mangueras antiguos.
No almacene sustancias explosivas, como aerosoles con propelente inflamable, en este aparato.
Manipulación, mantenimiento y eliminación cuidadosos del aparato debido a los refrigerantes inflamables y al gas que expulsa el aislamiento.


Conectar únicamente al suministro de agua potable.


Advertencia : Riesgo de incendio / inflamable materiales
Todas las piezas deberán sustituirse por piezas idénticas para minimizar el riesgo de posible ignición debido a piezas incorrectas.
El aparato deberá instalarse de acuerdo con la norma de seguridad para sistemas de refrigeración ANSI/ASHRAE 15.
El servicio debe realizarse únicamente según las recomendaciones del fabricante.
ADVERTENCIA: Mantenga libres de obstrucciones todas las aberturas de ventilación en la carcasa del aparato o en la estructura para su instalación empotrada.
ADVERTENCIA: No dañe el circuito de refrigeración.
ADVERTENCIA: No utilice aparatos eléctricos dentro de los compartimentos para alimentos/hielo a menos que sean del tipo recomendado por el fabricante.
ADVERTENCIA: No utilice dispositivos mecánicos ni otros medios para acelerar el proceso de descongelación, salvo los recomendados por el fabricante.
El aparato deberá almacenarse en una habitación sin fuentes de ignición en funcionamiento continuo (por ejemplo: llamas abiertas, un aparato de gas en funcionamiento o un calentador eléctrico en funcionamiento).
No perforar ni quemar.
Tenga en cuenta que los refrigerantes pueden no tener olor.

Los niños no deben jugar con el aparato .
Este aparato no debe ser utilizado por niños. Mantenga el aparato y su cable fuera del alcance de los niños.

Instalación

a) la CARGA REAL DE REFRIGERANTE está de acuerdo con el tamaño de la habitación en la que están instaladas las partes que contienen refrigerante;
b) la maquinaria de ventilación y las salidas funcionan adecuadamente y no están obstruidas;
c) si se está utilizando un circuito de refrigeración indirecto, se deberá comprobar la presencia de refrigerante en el circuito secundario;
d) Las marcas en el equipo siguen siendo visibles y legibles. Las marcas y señales que sean ilegibles deberán corregirse;
e) Las tuberías o componentes de refrigeración se instalan en una posición donde es improbable que estén expuestos a cualquier sustancia que pueda corroer los componentes que contienen refrigerante, a menos que los componentes estén construidos con materiales que sean inherentemente resistentes a la corrosión o estén debidamente protegidos contra dicha corrosión.
La presión del agua de entrada debe ser de 0,138 a 0,552 MPa.
La temperatura del agua de entrada no debe superar los 32℃.

Mantenimiento

Por favor, conserve el producto adecuadamente. Compruebe si presenta alguna anomalía antes de usarlo. Si detecta alguna anomalía, deje de usarlo.
Utilice el producto de acuerdo con el uso previsto; tenga en cuenta que un uso indebido puede causar lesiones.
Apague el aparato y desconéctelo de la corriente eléctrica antes de cambiar los accesorios o acercarse a las piezas que se mueven durante el uso.

Desconecte siempre el aparato de la corriente si lo deja desatendido y antes de montarlo, desmontarlo o limpiarlo.
No apto para entornos con alta humedad, atmósferas explosivas, niebla salina, ni condiciones ácidas o alcalinas.
Cuando se cambien componentes eléctricos, estos deberán ser adecuados para el propósito previsto y cumplir con las especificaciones correctas. En todo momento, se deberán seguir las directrices de mantenimiento y servicio del fabricante. En caso de duda, consulte con el departamento técnico del fabricante.
Antes de comenzar a trabajar en sistemas que contengan REFRIGERANTES INFLAMABLES, es necesario realizar comprobaciones de seguridad para garantizar que se minimice el riesgo de ignición.
Para reparar el SISTEMA DE REFRIGERACIÓN, se debe completar el siguiente paso a) -e) antes de realizar cualquier trabajo en el sistema.
a) El trabajo de servicio debe realizarse bajo un procedimiento controlado para minimizar el riesgo de que haya un gas o vapor inflamable presente mientras se realiza el trabajo.
b) Todo el personal de mantenimiento y demás personas que trabajen en la zona deben recibir instrucciones sobre la naturaleza del trabajo que se realiza. Debe evitarse trabajar en espacios confinados.
c) Se deberá revisar el área con un detector de refrigerantes apropiado antes y durante el trabajo, para garantizar que el técnico esté al tanto de atmósferas potencialmente tóxicas o inflamables. Asegúrese de que el equipo de detección de fugas que se utilice sea adecuado para su uso con todos los refrigerantes aplicables, es decir, no que no produzca chispas, que esté adecuadamente sellado o que sea intrínsecamente seguro.
d) Si se va a realizar algún trabajo en caliente en el equipo de refrigeración o en sus componentes, deberá disponerse del equipo de extinción de incendios adecuado. Un extintor de polvo químico seco o de CO2 deberá estar ubicado junto a la zona de carga.
e) Ninguna persona que realice trabajos relacionados con un SISTEMA DE REFRIGERACIÓN que impliquen la exposición de tuberías deberá utilizar fuentes de ignición de forma que puedan provocar un incendio o

una explosión. Todas las posibles fuentes de ignición, incluido el humo del cigarrillo, deberán mantenerse a una distancia suficiente del lugar de instalación, reparación, desmontaje y eliminación, ya que durante estos trabajos podría liberarse refrigerante al espacio circundante. Antes de comenzar los trabajos, se deberá inspeccionar la zona alrededor del equipo para asegurarse de que no existan materiales inflamables ni riesgos de ignición. Se deberán colocar letreros de «Prohibido fumar». Asegúrese de que la zona esté al aire libre o bien ventilada antes de acceder al sistema o realizar cualquier trabajo que implique calor. Se deberá mantener cierto grado de ventilación durante la realización del trabajo. La ventilación deberá dispersar de forma segura cualquier refrigerante liberado y, preferiblemente, expulsarlo al exterior, a la atmósfera.

La reparación y el mantenimiento de los componentes eléctricos deberán incluir comprobaciones de seguridad iniciales y procedimientos de inspección de componentes. Si existe una avería que pueda comprometer la seguridad, no se deberá conectar el suministro eléctrico al circuito hasta que se haya solucionado satisfactoriamente. Si la avería no puede corregirse de inmediato, pero es necesario continuar con el funcionamiento, se deberá utilizar una solución temporal adecuada. Esto deberá comunicarse al propietario del equipo para que todas las partes estén al tanto.

Las comprobaciones de seguridad iniciales deberán incluir:
a) que los condensadores se descarguen: esto deberá hacerse de manera segura para evitar la posibilidad de chispas;
b) que no queden expuestos componentes eléctricos ni cables con corriente mientras se carga, se recupera o se purga el sistema;
c) que existe continuidad en la conexión a tierra.
Cuando se realizan reparaciones en componentes sellados:
Durante las reparaciones de componentes sellados, se deberá desconectar el suministro eléctrico del equipo antes de retirar cualquier

cubierta sellada, etc. Si es absolutamente necesario mantener el suministro eléctrico durante el mantenimiento, se deberá instalar un detector de fugas de funcionamiento permanente en el punto más crítico para alertar sobre una situación potencialmente peligrosa.
Se deberá prestar especial atención a lo siguiente para garantizar que, al manipular componentes eléctricos, la carcasa no se altere de forma que se vea afectado el nivel de protección. Esto incluye daños en los cables, un número excesivo de conexiones, terminales que no cumplan con las especificaciones originales, daños en los sellos, instalación incorrecta de prensaestopas, etc.
Asegúrese de que el aparato esté montado de forma segura.
Asegúrese de que los sellos o materiales de sellado no se hayan deteriorado hasta el punto de perder su función de impedir la entrada de atmósferas inflamables. Las piezas de repuesto deberán cumplir con las especificaciones del fabricante.

Reparación de componentes intrínsecamente seguros:
-No aplique cargas inductivas o capacitivas permanentes al circuito sin asegurarse de que esto no exceda el voltaje y la corriente permitidos para el equipo en uso.
Los componentes intrínsecamente seguros son los únicos que pueden manipularse estando energizados en presencia de una atmósfera inflamable. El equipo de prueba debe tener la capacidad nominal adecuada.
-Sustituya los componentes únicamente con las piezas especificadas por el fabricante. El uso de otras piezas puede provocar la ignición del refrigerante en la atmósfera debido a una fuga.

Compruebe que el cableado no esté expuesto a desgaste, corrosión, presión excesiva, vibraciones, bordes afilados ni otros efectos ambientales adversos. Asimismo, deberá tener en cuenta los efectos del envejecimiento o las vibraciones continuas procedentes de fuentes como compresores o ventiladores.

Detección de refrigerantes inflamables:
Bajo ninguna circunstancia se utilizarán fuentes potenciales de ignición para la búsqueda o detección de fugas de refrigerante. No se utilizará un soplete de halogenuros metálicos (ni ningún otro detector que utilice una llama abierta).
Se consideran aceptables los siguientes métodos de detección de fugas: Los detectores electrónicos de fugas pueden utilizarse para detectar fugas de refrigerante, pero en el caso de refrigerantes inflamables, la sensibilidad podría no ser la adecuada o requerir recalibración. (El equipo de detección debe calibrarse en un área libre de refrigerante). Asegúrese de que el detector no sea una fuente potencial de ignición y sea compatible con el refrigerante utilizado. El equipo de detección de fugas debe ajustarse a un porcentaje del límite inferior de inflamabilidad (LFL) del refrigerante y calibrarse para dicho refrigerante, confirmándose el porcentaje de gas apropiado (25 % como máximo).
Los fluidos detectores de fugas también son adecuados para su uso con la mayoría de los refrigerantes, pero debe evitarse el uso de detergentes que contengan cloro, ya que este puede reaccionar con el refrigerante y corroer las tuberías de cobre.
Si se sospecha que hay una fuga, se deberán eliminar/extinguir todas las llamas abiertas.
Si se detecta una fuga de refrigerante que requiera soldadura fuerte, se deberá recuperar todo el refrigerante del sistema o aislarlo (mediante válvulas de cierre) en una parte del sistema alejada de la fuga. La extracción del refrigerante se realizará de acuerdo con las instrucciones de extracción y evacuación.

Retirada y evacuación:
Al intervenir en el circuito de refrigeración para realizar reparaciones, o para cualquier otro fin, se deberán utilizar los procedimientos convencionales. Sin embargo, en el caso de refrigerantes inflamables, es importante seguir las mejores prácticas, dado que la inflamabilidad es un

factor a tener en cuenta. Se deberá seguir el siguiente procedimiento:
a) Retire el refrigerante de forma segura siguiendo las normativas locales y nacionales.
b) purgar el circuito con gas inerte
c) evacuar
d) purgar con gas inerte
e) abrir el circuito cortando o soldando
Si la ventilación no está permitida por las normativas locales y nacionales, la carga de refrigerante deberá recuperarse en los cilindros de recuperación adecuados. En el caso de aparatos que contengan refrigerantes inflamables, el sistema deberá purgarse con nitrógeno libre de oxígeno para garantizar la seguridad del aparato. Este proceso podría tener que repetirse varias veces. No se deberá utilizar aire comprimido ni oxígeno para purgar los sistemas de refrigeración.
Para aparatos que contengan refrigerantes inflamables, la purga del refrigerante se realizará rompiendo el vacío del sistema con nitrógeno libre de oxígeno y continuando el llenado hasta alcanzar la presión de trabajo. Posteriormente, se ventilará a la atmósfera y, finalmente, se creará el vacío. Este proceso se repetirá hasta que no quede refrigerante en el sistema. Una vez utilizada la última carga de nitrógeno libre de oxígeno, se ventilará el sistema hasta alcanzar la presión atmosférica para permitir el funcionamiento del aparato.
Asegúrese de que la salida de la bomba de vacío no esté cerca de ninguna fuente potencial de ignición y de que haya ventilación disponible.

Procedimientos de cobro:
Además de los procedimientos de cobro convencionales, se deberán cumplir los siguientes requisitos.
a) Asegúrese de que no se produzca contaminación cruzada de refrigerantes diferentes al utilizar el equipo de carga. Las mangueras o tuberías deben ser lo más cortas posible para minimizar la cantidad de refrigerante que contienen.
b) Los cilindros deberán mantenerse en una posición adecuada según las

instrucciones.
c) Asegúrese de que el SISTEMA DE REFRIGERACIÓN esté conectado a tierra antes de cargar el sistema con refrigerante.
d) Etiquete el sistema cuando la carga esté completa (si aún no lo está).
e) Se deberá tener sumo cuidado de no sobrecargar el SISTEMA DE REFRIGERACIÓN.
Antes de recargar el sistema, se deberá realizar una prueba de presión con el gas de purga adecuado. Se comprobará la estanqueidad del sistema una vez finalizada la carga, pero antes de su puesta en marcha. Se realizará una prueba de estanqueidad de seguimiento antes de abandonar las instalaciones.

Desmantelamiento:
Antes de realizar este procedimiento, es fundamental que el técnico conozca a fondo el equipo y todos sus detalles. Se recomienda como buena práctica recuperar todos los refrigerantes de forma segura. Previamente a la realización de la tarea, se deberá tomar una muestra de aceite y refrigerante por si se requiere un análisis antes de la reutilización del refrigerante recuperado. Es imprescindible contar con suministro eléctrico antes de comenzar la tarea.
a) Familiarícese con el equipo y su funcionamiento.
b) Aislar eléctricamente el sistema.
c) Antes de intentar el procedimiento, asegúrese de que:
i) Se dispone de equipos de manipulación mecánica, si fuera necesario, para manipular cilindros de refrigerante;
ii) todo el equipo de protección personal está disponible y se está utilizando correctamente;
iii) el proceso de recuperación está supervisado en todo momento por una persona competente;
iv) Los equipos y cilindros de recuperación cumplen con las normas pertinentes.
d) Si es posible, bombee el sistema de refrigeración.
e) Si no es posible hacer vacío, construya un colector para que se pueda

extraer el refrigerante de varias partes del sistema.
f) Asegúrese de que el cilindro esté situado sobre la báscula antes de proceder a su recuperación.
g) Ponga en marcha la máquina de recuperación y opere de acuerdo con las instrucciones.
h) No sobrellene los cilindros (no más del 80 % del volumen de líquido).
i) No exceda la presión máxima de trabajo del cilindro, ni siquiera temporalmente.
j) Cuando los cilindros se hayan llenado correctamente y el proceso se haya completado, asegúrese de que los cilindros y el equipo se retiren del lugar rápidamente y que todas las válvulas de aislamiento del equipo estén cerradas.
k) El refrigerante recuperado no deberá cargarse en otro SISTEMA DE REFRIGERACIÓN a menos que haya sido limpiado y revisado.
Los equipos deberán estar etiquetados indicando que han sido dados de baja y vaciados de refrigerante. La etiqueta deberá estar fechada y firmada. En el caso de aparatos que contengan refrigerantes inflamables, asegúrese de que lleven etiquetas que indiquen que contienen refrigerante inflamable.

Recuperación:
Al extraer refrigerante de un sistema, ya sea para su mantenimiento o para su desmantelamiento, se recomienda como buena práctica que todo el refrigerante se extraiga de forma segura.
Al transferir refrigerante a cilindros, asegúrese de utilizar únicamente cilindros de recuperación de refrigerante adecuados. Verifique que se disponga del número correcto de cilindros para contener la carga total del sistema. Todos los cilindros que se utilicen deben estar designados para el refrigerante recuperado y etiquetados para dicho refrigerante (es decir, cilindros especiales para la recuperación de refrigerante). Los cilindros deben contar con válvula de alivio de presión y válvulas de cierre asociadas en buen estado de funcionamiento. Los cilindros de recuperación vacíos se evacuan y, si es posible, se enfrían antes de la

recuperación.
El equipo de recuperación deberá estar en buen estado de funcionamiento, con un manual de instrucciones y ser apto para la recuperación de todos los refrigerantes pertinentes, incluidos, cuando corresponda, los refrigerantes inflamables. Asimismo, deberá disponerse de una báscula calibrada en buen estado. Las mangueras deberán estar completas, con acoplamientos de desconexión herméticos y en buen estado. Antes de utilizar la máquina de recuperación, compruebe que funciona correctamente, que ha recibido el mantenimiento adecuado y que todos los componentes eléctricos asociados están sellados para evitar la ignición en caso de fuga de refrigerante. Consulte al fabricante si tiene alguna duda.
El refrigerante recuperado deberá devolverse al proveedor en el cilindro de recuperación adecuado, y se deberá obtener el correspondiente certificado de transferencia de residuos. No mezcle refrigerantes en las unidades de recuperación, y especialmente no en los cilindros.
Si se van a retirar compresores o aceites de compresor, asegúrese de que se hayan evacuado hasta un nivel aceptable para garantizar que no quede refrigerante inflamable en el lubricante. El proceso de evacuación deberá realizarse antes de devolver el compresor al proveedor. Solo se utilizará calentamiento eléctrico en la carcasa del compresor para acelerar este proceso. El drenaje de aceite del sistema deberá realizarse de forma segura.

Nota:

• Mantenga el agua u otros líquidos conductores alejados de la máquina;
• No introduzcas palos en la máquina;
• Durante el desplazamiento de la máquina, esta debe transportarse con cuidado, manteniendo un ángulo inferior a 45 grados.
Está prohibido doblar las tuberías de descarga o de suministro de agua, ya que esto puede dañarlas y provocar fugas de agua.

• La distancia entre las salidas de aire y la pared debe ser superior a 30 cm. Además, mantenga una buena ventilación y asegúrese de que la máquina esté seca y limpia.

QUICK USAGE INSTRUCTIONS

Requisitos de instalación:

1. La superficie de la máquina está cubierta con una película protectora metálica, que debe retirarse antes de su uso.
2. Para prolongar la vida útil de la máquina de hielo, debe colocarse en posición vertical durante al menos 6 horas antes de encenderla.
3. La unidad principal de este producto debe colocarse directamente encima del depósito de hielo, y los lados izquierdo, derecho y posterior de la unidad principal de la máquina de hielo deben estar alineados con el depósito de hielo.
4. Preste atención a la seguridad personal al colocar la unidad principal de la máquina de hielo, y la unidad principal no debe inclinarse más de 15° y debe estar al menos a 30 cm de distancia de obstáculos.
5. Instale las tuberías de entrada y salida de agua de la unidad principal de la máquina de hielo según el diagrama de instalación que se encuentra en la parte posterior de la unidad principal.
6. La temperatura ambiente de este producto no debe exceder los 38 ℃, y la temperatura del agua de entrada no debe exceder los 32 ℃.
7. Si aparece la alarma E04, compruebe la temperatura ambiente y la temperatura del agua de forma oportuna y realice los ajustes correspondientes.
8. Antes de usar, es necesario retirar la cinta protectora. Los pasos específicos son los siguientes:

Paso 1: Afloje los tornillos.
Paso 2: Vuelva a retirar la cinta.
Paso 3: Retire el algodón perlado.

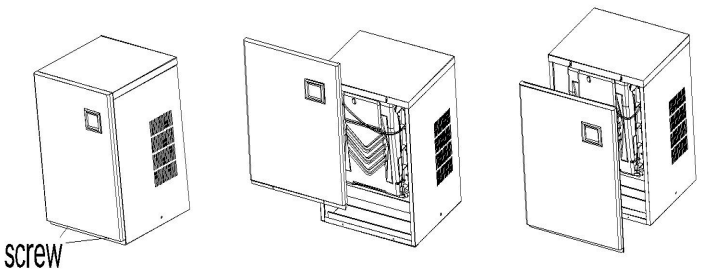

Requisitos de limpieza:

1. Debido a las importantes diferencias en la calidad del agua entre las distintas regiones, se recomienda conectar la entrada para evitar que las impurezas se depositen y obstruyan las tuberías y las bombas de agua.
2. Agregar un dispositivo de purificación de agua a la tubería puede causar que se depositen impurezas y obstruyan el paso del agua, lo cual no es un problema de calidad del producto. Limpie la máquina regularmente.
3. Se recomienda limpiar el sistema principal de agua (fregadero, bomba de agua, tubería de agua) cada 10-14 días.
4. Antes de iniciar el modo de limpieza manual, agregue el agente de limpieza preparado (como un descalcificador de ácido cítrico) al depósito de agua. Limpie durante aproximadamente 40 minutos.

Descripción de la función:

1. Función de ajuste del espesor del hielo: Presione "reservar/agregar" dos veces en el estado de inicio para ingresar al estado de ajuste del espesor del hielo. En este momento, puede ajustar el espesor del hielo de acuerdo con el espesor real del hielo presionando "reservar/agregar" y "reducir/ajustar". Se recomienda que el ajuste del espesor del hielo no sea menor que 0
2. Función de limpieza: Pulse el interruptor para que aparezca OFF, luego pulse "clean/set" para entrar en el modo de limpieza. El tiempo de limpieza en el modo de limpieza es de aproximadamente 40 minutos.

GUARDE ESTAS INSTRUCCIONES

BASIC STRUCTURE

No.	Nombre	No.	Nombre
1	Panel frontal	11	panel de control eléctrico
2	Panel de control	12	Motor del ventilador
3	Cubierta del evaporador	13	tubo rociador
4	tanque de almacenamiento de agua	14	Panel superior
5	Bomba de agua	15	Válvula solenoide
6	Evaporador	16	condensador
7	Compresor	17	Panel izquierdo
8	Panel derecho	18	cubierta trasera
9	Válvula de drenaje	19	protector del ventilador
10	válvula de entrada de agua		

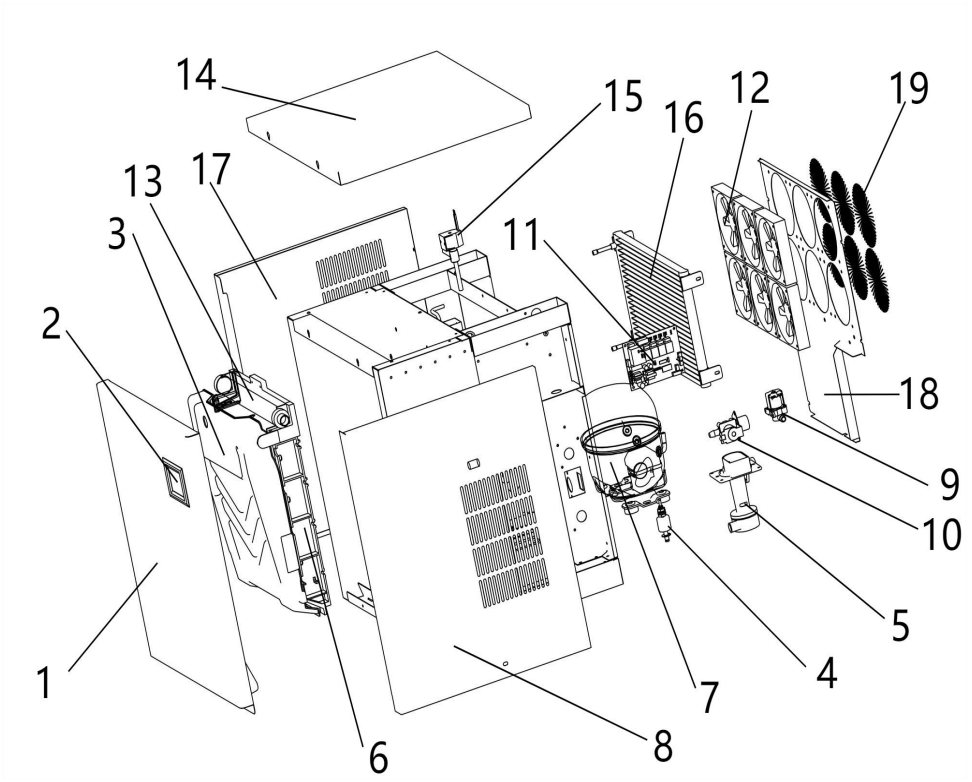

ICE MACHINE ACCESSORIES

No.	Nombre
1	Tubo de entrada de agua
2	Anillo de sellado
3	Tubería de drenaje de agua
4	Instrucciones



ICE STORAGE BUCKET ACCESSORIES

No.	Nombre
1	Pies ajustables
2	Tubo de conexión del filtro
3	placa de montaje
4	Tubo de desagüe del cubo de almacenamiento de hielo
5	Filtro de agua
6	Pala para hielo
7	llave inglesa
8	paquete de accesorios
9	cinta selladora de roscas
10	Accesorio de gancho

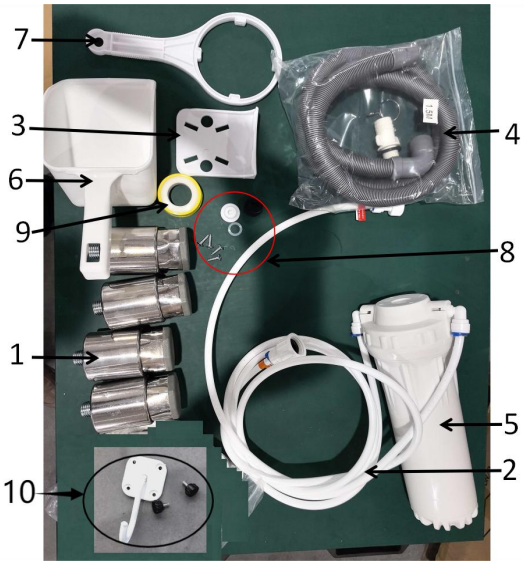

※ Este lote de accesorios requiere la compra de cubos para almacenar hielo.

INSTALLATION

Este aparato debe estar conectado a tierra. En caso de avería o mal funcionamiento, la conexión a tierra reducirá el riesgo de descarga eléctrica al proporcionar una vía de menor resistencia para la corriente eléctrica.

ADVERTENCIA: No dañe el circuito de refrigeración.

ADVERTENCIA: Mantenga libres de obstrucciones las aberturas de ventilación, tanto en la carcasa del aparato como en la estructura integrada.
ADVERTENCIA: Para evitar riesgos debidos a la inestabilidad del aparato, este debe fijarse de acuerdo con las instrucciones.
1. Abra la caja y traslade la máquina a un lugar apropiado. Compruebe la lista de empaque y el contenido; si hay alguna diferencia, consulte con su distribuidor .
2. Entorno operativo

A. Temperatura ambiente : SN , N , ST: 10℃～38℃

Humedad ambiental: humedad relativa ≤90%
5. Retire las patas del recipiente para hielo e instálelas en la parte inferior del mismo . Inserte la placa deflectora de hielo en la ranura dentro del recipiente. Coloque la placa de cubierta superior en la superficie frontal superior del recipiente, alinéela con la posición de los orificios para tornillos y luego apriete manualmente los tornillos para fijarla en su lugar.

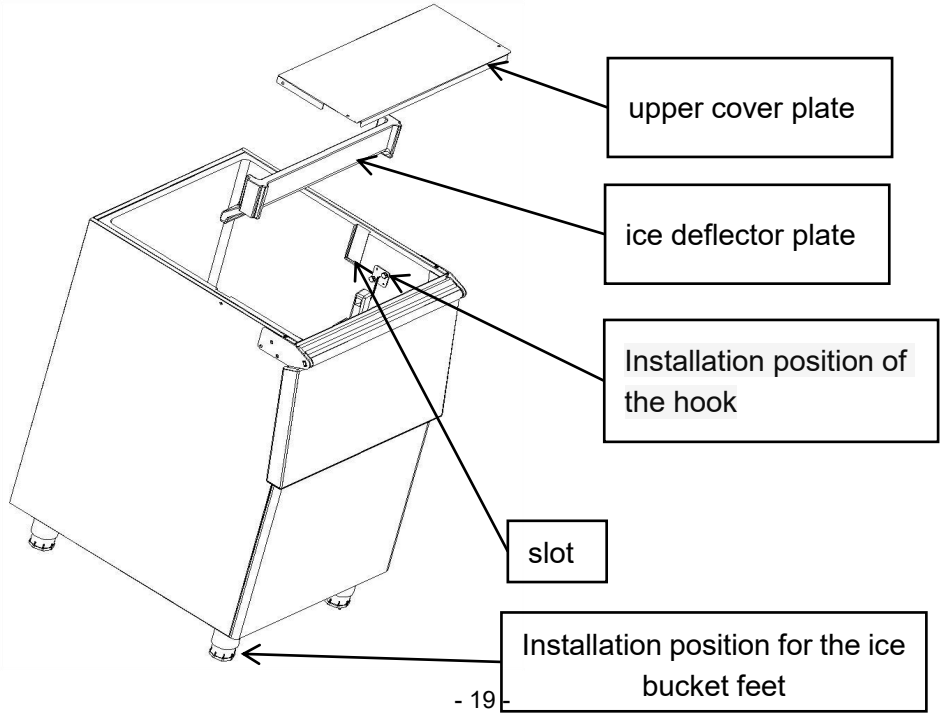

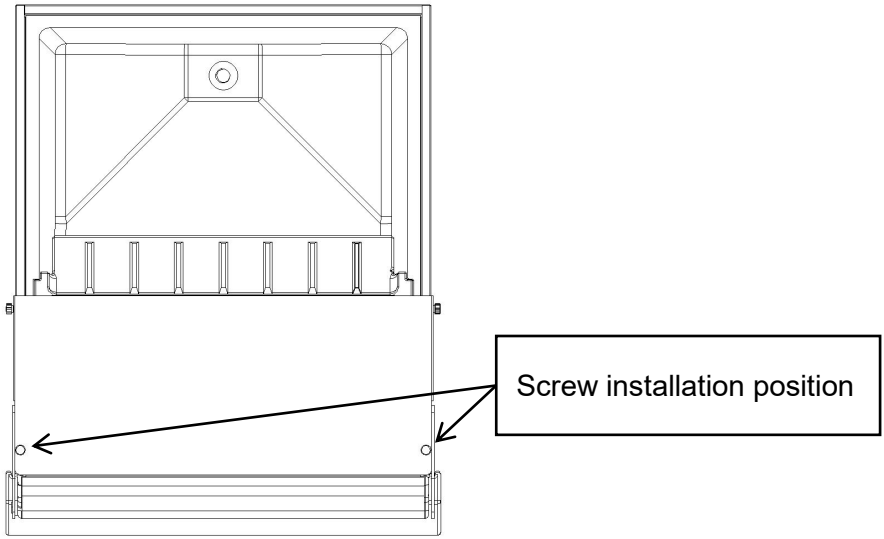

2. Dos personas transportan la unidad principal de la máquina de hielo y la colocan sobre el cubo de almacenamiento de hielo, de manera que quede al ras con el cubo de almacenamiento de hielo.
3. Mantenga el nivel del motor principal ajustando las patas de la máquina de cubos de hielo.
La máquina de hielo deberá instalarse de acuerdo con la norma de seguridad para sistemas de refrigeración ASHRAE 15. Además, no deberá instalarse en pasillos ni corredores de edificios públicos.
Úselo con el recipiente para hielo proporcionado por el fabricante. No lo reemplace a su antojo.

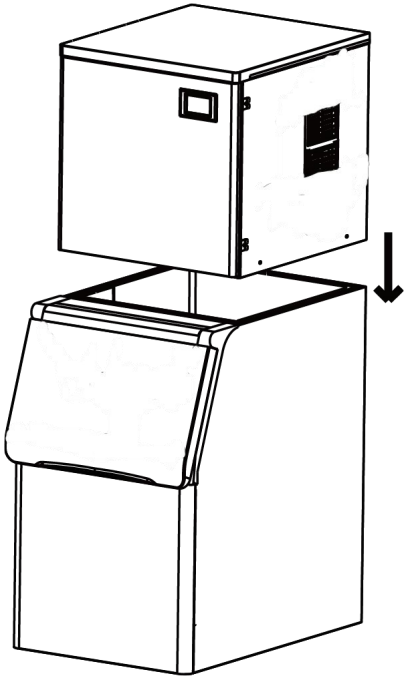

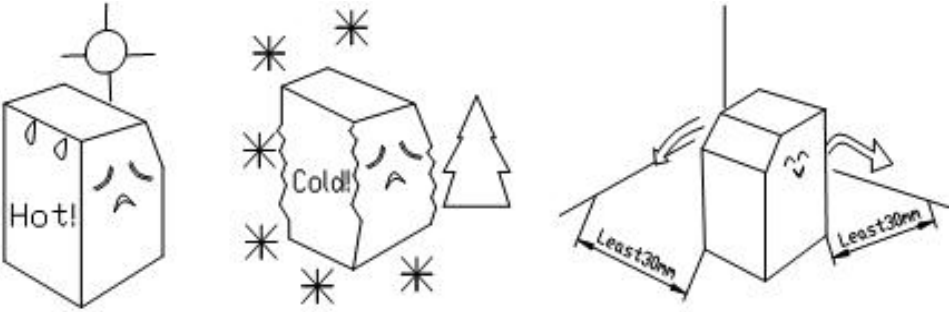

La distancia entre las salidas de aire y la pared debe ser superior a 30 cm. Además, asegúrese de que la máquina esté bien ventilada, seca y limpia. La máquina de hielo debe colocarse lejos de fuentes de calor como hornos , cocinas eléctricas, etc.

B. La fuente de agua cumple con las normas sanitarias, la temperatura y la presión del agua. son adecuados . Para obtener la mayor eficiencia, el valor de la temperatura del agua de entrada debe ser de 0,6~32℃ y la

presión debe ser de 0,138～0,552MPa.



C. Debe haber una alcantarilla. Durante los trabajos, parte del agua se descargará, por lo que la alcantarilla es necesaria. Además, la alcantarilla debe mantenerse libre de obstrucciones.

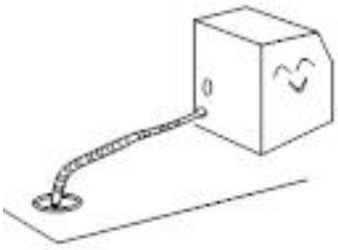

POWER SUPPLY

1. Seleccione la fuente de alimentación adecuada según el voltaje y la potencia indicados en la placa de características .
2. Conecte el cable de alimentación y la fuente de alimentación, asegurándose de que los cables amarillo y verde estén conectados firmemente con el cable de tierra.

	**Precaución:** a.Por seguridad, asegúrese de que la conexión a tierra esté en buen estado. b. Todos los cables exteriores y demás aparatos deben cumplir con la normativa nacional.

3. La tensión nominal de este producto es de 220-240 V CA/50 Hz. Si la

fluctuación de tensión es excesiva (± 10 % por encima de la tensión nominal), se producirán diversas averías, como que la máquina no arranque, que la placa de control electrónico se dañe o que el compresor se dañe. Por lo tanto, es imprescindible utilizar un regulador de tensión automático adecuado.

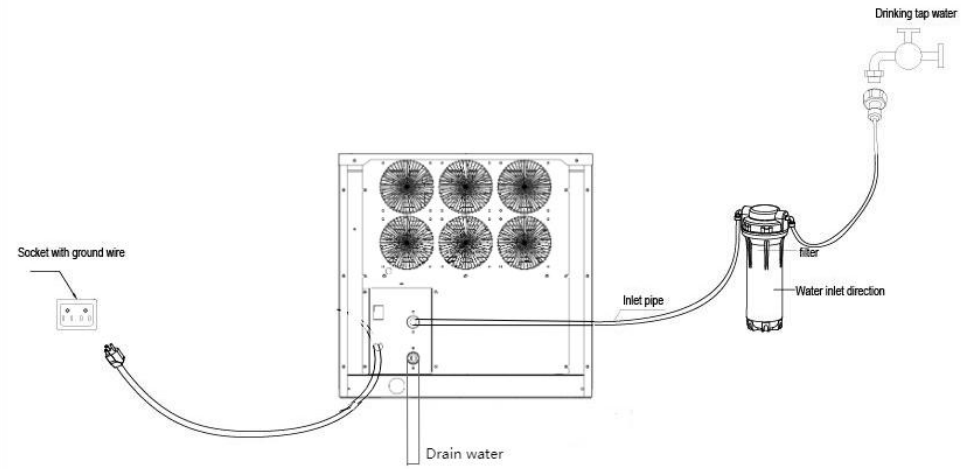

4. Conecte la tubería de suministro de agua.

Saque la tubería de suministro de agua de la bolsa de accesorios, conecte los extremos dobles de la tubería a la válvula de suministro de agua y al grifo de agua. Primero, coloque el conector 1 en la tubería de agua. Luego, conecte un extremo del tubo de suministro de agua con bolas de acero al conector 1 (cuélguelo del extremo del tubo y aflójelo después de conectarlo al conector 1). Conecte el otro extremo, sujeto con un tornillo, a la válvula de suministro de agua. La válvula también tiene un tornillo en su extremo; apriétela girándola en el sentido de las agujas del reloj. Una vez finalizada la instalación, compruebe si hay fugas en la conexión.

Debe conectar las tuberías de agua según el diagrama del panel posterior. El caudal de agua de condensación es ajustable según las necesidades del cliente. (El caudal de condensación está relacionado con la velocidad de fabricación del hielo).

	Advertencia : El agua utilizada para hacer bloques de hielo comestibles debe ser agua potable; además, la temperatura del agua debe estar entre 0,6 y 32 ℃ y la presión entre 0,138 y 0,552 MPa.

5. Conecte la tubería de descarga de agua.

El tubo de descarga de agua está situado en la parte trasera de la máquina, y el extremo del tubo se extiende hasta el desagüe.

	Atención : Para que el agua se descargue sin problemas, el punto más bajo del tubo de descarga debe estar por encima del punto más alto de la alcantarilla, para evitar que el agua de descarga retroceda.

6. Mantén el cuerpo principal en posición horizontal.

Asegúrese de que la máquina de hielo funcione correctamente, manteniendo la base nivelada. Primero, atornille las dos patas ajustables a las tuercas de la máquina. Si la base no está nivelada, deberá ajustar las patas correctamente.

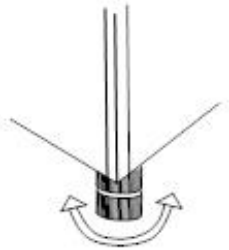

SERVICE INSTRUCTION

1. Proceso de operación

Primero, abra el grifo, la corriente eléctrica y la válvula de suministro de agua; luego, llene el fregadero con agua y cierre el grifo cuando el

fregadero esté lleno con la cantidad de agua adecuada.

2. Proceso de fabricación de hielo

Tras varios minutos, la bomba de agua se pone en marcha y el agua fluye uniformemente a través del modelo de hielo. Finalmente, se forma el hielo en el modelo. Cuando el sensor de espesor de hielo detecta el grosor deseado, el hielo comienza a caer.

3. Proceso de goteo de hielo

La bomba de agua deja de funcionar, la válvula de suministro de agua se abrirá y el agua irá al fregadero. La válvula de calefacción se encenderá y el gas refrigerante se conducirá al modelo de hielo; la raíz del hielo se derretirá y, después de unos 2 minutos, el bloque de hielo caerá en el gabinete de hielo. El bloque de hielo que cae golpea la placa de retención (el interruptor inductivo, que está fijado en el lado derecho de la placa de retención, hasta ahora, un ciclo ha terminado y comenzará el nuevo ciclo de fabricación de hielo.

4. Parada automática

Cuando el congelador se llena de bloques de hielo, el bloque que cae queda atrapado entre la placa de retención y el evaporador; la placa se abre continuamente y no puede volver a su posición original. Tras unos segundos, la máquina de hielo se detiene automáticamente. Una vez retirado el bloque de hielo atrapado entre la placa de retención y el evaporador, la placa vuelve a su posición original y la máquina de hielo se reinicia.

5. Verificación en curso

A. Cuando la máquina de hielo está en funcionamiento, una interrupción repentina del suministro de agua puede provocar que el fregadero no se llene con la cantidad de agua adecuada. La máquina entrará en modo de espera y no producirá hielo como de costumbre. Una vez que se restablezca el suministro de agua y se reinicie la máquina, funcionará con normalidad.

B. El motor del ventilador del condensador se controla mediante la temperatura. Cuando la temperatura de la superficie del condensador es baja, el motor del ventilador se detiene para ahorrar energía; cuando la

temperatura de la superficie aumenta, el motor del ventilador vuelve a funcionar, por lo que el motor del ventilador funciona de forma intermitente durante el proceso de fabricación de hielo .
C. Cuando una máquina de hielo comercial funciona a baja temperatura ambiente, el proceso de formación de hielo se retrasa. Si esto ocurre tres veces seguidas, la máquina se detendrá automáticamente y la luz roja del panel eléctrico parpadeará alternativamente con las otras cuatro luces. Tras reiniciar la máquina, funcionará con normalidad . Por lo tanto, recomendamos al usuario no utilizar la máquina a baja temperatura ambiente.

LCD FULL PAGE DISPLAY

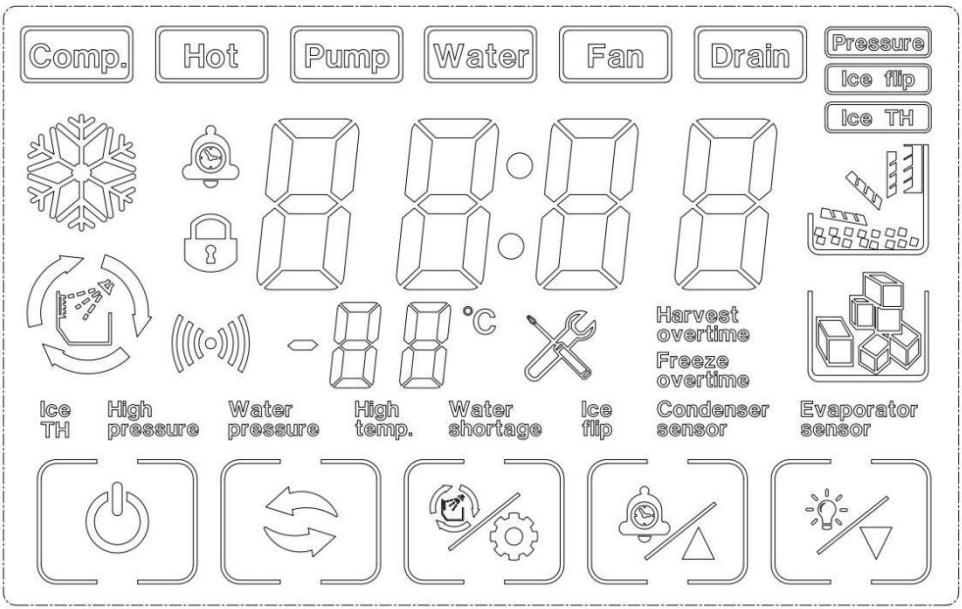

7. Botones en el panel de visualización

Arranque/apagado:

Mantenga pulsado durante 3 segundos para apagar la máquina en el

estado de encendido.
Presione el botón de encendido/apagado para encender la máquina en estado apagado. Presione el botón de encendido/apagado para salir de la configuración en estado de ajuste de grosor del hielo y llenado de agua.

Botón de modo: 

Cambiar el programa de fabricación de hielo

Botón Limpiar/Configurar: 

Presione para limpiar el estado en el estado de apagado de la máquina

Botón +/reserva: 

presionar para ajustar el espesor del hielo bajo equilibrio de presión , hacer hielo , descargar hielo , estado de hielo completo
Haga clic para aumentar 1, mantenga presionado el botón para aumentar continuamente en el estado de ajuste del espesor del hielo.
haga clic en el estado de configuración de la hora de reserva en estado de apagado

-/botón de luz: 

Haga clic para disminuir 1, mantenga presionado el botón para disminuir continuamente en el estado de ajuste del espesor del hielo.
Instrucciones: Cuando la máquina se encuentra en el modo de protección por falta de agua, se reiniciará automáticamente una vez que el fregadero se llene con la cantidad de agua adecuada. Si la máquina se detiene por otros motivos, pulse el botón de inicio o vuelva a conectarla a la corriente después de cuarenta y cinco minutos; la máquina se reiniciará.

DAILY CLEANING AND MAINTENANCE

Advertencia

Antes de limpiar o realizar el mantenimiento de la máquina de hielo,

desconéctela de la red eléctrica.
Está estrictamente prohibido enjuagar la máquina de hielo directamente con un rociador de agua.

Atención
Cuando utilice soluciones neutras o de hipoclorito de sodio, asegúrese de leer y comprender las instrucciones adjuntas. Instrucciones para evitar posibles problemas de salud.

[a] Carcasa de la máquina de hielo y del refrigerador
Limpie la carcasa de la máquina de hielo con un paño limpio y suave al menos una vez por semana, y limpie la grasa y la suciedad con un paño húmedo con un limpiador neutro.

Atención
No utilice un cepillo duro, un cepillo de alambre, no utilice detergente en polvo, gasolina, agua de plátano, acetona y otras soluciones orgánicas, no utilice agua hirviendo ni agentes de limpieza alcalinos que contengan ácidos fuertes. Limpiar la máquina de hielo.
Por favor, no lave directamente con agua al limpiar, para no afectar el aislamiento de aparatos eléctricos.

[b] Limpieza y desinfección de la máquina de hielo (recomendado más de 2 veces por mes)
Nota: Es posible que algunas zonas necesiten limpiarse y desinfectarse con mayor frecuencia debido a la diferente calidad del agua.

Atención
Antes de limpiar, al final del ciclo de la máquina de hielo, todos los cubitos de hielo se deslizan hacia atrás, apague, abra el panel frontal y retire todos los cubitos de hielo de la máquina de hielo y hielo. cubo de almacenamiento.

No utilice herramientas para despegar el hielo del molde de hielo, ya que podría dañarlo. molde de hielo.
No utilice ningún líquido que contenga alcohol para limpiar o desinfectar la máquina de hielo, ya que podría dañarla. provocan grietas en las piezas de plástico.

Atención

Durante el proceso de limpieza y desinfección, preste atención a la protección y use gafas y guantes, si el agente de limpieza o desinfectante en la piel o los ojos puede causar inflamación. En caso de contaminación accidental, siga las precauciones indicadas. medicamento.
Durante la limpieza, se debe prestar atención a la ventilación. El gas cloro producido por Los desinfectantes son peligrosos para la salud.
Manipúlelos en un lugar ventilado.

Secuencia de limpieza y desinfección

Por favor, limpie y desinfecte en el siguiente orden.

orden de uso	especies farmacéuticas	usar
1	Detergente de ácido cítrico (para la dilución, consulte las instrucciones del detergente).	enjuagar
2	Desinfectante (para la dilución, consulte las instrucciones del desinfectante).	estéril

Procedimientos de limpieza y desinfección

Métodos de limpieza y mantenimiento diarios (10-15 días)
1. Haga clic en el  botón " " en la pantalla después de que la máquina de hielo termine de deslizar todo el hielo. La pantalla mostrará "apagado". Abra la puerta del depósito de hielo y retire todo el hielo .



2. Abra el panel frontal, vierta el detergente (o desinfectante) disuelto en el depósito de agua y, a continuación, cierre el panel frontal.

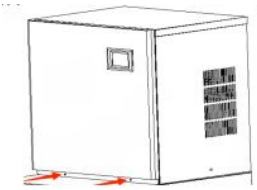

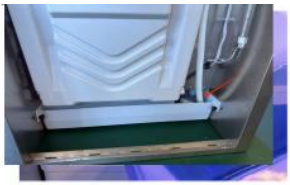



3. En el estado "apagado", presione el "  "' Cuando vea que la tecla parpadea, suéltela y entre en el modo de limpieza.

4. Después de ingresar al procedimiento de limpieza, el equipo seguirá las instrucciones. (1) Entrada de agua → (2) limpieza durante 15 minutos → (3) drenaje durante 1 minuto → (4) Entrada de agua - (5) enjuague durante 3 minutos → (6) drenaje → Repetir los pasos (4) a (6) 5 veces → Fin. Después de completar los pasos anteriores, el procedimiento de limpieza ha terminado. Nota: El detergente (o desinfectante) debe ajustarse según sus propias instrucciones de uso. Después de ingresar al programa de limpieza, se ejecutará automáticamente sin operación. No agregue desinfectante y agente de

limpieza al fregadero al mismo tiempo.

Nota: Si se realizan los pasos de limpieza y desinfección al mismo tiempo, siga los pasos anteriores. Dos veces .

Métodos de limpieza profunda y mantenimiento (2 meses)

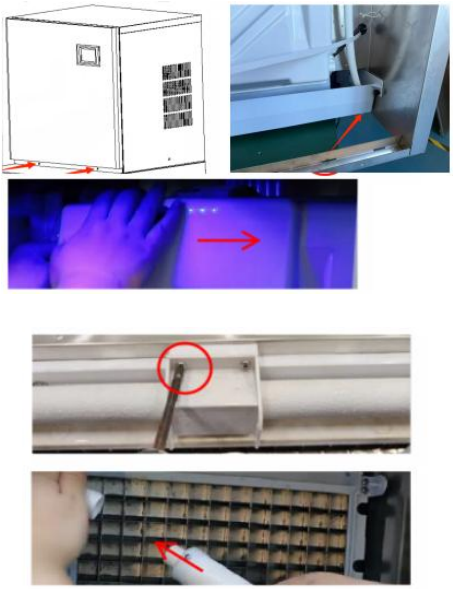

Paso 1: Apague el interruptor y desconecte el cable de alimentación.
Paso 2: Utilice un destornillador de punta plana para quitar los dos tornillos del panel derecho de la máquina de hielo. Paso 3: Abra el panel frontal.
Nota: El ángulo de apertura del panel de la puerta no debe exceder los 180°.
Paso 4: Retire el tapón que se encuentra debajo del tanque de almacenamiento de agua y vacíe el agua del tanque de almacenamiento de agua.
Paso 5: Retire la cubierta del evaporador. (Haga palanca ligeramente hacia la derecha para abrir la cubierta del evaporador).
Paso 6: Retire la cubierta de retención de la tubería de agua y la tubería de agua.



Paso 7: Retire la tapa de rosca del agua. tubería y sacar el agua interior y exterior tuberías. Paso 8: Use un cepillo pequeño para limpiar el interior. y las paredes exteriores de la tubería. Paso 9: Utilice un cepillo pequeño para limpiar el interior. y fuera de la cubierta del evaporador. Paso 10: Retire los tornillos que aseguran el bomba de agua, y retire la tubería de agua de la bomba Paso 11: Retire los dos tornillos de la sensor de nivel de agua.

Paso 12: Utilice un cepillo pequeño para limpiar la parte inferior. de la bomba.

Paso 13: Utilice un cepillo pequeño para limpiar debajo de la sensor de nivel de agua

Paso 14: Utilice un paño limpio y suave para limpiar el superficie interior de la máquina de hielo, la superficie de el evaporador, la superficie del fregadero y el dentro de la cubitera .









instalar

Paso 1: Instale la tubería de agua y apriete el tornillos en ambos extremos de la tubería de agua (nota: que la dirección del orificio de salida de agua de la La tubería de agua interior es opuesta a la exterior. tubería de agua).

Paso 3: Instale la tapa de retención de la tubería de agua, la bomba de agua y el sensor de nivel de agua.

Paso 4: Cierre el panel frontal y apriete los dos tornillos laterales .



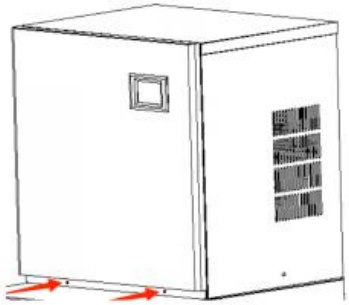

Guía de desmontaje del tanque de agua

1. Retire el tapón de goma del fregadero y vacíe el agua del fregadero . y luego retire los dos tornillos que están apretados a mano.

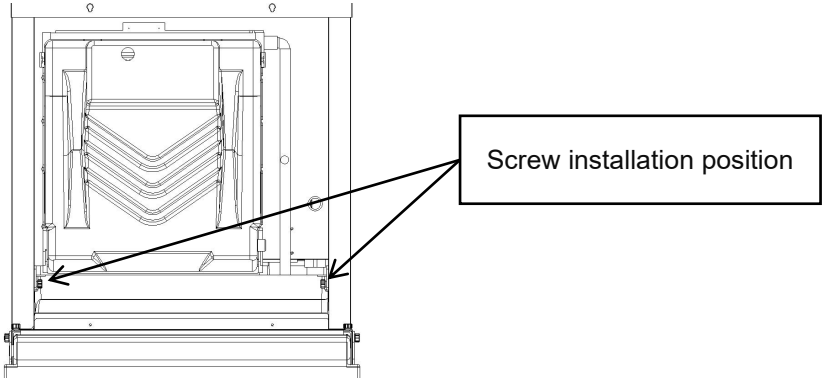

2. Incline el fregadero a un ángulo específico y luego sáquelo.

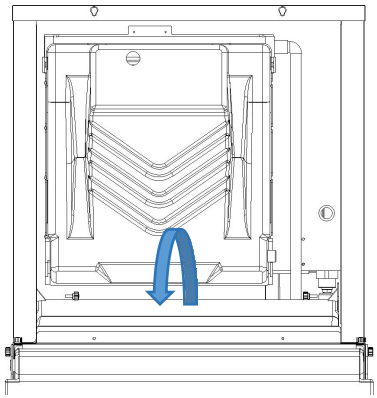

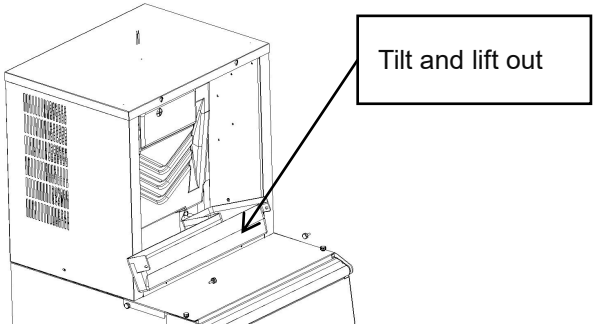

3. Instálelo inmediatamente después de limpiarlo.

Nota: Después de limpiar la máquina de hielo, no se deben comer las 5 láminas de hielo prefabricadas. Ajuste el ciclo de limpieza y mantenimiento según la calidad del agua local . Se recomiendan métodos de limpieza y mantenimiento diarios (10-15 días), limpieza profunda y métodos de mantenimiento (2 meses), si hay una escala grave, por favor primero siga el método profundo limpieza de mantenimiento y comprobación del estado del filtro .

¿Dónde se encuentra la bomba de agua?

Precaución: Antes de desmontar la máquina, desconecte la alimentación eléctrica.

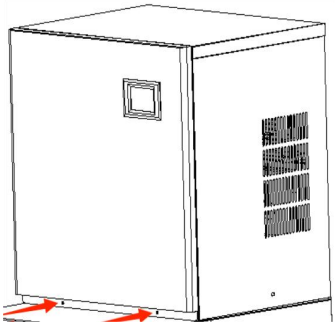	1. Retire los dos tornillos y quite el panel frontal .
	2. Retire los dos tornillos y separe el panel superior .

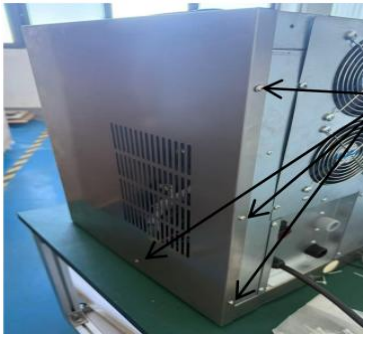	3. Retire los cuatro tornillos y separe el panel derecho.
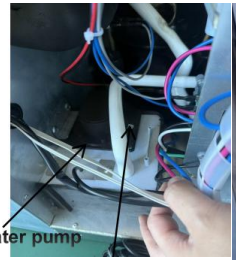 	4. Quite un tornillo, retire el tubo de entrada de agua y luego podrá extraer la bomba de agua.

TROUBLE SHOOTING

Panel LED	Panel LCD	Posible causa	Solución
E01	Volteo de hielo	1. La placa antihielo no está presente o está mal colocada; 2. Se invierte la polaridad del elemento de inducción magnética; 3. Cambio de hielo completo anormal;	1. Reinicie la placa de extracción de hielo; 2. Reemplace la placa de extracción de hielo/sensor de hielo lleno; 3. Contacte con el servicio postventa/siga las instrucciones de vídeo para solucionar problemas/confirme el punto de fallo;

E03	 Cosecha horas extras	1. La configuración de los cubitos de hielo es demasiado fina; 2. El tanque de agua es insuficiente; 3. La temperatura ambiente es demasiado baja; 4. Fallo de la electroválvula de deshielo;	1. Compruebe y ajuste los parámetros de espesor del agua (se recomiendan las marchas 0 a 2); 2. Compruebe el sistema de entrada de agua, o si el agua es suficiente ; 3. Utilice materiales de membrana para bloquear proporcionalmente el área de entrada de ventilación; 4. Compruebe si el hielo está pegado; 5. Compruebe si la máquina está colocada horizontalmente; 6. Contacte con el servicio postventa/siga las instrucciones en vídeo/confirme el punto de fallo;
E04	 Alta temperatura	1. La temperatura ambiente es demasiado alta; 2. El efecto de enfriamiento del sistema de condensación es deficiente; 3. El ventilador de refrigeración está dañado;	1. Mejorar la ventilación o el desplazamiento del aire ambiente, o encender el aire acondicionado; 2. Limpie el condensador; 3. La distancia entre la máquina y la obstrucción debe ser al menos 30 cm; 4. Compruebe si el ventilador funciona; 5. Contacte con el servicio

			postventa/confirme el punto de fallo;
E05	 Presión del agua	1. No hay suministro de agua; 2. La presión del suministro de agua es demasiado baja; 3. Fugas en el tanque de agua; 4. El sensor de nivel de agua falla; 5. Mal funcionamiento de la válvula de admisión;	1. Compruebe la fuente de agua o si el filtro de agua está obstruido; 2. Compruebe la presión del suministro de agua o si el filtro de agua está obstruido; 3. Compruebe si el tapón de la botella situado en la parte inferior del depósito de agua está bien apretado y sellado; 4. Compruebe si hay incrustaciones en el interruptor de nivel de agua; 5. Contacte con el servicio postventa/consulte la guía en vídeo/confirme el punto de fallo;
E06	 Presión alta	1. La temperatura del condensador es demasiado alta; 2. El sistema de refrigeración está bloqueado; 3. Fallo del interruptor de presión; 4. La placa de control principal presenta	1. Mejorar la ventilación o el desplazamiento del aire ambiente, o encender el aire acondicionado; 2. Compruebe el sistema de disipación de calor por condensación; 3. Contacte con el servicio postventa/siga las instrucciones en vídeo/confirme el punto de fallo;

		anomalías;	
E11	 Refrigeración deficiente	1. La temperatura del anillo es demasiado alta; 2. Escaso efecto de disipación del sistema de condensación; 3. Fuga en el sistema de refrigeración;	1. Compruebe si la bomba de agua está encendida y funcionando. 2. Limpie el condensador; 3. La distancia entre la máquina y la obstrucción debe ser de al menos 30 cm; 4. Contacte con el servicio postventa/consulte la guía en vídeo/confirme el punto de fallo;

TECHNICAL PARAMETER AND WIRING DIAGRAM

A. Los parámetros tecnológicos se encuentran en la placa de características.
B. El diagrama esquemático eléctrico se encuentra en la parte interior de la placa.

Fabricante: Zhejiang Leishuai Electric Appliance Technology Co.. Ltd.
DIRECCIÓN: 301, 3er piso, Edificio 1, No. 6 Yuanqu Road, Ciudad de Huangwan Ciudad de Haining, ciudad de Jiaxing, provincia de Zhejiang, República Popular China
Correo electrónico: support@vevor.com



VEVOR

Upgrade · The Home Creator Way

Komercyjna maszyna do lodu

Model: LRM-F360/LRM-F360AB

VEVOR
Upgrade·The Home Creator Way

Commercial Ice Machine

MODEL: LRM-F360/LRM-F360AB

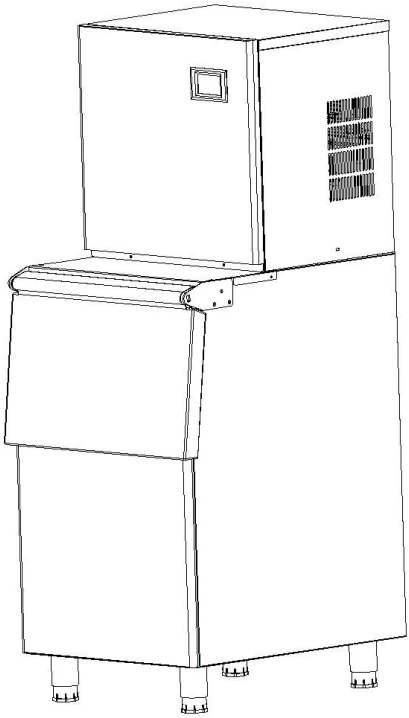

To jest oryginalna instrukcja obsługi. Przed użyciem prosimy o dokładne zapoznanie się z treścią instrukcji. Firma VEVOR zastrzega sobie prawo do jednoznacznej interpretacji niniejszej instrukcji obsługi. Wygląd produktu zależy od stanu, w jakim go otrzymali Państwo. Prosimy o wyrozumiałość, ale nie będziemy Państwa ponownie informować o aktualizacjach technologicznych lub oprogramowania naszego produktu.

	Ostrzeżenie: Aby zminimalizować ryzyko obrażeń, użytkownik powinien uważnie przeczytać instrukcję obsługi.
	Niniejszy produkt podlega przepisom Dyrektywy Europejskiej 2012/19/WE. Symbol przedstawiający przekreślony kosz na śmieci na kółkach oznacza, że produkt wymaga selektywnej zbiórki odpadów w Unii Europejskiej. Dotyczy to produktu i wszystkich akcesoriów oznaczonych tym symbolem. Produktów oznaczonych tym symbolem nie można wyrzucać razem z normalnymi odpadami domowymi, lecz należy je dostarczyć do punktu zbiórki urządzeń elektrycznych i elektronicznych przeznaczonych do recyklingu.
	Zeskanuj kod QR, aby uzyskać instrukcję obsługi

Urządzenie to przeznaczone jest do użytku domowego i podobnych zastosowań, takich jak:
– pomieszczenia kuchenne dla pracowników w sklepach, biurach i innych środowiskach pracy;
– domy gospodarcze;
– przez klientów w hotelach, motelach i innych obiektach mieszkalnych;
– obiekty typu bed and breakfast.

SAFETY PRECAUTION

Produkt jest zgodny z odpowiednimi normami i przepisami. Instalacja tego urządzenia musi być zgodna ze wszystkimi obowiązującymi przepisami i powinno być ono użytkowane wyłącznie w dobrze wentylowanych pomieszczeniach. Przed instalacją i użytkowaniem urządzenia należy zapoznać się z instrukcją obsługi.
Należy przestrzegać wszystkich lokalnych przepisów dotyczących bezpieczeństwa i instalacji elektrycznych, a także amerykańskiego Krajowego Kodeksu Elektrycznego (NEC) oraz Ustawy o Bezpieczeństwie i Higienie Pracy (OSHA).

 Przed użyciem urządzenia należy uważnie przeczytać instrukcję obsługi. Aby zmniejszyć ryzyko pożaru, porażenia prądem lub obrażeń ciała podczas korzystania z urządzenia, należy przestrzegać podstawowych środków ostrożności, w tym:

⚠Ostrzeżenie :

Urządzenie to nie jest przeznaczone do użytku przez osoby (w tym dzieci) o ograniczonej sprawności fizycznej, sensorycznej lub umysłowej, a także osoby nieposiadające odpowiedniego doświadczenia lub wiedzy, chyba że znajdują się pod nadzorem osoby odpowiedzialnej za ich bezpieczeństwo lub otrzymały od niej instrukcje dotyczące korzystania z urządzenia.
Dzieci powinny znajdować się pod nadzorem, aby mieć pewność, że nie bawią się urządzeniem.

Jeśli przewód zasilający jest uszkodzony, musi zostać wymieniony przez producenta, jego agenta serwisowego lub podobnie wykwalifikowaną osobę, aby uniknąć zagrożenia.
Należy używać nowych zestawów węży dostarczonych wraz z urządzeniem. Nie należy ponownie używać starych zestawów węży.
W tym urządzeniu nie należy przechowywać substancji wybuchowych, takich jak puszki aerozolowe z łatwopalnym materiałem pędnym.
Należy obchodzić się ostrożnie z urządzeniem, serwisować je i utylizować ze względu na łatwopalne czynniki chłodnicze i gazy wydzielające izolację.


Podłączać wyłącznie do źródła wody pitnej


Ostrzeżenie : Ryzyko pożaru / łatwopalne przybory

Wszystkie części składowe należy wymienić na podobne, aby zminimalizować ryzyko ewentualnego zapłonu spowodowanego zastosowaniem niewłaściwych części.
Urządzenie należy zainstalować zgodnie z normą bezpieczeństwa dla systemów chłodniczych ANSI/ASHRAE 15.
Podawanie należy wykonywać wyłącznie zgodnie z zaleceniami producenta.
OSTRZEŻENIE: Nie zasłaniaj żadnych otworów wentylacyjnych w obudowie urządzenia ani w konstrukcji przeznaczonej do zabudowy.
OSTRZEŻENIE: Nie uszkadzaj układu chłodniczego.
OSTRZEŻENIE: Nie należy używać urządzeń elektrycznych wewnątrz komór do przechowywania żywności/lodu, chyba że są to urządzenia zalecane przez producenta.
OSTRZEŻENIE: Nie należy stosować urządzeń mechanicznych ani innych środków przyspieszających proces rozmrażania, poza tymi zalecanymi przez producenta.
Urządzenie należy przechowywać w pomieszczeniu, w którym nie znajdują

się stale działające źródła zapłonu (na przykład: otwarty ogień, działające urządzenie gazowe lub działający grzejnik elektryczny).
Nie przekłuwać i nie spalać.
Należy pamiętać, że czynniki chłodnicze mogą nie mieć zapachu.
Dzieci nie mogą bawić się urządzeniem .
To urządzenie nie powinno być używane przez dzieci. Trzymaj urządzenie i jego przewód poza zasięgiem dzieci.

Instalacja

a) rzeczywista ILOŚĆ CZYNNIKA CHŁODNICZEGO zależy od wielkości pomieszczenia, w którym zamontowano części zawierające czynnik chłodniczy;
b) urządzenia wentylacyjne i ich wyloty działają prawidłowo i nie są zatkane;
c) jeżeli stosowany jest pośredni obieg chłodniczy, należy sprawdzić obieg wtórny pod kątem obecności czynnika chłodniczego;
d) oznakowanie urządzenia jest nadal widoczne i czytelne. Oznakowania i znaki nieczytelne należy poprawić;
e) rury lub podzespoły chłodnicze są zainstalowane w miejscu, w którym jest mało prawdopodobne, aby były narażone na działanie substancji mogących powodować korozję podzespołów zawierających czynnik chłodniczy, chyba że podzespoły te są wykonane z materiałów z natury odpornych na korozję lub są odpowiednio zabezpieczone przed korozją.
Ciśnienie wody wlotowej powinno wynosić 0,138-0,552 MPa.
Temperatura wody wlotowej nie powinna przekraczać 32℃.

Konserwacja

Prosimy o prawidłowe przechowywanie produktu. Przed użyciem należy sprawdzić, czy produkt nie wykazuje oznak nieprawidłowości. W przypadku stwierdzenia nieprawidłowości, należy zaprzestać jego używania.
Używaj produktu zgodnie z jego przeznaczeniem, ostrzegając przed

potencjalnymi obrażeniami na skutek niewłaściwego użycia.
Przed wymianą akcesoriów lub zbliżaniem się do części ruchomych wyłącz urządzenie i odłącz je od zasilania.
zawsze odłączaj urządzenie od zasilania, jeśli pozostawiasz je bez nadzoru oraz przed montażem, demontażem lub czyszczeniem
Nie nadaje się do stosowania w środowiskach o dużej wilgotności, w atmosferach wybuchowych, w rozpylonej solance, w środowisku kwaśnym lub zasadowym.
W przypadku wymiany podzespołów elektrycznych, muszą one być odpowiednie do przeznaczenia i zgodne ze specyfikacją. Zawsze należy przestrzegać wytycznych producenta dotyczących konserwacji i serwisu. W razie wątpliwości należy zwrócić się o pomoc do działu technicznego producenta.
Przed rozpoczęciem pracy na układach zawierających ŁATWOPALNE CZYNNIKI CHŁODNICZE konieczne jest przeprowadzenie kontroli bezpieczeństwa w celu zminimalizowania ryzyka zapłonu.
W przypadku naprawy UKŁADU CHŁODNICZEGO należy wykonać poniższe kroki a) - e) przed przystąpieniem do prac przy układzie.
a) Prace instalacyjne muszą być wykonywane w sposób kontrolowany, aby zminimalizować ryzyko obecności łatwopalnego gazu lub oparów podczas wykonywania prac.
b) Wszyscy pracownicy konserwacyjni i inne osoby pracujące w okolicy muszą zostać poinstruowani o charakterze wykonywanych prac. Należy unikać prac konserwacyjnych w przestrzeniach zamkniętych.
c) Przed rozpoczęciem i w trakcie prac należy sprawdzić obszar za pomocą odpowiedniego detektora czynnika chłodniczego, aby upewnić się, że technik jest świadomy obecności potencjalnie toksycznych lub łatwopalnych atmosfer. Należy upewnić się, że używany sprzęt do wykrywania wycieków jest odpowiedni do stosowania ze wszystkimi odpowiednimi czynnikami chłodniczymi, tj. iskrzące, odpowiednio uszczelnione lub samoistnie bezpieczne.
d) W przypadku wykonywania prac na gorąco przy urządzeniach chłodniczych lub ich częściach, należy zapewnić odpowiedni sprzęt

gaśniczy. Gaśnica na suchy proszek chemiczny lub CO2 powinna znajdować się w pobliżu miejsca ładowania.
e) Zabrania się osobom wykonującym prace związane z UKŁADEM CHŁODNICZYM, które obejmują odsłonięcie rurociągów, używania źródeł zapłonu w sposób, który może prowadzić do ryzyka pożaru lub wybuchu. Wszystkie możliwe źródła zapłonu, w tym palenie papierosów, powinny być odpowiednio oddalone od miejsca montażu, naprawy, demontażu i utylizacji, ponieważ może to spowodować uwolnienie czynnika chłodniczego do otaczającej przestrzeni. Przed rozpoczęciem prac należy sprawdzić teren wokół urządzenia, aby upewnić się, że nie występują żadne zagrożenia związane z łatwopalnością lub ryzykiem zapłonu. Należy umieścić znaki zakazu palenia.
Przed otwarciem systemu lub wykonaniem jakichkolwiek prac wymagających wysokiej temperatury należy upewnić się, że obszar jest otwarty lub odpowiednio wentylowany. Wentylacja powinna być utrzymywana przez cały czas trwania prac. Wentylacja powinna bezpiecznie rozprowadzać uwolniony czynnik chłodniczy i najlepiej odprowadzać go na zewnątrz do atmosfery.

Naprawa i konserwacja podzespołów elektrycznych powinna obejmować wstępne kontrole bezpieczeństwa oraz procedury inspekcji podzespołów. W przypadku wystąpienia usterki, która może zagrozić bezpieczeństwu, zasilanie elektryczne nie może zostać podłączone do obwodu do czasu jej usunięcia. Jeśli usterki nie można usunąć natychmiast, ale jest ona konieczna do kontynuowania pracy, należy zastosować odpowiednie rozwiązanie tymczasowe. Należy o tym powiadomić właściciela urządzenia, aby poinformować o tym wszystkie strony.

Początkowe kontrole bezpieczeństwa obejmują:
a) że kondensatory są rozładowywane: należy to robić w sposób bezpieczny, aby uniknąć możliwości wystąpienia iskrzenia;
b) że podczas ładowania, odzyskiwania lub oczyszczania układu żadne elementy elektryczne i przewody nie będą odsłonięte;

c) że istnieje ciągłość uziemienia.
W przypadku napraw uszczelnionych podzespołów:
Podczas napraw uszczelnionych podzespołów, przed zdjęciem uszczelnionych pokryw itp. należy odłączyć wszelkie zasilanie elektryczne od sprzętu, na którym przeprowadzane są prace. Jeżeli podczas serwisowania bezwzględnie konieczne jest zapewnienie zasilania elektrycznego sprzętu, w najbardziej krytycznym punkcie należy zainstalować stale działający system wykrywania wycieków, aby ostrzec o potencjalnie niebezpiecznej sytuacji.
Należy zwrócić szczególną uwagę na poniższe kwestie, aby zapewnić, że prace przy elementach elektrycznych nie spowodują zmian w obudowie, które mogłyby wpłynąć na poziom ochrony. Dotyczy to m.in. uszkodzeń kabli, nadmiernej liczby połączeń, zacisków wykonanych niezgodnie z oryginalną specyfikacją, uszkodzeń uszczelek, nieprawidłowego montażu dławików itp.
Upewnij się, że urządzenie jest zamontowane solidnie.
Upewnij się, że uszczelki lub materiały uszczelniające nie uległy degradacji do tego stopnia, że nie spełniają już swojej funkcji zapobiegania przedostawaniu się łatwopalnych gazów. Części zamienne muszą być zgodne ze specyfikacją producenta.

Naprawa podzespołów iskrobezpiecznych:
- Nie należy podłączać do obwodu żadnych stałych obciążeń indukcyjnych lub pojemnościowych bez upewnienia się, że nie spowoduje to przekroczenia dopuszczalnego napięcia i prądu dla używanego sprzętu.
- Komponenty iskrobezpieczne to jedyne typy, na których można pracować pod napięciem w obecności łatwopalnej atmosfery. Aparatura testowa musi mieć odpowiednie parametry.
- Wymieniaj komponenty wyłącznie na części zalecane przez producenta. Inne części mogą spowodować zapłon czynnika chłodniczego w atmosferze w wyniku wycieku.

Sprawdź, czy okablowanie nie będzie narażone na zużycie, korozję,

nadmierne ciśnienie, wibracje, ostre krawędzie ani inne niekorzystne warunki środowiskowe. Kontrola powinna również uwzględniać skutki starzenia się lub ciągłe wibracje pochodzące ze źródeł takich jak sprężarki czy wentylatory.

Wykrywanie łatwopalnych czynników chłodniczych:

- W żadnym wypadku nie należy używać potencjalnych źródeł zapłonu do poszukiwania lub wykrywania wycieków czynnika chłodniczego. Nie należy używać palnika halogenkowego (ani żadnego innego detektora wykorzystującego otwarty płomień).

Za dopuszczalne uznaje się następujące metody wykrywania nieszczelności:

Elektroniczne detektory nieszczelności mogą być używane do wykrywania wycieków czynnika chłodniczego, ale w przypadku ŁATWOPALNYCH CZYNNIKÓW CHŁODNICZYCH ich czułość może być niewystarczająca lub może wymagać ponownej kalibracji. (Urządzenia detekcyjne należy kalibrować w pomieszczeniu wolnym od czynnika chłodniczego). Należy upewnić się, że detektor nie stanowi potencjalnego źródła zapłonu i jest odpowiedni do stosowanego czynnika chłodniczego. Urządzenia do wykrywania nieszczelności należy ustawić na wartość procentową dolnej granicy palności (LFL) czynnika chłodniczego i skalibrować do stosowanego czynnika chłodniczego, a także potwierdzić odpowiedni procent gazu (maksymalnie 25%).

Płyny do wykrywania wycieków nadają się do stosowania z większością czynników chłodniczych, należy jednak unikać detergentów zawierających chlor, ponieważ chlor może reagować z czynnikiem chłodniczym i powodować korozję miedzianych rur.

W przypadku podejrzenia wycieku należy usunąć/zgasić wszystkie otwarte płomienie.

W przypadku stwierdzenia wycieku czynnika chłodniczego wymagającego lutowania, cały czynnik chłodniczy należy odzyskać z układu lub odizolować (za pomocą zaworów odcinających) w części układu oddalonej od miejsca wycieku. Usuwanie czynnika chłodniczego należy

przeprowadzić zgodnie z instrukcją usuwania i ewakuacji.

Usuwanie i ewakuacja:

Podczas otwierania obiegu czynnika chłodniczego w celu dokonania napraw – lub w jakimkolwiek innym celu – należy stosować konwencjonalne procedury. Jednak w przypadku łatwopalnych czynników chłodniczych ważne jest przestrzeganie najlepszych praktyk, ponieważ palność jest czynnikiem istotnym. Należy przestrzegać następującej procedury:

a) bezpiecznie usunąć czynnik chłodniczy, przestrzegając lokalnych i krajowych przepisów

b) przedmuchać obwód gazem obojętnym

c) ewakuować

d) przedmuchać gazem obojętnym

e) otworzyć obwód poprzez cięcie lub lutowanie

Jeśli przepisy lokalne i krajowe nie zezwalają na odpowietrzanie, ładunek czynnika chłodniczego należy odprowadzić do odpowiednich butli. W przypadku urządzeń zawierających łatwopalne czynniki chłodnicze, układ należy przedmuchać azotem beztlenowym, aby uczynić urządzenie bezpiecznym dla łatwopalnych czynników chłodniczych. Proces ten może wymagać kilkukrotnego powtórzenia. Do przedmuchiwania układów chłodniczych nie należy używać sprężonego powietrza ani tlenu.

W przypadku urządzeń zawierających łatwopalne czynniki chłodnicze, usuwanie czynnika chłodniczego należy przeprowadzić poprzez przerwanie próżni w układzie za pomocą azotu beztlenowego i kontynuowanie napełniania do momentu osiągnięcia ciśnienia roboczego, a następnie odpowietrzenie do atmosfery i ostateczne obniżenie do podciśnienia. Proces ten należy powtarzać, aż w układzie nie będzie już czynnika chłodniczego. Po wykorzystaniu ostatniej porcji azotu beztlenowego, układ należy odpowietrzyć do ciśnienia atmosferycznego, aby umożliwić kontynuowanie pracy.

Upewnij się, że wylot pompy próżniowej nie znajduje się blisko potencjalnych źródeł zapłonu i że jest dostępna wentylacja.

Procedury ładowania:
Oprócz konwencjonalnych procedur ładowania należy przestrzegać następujących wymagań.
a) Należy upewnić się, że podczas korzystania ze sprzętu do napełniania nie dojdzie do zanieczyszczenia różnymi czynnikami chłodniczymi. Węże lub przewody powinny być jak najkrótsze, aby zminimalizować ilość zawartego w nich czynnika chłodniczego.
b) Butle należy przechowywać w odpowiedniej pozycji, zgodnie z instrukcją.
c) Przed napełnieniem układu czynnikiem chłodniczym należy upewnić się, że UKŁAD CHŁODNICZY jest uziemiony.
d) Oznacz system po zakończeniu ładowania (jeśli jeszcze tego nie zrobiono).
e) Należy zachować szczególną ostrożność, aby nie przepełnić UKŁADU CHŁODNICZEGO.
Przed ponownym napełnieniem układu należy go poddać próbie ciśnieniowej z użyciem odpowiedniego gazu płuczącego. Po zakończeniu napełniania, ale przed uruchomieniem, należy przeprowadzić próbę szczelności układu. Przed opuszczeniem miejsca instalacji należy przeprowadzić kolejną próbę szczelności.

Wycofanie ze służby:
Przed wykonaniem tej procedury technik musi być w pełni zaznajomiony ze sprzętem i wszystkimi jego szczegółami. Zaleca się bezpieczne odzyskiwanie wszystkich czynników chłodniczych. Przed wykonaniem czynności należy pobrać próbkę oleju i czynnika chłodniczego na wypadek konieczności przeprowadzenia analizy przed ponownym użyciem odzyskanego czynnika chłodniczego. Przed rozpoczęciem czynności konieczne jest zapewnienie dostępu do zasilania elektrycznego.
a) Zapoznać się ze sprzętem i jego obsługą.
b) Odizoluj układ elektrycznie.
c) Przed przystąpieniem do zabiegu należy upewnić się, że:

i) w razie potrzeby dostępny jest sprzęt mechaniczny do obsługi butli z czynnikiem chłodniczym;
ii) cały sprzęt ochrony osobistej jest dostępny i prawidłowo używany;
iii) proces odzyskiwania należności jest przez cały czas nadzorowany przez osobę kompetentną;
iv) sprzęt i butle do odzysku są zgodne z odpowiednimi normami.
d) Jeżeli jest to możliwe, należy wypompować czynnik chłodniczy z układu.
e) Jeżeli uzyskanie próżni nie jest możliwe, należy wykonać kolektor, który umożliwi usunięcie czynnika chłodniczego z różnych części układu.
f) Przed rozpoczęciem odzyskiwania należy upewnić się, że cylinder znajduje się na wadze.
g) Uruchomić maszynę odzyskującą i postępować zgodnie z instrukcją.
h) Nie przepełniać butli (nie przepełniać więcej niż 80% objętości cieczy).
i) Nie przekraczać maksymalnego ciśnienia roboczego butli, nawet chwilowo.
j) Po prawidłowym napełnieniu butli i zakończeniu procesu należy upewnić się, że butle i sprzęt zostaną niezwłocznie usunięte z miejsca zdarzenia, a wszystkie zawory odcinające na sprzęcie zostaną zamknięte.
k) Odzyskanego czynnika chłodniczego nie wolno wlewać do innego UKŁADU CHŁODNICZEGO, jeśli nie został on wyczyszczony i sprawdzony.
Sprzęt powinien być oznaczony etykietą informującą o wycofaniu z eksploatacji i opróżnieniu z czynnika chłodniczego. Etykieta powinna być opatrzona datą i podpisem. W przypadku urządzeń zawierających ŁATWOPALNE CZYNNIKI CHŁODNICZE, należy upewnić się, że na urządzeniu znajdują się etykiety informujące o tym, że zawiera ono ŁATWOPALNY CZYNNIK CHŁODNICZY.

Powrót do zdrowia:
Podczas usuwania czynnika chłodniczego z układu, zarówno w celu serwisowania, jak i wycofania z eksploatacji, zaleca się, aby wszystkie czynniki chłodnicze zostały usunięte w sposób bezpieczny.
Podczas przelewania czynnika chłodniczego do butli należy upewnić się,

że używane są wyłącznie odpowiednie butle do odzysku czynnika chłodniczego. Należy upewnić się, że dostępna jest odpowiednia liczba butli do przechowywania całego ładunku w systemie. Wszystkie butle przeznaczone do odzysku czynnika chłodniczego są przeznaczone do odzysku i odpowiednio oznakowane (tj. butle specjalne do odzysku czynnika chłodniczego). Butle muszą być wyposażone w zawór bezpieczeństwa i odpowiednie zawory odcinające, w dobrym stanie technicznym. Puste butle do odzysku należy opróżnić z cieczy i, jeśli to możliwe, schłodzić przed rozpoczęciem odzysku.
Sprzęt do odzyskiwania powinien być sprawny technicznie, posiadać komplet instrukcji dotyczących dostępnego sprzętu i być odpowiedni do odzyskiwania wszystkich odpowiednich czynników chłodniczych, w tym, w stosownych przypadkach, ŁATWOPALNYCH CZYNNIKÓW CHŁODNICZYCH. Ponadto, należy zapewnić dostęp do skalibrowanej wagi w dobrym stanie technicznym. Węże powinny być kompletne, wyposażone w szczelne złącza rozłączające i w dobrym stanie technicznym. Przed użyciem urządzenia do odzyskiwania należy sprawdzić, czy jest ono w dobrym stanie technicznym, czy było prawidłowo konserwowane oraz czy wszystkie elementy elektryczne są uszczelnione, aby zapobiec zapłonowi w przypadku uwolnienia czynnika chłodniczego. W razie wątpliwości należy skontaktować się z producentem.
Odzyskany czynnik chłodniczy należy zwrócić dostawcy czynnika chłodniczego w odpowiednim pojemniku do odzysku, sporządzając odpowiedni dokument przekazania odpadów. Nie należy mieszać czynników chłodniczych w urządzeniach do odzysku, a zwłaszcza w pojemnikach.
W przypadku konieczności demontażu sprężarek lub olejów sprężarkowych należy upewnić się, że zostały one opróżnione do akceptowalnego poziomu, aby upewnić się, że ŁATWOPALNY CZYNNIK CHŁODNICZY nie pozostał w środku smarującym. Proces opróżniania należy przeprowadzić przed zwrotem sprężarki do dostawców. Aby przyspieszyć ten proces, należy stosować wyłącznie ogrzewanie elektryczne korpusu sprężarki. Spuszczanie oleju z układu należy

przeprowadzać w sposób bezpieczny.

Notatka:

• Proszę trzymać wodę i inne przewodzące ciecze z dala od urządzenia;
• Nie wbijaj kijów w maszynę;
• Podczas przemieszczania maszyny należy ją przenosić ostrożnie, pod kątem mniejszym niż 45 stopni.
Zabrania się zginania rur odprowadzających wodę lub rur doprowadzających wodę w sposób mogący spowodować ich uszkodzenie i wyciek wody.
• Odległość między wylotami powietrza a ścianą powinna wynosić ponad 30 cm. Ponadto należy zadbać o dobrą wentylację i upewnić się, że urządzenie jest suche i czyste.

QUICK USAGE INSTRUCTIONS

Wymagania instalacyjne:

1. Powierzchnia maszyny pokryta jest metalową folią ochronną, którą należy usunąć przed użyciem
2. Aby przedłużyć żywotność kostkarki do lodu, należy ją ustawić w pozycji pionowej na co najmniej 6 godzin przed włączeniem.
3. Urządzenie główne tego produktu powinno być umieszczone bezpośrednio nad pojemnikiem na lód, a lewa, prawa i tylna część urządzenia głównego do wytwarzania lodu powinny być wyrównane z pojemnikiem na lód.
4. Należy zwrócić uwagę na bezpieczeństwo osobiste podczas ustawiania jednostki głównej kostkarki do lodu. Jednostka główna nie powinna być przechylona o więcej niż 15° i znajdować się w odległości co najmniej 30 cm od przeszkód.
5. Zainstaluj rury wlotowe i wylotowe wody hosta kostkarki do lodu zgodnie ze schematem instalacji znajdującym się z tyłu hosta.

6. Temperatura otoczenia tego produktu nie powinna przekraczać 38 ℃, a temperatura wody wlotowej nie powinna przekraczać 32 ℃.
7. W przypadku alarmu E04 należy w odpowiednim czasie sprawdzić temperaturę otoczenia i temperaturę wody oraz dokonać odpowiednich korekt.
8. Przed użyciem należy usunąć taśmę ochronną. Szczegółowe kroki są następujące:
krok 1: Odkręć śruby.
krok 2: Ponowne usunięcie taśmy.
krok 3: Wyjmij wacik perłowy.

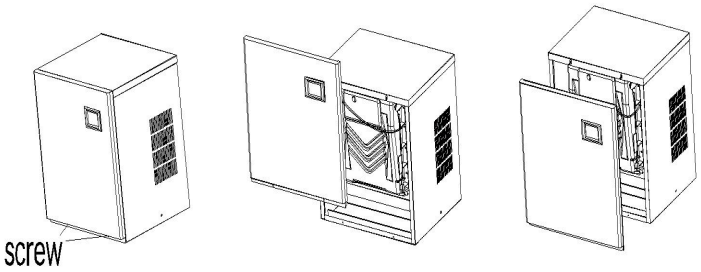

Wymagania dotyczące czyszczenia:
1. Ze względu na znaczne różnice w jakości wody w różnych regionach zaleca się podłączenie wlotu w celu zapobiegania osadzaniu się zanieczyszczeń i blokowaniu rurociągów i pomp wodnych
2. Podłączenie urządzenia do oczyszczania wody do rury wodociągowej może spowodować osadzanie się zanieczyszczeń i zablokowanie przepływu wody, co nie stanowi problemu z jakością produktu. Należy regularnie czyścić urządzenie.
3. Zaleca się czyszczenie głównego układu wodnego (zlew, pompa wodna, rura wodna) co 10–14 dni
4. Przed włączeniem trybu czyszczenia ręcznego, dodaj przygotowany środek czyszczący (np. odkamieniacz na bazie kwasu cytrynowego) do zbiornika na wodę. Czyść przez około 40 minut.
Opis funkcji:
1. Funkcja ustawiania grubości lodu: Naciśnij dwukrotnie przycisk

„rezerwacja/dodanie” w trybie startowym, aby przejść do trybu regulacji grubości lodu. W tym momencie można dostosować grubość lodu do rzeczywistej grubości, naciskając przyciski „rezerwacja/dodanie” i „rozjaśnianie/redukcja”. Zaleca się, aby ustawienie grubości lodu nie było mniejsze niż 0.

2. Funkcja czyszczenia: Naciśnij przycisk „switch”, aby wyświetlić OFF, a następnie naciśnij „clean/set”, aby przejść do trybu czyszczenia. Czas czyszczenia w tym trybie wynosi około 40 minut.

ZACHOWAJ TE INSTRUKCJE

BASIC STRUCTURE

NIE.	Nazwa	NIE.	Nazwa
1	Panel przedni	11	elektryczny panel sterowania
2	Panel sterowania	12	Silnik wentylatora
3	Pokrywa parownika	13	rura natryskowa
4	Zbiornik na wodę	14	Panel górny
5	Pompa wodna	15	Zawór elektromagnetyczny
6	Wyparka	16	skraplacz
7	Kompresor	17	Lewy panel
8	Prawy panel	18	tylny całun
9	Zawór spustowy	19	osłona wentylatora

10	zawór wlotowy wody		

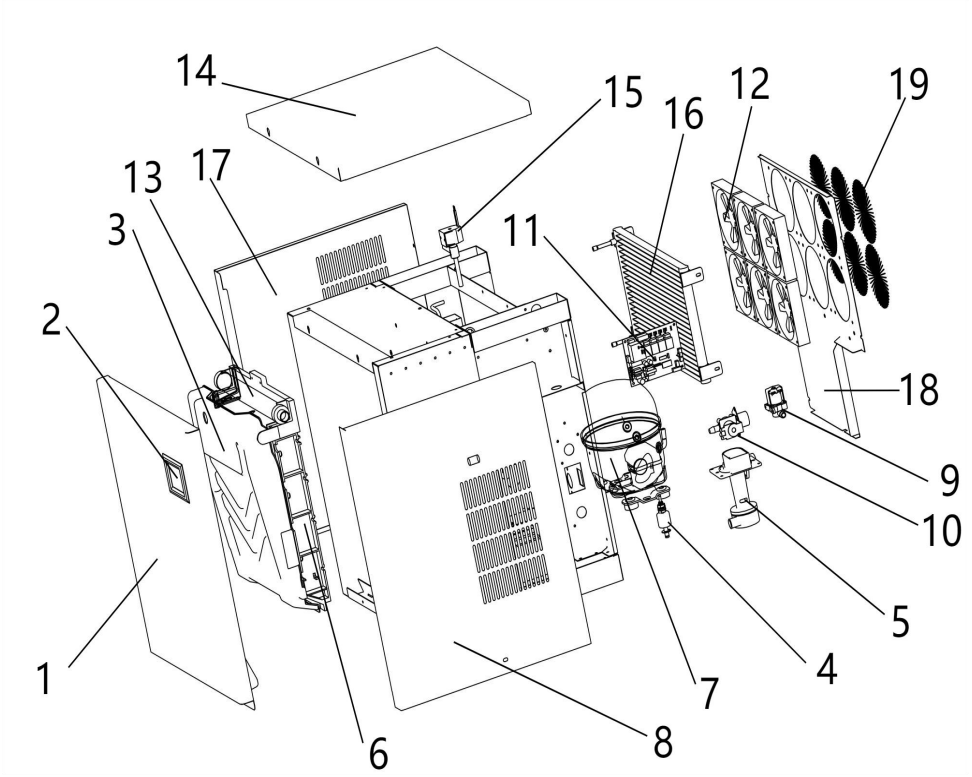

ICE MACHINE ACCESSORIES

NIE.	Nazwa
1	Rura doprowadzająca wodę
2	Pierścień uszczelniający
3	Rura odpływowa
4	Instrukcje



ICE STORAGE BUCKET ACCESSORIES

NIE.	Nazwa
1	Regulowane nóżki
2	Rura przyłączeniowa filtra
3	płyta montażowa
4	Rura spustowa wiadra do przechowywania lodu
5	Filtr do wody
6	Łopata do lodu
7	klucz
8	pakiet akcesoriów
9	taśma uszczelniająca gwinty
10	Mocowanie haka

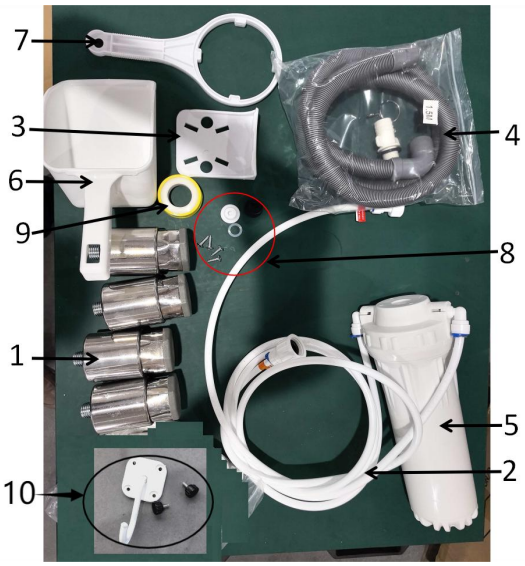

※ Do tej partii akcesoriów należy dokupić wiaderka do przechowywania lodu

INSTALLATION

To urządzenie musi być uziemione. W przypadku awarii lub uszkodzenia, uziemienie zmniejszy ryzyko porażenia prądem elektrycznym, zapewniając ścieżkę o najmniejszym oporze dla prądu.
OSTRZEŻENIE: Nie uszkadzaj układu chłodniczego.
OSTRZEŻENIE: Nie zasłaniaj otworów wentylacyjnych w obudowie urządzenia lub w zabudowie.

OSTRZEŻENIE Aby uniknąć zagrożenia związanego z niestabilnością urządzenia, należy je zamocować zgodnie z instrukcją.

1. Otwórz obudowę i przenieś maszynę w odpowiednie miejsce . Sprawdź specyfikację przesyłki i jej zawartość. Jeśli różnią się, skontaktuj się ze sprzedawcą.

2. Środowisko operacyjne

A. Temperatura otoczenia : SN , N , ST: 10℃～38℃

Wilgotność otoczenia: wilgotność względna ≤90%

6. Wyjmij nóżki pojemnika na lód i zamontuj je na dnie pojemnika . Włóż płytę deflektora lodu w szczelinę wewnątrz pojemnika. Umieść górną płytę osłonową na górnej przedniej powierzchni pojemnika na lód, wyrównaj ją z otworami na śruby, a następnie ręcznie dokręć śruby, aby ją zamocować.

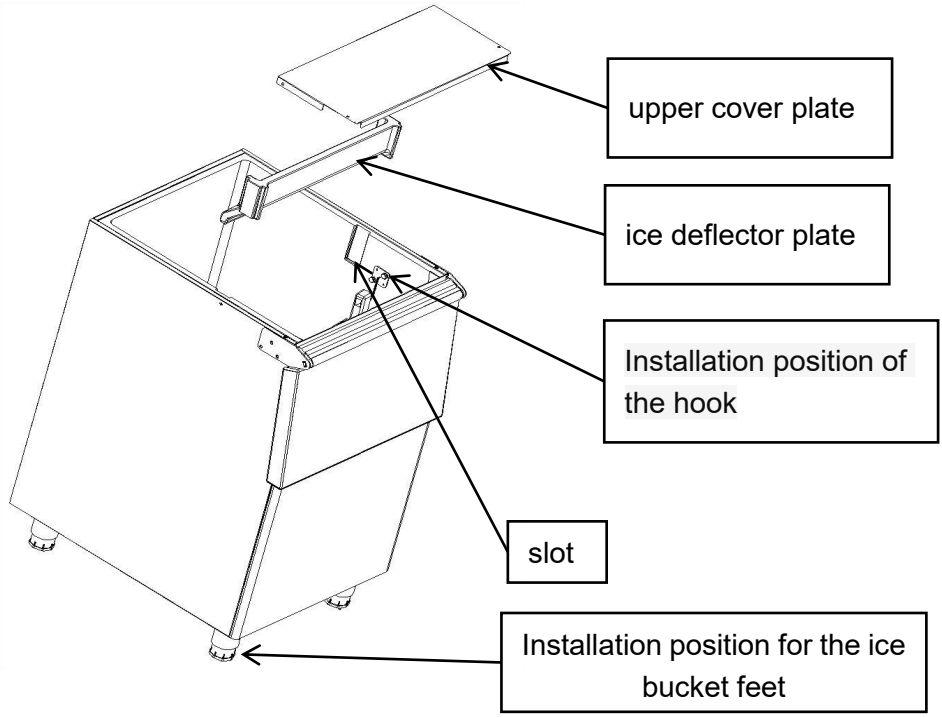

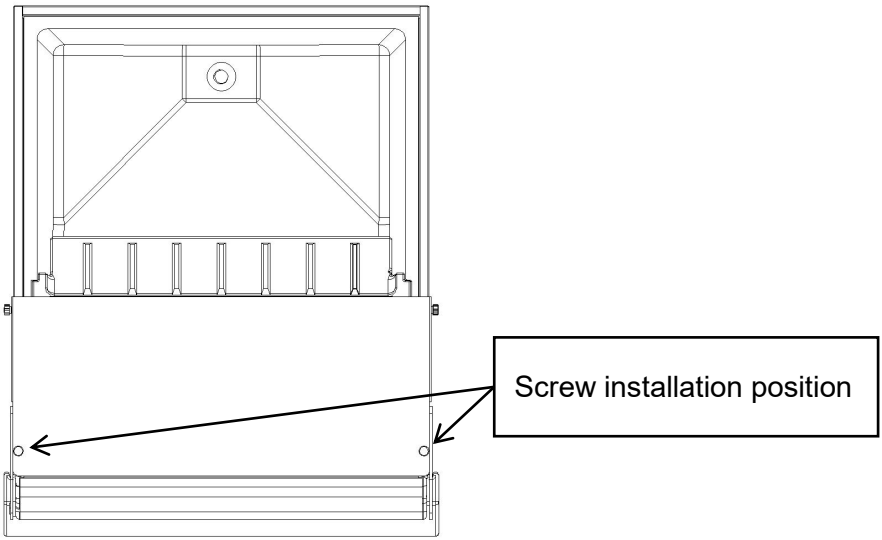

2. Dwie osoby niosą maszynę do lodu i umieszczają ją na pojemniku do przechowywania lodu, tak aby była z nim równo.
3. Utrzymuj silnik główny w poziomie, regulując nóżki maszyny do lodu.
Kostkarka do lodu powinna zostać zainstalowana zgodnie z normą bezpieczeństwa systemów chłodniczych ASHRAE 15. Ponadto kostkarki do lodu nie wolno instalować w korytarzach ani przejściach budynków publicznych.
Proszę używać go z pojemnikiem na lód dostarczonym przez producenta. Nie należy go wymieniać w dowolnym momencie.

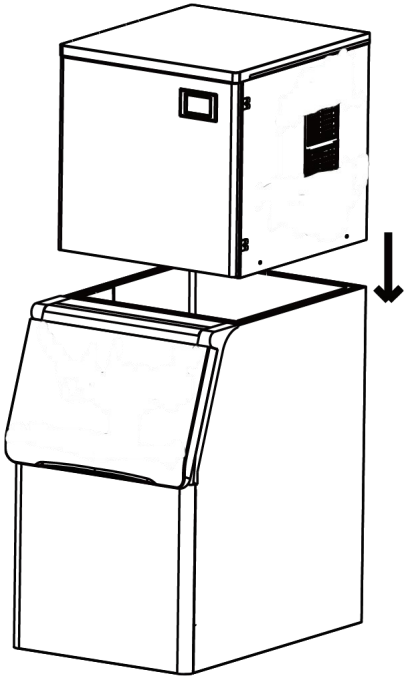

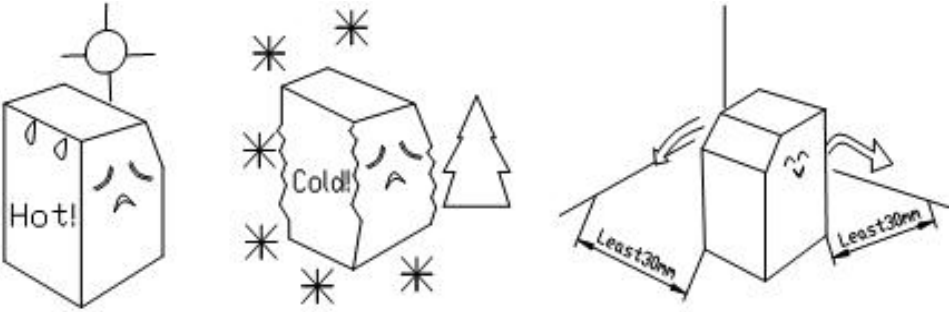

Odległość między wylotami powietrza a ścianą powinna wynosić ponad 30 cm. Ponadto należy zapewnić dobrą wentylację i upewnić się, że urządzenie jest suche i czyste. Kostkarka do lodu powinna być umieszczona z dala od źródła ciepła, takiego jak piekarnik , kuchenka elektryczna itp.

B. Źródło wody spełnia normy sanitarne, temperaturę i ciśnienie wody są odpowiednie . Aby uzyskać najwyższą wydajność, temperatura wody na wlocie powinna wynosić 0,6–32°C, a ciśnienie 0,138–0,552 MPa.



C. Powinna istnieć kanalizacja. Podczas prac część wody będzie odprowadzana, dlatego kanalizacja jest niezbędna. Ponadto kanalizacja musi być drożna.

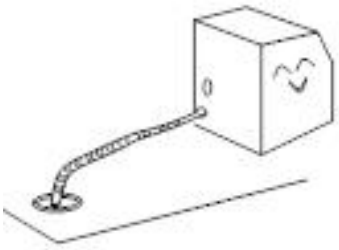

POWER SUPPLY

1. Wybierz odpowiedni zasilacz zgodnie z napięciem i mocą podaną na tabliczce znamionowej .
2. Podłącz przewód zasilający i przewód zasilający, upewniając się, że żółty i zielony przewód są mocno połączone z przewodem uziemiającym.

	**Ostrożność:** a. Ze względów bezpieczeństwa należy upewnić się, że połączenie uziemiające jest w dobrym stanie. b. Wszystkie przewody zewnętrzne i inne urządzenia muszą być zgodne z normami krajowymi.

3. Napięcie znamionowe tego produktu wynosi AC220-240 V/50 Hz. Znaczne wahania napięcia (± 10% powyżej napięcia znamionowego)

mogą powodować wiele usterek, takich jak brak możliwości uruchomienia urządzenia, uszkodzenie płytki sterującej lub sprężarki. Dlatego należy zastosować odpowiedni automatyczny regulator napięcia.

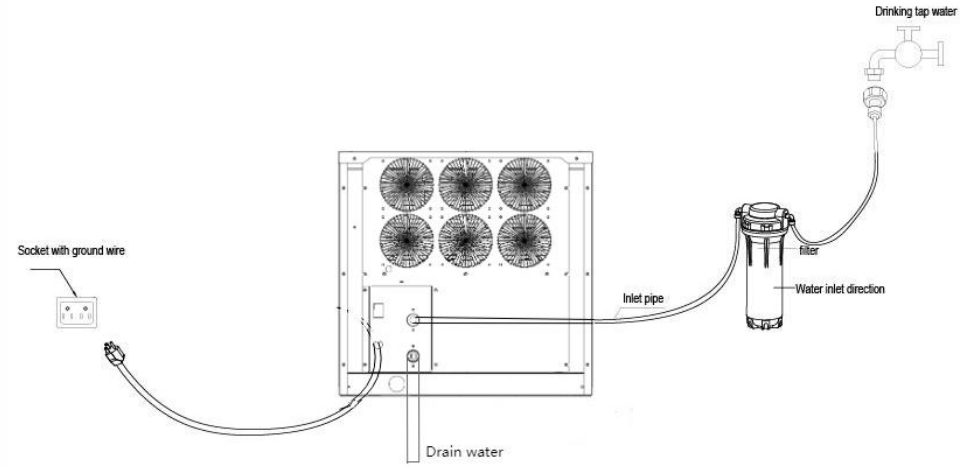

4. Podłącz rurę doprowadzającą wodę

Wyjmij rurę doprowadzającą wodę z torby z akcesoriami, podłącz jej dwa końce do zaworu doprowadzającego wodę i kranu. Najpierw załóż złącze 1 na rurę doprowadzającą wodę. Kran, a następnie podłącz jeden koniec rury doprowadzającej wodę, który jest wyposażony w stalowe kulki, do łącznika 1 (zawieś go na końcu rury doprowadzającej wodę, poluzuj go po podłączeniu do łącznika 1), a drugi koniec, przymocowany śrubą, podłącz do zaworu doprowadzającego wodę. Zawór również ma śrubę na końcu. Dokręć zawór zgodnie z ruchem wskazówek zegara. Po zakończeniu instalacji sprawdź, czy element przyłączeniowy nie przecieka.
Należy podłączyć rury wodne zgodnie ze schematem na tylnym panelu. Przepływ skroplin można regulować w zależności od potrzeb klienta. (Przepływ skroplin jest zależny od szybkości wytwarzania lodu).

	**Ostrzeżenie :** Woda używana do produkcji jadalnych kostek lodu musi być wodą pitną. Temperatura wody musi mieścić się w przedziale 0,6~32°C, a ciśnienie w przedziale 0,138~0,552 MPa.

5. Podłącz rurę odprowadzającą wodę

Rura odprowadzająca wodę znajduje się z tyłu maszyny, jej przedłużeniem jest rura kanalizacyjna.

	Uwaga : Aby zapewnić swobodny odpływ wody, najniższy punkt rury odpływowej musi znajdować się powyżej najwyższego punktu kanalizacji, zapobiegając w ten sposób cofaniu się wody.

6. Utrzymuj korpus główny w pozycji poziomej

Utrzymuj korpus główny w poziomie, aby zapewnić prawidłowe działanie kostkarki. Najpierw przykręć dwie regulowane nóżki do nakrętek urządzenia. Możesz prawidłowo wyregulować nóżki, jeśli korpus główny nie jest wypoziomowany.

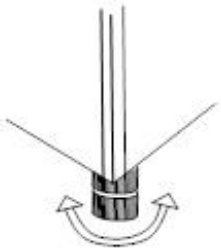

SERVICE INSTRUCTION

1. Proces operacyjny

Najpierw otwórz kran z wodą, prąd i zawór doprowadzający wodę, następnie napełnij zlew wodą i zakręć kran, gdy zlew napełni się odpowiednią ilością wody.

2. Proces wytwarzania lodu

Po kilku minutach pompa wodna zacznie działać, a woda będzie pompowana i równomiernie przepływać przez model lodowy. W końcu lód

uformuje się w modelu. Gdy czujnik grubości lodu wykryje ustawioną grubość lodu, zacznie on opadać.

3. Proces zrzucania lodu

Pompa wody przestaje działać, zawór doprowadzający wodę zostanie otwarty, a woda popłynie do zlewu. Zawór ogrzewania zostanie otwarty, a gaz chłodniczy zostanie wprowadzony do kostkarki; kostka lodu roztopi się, a po około 2 minutach kostka lodu wpadnie do chłodziarki. Spadająca kostka lodu uderzyła w płytę mocującą (przełącznik indukcyjny, który jest zamocowany po prawej stronie płyty mocującej). Do tego momentu jeden krąg się kończy i rozpoczyna się nowy krąg wytwarzania lodu.

4. Automatyczne zatrzymanie

Gdy chłodziarka zostanie wypełniona kostkami lodu, spadająca kostka lodu zostanie zablokowana między płytą mocującą a parownikiem. Płyta mocująca będzie stale otwierana i nie będzie mogła powrócić do pierwotnej pozycji. Po kilku sekundach kostkarka automatycznie zatrzyma się. Po usunięciu kostki lodu zablokowanej między płytą mocującą a parownikiem, płyta mocująca powróci do pierwotnej pozycji, a kostkarka ponownie rozpocznie produkcję lodu.

5. Uruchomienie sprawdzania

A. Gdy kostkarka do lodu pracuje, nagła przerwa w dopływie wody może spowodować, że zlew nie zostanie napełniony odpowiednią ilością wody. Kostkarka przejdzie w tryb czuwania i nie będzie wytwarzać lodu jak zwykle. Po przywróceniu dopływu wody i ponownym uruchomieniu urządzenia, będzie ono działać normalnie .

B. Silnik wentylatora skraplacza jest sterowany przez temperaturę. Gdy temperatura powierzchni skraplacza jest niższa, silnik wentylatora zatrzyma się, aby oszczędzać energię. Gdy temperatura powierzchni wzrośnie, silnik wentylatora włączy się ponownie. Dlatego silnik wentylatora będzie pracował okresowo podczas procesu wytwarzania lodu.

C. Gdy komercyjna kostkarka do lodu pracuje w niższej temperaturze otoczenia, proces zrzucania lodu będzie się opóźniał. Jeśli wystąpi to trzy razy z rzędu, urządzenie zatrzyma się automatycznie, a czerwona lampka

w skrzynce elektrycznej będzie migać naprzemiennie z pozostałymi czterema lampkami. Po ponownym uruchomieniu urządzenie wróci do normy . Dlatego zalecamy, aby użytkownik nie korzystał z urządzenia w niskiej temperaturze otoczenia.

LCD FULL PAGE DISPLAY

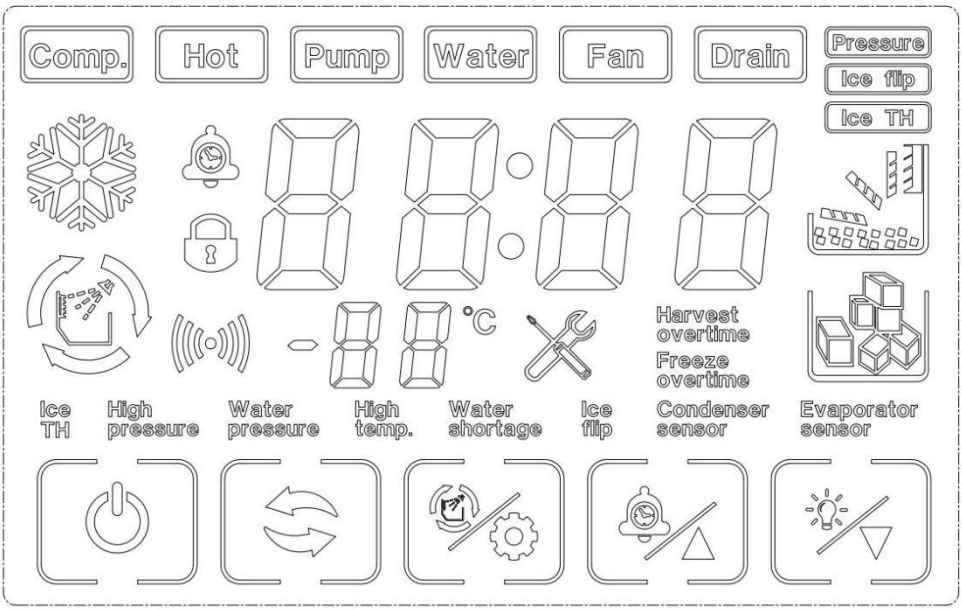

7. Przyciski na tablicy wyświetlacza

Rozruch/wyłączanie:

naciśnij i przytrzymaj przez 3 sekundy, aby wyłączyć maszynę w trybie włączenia

Naciśnij przycisk włączania/wyłączania, aby włączyć urządzenie w trybie wyłączenia. Naciśnij przycisk włączania/wyłączania, aby wyjść z ustawień w trybie regulacji grubości lodu i napełniania wodą.

Przycisk trybu:

Zmień program wytwarzania lodu

Przycisk Czyszczenia/Ustawiania: 

Naciśnij, aby wyczyścić status pod stanem wyłączenia urządzenia

Przycisk +/rezerwacja: 

naciśnij, aby dostosować grubość lodu do równowagi ciśnienia , wytwarzanie lodu , rozładowywanie lodu , stan pełnego lodu
Kliknij, aby zwiększyć 1, naciśnij i przytrzymaj przycisk, aby zwiększać w sposób ciągły w stanie regulacji grubości lodu
Kliknij, aby sprawdzić status ustawienia czasu rezerwacji w sekcji statusu wyłączenia

-/przycisk światła: 

Kliknij, aby zmniejszyć 1. Naciśnij i przytrzymaj przycisk, aby zmniejszyć grubość lodu w sposób ciągły, zgodnie ze stanem regulacji
Instrukcja: gdy urządzenie znajduje się w trybie „zabezpieczenia przed brakiem wody”, może uruchomić się automatycznie po napełnieniu zlewu odpowiednią ilością wody. Jeśli inne usterki spowodują zatrzymanie urządzenia, naciśnij przycisk start lub ponownie włącz zasilanie po czterdziestu pięciu minutach, a urządzenie uruchomi się ponownie.

DAILY CLEANING AND MAINTENANCE

Ostrzeżenie

Przed przystąpieniem do czyszczenia lub konserwacji kostkarki do lodu należy odłączyć ją od sieci zasilającej.
Surowo zabrania się bezpośredniego płukania kostkarki do lodu przy użyciu spryskiwacza wody.

Uwaga

W przypadku stosowania roztworów obojętnych lub podchlorynu sodu należy zapoznać się z dołączoną instrukcją obsługi i ją zrozumieć. instrukcje pozwalające uniknąć potencjalnych problemów zdrowotnych.

[a] Obudowa kostkarki do lodu i lodówki

Przynajmniej raz w tygodniu przetrzyj obudowę kostkarki do lodu czystą, miękką ściereczką, a tłuszcz i brud wytrzyj miękką ściereczką. wilgotną szmatkę z dodatkiem neutralnego środka czyszczącego.



Uwaga

Nie należy używać twardej szczotki, szczotki drucianej, nie należy używać proszku do prania, benzyny, wody bananowej, acetonu i innych roztworów organicznych, nie należy używać wrzącej wody ani środków czyszczących zawierających silne kwasy i zasady wyczyść maszynę do lodu.
Podczas czyszczenia nie należy myć bezpośrednio wodą, aby nie uszkodzić izolacji. urządzenia elektryczne.

[b] Czyszczenie i dezynfekcja maszyny do lodu (zalecane częściej niż 2 razy na dobę) miesiąc)

Uwaga: Ze względu na różną jakość wody niektóre obszary mogą wymagać częstszego czyszczenia i dezynfekcji.



Uwaga

Przed czyszczeniem, na końcu cyklu pracy maszyny do lodu, wszystkie kostki lodu należy wsunąć z powrotem, wyłączyć, otworzyć przedni panel i wyjąć wszystkie kostki lodu z maszyny do lodu i wiadro do przechowywania.
Nie używaj narzędzi do wyjmowania lodu z foremki na lód, gdyż może to spowodować uszkodzenie foremki. foremka do lodu.
Do czyszczenia i dezynfekcji maszyny do lodu nie należy używać żadnych płynów zawierających alkohol, gdyż może to spowodować spowodować pęknięcia części plastikowych.

Uwaga

Podczas procesu czyszczenia i dezynfekcji należy zwrócić uwagę na ochronę , nosić okulary ochronne i rękawice, jeśli środek czyszczący lub dezynfekujący może mieć kontakt ze skórą lub oczami zapalenie. W przypadku przypadkowego zanieczyszczenia należy postępować zgodnie ze środkami ostrożności medycyna.

Podczas czyszczenia należy zwrócić uwagę na wentylację. Chlor gazowy wytwarzany przez Środki dezynfekujące stanowią zagrożenie dla zdrowia. Prosimy o ich używanie w miejscu przewiewnym.

Sekwencja czyszczenia i dezynfekcji

Proszę czyścić i dezynfekować w następującej kolejności.

kolejność użycia	Gatunki farmaceutyczne	używać
1	Detergent na bazie kwasu cytrynowego (proporcje rozcieńczenia – patrz instrukcja detergentu)	płukanie
2	Środek dezynfekujący (proporcje rozcieńczenia patrz instrukcja środka dezynfekującego)	jałowy

Procedury czyszczenia i dezynfekcji

Codzienne metody czyszczenia i konserwacji (10-15 dni)
1. Kliknij  przycisk „ ” na ekranie wyświetlacza, gdy kostkarka zakończy wysuwanie całego lodu. Na wyświetlaczu pojawi się komunikat „wyłączony”. Otwórz drzwiczki pojemnika na lód i wyjmij cały lód .



2. Otwórz panel przedni, wlej rozpuszczony detergent (lub środek dezynfekujący) do zbiornika na wodę, a następnie zamknij panel przedni.

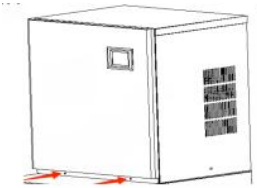

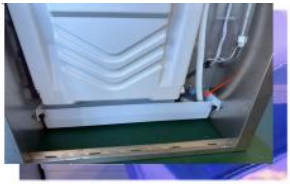



3. W stanie „wyłączonym” naciśnij przycisk „  ”. Gdy zauważysz, że przycisk miga, zwolnij go i wejdź w tryb czyszczenia.

4. Po rozpoczęciu procedury czyszczenia urządzenie będzie postępować zgodnie z instrukcjami. (1) Dopływ wody → (2) czyszczenie przez 15 minut → (3) odpływ przez 1 minutę → (4) Dopływ wody - (5) płukanie przez 3 minuty → (6) odpływ → Powtórz kroki od (4) do (6) 5 razy → Koniec. Po wykonaniu powyższych kroków procedura czyszczenia jest zakończona. Uwaga: Detergent (lub środek dezynfekujący) należy dostosować zgodnie z jego własnymi instrukcjami

użytkowania. Po rozpoczęciu programu czyszczenia uruchomi się on automatycznie bezczynnie. Nie dodawaj środka dezynfekującego i środka czyszczącego do zlewu w tym samym czasie.

Notatka: Jeżeli czyszczenie i dezynfekcja są wykonywane jednocześnie, należy postępować zgodnie z powyższymi krokami Dwa razy .

Metody gruntownego czyszczenia i konserwacji (2 miesiące)

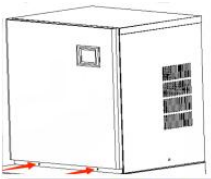





Krok 1: Wyłącz przełącznik i odłącz przewód zasilający.
Krok 2: Za pomocą śrubokręta krzyżakowego odkręć dwie śruby znajdujące się na prawym panelu kostkarki do lodu. Krok 3: Otwórz przedni panel.
Uwaga: Kąt otwarcia panelu drzwi nie powinien przekraczać 180°
Krok 4: Wyjmij korek pod zbiornikiem na wodę i spuść wodę ze zbiornika.
Krok 5: Zdejmij pokrywę parownika. (Podważ pokrywę parownika, lekko przesuwając ją w prawo). Krok 6: Zdejmij osłonę zabezpieczającą rurę wodną i rurę wodną

	Krok 7: Zdejmij śrubę z korka spustowego wody rurę i wyjmij wodę wewnętrzną i zewnętrzną rury.Krok 8:Wyczyść wnętrze małą szczoteczką i zewnętrzne ścianki rury.Krok 9:Wyczyść wnętrze małą szczotką i na zewnątrz pokrywy parownika.Krok 10: Wyjmij śruby mocujące pompa wodna i zdejmij rurę wodną pompy Krok 11: Wyjmij dwie śruby z czujnik poziomu wody. Krok 12: Użyj małej szczoteczki, aby wyczyścić spód pompy. Krok 13: Użyj małej szczoteczki, aby wyczyścić pod czujnik poziomu wody Krok 14: Do czyszczenia użyj czystej, miękkiej ściereczki. wewnętrzna powierzchnia kostkarki do lodu, powierzchnia parownik, powierzchnia zlewu i wewnątrz wiaderka z lodem .









zainstalować

Krok 1: Zainstaluj rurę wodną i dokręć śruby na obu końcach rury wodnej (uwaga: kierunek otworu wylotowego wody wewnętrzna rura wodna znajduje się naprzeciwko zewnętrznej (fajka wodna).

Krok 3: Zamontuj osłonę zabezpieczającą rurę wodną, pompę wodną i czujnik poziomu wody. Krok 4: Zamknij przedni panel i dokręć dwa śruby boczne .



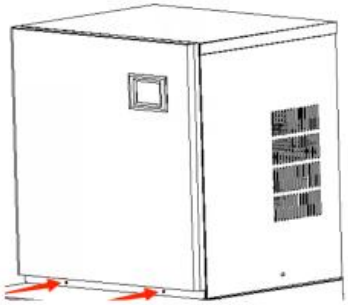

Instrukcja demontażu zbiornika na wodę

1. Wyjmij gumowy korek z odpływu, spuść wodę z odpływu a następnie odkręć dwie śruby dokręcone ręcznie.

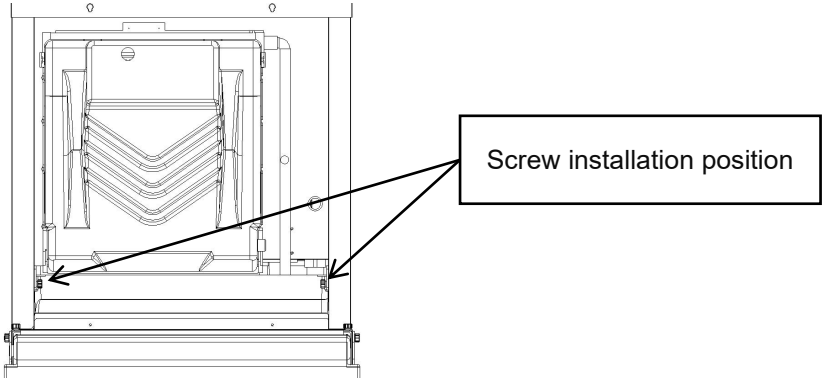

2. Pochyl zlew pod określonym kątem i podnieś go.

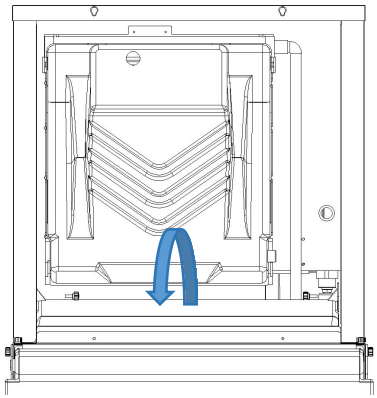

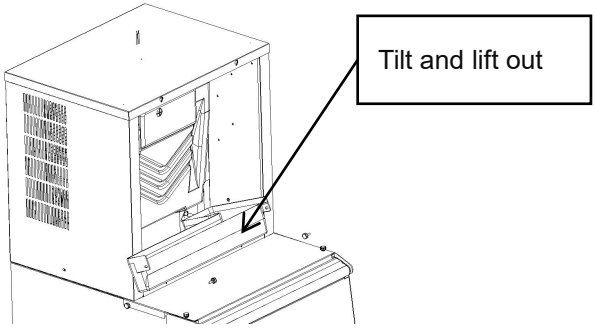

3. Zainstaluj urządzenie niezwłocznie po czyszczeniu.

Uwaga: Po wyczyszczeniu maszyny do lodu nie należy spożywać 5 gotowych arkuszy lodu. Cykl czyszczenia i konserwacji należy dostosować do lokalnej jakości wody . Zalecane codzienne metody czyszczenia i konserwacji (10 – 15 dni), dokładne czyszczenie i metody konserwacji (2 miesiące), jeśli występuje poważny kamień, należy najpierw postępować zgodnie z głębokimi czyszczenie konserwacyjne i sprawdzenie stanu filtra .

Gdzie znajduje się pompa wodna?

Uwaga: Przed demontażem maszyny należy odłączyć zasilanie.

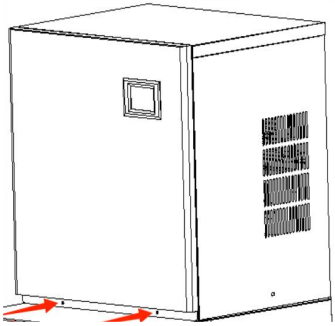	1. Odkręć dwie śruby i zdejmij panel przedni
	2. Odkręć dwie śruby i zdejmij górny panel

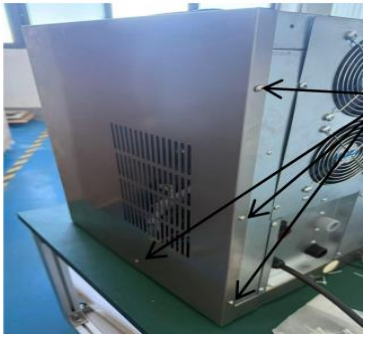	3. Odkręć cztery śruby i zdejmij prawy panel
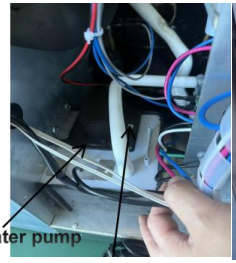 	4. Odkręć jedną śrubę, zdejmij rurę wlotową wody, a następnie możesz wyjąć pompę wody.

TROUBLE SHOOTING

Panel LED	Panel LCD	Możliwa przyczyna	Rozwiązanie
E01	Przerzucanie lodu	1. Brakuje płyty odladzającej lub jest ona nieprawidłowo umieszczona; 2. Polaryzacja elementu indukcji magnetycznej jest odwrócona; 3. Nieprawidłowe przełączenie na	1. Zresetuj płytkę do usuwania lodu; 2. Wymień płytkę do usuwania lodu/czujnik pełnego lodu; 3. Skontaktuj się z serwisem posprzedażowym/skorzystaj z pomocy wideo w celu rozwiązania problemu/potwierdź przyczynę usterki;

		pełny lód;	
E03	 Nadgodziny żniwne	1. Ustawienie kostek lodu jest zbyt cienkie; 2. Zbiornik na wodę jest niewystarczający; 3. Temperatura otoczenia jest zbyt niska; 4. Awaria zaworu elektromagnetycznego odmrażania;	1. Sprawdź i ustaw parametry gęstości wody (zalecane biegi 0 - 2); 2. Sprawdź układ dopływu wody lub czy ilość wody jest wystarczająca ; 3. Zastosuj materiały membranowe, aby zablokować obszar wlotu wentylacyjnego w sposób proporcjonalny; 4. Sprawdź, czy lód się przykleił; 5. Sprawdź, czy maszyna jest umieszczona poziomo; 6. Skontaktuj się z działem obsługi posprzedażowej/pokaż wskazówki wideo/potwierdź punkt awarii;
E04	 Wysoka temperatura	1. Temperatura otoczenia jest zbyt wysoka; 2. Efekt chłodzenia układu kondensacyjnego jest słaby; 3. Wentylator chłodzący jest uszkodzony;	1. Popraw wentylację środowiska lub przemieszczenia, albo włącz klimatyzację; 2. Wyczyść skraplacz; 3. Odległość między maszyną a przeszkodą powinna wynosić co najmniej 30cm; 4. Sprawdź, czy wentylator

			działa; 5. Skontaktuj się z obsługą posprzedażową/potwierdź punkt awarii;
E05	 Ciśnienie wody	1. Brak dostępu do wody; 2. Ciśnienie wody zasilającej jest zbyt niskie; 3. Wycieki w zbiorniku na wodę; 4. Czujnik poziomu wody uległ awarii; 5. Wadliwe działanie zaworu wlotowego;	1. Sprawdź źródło wody i czy filtr wody nie jest zablokowany; 2. Sprawdź ciśnienie wody zasilającej i czy filtr wody nie jest zatkany; 3. Sprawdź, czy zakrętka butelki na dnie zbiornika na wodę jest dobrze dokręcona i szczelna; 4. Sprawdź, czy na przełączniku poziomu wody nie ma kamienia; 5. Skontaktuj się z działem obsługi posprzedażowej/pomocą wideo/potwierdź punkt awarii;
E06	 Wysokie ciśnienie	1. Temperatura skraplacza jest zbyt wysoka; 2. Układ chłodniczy jest zablokowany; 3. Awaria wyłącznika ciśnieniowego; 4. Główna płyta sterownicza jest	1. Popraw wentylację środowiska lub przemieszczenia, albo włącz klimatyzację; 2. Sprawdź układ odprowadzania ciepła kondensacyjnego; 3. Skontaktuj się z działem obsługi posprzedażowej/pomocą

		nieprawidłowa;	wideo/potwierdź punkt awarii;
E11	 Słabe chłodzenie	1. Temperatura pierścienia jest zbyt wysoka; 2. Słaby efekt rozpraszania ciepła w układzie kondensacyjnym; 3. Nieszczelność układu chłodniczego;	1. Sprawdź, czy pompa wodna jest uruchomiona i działa 2. Wyczyść skraplacz; 3. Odległość między maszyną a przeszkodą powinna wynosić co najmniej 30 cm; 4. Skontaktuj się z działem obsługi posprzedażowej/pomocą wideo/potwierdź punkt awarii;

TECHNICAL PARAMETER AND WIRING DIAGRAM

A. Parametry technologii podano na tabliczce znamionowej.
B. Schemat elektryczny znajduje się na wewnętrznej stronie płytki.

Producent: Zhejiang Leishuai Electric Appliance Technology Co. Ltd.
Adres: 301, 3 piętro, budynek 1, nr 6 Yuanqu Road, Huangwan Town Miasto Haining, miasto Jiaxing, prowincja Zhejiang, PR Chiny
Adres e-mail: support@vevor.com



VEVOR

Upgrade · The Home Creator Way

Commerciële ijsmachine

Model: LRM-F360/LRM-F360AB

VEVOR
Upgrade · The Home Creator Way

Commercial Ice Machine

MODEL: LRM-F360/LRM-F360AB

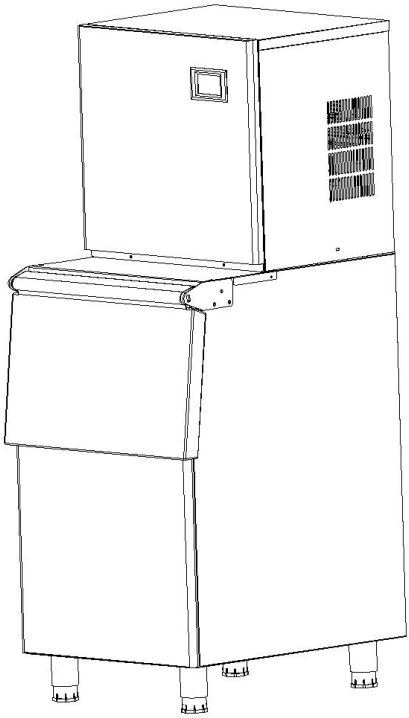

Dit is de originele handleiding. Lees alle instructies in de handleiding zorgvuldig door voordat u het product in gebruik neemt. VEVOR behoudt zich het recht voor om de gebruikershandleiding anders te interpreteren. Het uiterlijk van het product kan afwijken van het product dat u ontvangt. Wij zullen u niet opnieuw informeren over eventuele technologische of software-updates voor ons product.

	Waarschuwing: Om het risico op letsel te verminderen, dient de gebruiker de gebruiksaanwijzing zorgvuldig te lezen.
	Dit product valt onder de bepalingen van de Europese Richtlijn 2012/19/EC. Het symbool met een doorgestreepte afvalcontainer geeft aan dat dit product in de Europese Unie apart moet worden ingezameld. Dit geldt voor het product en alle accessoires die met dit symbool zijn gemarkeerd. Producten die zo zijn gemarkeerd, mogen niet bij het normale huisvuil worden weggegooid, maar moeten worden ingeleverd bij een inzamelpunt voor de recycling van elektrische en elektronische apparaten.
	Scan de QR-code voor de gebruiksaanwijzing.

Dit apparaat is bedoeld voor huishoudelijk gebruik en soortgelijke toepassingen, zoals:
– personeelskeukens in winkels, kantoren en andere werkomgevingen;
– boerderijen;
– door klanten in hotels, motels en andere woonomgevingen;
– bed & breakfast-achtige omgevingen.

SAFETY PRECAUTION

Het product voldoet aan de relevante normen en voorschriften. De installatie van dit apparaat moet voldoen aan alle geldende voorschriften en het mag alleen worden gebruikt in goed geventileerde ruimtes. Lees de gebruikershandleiding voordat u dit apparaat installeert en gebruikt.
Houd u aan alle lokale elektrische en veiligheidsvoorschriften, evenals aan de National Electrical Code (NEC) en de Occupational Safety and Health Act (OSHA) in de Verenigde Staten.

 Lees voor gebruik van het apparaat de handleiding zorgvuldig door. Om het risico op brand, elektrische schokken of letsel tijdens het gebruik van het apparaat te verminderen, dient u de volgende basisveiligheidsmaatregelen in acht te nemen:

⚠Waarschuwing :

Dit apparaat is niet bedoeld voor gebruik door personen (inclusief kinderen) met beperkte fysieke, zintuiglijke of mentale vermogens, of die onvoldoende ervaring en kennis hebben, tenzij zij onder toezicht staan of instructies hebben gekregen over het gebruik van het apparaat van een persoon die verantwoordelijk is voor hun veiligheid.
Kinderen moeten onder toezicht staan om ervoor te zorgen dat ze niet met het apparaat spelen.
Als het netsnoer beschadigd is, moet het worden vervangen door de fabrikant, een servicevertegenwoordiger of een gelijkwaardig gekwalificeerd persoon om gevaar te voorkomen.
Gebruik de nieuwe slangensets die bij het apparaat zijn geleverd; oude

slangensets mogen niet opnieuw worden gebruikt.
Bewaar geen explosieve stoffen, zoals spuitbussen met een ontvlambaar drijfgas, in dit apparaat.
Vanwege de brandbare koelmiddelen en het vrijkomende isolatiegas dient het apparaat zorgvuldig te worden behandeld, onderhouden en afgevoerd.


Alleen aansluiten op de drinkwaterleiding.


Waarschuwing : Brandgevaar / ontvlambaar materialen
Alle onderdelen moeten worden vervangen door gelijkwaardige onderdelen om het risico op ontsteking door onjuiste onderdelen te minimaliseren.
Het apparaat moet worden geïnstalleerd in overeenstemming met de veiligheidsnorm voor koelsystemen, ANSI/ASHRAE 15.
Gebruik dient uitsluitend te gebeuren volgens de aanbevelingen van de fabrikant.
WAARSCHUWING: Houd alle ventilatieopeningen in de behuizing van het apparaat of in de inbouwconstructie vrij van obstakels.
WAARSCHUWING: Beschadig het koelcircuit niet.
WAARSCHUWING: Gebruik geen elektrische apparaten in de voedsel-/ijscompartimenten, tenzij deze van het type zijn dat door de fabrikant wordt aanbevolen.
WAARSCHUWING: Gebruik geen mechanische apparaten of andere middelen om het ontdooiproces te versnellen, behalve die welke door de fabrikant worden aanbevolen.
Het apparaat moet worden opgeslagen in een ruimte zonder continu werkende ontstekingsbronnen (bijvoorbeeld: open vuur, een werkend gastoestel of een werkende elektrische kachel).
Niet doorboren of verbranden.
Houd er rekening mee dat koelmiddelen mogelijk geen geur hebben.

Kinderen mogen niet met het apparaat spelen .
Dit apparaat is niet geschikt voor gebruik door kinderen. Houd het apparaat en het snoer buiten het bereik van kinderen.

Installatie

a) de daadwerkelijke hoeveelheid koelmiddel is afgestemd op de grootte van de ruimte waarin de onderdelen die het koelmiddel bevatten, zijn geïnstalleerd;
b) de ventilatieapparatuur en -uitgangen naar behoren functioneren en niet verstopt zijn;
c) Indien een indirect koelcircuit wordt gebruikt, dient het secundaire circuit te worden gecontroleerd op de aanwezigheid van koelmiddel;
d) De markering op de apparatuur moet zichtbaar en leesbaar blijven. Onleesbare markeringen en tekens moeten worden gecorrigeerd;
e) Koelleidingen of -componenten zijn geïnstalleerd op een plaats waar ze waarschijnlijk niet worden blootgesteld aan stoffen die de koelmiddelbevattende componenten kunnen aantasten, tenzij de componenten zijn vervaardigd van materialen die van nature bestand zijn tegen corrosie of op passende wijze tegen corrosie zijn beschermd.
De waterdruk bij de inlaat moet tussen de 0,138 en 0,552 MPa liggen.
De temperatuur van het inlaatwater mag niet hoger zijn dan 32℃.

Onderhoud

Bewaar het product op de juiste manier. Controleer vóór gebruik of het product niet defect is. Stop het gebruik als er een defect is.
Gebruik het product volgens het beoogde doel; wij waarschuwen voor mogelijk letsel door verkeerd gebruik.
Schakel het apparaat uit en haal de stekker uit het stopcontact voordat u accessoires verwisselt of onderdelen benadert die tijdens gebruik bewegen.
Koppel het apparaat altijd los van de stroomvoorziening als u het onbeheerd achterlaat en voordat u het monteert, demonteert of

schoonmaakt.
Niet geschikt voor omgevingen met een hoge luchtvochtigheid, explosieve atmosferen, zoutnevel, zure of alkalische omstandigheden.
Bij het vervangen van elektrische componenten dienen deze geschikt te zijn voor het beoogde doel en te voldoen aan de juiste specificaties. De onderhouds- en servicevoorschriften van de fabrikant dienen te allen tijde te worden gevolgd. Raadpleeg bij twijfel de technische afdeling van de fabrikant.
Voordat met werkzaamheden aan systemen die brandbare koelmiddelen bevatten wordt begonnen, zijn veiligheidscontroles noodzakelijk om ervoor te zorgen dat het risico op ontsteking tot een minimum wordt beperkt.
Voor reparaties aan het KOELSYSTEEM moeten de volgende stappen a) -e) worden voltooid voordat er werkzaamheden aan het systeem worden uitgevoerd.
a) De onderhoudswerkzaamheden moeten worden uitgevoerd volgens een gecontroleerde procedure om het risico op de aanwezigheid van brandbaar gas of damp tijdens de uitvoering van de werkzaamheden tot een minimum te beperken.
b) Alle onderhoudsmedewerkers en anderen die in het gebied werkzaam zijn, moeten worden geïnformeerd over de aard van de werkzaamheden die worden uitgevoerd. Onderhoudswerkzaamheden in besloten ruimtes moeten worden vermeden.
c) Het gebied moet vóór en tijdens de werkzaamheden worden gecontroleerd met een geschikte koelmiddeldetector om ervoor te zorgen dat de technicus op de hoogte is van potentieel giftige of brandbare atmosferen. Zorg ervoor dat de gebruikte lekdetectieapparatuur geschikt is voor alle toepasselijke koelmiddelen, d.w.z. niet-giftige. vonkvrij, voldoende afgedicht of intrinsiek veilig.
d) Indien er hete werkzaamheden aan de koelapparatuur of bijbehorende onderdelen worden uitgevoerd, dient er geschikte brandblusapparatuur aanwezig te zijn. Een poederblusser of CO2-blusser dient zich in de nabijheid van de laadruimte te bevinden.
e) Niemand die werkzaamheden verricht aan een KOELSYSTEEM waarbij

leidingwerk blootligt, mag ontstekingsbronnen gebruiken op een manier die kan leiden tot brand- of explosiegevaar. Alle mogelijke ontstekingsbronnen, inclusief roken, moeten voldoende ver verwijderd worden gehouden van de plaats waar installatie, reparatie, verwijdering en afvoer plaatsvinden, aangezien er tijdens deze werkzaamheden koelmiddel in de omgeving kan vrijkomen. Voordat met de werkzaamheden wordt begonnen, moet de omgeving van de apparatuur worden geïnspecteerd om er zeker van te zijn dat er geen brandgevaar of ontstekingsrisico's aanwezig zijn. Er moeten borden met "Roken verboden" worden geplaatst.
Zorg ervoor dat de ruimte open is of voldoende geventileerd voordat u het systeem openbreekt of hete werkzaamheden uitvoert. Gedurende de werkzaamheden dient er een zekere mate van ventilatie te worden gehandhaafd. De ventilatie moet eventueel vrijgekomen koelmiddel veilig afvoeren en bij voorkeur naar buiten in de atmosfeer blazen.

Reparatie en onderhoud van elektrische componenten omvatten initiële veiligheidscontroles en inspectieprocedures. Indien er een storing is die de veiligheid in gevaar kan brengen, mag de stroomtoevoer naar het circuit niet worden hersteld totdat de storing naar behoren is verholpen. Indien de storing niet onmiddellijk kan worden verholpen, maar het noodzakelijk is om de werking voort te zetten, dient een adequate tijdelijke oplossing te worden toegepast. Dit dient te worden gemeld aan de eigenaar van de apparatuur, zodat alle betrokken partijen op de hoogte zijn.

De eerste veiligheidscontroles omvatten:
a) dat condensatoren worden ontladen: dit moet op een veilige manier gebeuren om vonkvorming te voorkomen;
b) dat er geen elektrische componenten en bedrading onder spanning blootliggen tijdens het laden, herstellen of ontluchten van het systeem;
c) dat er sprake is van continuïteit van de aardbinding.
Bij reparaties aan afgedichte onderdelen:
Tijdens reparaties aan afgedichte componenten moeten alle elektrische voedingen van de te bewerken apparatuur worden losgekoppeld voordat

afgedichte afdekkingen, enz. worden verwijderd. Indien het absoluut noodzakelijk is dat de apparatuur tijdens onderhoud van stroom wordt voorzien, moet een permanent werkend lekdetectiesysteem op het meest kritieke punt worden geïnstalleerd om te waarschuwen voor een potentieel gevaarlijke situatie.
Er moet bijzondere aandacht worden besteed aan het volgende om te voorkomen dat bij werkzaamheden aan elektrische componenten de behuizing zodanig wordt gewijzigd dat de beschermingsgraad wordt aangetast. Dit omvat schade aan kabels, een te groot aantal aansluitingen, aansluitingen die niet volgens de oorspronkelijke specificaties zijn vervaardigd, beschadiging van afdichtingen, onjuiste montage van wartels, enz.
Zorg ervoor dat het apparaat stevig is gemonteerd.
Zorg ervoor dat afdichtingen of afdichtingsmaterialen niet zodanig zijn aangetast dat ze niet langer de functie vervullen om het binnendringen van brandbare atmosferen te voorkomen. Vervangende onderdelen moeten voldoen aan de specificaties van de fabrikant.

Reparatie van intrinsiek veilige componenten:
-Sluit geen permanente inductieve of capacitieve belastingen aan op het circuit zonder ervoor te zorgen dat de spanning en stroomsterkte die voor de gebruikte apparatuur zijn toegestaan, niet worden overschreden.
- Alleen intrinsiek veilige componenten mogen onder spanning in een brandbare atmosfeer worden bewerkt. De testapparatuur moet de juiste classificatie hebben.
-Vervang onderdelen uitsluitend door onderdelen die door de fabrikant zijn voorgeschreven. Het gebruik van andere onderdelen kan leiden tot ontsteking van het koelmiddel in de atmosfeer als gevolg van een lek.

Controleer of de bekabeling niet wordt blootgesteld aan slijtage, corrosie, overmatige druk, trillingen, scherpe randen of andere schadelijke omgevingsinvloeden. Houd bij deze controle ook rekening met de effecten van veroudering of continue trillingen van bronnen zoals compressoren of

ventilatoren.

Detectie van brandbare koelmiddelen:

- Onder geen omstandigheden mogen potentiële ontstekingsbronnen worden gebruikt bij het opsporen of detecteren van koelmiddellekken. Een halogeenbrander (of een andere detector die gebruikmaakt van een open vlam) mag niet worden gebruikt.

De volgende lekdetectiemethoden worden als acceptabel beschouwd: Elektronische lekdetectoren kunnen worden gebruikt om koelmiddellekken op te sporen, maar in het geval van brandbare koelmiddelen is de gevoeligheid mogelijk niet toereikend of moet de detector opnieuw worden gekalibreerd. (De detectieapparatuur moet worden gekalibreerd in een ruimte die vrij is van koelmiddel.) Zorg ervoor dat de detector geen potentiële ontstekingsbron is en geschikt is voor het gebruikte koelmiddel. Lekdetectieapparatuur moet worden ingesteld op een percentage van de LFL (Lower Flammability Limit) van het koelmiddel en moet worden gekalibreerd voor het gebruikte koelmiddel, waarbij het juiste gaspercentage (maximaal 25%) wordt bevestigd.

Vloeistoffen voor lekdetectie zijn ook geschikt voor gebruik met de meeste koelmiddelen, maar het gebruik van reinigingsmiddelen die chloor bevatten moet worden vermeden, omdat het chloor kan reageren met het koelmiddel en de koperen leidingen kan aantasten.

Bij vermoeden van een lekkage dienen alle open vlammen te worden verwijderd/gedoofd.

Indien een koelmiddellek wordt geconstateerd dat moet worden gerepareerd door middel van solderen, dient al het koelmiddel uit het systeem te worden teruggewonnen of te worden afgesloten (door middel van afsluitkleppen) in een deel van het systeem dat zich ver van het lek bevindt. Het verwijderen van koelmiddel dient te gebeuren volgens de instructies voor verwijdering en evacuatie.

Verwijdering en evacuatie:

Bij het openen van het koelmiddelcircuit voor reparaties – of voor welk

ander doel dan ook – dienen de gebruikelijke procedures te worden gevolgd. Voor brandbare koelmiddelen is het echter van belang de beste praktijken te volgen, aangezien brandbaarheid een belangrijke factor is. De volgende procedure dient te worden nageleefd:
a) het koelmiddel op een veilige manier verwijderen, conform de lokale en nationale voorschriften.
b) Spoel het circuit door met inert gas
c) evacueren
d) spoel met inert gas
e) het circuit onderbreken door te snijden of te solderen
Indien ontluchting niet is toegestaan volgens de plaatselijke en nationale voorschriften, moet de koelmiddelvulling worden opgevangen in de daarvoor bestemde opvangcilinders. Voor apparaten die brandbare koelmiddelen bevatten, moet het systeem worden gespoeld met zuurstofvrije stikstof om het apparaat veilig te maken voor brandbare koelmiddelen. Dit proces moet mogelijk meerdere keren worden herhaald. Perslucht of zuurstof mag niet worden gebruikt voor het spoelen van koelsystemen.
Bij apparaten die brandbare koelmiddelen bevatten, moet het systeem worden ontlucht door het vacuüm te doorbreken met zuurstofvrije stikstof en het systeem te blijven vullen totdat de werkdruk is bereikt. Vervolgens moet de lucht naar de atmosfeer worden afgevoerd en ten slotte moet het systeem weer vacuüm worden getrokken. Dit proces moet worden herhaald totdat er geen koelmiddel meer in het systeem aanwezig is. Wanneer de laatste vulling met zuurstofvrije stikstof wordt gebruikt, moet het systeem worden ontlucht tot atmosferische druk om werkzaamheden mogelijk te maken.
Zorg ervoor dat de uitlaat van de vacuümpomp zich niet in de buurt van mogelijke ontstekingsbronnen bevindt en dat er voldoende ventilatie is.

Oplaadprocedures:
Naast de gebruikelijke laadprocedures moeten de volgende vereisten in acht worden genomen.

a) Zorg ervoor dat er geen vermenging van verschillende koelmiddelen optreedt bij het gebruik van vulapparatuur. Slangen of leidingen moeten zo kort mogelijk zijn om de hoeveelheid koelmiddel die ze bevatten te minimaliseren.
b) De cilinders moeten volgens de instructies op de juiste plaats worden bewaard.
c) Zorg ervoor dat het KOELSYSTEEM geaard is voordat u het systeem vult met koelmiddel.
d) Label het systeem wanneer het opladen voltooid is (indien dit nog niet is gebeurd).
e) Er moet uiterste zorg worden besteed aan het voorkomen van overvulling van het KOELSYSTEEM.
Voordat het systeem opnieuw wordt gevuld, moet het onder druk worden getest met het juiste spoelgas. Na het vullen, maar vóór de ingebruikname, moet het systeem op lekkage worden getest. Een tweede lektest moet worden uitgevoerd voordat het systeem de locatie verlaat.

Ontmanteling:
Voordat deze procedure wordt uitgevoerd, is het essentieel dat de technicus volledig vertrouwd is met de apparatuur en alle details ervan. Het wordt aanbevolen om alle koelmiddelen op een veilige manier terug te winnen. Voordat de werkzaamheden worden uitgevoerd, dient een olie- en koelmiddelmonster te worden genomen voor het geval analyse nodig is voordat het teruggewonnen koelmiddel opnieuw wordt gebruikt. Het is essentieel dat er stroom beschikbaar is voordat de werkzaamheden beginnen.
a) Maak uzelf vertrouwd met de apparatuur en de bediening ervan.
b) Isoleer het systeem elektrisch.
c) Voordat u de procedure uitvoert, dient u ervoor te zorgen dat:
i) indien nodig is er mechanische apparatuur beschikbaar voor het hanteren van koelmiddelcilinders;
ii) alle persoonlijke beschermingsmiddelen beschikbaar zijn en correct worden gebruikt;

iii) het herstelproces wordt te allen tijde begeleid door een bevoegde persoon;
iv) De opvangapparatuur en -cilinders voldoen aan de toepasselijke normen.
d) Pomp het koelmiddelsysteem indien mogelijk leeg.
e) Als een vacuüm niet mogelijk is, maak dan een verdeelstuk zodat het koelmiddel uit verschillende delen van het systeem kan worden verwijderd.
f) Zorg ervoor dat de cilinder op de weegschaal staat voordat het bergen plaatsvindt.
g) Start de herstelmachine en bedien deze volgens de instructies.
h) Vul de cilinders niet te vol (niet meer dan 80% van het volume aan vloeistof).
i) Overschrijd de maximale werkdruk van de cilinder niet, zelfs niet tijdelijk.
j) Wanneer de cilinders correct zijn gevuld en het proces is voltooid, moet u ervoor zorgen dat de cilinders en de apparatuur onmiddellijk van de locatie worden verwijderd en dat alle afsluitkleppen op de apparatuur worden gesloten.
k) Teruggewonnen koelmiddel mag niet in een ander koelsysteem worden gebracht, tenzij het is gereinigd en gecontroleerd.
Apparatuur moet worden voorzien van een label waarop staat dat deze buiten bedrijf is gesteld en het koelmiddel is verwijderd. Het label moet gedateerd en ondertekend zijn. Voor apparaten die brandbaar koelmiddel bevatten, moet ervoor worden gezorgd dat er labels op de apparatuur aanwezig zijn waarop staat dat de apparatuur brandbaar koelmiddel bevat.

Herstel:
Bij het verwijderen van koelmiddel uit een systeem, hetzij voor onderhoud of ontmanteling, is het raadzaam om al het koelmiddel op een veilige manier te verwijderen.
Bij het overpompen van koelmiddel naar cilinders dient u ervoor te zorgen dat uitsluitend geschikte koelmiddelterugwinningscilinders worden gebruikt. Zorg ervoor dat er voldoende cilinders beschikbaar zijn voor de totale systeemvulling. Alle te gebruiken cilinders zijn bestemd voor het

teruggewonnen koelmiddel en voorzien van een etiket met dat koelmiddel (bijvoorbeeld speciale cilinders voor de terugwinning van koelmiddel). De cilinders moeten compleet zijn met een overdrukventiel en bijbehorende afsluitkleppen in goede staat. Lege terugwinningscilinders worden geëvacueerd en, indien mogelijk, gekoeld voordat het terugwinningsproces plaatsvindt.
De terugwinningsapparatuur moet in goede werkende staat verkeren, voorzien zijn van een handleiding en geschikt zijn voor het terugwinnen van alle relevante koelmiddelen, inclusief, indien van toepassing, brandbare koelmiddelen. Daarnaast moet er een gekalibreerde weegschaal aanwezig zijn die in goede werkende staat verkeert. De slangen moeten compleet zijn, voorzien van lekvrije snelkoppelingen en in goede conditie verkeren. Controleer vóór gebruik van de terugwinningsmachine of deze naar behoren functioneert, correct is onderhouden en of alle bijbehorende elektrische componenten zijn afgedicht om ontsteking te voorkomen in geval van een koelmiddellek. Raadpleeg de fabrikant bij twijfel.
Het teruggewonnen koelmiddel moet in de juiste terugwinningscilinder worden teruggestuurd naar de leverancier, samen met een bijbehorend afvaloverdrachtsbewijs. Meng geen koelmiddelen in terugwinningsinstallaties en zeker niet in cilinders.
Indien compressoren of compressorolie moeten worden verwijderd, dient ervoor te worden gezorgd dat deze tot een aanvaardbaar niveau zijn geëvacueerd om te garanderen dat er geen brandbaar koelmiddel in de smeerolie achterblijft. Het evacuatieproces dient te worden uitgevoerd voordat de compressor naar de leverancier wordt teruggestuurd. Alleen elektrische verwarming van de compressorbehuizing mag worden gebruikt om dit proces te versnellen. Het aftappen van olie uit een systeem dient op een veilige wijze te gebeuren.

Opmerking:

• Houd water en andere geleidende vloeistoffen uit de buurt van het apparaat;
• Steek geen golfclubs in de automaat;
• Tijdens het verplaatsen van de machine moet deze voorzichtig onder een hoek van minder dan 45 graden worden gedragen.
Het is verboden om waterafvoerleidingen of watertoevoerleidingen te buigen, zodat de leidingen niet beschadigd raken en er water uit lekt.
• De afstand tussen de luchtuitlaten en de muur moet meer dan 30 cm zijn. Zorg bovendien voor goede ventilatie en dat het apparaat droog en schoon is.

QUICK USAGE INSTRUCTIONS

Installatievereisten:

1. Het oppervlak van de machine is bedekt met een metalen beschermfolie, die vóór gebruik verwijderd moet worden.
2. Om de levensduur van de ijsmachine te verlengen, moet deze minimaal 6 uur rechtop staan voordat hij wordt ingeschakeld.
3. Het apparaat van dit product moet direct boven de ijsbak worden geplaatst, en de linker-, rechter- en achterkant van het apparaat moeten in lijn zijn met de ijsbak.
4. Let op uw persoonlijke veiligheid bij het plaatsen van het hoofdapparaat van de ijsmachine. Het hoofdapparaat mag niet meer dan 15° kantelen en moet minstens 30 cm van obstakels verwijderd zijn.
5. Installeer de waterinlaat- en -uitlaatleidingen van de ijsmachine volgens het installatieschema op de achterkant van de ijsmachine.
6. De omgevingstemperatuur van dit product mag niet hoger zijn dan 38 ℃ en de temperatuur van het inlaatwater mag niet hoger zijn dan 32 ℃.
7. Als er een E04-alarm afgaat, controleer dan tijdig de omgevingstemperatuur en de watertemperatuur en voer de nodige aanpassingen uit.
8. Voor gebruik moet de beschermfolie worden verwijderd. De specifieke stappen zijn als volgt:

Stap 1: Draai de schroeven los.
stap 2: Verwijder de tape.
Stap 3: Verwijder het parelkatoen.

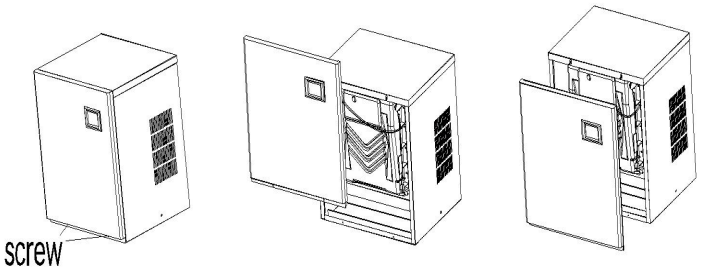

Reinigingsvereisten:

1. Vanwege de aanzienlijke verschillen in waterkwaliteit tussen verschillende regio's, wordt aanbevolen de inlaat af te sluiten om te voorkomen dat onzuiverheden zich afzetten en leidingen en waterpompen verstoppen.
2. Het toevoegen van een waterzuiveringsapparaat aan de waterleiding kan leiden tot afzetting van onzuiverheden en verstopping van de waterstroom. Dit is geen kwaliteitsgebrek van het product. Reinig het apparaat regelmatig.
3. Het wordt aanbevolen om het hoofdwatersysteem (gootsteen, waterpomp, waterleidingen) elke 10-14 dagen te reinigen.
4. Voeg vóór de handmatige reinigingsmodus het voorbereide reinigingsmiddel (zoals citroenzuur als ontkalkingsmiddel) toe aan het waterreservoir. Reinig gedurende ongeveer 40 minuten.

Functieomschrijving:

1. Functie voor het instellen van de ijsdikte: Druk tweemaal op "reserveren/toevoegen" in de opstartmodus om de ijsdikte-instelling te openen. U kunt de ijsdikte nu aanpassen aan de werkelijke ijsdikte door op "reserveren/toevoegen" en "verlichten/verminderen" te drukken. Het wordt aanbevolen om de ijsdikte-instelling op minimaal 0 te zetten.
2. Reinigingsfunctie: Druk op de schakelaar om 'UIT' te tonen en druk vervolgens op 'reinigen/instellen' om de reinigingsmodus te activeren. De

reinigingstijd in de reinigingsmodus bedraagt ongeveer 40 minuten.

BEWAAR DEZE INSTRUCTIES

BASIC STRUCTURE

Nee.	Naam	Nee.	Naam
1	Voorpaneel	11	elektrisch bedieningspaneel
2	Bedieningspaneel	12	Ventilatormotor
3	Verdamperkap	13	spuitbuis
4	Wateropslagtank	14	Bovenpaneel
5	Waterpomp	15	Solenoïdeklep
6	Verdamper	16	condensor
7	Compressor	17	Linker paneel
8	Rechterpaneel	18	achterste mantel
9	Aftapkraan	19	ventilatorbeveiliging
10	waterinlaatklep		

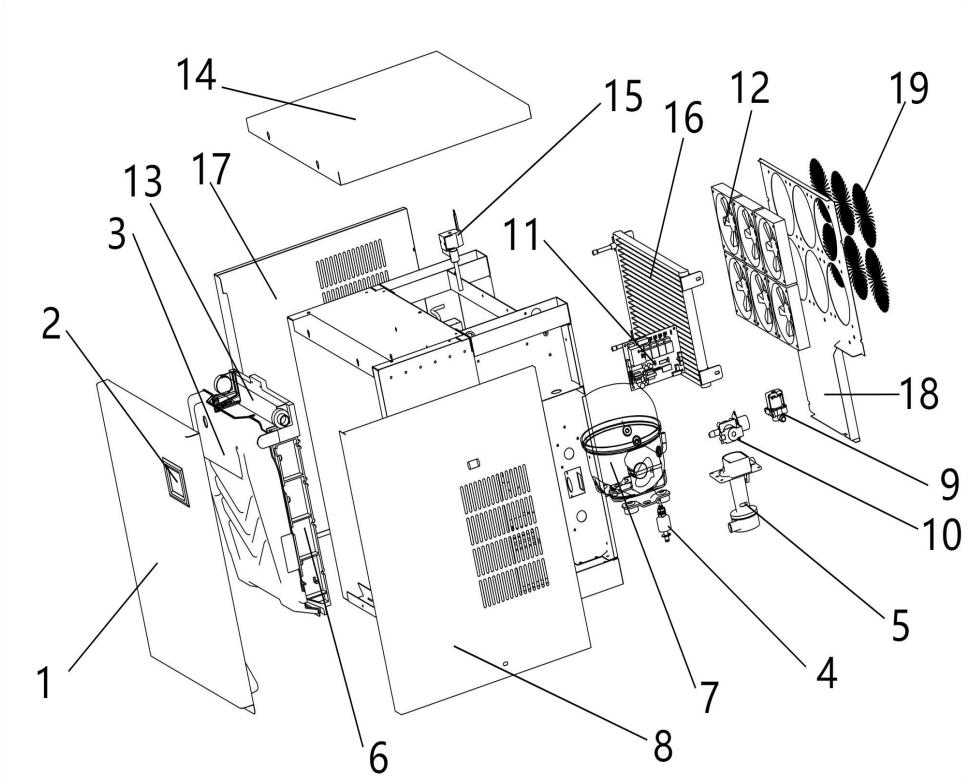

ICE MACHINE ACCESSORIES

Nee.	Naam
1	Waterinlaatpijp
2	afdichtingsring
3	Waterafvoerbuis
4	Instructies



ICE STORAGE BUCKET ACCESSORIES

Nee.	Naam
1	Verstelbare voetjes
2	Aansluitbuis voor filter
3	montageplaat
4	Afvoerpijp van de ijsopslagemmer
5	Waterfilter
6	IJsschep
7	moersleutel
8	accessoirepakket
9	schroefdraadafdichtingstape
10	Haakbevestiging

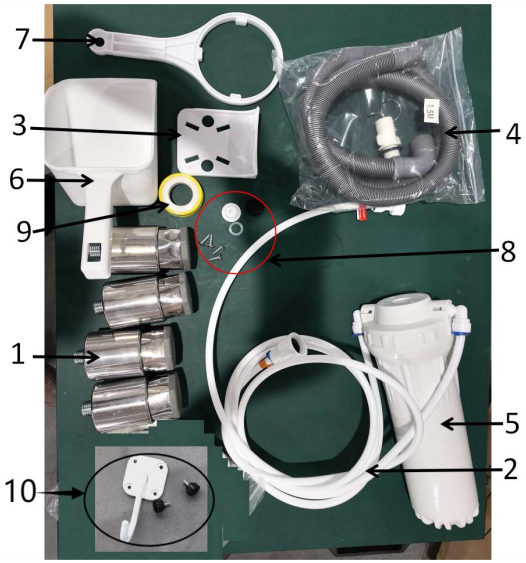

※ Voor deze set accessoires is het nodig om ijsemmers aan te schaffen.

INSTALLATION

Dit apparaat moet geaard zijn. In geval van een storing of defect vermindert aarding het risico op een elektrische schok doordat het de weg van de minste weerstand voor de elektrische stroom biedt.
WAARSCHUWING: Beschadig het koelcircuit niet.
WAARSCHUWING: Houd ventilatieopeningen in de behuizing van het apparaat of in de inbouwconstructie vrij van obstakels.
WAARSCHUWING: Om gevaar door instabiliteit van het apparaat te

voorkomen, moet het apparaat volgens de instructies worden bevestigd.
1. Open de verpakking en plaats de machine op een geschikte locatie. Controleer de paklijst en de inhoud. Als deze afwijken, neem dan contact op met uw dealer .
2. Bedrijfsomgeving

A. Omgevingstemperatuur : SN , N , ST: 10 ℃～38℃

Omgevingsvochtigheid: relatieve luchtvochtigheid ≤90%
7. Verwijder de pootjes van de ijsbak en bevestig ze aan de onderkant van de ijsbak . Plaats de ijsafbuigingsplaat in de gleuf aan de binnenkant van de ijsbak. Plaats de bovenste afdekplaat op de voorzijde van de ijsbak, lijn deze uit met de schroefgaten en draai de schroeven handmatig vast om de plaat te bevestigen.

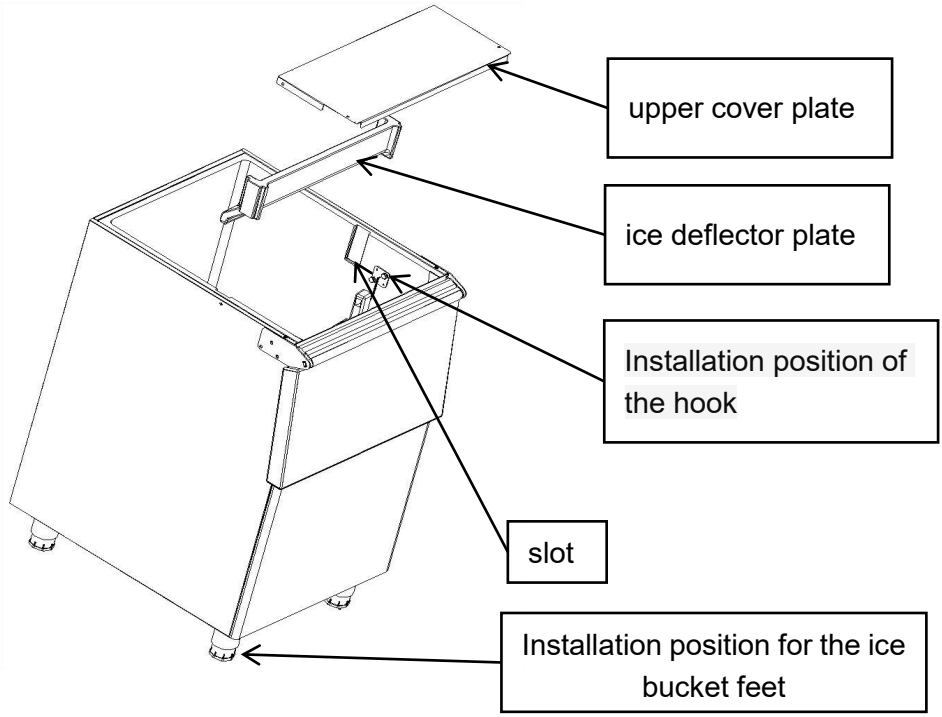

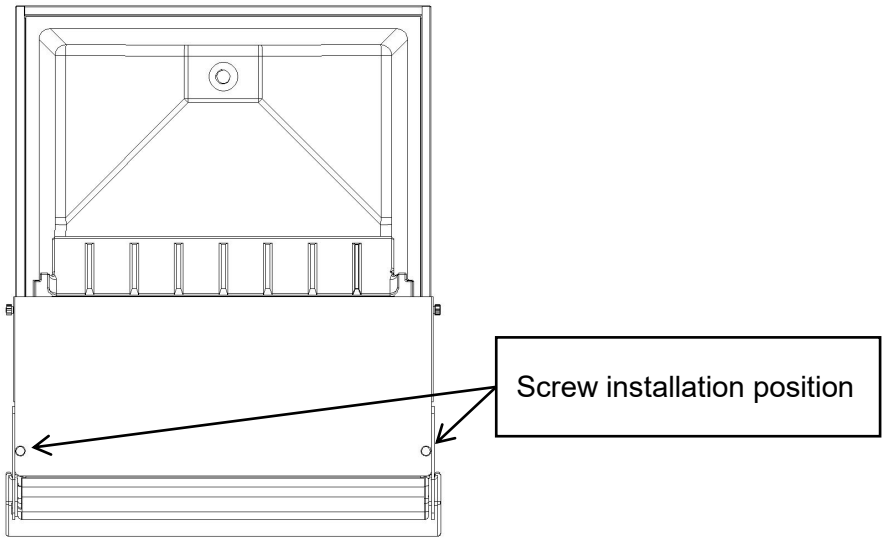

2. Twee personen tillen de ijsmachine op en plaatsen deze op de ijsbak, zodat deze gelijk ligt met de ijsbak.
3. Houd de hoofdmotor waterpas door de poten van de ijsbakmachine aan te passen.
De ijsmachine moet worden geïnstalleerd in overeenstemming met de veiligheidsnorm voor koelsystemen, ASHRAE 15. Bovendien mag de ijsmachine niet worden geïnstalleerd in gangen of hallen van openbare gebouwen.
Gebruik het apparaat in combinatie met de door de fabrikant meegeleverde ijsbak. Vervang deze niet naar eigen goeddunken.

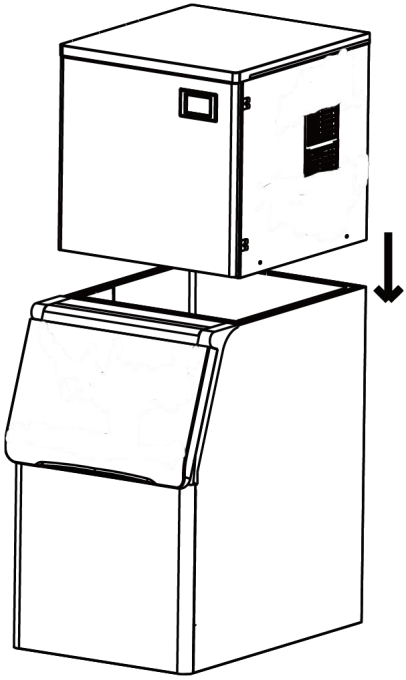

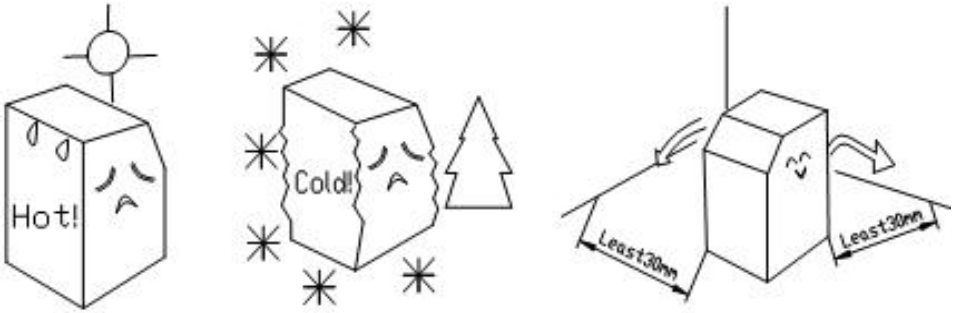

De afstand tussen de luchtuitlaten en de muur moet meer dan 30 cm zijn. Zorg bovendien voor goede ventilatie en houd de machine droog en schoon. De ijsmachine moet op een plek staan die ver verwijderd is van warmtebronnen zoals een bakoven , elektrische kookplaat, enz.

B. De waterbron voldoet aan de sanitaire normen, de watertemperatuur en de waterdruk. zijn geschikt . Voor een maximale efficiëntie dient de temperatuur van het inlaatwater tussen 0,6 en 32 °C te liggen en de druk tussen 0,138 en 0,552 MPa.



C. Er moet een riolering aanwezig zijn. Tijdens de werkzaamheden zal er water worden afgevoerd, dus een riolering is noodzakelijk. Bovendien moet de riolering vrijgehouden worden.

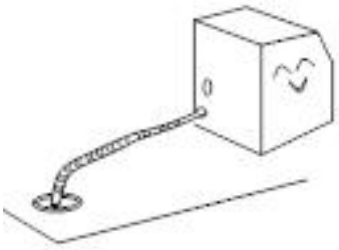

POWER SUPPLY

1. Selecteer de juiste voeding aan de hand van de spanning en het vermogen die op het typeplaatje staan vermeld .
2. Sluit de stroomkabel en de voeding aan en zorg ervoor dat de gele en groene draden stevig met de aardingsdraad zijn verbonden .

	**Voorzichtigheid:** a. Voor de veiligheid dient u ervoor te zorgen dat de aardverbinding in goede staat verkeert. b. Alle buitenkabels en andere apparaten moeten voldoen aan de nationale norm.

3. De nominale spanning voor dit product is 220-240V/50Hz wisselstroom. Als de spanning sterk fluctueert (± 10% boven de nominale spanning), kan

dit diverse storingen veroorzaken, zoals het niet opstarten van de machine, schade aan de elektronische besturingsprintplaat of schade aan de compressor. Daarom is het noodzakelijk om een geschikte automatische spanningsregelaar te gebruiken.

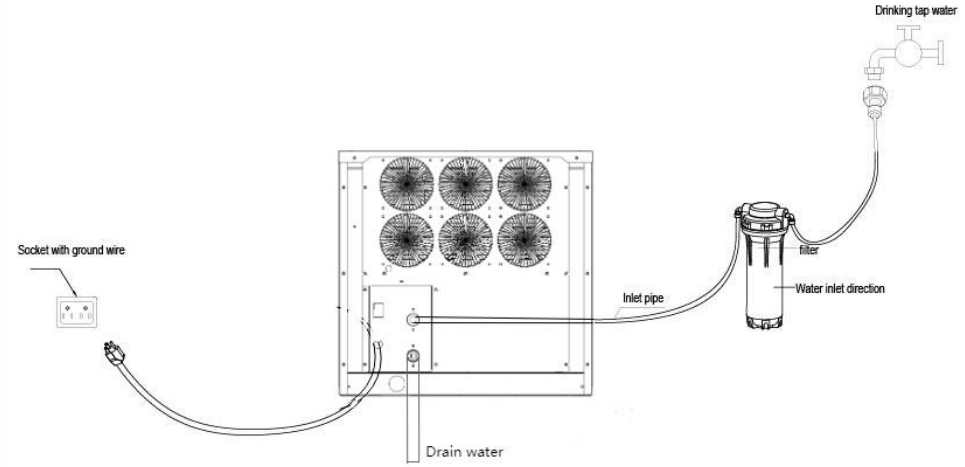

4. Sluit de waterleiding aan.

Haal de waterleiding uit de accessoiretas en sluit beide uiteinden van de leiding aan op de watertoevoerklep en de waterkraan. Schuif eerst de connector 1 over de waterleiding. Sluit de waterleiding aan op de kraan en verbind vervolgens het ene uiteinde met de stalen kogels met connector 1 (hang de waterleiding aan het uiteinde en laat hem los nadat u hem op connector 1 hebt aangesloten). Verbind het andere uiteinde, dat met een schroef is bevestigd, met de waterkraan. De kraan heeft ook een schroef aan het uiteinde; draai de kraan met de klok mee vast. Controleer na de installatie of er geen lekkage is.

U dient de waterleidingen aan te sluiten volgens het schema op het achterpaneel. De doorstroomsnelheid van het condenswater is instelbaar naar behoefte van de klant. (De condenswaterdoorstroomsnelheid is gerelateerd aan de snelheid waarmee ijs wordt gemaakt.)

	Waarschuwing : Het water dat gebruikt wordt voor het maken van eetbare ijsblokjes moet drinkwater zijn. Bovendien moet de temperatuur van het water tussen 0,6 en 32 °C liggen en de druk tussen 0,138 en 0,552 MPa.

5. Sluit de waterafvoerleiding aan.

De waterafvoerpijp bevindt zich aan de achterkant van de machine, het uiteinde van de verlengde pijp loopt naar het riool.

	Let op : Om een vlotte afvoer van het water te garanderen, moet het laagste punt van de afvoerpijp boven het hoogste punt van het riool liggen. Dit voorkomt dat het afvoerwater terugstroomt.

6. Houd het hoofdgedeelte in een horizontale positie.

Zorg ervoor dat het apparaat waterpas staat, zodat de ijsmachine goed blijft werken. Draai eerst de twee verstelbare poten vast in de moeren van het apparaat. U kunt de twee poten correct afstellen als het apparaat niet waterpas staat.

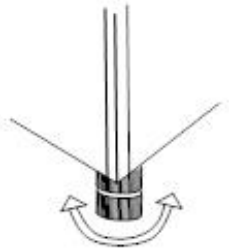

SERVICE INSTRUCTION

1. Bedieningsproces

Zet eerst de waterkraan, de stroom en de watertoevoer aan, vul vervolgens de gootsteen met water en draai de kraan dicht zodra de

gootsteen voldoende gevuld is.

2. IJsbereidingsproces

Na enkele minuten begint de waterpomp te werken en wordt het water gelijkmatig door het ijsmodel gepompt en gepompt. Uiteindelijk vormt zich ijs in het model. Wanneer de ijsdiktesensor de ingestelde ijsdikte detecteert, begint het ijs te vallen.

3. IJsdruppelproces

De waterpomp stopt met werken, de watertoevoerklep wordt geopend en er stroomt water in de gootsteen. De verwarmingsklep wordt aangezet en het koelmiddelgas wordt naar het ijsmodel geleid; de ijslaag smelt en na ongeveer 2 minuten valt het ijsblok in de ijskast. Het vallende ijsblok raakt de geleiderplaat (de inductieve schakelaar, die aan de rechterkant van de geleiderplaat is bevestigd). Hiermee is één cyclus voltooid en begint een nieuwe ijsmaakcyclus.

4. Automatische stop

Wanneer de ijsbak gevuld is met ijsblokken, zal het vallende ijsblok vast komen te zitten tussen de opvangplaat en de verdamper. De opvangplaat zal dan steeds verder open gaan en niet meer terugkeren naar de oorspronkelijke positie. Na enkele seconden stopt de ijsmachine automatisch met werken. Zodra het vastzittende ijsblok wordt verwijderd, keert de opvangplaat terug naar de oorspronkelijke positie en start de ijsmachine opnieuw met het maken van ijs.

5. Controle uitvoeren

A. Wanneer de ijsmachine in werking is, kan een plotselinge onderbreking van de watertoevoer ertoe leiden dat de gootsteen niet voldoende met water wordt gevuld. De ijsmachine schakelt dan over naar de stand-bymodus en produceert geen ijs meer zoals gebruikelijk. Nadat de watertoevoer is hersteld en de machine opnieuw is opgestart, kan deze weer normaal functioneren .

B. De ventilatormotor van de condensor wordt geregeld door de temperatuur. Wanneer de oppervlaktetemperatuur van de condensor laag is, stopt de ventilatormotor om energie te besparen . Wanneer de oppervlaktetemperatuur stijgt, gaat de ventilatormotor weer aan. De

ventilatormotor werkt dus met tussenpozen tijdens het ijsmaakproces.
C. Wanneer een commerciële ijsmachine bij een lagere omgevingstemperatuur werkt, zal het ijsvormingsproces langer duren dan normaal. Als dit drie keer achter elkaar gebeurt, stopt de machine automatisch en knippert het rode lampje in de elektrische kast afwisselend met de andere vier lampjes. Na het opnieuw opstarten van de machine zal alles weer normaal functioneren . Daarom raden we gebruikers aan de machine niet te gebruiken bij een lage omgevingstemperatuur.

LCD FULL PAGE DISPLAY

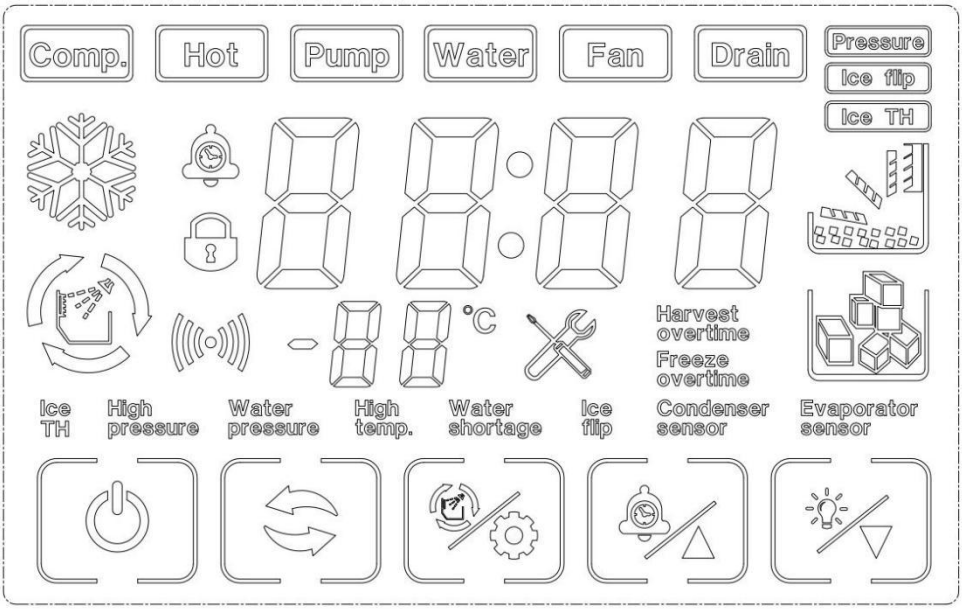

7. Knoppen op het displaybord

Opstarten / afsluiten: 

Houd de knop 3 seconden ingedrukt om het apparaat uit te schakelen wanneer het is ingeschakeld.
Druk op de aan/uit-knop om het apparaat in te schakelen wanneer het

uitgeschakeld is. Druk nogmaals op de aan/uit-knop om de instellingen te verlaten wanneer u de ijsdikte wilt instellen of het water wilt bijvullen.

Modusknop: 

Schakel het ijsmaakprogramma over.

Reinigen / Instellen knop: 

Druk op deze knop om de status te wissen onder de status 'machine uitschakelen'.

+/reserveringsknop: 

Drukken om de ijsdikte aan te passen onder drukevenwicht , ijs maken , ijs lossen , ijs vol status
Klik om met 1 te verhogen, houd de knop ingedrukt om continu te verhogen onder de status 'ijsdikte aanpassen'.
Klik op de status van de reserveringstijdinstelling onder 'Uitschakelen'.

-/lichtknop: 

Klik om met 1 te verlagen, houd de knop ingedrukt om continu te verlagen tijdens het aanpassen van de ijsdikte.
Instructie: wanneer het apparaat in de "watergebrekbeveiliging"-modus staat, kan het automatisch opnieuw opstarten nadat de gootsteen met voldoende water is gevuld. Als het apparaat door andere storingen stopt, druk dan na vijfenveertig minuten op de startknop of sluit de stroom weer aan. Het apparaat zal dan opnieuw starten.

DAILY CLEANING AND MAINTENANCE

Waarschuwing

Voordat u de ijsmachine schoonmaakt of onderhoudt, dient u de stekker van de ijsmachine uit het stopcontact te halen.
Het is ten strengste verboden om de ijsmachine rechtstreeks met een

watersproeier door te spoelen.

Aandacht

Lees en begrijp de bijbehorende instructies zorgvuldig wanneer u neutrale oplossingen of natriumhypochlorietoplossingen gebruikt. Instructies om mogelijke gezondheidsproblemen te voorkomen.

[a] lJsmaker en koelkastbehuizing

Veeg de behuizing van de ijsmachine minstens één keer per week af met een schone, zachte doek en verwijder vet en vuil met een Een vochtige doek met een neutraal schoonmaakmiddel.

Aandacht

Gebruik geen harde borstel of staalborstel, en gebruik geen waspoeder, benzine, bananenwater of aceton. Gebruik geen andere organische oplossingen, maar geen kokend water of reinigingsmiddelen die sterke zuren of alkalische stoffen bevatten. Maak de ijsmachine schoon.
Reinig het product niet direct met water, om de isolerende werking niet aan te tasten. elektrische apparaten.

[b] Reiniging en desinfectie van de ijsmachine (aanbevolen meer dan 2 keer per maand)

Let op: sommige ruimtes moeten mogelijk vaker worden gereinigd en gedesinfecteerd vanwege de verschillende waterkwaliteit.

Aandacht

Voordat u begint met schoonmaken, schuift u aan het einde van de ijsmachinecyclus alle ijsblokjes naar achteren, schakelt u de machine uit, opent u het voorpaneel en verwijdert u alle ijsblokjes uit de ijsmachine. opslagemmer.
Gebruik geen gereedschap om het ijs uit de ijsvorm te halen, anders kan dit de vorm beschadigen. ijsvorm.

Gebruik geen vloeistoffen die alcohol bevatten om de ijsmachine schoon te maken of te desinfecteren, anders kan deze beschadigd raken. waardoor er scheuren in de plastic onderdelen ontstaan.

⚠ Aandacht

Let tijdens het reinigings- en desinfectieproces op de bescherming die u nodig heeft. Draag beschermende kleding. Draag een veiligheidsbril en handschoenen als het reinigingsmiddel of desinfectiemiddel contact met de huid of ogen kan veroorzaken. ontsteking. In geval van accidentele besmetting, volg dan de voorzorgsmaatregelen van de geneesmiddel. Tijdens het schoonmaken moet er aandacht worden besteed aan ventilatie. Chloorgas dat vrijkomt door Desinfectiemiddelen vormen een gezondheidsrisico. Gebruik ze in een goed geventileerde ruimte.

Reinigings- en desinfectieprocedure

Reinig en desinfecteer in de volgende volgorde.

volgorde van gebruik	Farmaceutische soorten	gebruik
1	Citroenzuurhoudend wasmiddel (verdunningsverhouding: zie gebruiksaanwijzing wasmiddel)	afspoelen
2	Desinfectiemiddel (verdunningsverhouding: zie gebruiksaanwijzing van het desinfectiemiddel)	steriel

Reinigings- en desinfectieprocedures

Dagelijkse schoonmaak- en onderhoudsmethoden (elke 10-15 dagen)
1. Klik op de  knop " " op het display nadat de ijsmachine al het ijs heeft verwerkt. Op het display verschijnt "uit". Open de klep van de

ijsbak en verwijder al het ijs .



2. Open het voorpaneel, doe het opgeloste reinigingsmiddel (of desinfectiemiddel) in het waterreservoir en sluit vervolgens het voorpaneel.

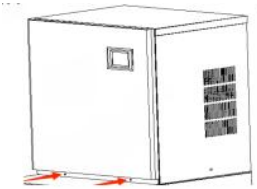

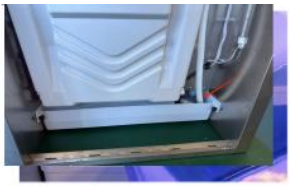



3. Druk in de "uit"-stand op de "  "-knop. Wanneer u ziet dat de knop knippert, laat u deze los en gaat u naar de reinigingsmodus.

4. Na het starten van de reinigingsprocedure volgt het apparaat de instructies. (1) Waterinlaat → (2) Reinigen gedurende 15 minuten → (3) Afvoeren gedurende 1 minuut → (4) Waterinlaat → (5) Spoelen gedurende 3 minuten → (6) Afvoeren → Herhaal stap (4) tot en met (6) 5 keer → Einde. Na het voltooien van bovenstaande stappen is de reinigingsprocedure voltooid. Opmerking: De hoeveelheid reinigingsmiddel (of desinfectiemiddel) dient te worden aangepast

volgens de gebruiksaanwijzing. Na het starten van het reinigingsprogramma werkt het apparaat automatisch zonder verdere handelingen. Voeg geen desinfectiemiddel en reinigingsmiddel tegelijkertijd toe aan de gootsteen.

Opmerking: Als u tegelijkertijd schoonmaak- en desinfectiewerkzaamheden uitvoert, volg dan de bovenstaande stappen. Twee keer .

Grondige reinigings- en onderhoudsmethoden (2 maanden)

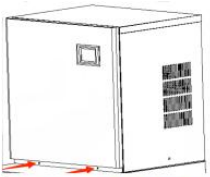    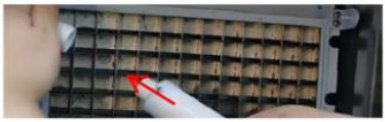	Stap 1: Zet de schakelaar uit en trek de stekker uit het stopcontact. Stap 2: Gebruik een kruiskopschroevendraaier om de twee schroeven aan de rechterkant van de ijsmachine te verwijderen. Stap 3: Open het voorpaneel. Let op: de openingshoek van het deurpaneel mag niet groter zijn dan 180°. Stap 4: Verwijder de stop onder de watertank en laat het water uit de watertank lopen. Stap 5: Verwijder de verdamperkap. (Wrik de verdamperkap iets naar rechts open.) Stap 6: Verwijder de afdekking van de waterleiding en de waterleiding.

      	Stap 7: Verwijder de schroefdop van de waterfles. buis en verwijder het binnen- en buitenwater. pijpen. Stap 8: Gebruik een klein borsteltje om de binnenkant schoon te maken. en de buitenwanden van de buis. Stap 9: Gebruik een klein borsteltje om de binnenkant schoon te maken. en aan de buitenkant van de verdamperkap. Stap 10: Verwijder de schroeven waarmee de waterpomp, en verwijder de waterleiding van de pomp. Stap 11: Verwijder de twee schroeven van de Waterniveausensor. Stap 12: Gebruik een klein borsteltje om de bodem schoon te maken. van de pomp. Stap 13: Gebruik een klein borsteltje om onder de waterniveausensor Stap 14: Gebruik een schone, zachte doek om de binnenoppervlak van de ijsmachine, het oppervlak van de verdamper, het oppervlak van de gootsteen en de in de ijsemmer .









installeren

Stap 1: Installeer de waterleiding en draai de schroef vast. schroeven aan beide uiteinden van de waterleiding (let op: de richting van de wateruitlaatopening van de De binnenste waterleiding zit tegenover de buitenste. waterpijp).

Stap 3: Installeer de afdekking voor de waterleiding, de waterpomp en de waterniveausensor. Stap 4: Sluit het voorpaneel en draai de twee schroeven vast. zijschroeven .



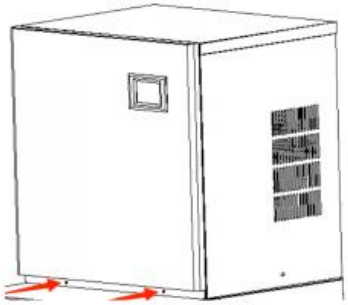

Handleiding voor het demonteren van de watertank

1. Verwijder de rubberen stop uit de gootsteen en laat het water uit de gootsteen lopen . en verwijder vervolgens de twee met de hand vastgedraaide schroeven.

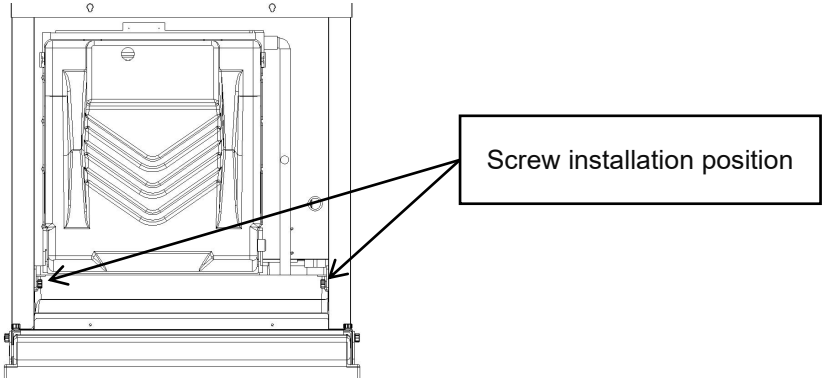

2. Kantel de gootsteen in een bepaalde hoek en til hem er vervolgens uit.

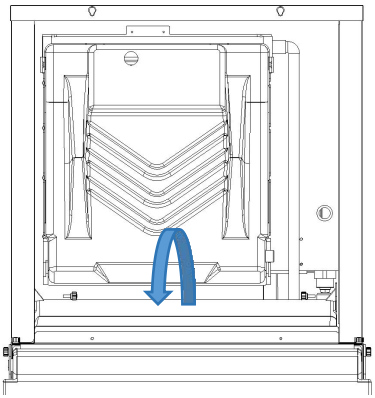

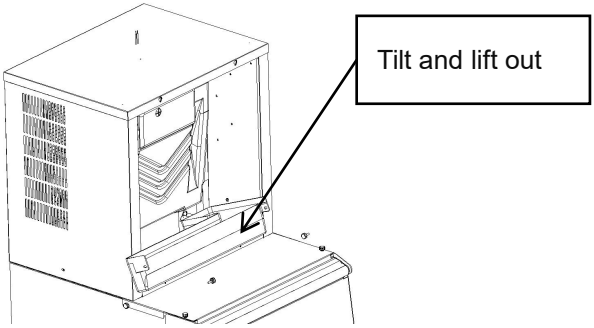

3. Installeer het direct na het schoonmaken.

Let op: Na het reinigen van de ijsmachine mogen de 5 voorgevormde ijsblokjes niet worden gegeten. De reinigings- en onderhoudscyclus dient te worden aangepast aan de plaatselijke waterkwaliteit . Aanbevolen dagelijkse reinigings- en onderhoudsmethoden (elke 10-15 dagen): grondige reiniging en Onderhoudsmethoden (2 maanden): bij ernstige kalkaanslag eerst de dieptereinigingsprocedure volgen. Voer onderhoudsreiniging uit en controleer de staat van het filter .

Waar bevindt zich de waterpomp?

Let op: Schakel de stroomtoevoer uit voordat u de machine demonteert.

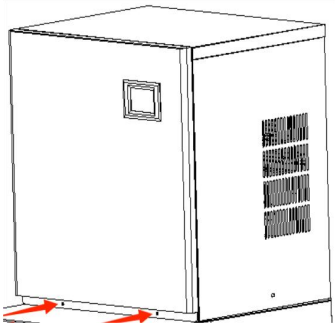	1. Verwijder twee schroeven en haal het voorpaneel eraf .
	2. Verwijder twee schroeven en maak het bovenpaneel los .

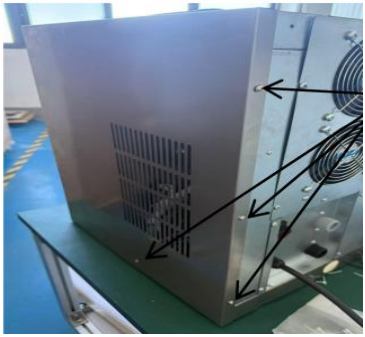	3. Verwijder de vier schroeven en maak het rechterpaneel los.
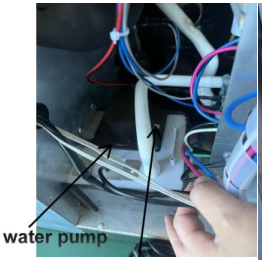 	4. Verwijder één schroef, haal de waterinlaatbuis eraf en dan kunt u de waterpomp verwijderen.

TROUBLE SHOOTING

LED-paneel	LCD-paneel	Mogelijke oorzaak	Oplossing
E01	IJsflip	1. De ontdooiplaat ontbreekt of is zoekgeraakt; 2. De polariteit van het magnetische inductie-element wordt omgekeerd; 3. Abnormale ijsvulling schakelaar;	1. Zet de ijsverwijderingsplaat terug; 2. Vervang de ijsverwijderingsplaat/de ijssensor; 3. Neem contact op met de klantenservice/vraag om hulp bij het oplossen van problemen via video/bevestig de oorzaak

			van het probleem;
E03	 Oogst overuren	1. De instelling voor de ijsblokjes is te dun; 2. De watertank is onvoldoende; 3. De omgevingstemperatuur is te laag; 4. Storing in de magneetklep van de ontdooiing;	1. Controleer en stel de parameters voor de waterdikte in (aanbevolen standen 0 - 2); 2. Controleer het waterinlaatsysteem, of er voldoende water is ; 3. Gebruik membraanmaterialen om het ventilatie-inlaatgebied naar rato af te sluiten; 4. Controleer of het ijs vastzit; 5. Controleer of de machine horizontaal is geplaatst; 6. Neem contact op met de klantenservice/bekijk de videobegeleiding/bevestig de oorzaak van de storing;
E04	 Hoge temperatuur	1. De omgevingstemperatuur is te hoog; 2. Het koelvermogen van het condensatiesysteem is onvoldoende; 3. De koelventilator is beschadigd;	1. Verbeter de ventilatie of luchtverplaatsing, of schakel de airconditioning in; 2. Reinig de condensor; 3. De afstand tussen de machine en het obstakel moet minimaal zijn 30 cm; 4. Controleer of de ventilator werkt; 5. Neem contact op met de klantenservice/bevestig de

			oorzaak van de storing;
E05	 Waterdruk	1. Geen watervoorziening; 2. De waterdruk is te laag; 3. Lekkage van de watertank; 4. De waterniveausensor is defect; 5. Storing van de inlaatklep;	1. Controleer de waterbron of of het waterfilter verstopt is; 2. Controleer de waterdruk of of het waterfilter verstopt is; 3. Controleer of de dop van de fles aan de onderkant van het waterreservoir goed vastgedraaid en afgesloten is; 4. Controleer de waterniveauschakelaar op kalkaanslag; 5. Neem contact op met de klantenservice/videobegeleiding/bevestig de oorzaak van de storing;
E06	 Hoge druk	1. De temperatuur van de condensor is te hoog; 2. Het koelsysteem is geblokkeerd; 3. Storing in de drukschakelaar; 4. De hoofdprintplaat vertoont een storing;	1. Verbeter de ventilatie of luchtverplaatsing, of schakel de airconditioning in; 2. Controleer het condensatiewarmteafvoersysteem; 3. Neem contact op met de klantenservice/bekijk de videobegeleiding/bevestig de oorzaak van de storing;
E11		1. De temperatuur van de ring is te	1. Controleer of de waterpomp is gestart en

	Slechte koeling	hoog; 2. Slechte warmteafvoer van het condensatiesystee m; 3. Lekkage van het koelsysteem;	draait. 2. Reinig de condensor; 3. De afstand tussen de machine en het obstakel moet minimaal 30 cm zijn; 4. Neem contact op met de klantenservice/bekijk de videobegeleiding/bevestig de oorzaak van de storing;

TECHNICAL PARAMETER AND WIRING DIAGRAM

A. De technische specificaties staan op het typeplaatje.
B. Het elektrische schema bevindt zich aan de binnenzijde van de printplaat.

Fabrikant: Zhejiang Leishaii Electric Appliance Technology Co. Ltd.
Adres: 301, 3e verdieping, Gebouw 1, Yuanquweg nr. 6, Huangwan Town Haining City, Jiaxing City, provincie Zhejiang, PR China
E-mail: support@vevor.com



VEVOR

Upgrade · The Home Creator Way

Kommersiell ismaskin

Modell: LRM-F360/LRM-F360AB

VEVOR
Upgrade · The Home Creator Way

Commercial Ice Machine

MODELL: LRM-F360/LRM-F360AB

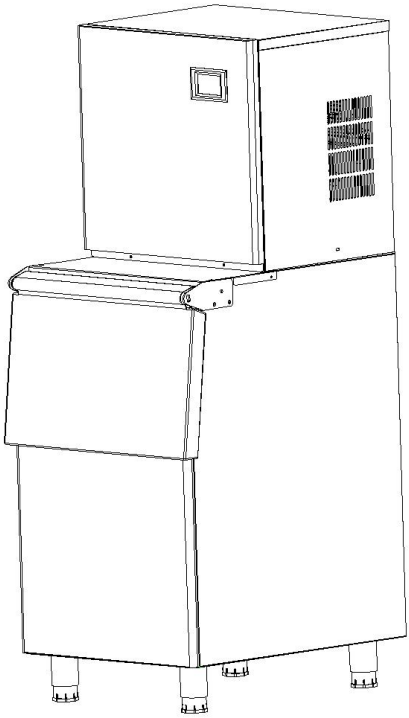

Detta är originalinstruktionerna, vänligen läs alla instruktioner noggrant innan du använder produkten. VEVOR förbehåller sig en tydlig tolkning av vår användarmanual. Produktens utseende ska vara beroende av den produkt du mottagit. Vi ber om ursäkt för att vi inte kommer att informera dig igen om det finns några teknik- eller programuppdateringar för vår produkt.

	Varning – För att minska risken för skador måste användaren läsa instruktionsmanualen noggrant.
	Denna produkt omfattas av bestämmelserna i EU-direktiv 2012/19/EG. Symbolen som visar en överstruken soptunna indikerar att produkten kräver separat sophämtning inom Europeiska unionen. Detta gäller produkten och alla tillbehör som är märkta med denna symbol. Produkter som är märkta som sådana får inte kasseras med vanligt hushållsavfall, utan måste lämnas till en insamlingsplats för återvinning av elektriska och elektroniska apparater.
	Skanna QR-koden för att få bruksanvisningen

Denna apparat är avsedd att användas i hushållet och liknande tillämpningar såsom:
– personalkök i butiker, kontor och andra arbetsmiljöer;
– bondgårdar;
– av kunder på hotell, motell och andra bostadsmiljöer;
– bed and breakfast-liknande miljöer.

SAFETY PRECAUTION

Produkten uppfyller relevanta standarder och föreskrifter. Installationen av denna enhet måste uppfylla alla tillämpliga föreskrifter och den bör endast användas i välventilerade utrymmen. Läs användarmanualen innan du installerar och använder denna utrustning.
Följ alla lokala el- och säkerhetsföreskrifter, såväl som National Electrical Code (NEC) och Occupational Safety and Health Act (OSHA) i USA.

 Läs igenom bruksanvisningen noggrant innan apparaten används. För att minska risken för brand, elektriska stötar eller skador vid användning av apparaten, följ grundläggande försiktighetsåtgärder, inklusive följande:

⚠Varning :

Denna apparat är inte avsedd att användas av personer (inklusive barn) med nedsatt fysisk, sensorisk eller mental förmåga, eller bristande erfarenhet och kunskap, såvida de inte har övervakats eller fått instruktioner om användningen av apparaten av en person som ansvarar för deras säkerhet.
Barn bör övervakas för att säkerställa att de inte leker med apparaten.
Om nätsladden är skadad måste den bytas ut av tillverkaren, dess servicerepresentant eller liknande kvalificerad person för att undvika fara.
De nya slangsatserna som medföljer apparaten ska användas och gamla slangsatser får inte återanvändas.
Förvara inte explosiva ämnen som aerosolburkar med brandfarligt drivmedel i denna apparat.

Var försiktig vid hantering, service och kassering av apparaten på grund av brandfarliga köldmedier och isoleringsgas.


Anslut endast till dricksvattenförsörjning


Varning : Brandrisk / brandfarlig material

Alla komponenter ska bytas ut mot liknande komponenter för att minimera risken för eventuell antändning på grund av felaktiga delar.
Apparaten ska installeras i enlighet med säkerhetsstandarden för kylsystem, ANSI/ASHRAE 15.
Servering får endast utföras enligt tillverkarens rekommendationer.
VARNING: Håll alla ventilationsöppningar i apparatens hölje eller i inbyggnadskonstruktionen fria från blockeringar.
VARNING: Skada inte kylkretsen.
VARNING: Använd inte elektriska apparater inuti mat-/isförvaringsfacken om de inte är av den typ som rekommenderas av tillverkaren.
VARNING: Använd inte mekaniska anordningar eller andra metoder för att påskynda avfrostningsprocessen, annat än de som rekommenderas av tillverkaren.
Apparaten ska förvaras i ett rum utan antändningskällor som är i kontinuerlig drift (till exempel: öppen låga, en gasapparat i drift eller en elektrisk värmare i drift).
Får inte punkteras eller brännas.
Var medveten om att köldmedier kanske inte innehåller någon lukt.
Barn får inte leka med apparaten .
Denna apparat får inte användas av barn. Förvara apparaten och dess sladd utom räckhåll för barn.

Installation

a) den faktiska KÖLDMEDIUMSMÄNGDEN överensstämmer med rummets storlek där de köldmediuminnehållande delarna är installerade;
b) ventilationsmaskineriet och utloppen fungerar tillfredsställande och inte är blockerade;
c) om en indirekt kylkrets används ska sekundärkretsen kontrolleras för förekomst av köldmedium;
d) märkningen på utrustningen fortsätter att vara synlig och läsbar. Markeringar och skyltar som är oläsliga ska korrigeras;
e) kylrör eller komponenter installeras på ett ställe där de sannolikt inte kommer att exponeras för något ämne som kan korrodera komponenter som innehåller köldmedium, såvida inte komponenterna är tillverkade av material som är i sig motståndskraftiga mot korrosion eller är lämpligt skyddade mot sådan korrosion.
Trycket på inloppsvattnet bör vara 0,138–0,552 MPa.
Temperaturen på inloppsvattnet bör inte överstiga 32 ℃.

Underhåll

Förvara produkten ordentligt. Kontrollera om produkten är avvikande före användning. Om den är avvikande, sluta använda den.
Använd produkten enligt avsett ändamål. Varna för potentiella skador vid felaktig användning.
Stäng av apparaten och dra ur sladden innan du byter tillbehör eller närmar dig delar som rör sig under användning.
Koppla alltid bort apparaten från strömförsörjningen om den lämnas utan uppsikt och före montering, demontering eller rengöring
Ej lämplig för miljöer med hög luftfuktighet, explosiv atmosfär, saltdimma, sura eller alkaliska förhållanden.
Där elektriska komponenter byts ut ska de vara lämpliga för ändamålet och uppfylla korrekta specifikationer. Tillverkarens underhålls- och serviceriktlinjer ska alltid följas. Vid tveksamhet, kontakta tillverkarens tekniska avdelning för hjälp.
Innan arbete påbörjas på system som innehåller BRANDFARLIGA KÖLDMEDEL är säkerhetskontroller nödvändiga för att säkerställa att

risken för antändning minimeras.
För reparation av KYLSYSTEMET bör följande steg a) -e) slutföras innan arbete påbörjas på systemet.
a) Serveringsarbetet ska utföras under kontrollerade förfaranden för att minimera risken för att brandfarlig gas eller ånga ska finnas närvarande medan arbetet utförs.
b) All underhållspersonal och andra som arbetar i närområdet måste instrueras om arten av det arbete som utförs. Serveringsarbete i trånga utrymmen bör undvikas.
c) Området ska kontrolleras med en lämplig köldmediedetektor före och under arbetet, för att säkerställa att teknikern är medveten om potentiellt giftiga eller brandfarliga atmosfärer. Säkerställ att den läckagedetekteringsutrustning som används är lämplig för användning med alla tillämpliga köldmedier, dvs. icke- gnistbildande, tillräckligt tätade eller egensäkra.
d) Om heta arbeten ska utföras på kylutrustningen eller tillhörande delar ska lämplig brandsläckningsutrustning finnas tillgänglig. En pulverbrandsläckare eller CO2-brandsläckare ska finnas i anslutning till laddningsområdet.
e) Ingen person som utför arbete i samband med ett KYLSYSTEM som innebär att rörledningar exponeras får använda antändningskällor på ett sådant sätt att det kan leda till risk för brand eller explosion. Alla möjliga antändningskällor, inklusive cigarettrökning, bör hållas tillräckligt långt borta från installations-, reparations-, borttagnings- och kasseringsplatsen, då köldmedium eventuellt kan släppas ut i omgivande utrymmen. Innan arbetet påbörjas ska området runt utrustningen undersökas för att säkerställa att det inte finns några brandfarliga faror eller antändningsrisker. Skyltar med "Rökning förbjuden" ska visas.
Säkerställ att området är öppet eller att det är tillräckligt ventilerat innan du bryter dig in i systemet eller utför något hett arbete. En viss grad av ventilation ska fortsätta under den period som arbetet utförs. Ventilationen ska på ett säkert sätt sprida ut eventuellt frigjort köldmedium och helst leda ut det i atmosfären.

Reparation och underhåll av elektriska komponenter ska omfatta inledande säkerhetskontroller och komponentinspektionsprocedurer. Om ett fel finns som kan äventyra säkerheten, får ingen strömförsörjning anslutas till kretsen förrän det är åtgärdat på ett tillfredsställande sätt. Om felet inte kan åtgärdas omedelbart men det är nödvändigt att fortsätta driften, ska en lämplig tillfällig lösning användas. Detta ska rapporteras till utrustningens ägare, så att alla parter informeras.

Inledande säkerhetskontroller ska omfatta:
a) att kondensatorerna är urladdade: detta ska göras på ett säkert sätt för att undvika risk för gnistbildning;
b) att inga spänningsförande elektriska komponenter och ledningar är exponerade under laddning, återvinning eller rensning av systemet;
c) att det finns kontinuitet i jordförbindningen.
Vid reparation av förseglade komponenter:
Vid reparationer av förseglade komponenter ska all strömförsörjning kopplas bort från den utrustning som arbetet pågår innan förseglade lock etc. tas bort. Om det är absolut nödvändigt att ha strömförsörjning till utrustningen under service, ska en permanent fungerande läckagedetektering placeras vid den mest kritiska punkten för att varna för en potentiellt farlig situation.
Särskild uppmärksamhet ska ägnas åt följande för att säkerställa att höljet inte ändras på ett sådant sätt att skyddsnivån påverkas genom arbete på elektriska komponenter. Detta inkluderar skador på kablar, för många anslutningar, terminaler som inte är tillverkade enligt originalspecifikation, skador på tätningar, felaktig montering av packningar etc.
Se till att apparaten är säkert monterad.
Säkerställ att tätningar eller tätningsmaterial inte har slitits ner så mycket att de inte längre fungerar som skydd mot brandfarlig atmosfär.
Reservdelar ska vara i enlighet med tillverkarens specifikationer.

Reparation av egensäkra komponenter:

- Applicera inte permanenta induktiva eller kapacitansmässiga belastningar på kretsen utan att säkerställa att dessa inte överskrider den tillåtna spänningen och strömmen för den använda utrustningen.
-Egensäkra komponenter är de enda typer som kan arbetas med under spänning i närvaro av brandfarlig atmosfär. Testutrustningen ska ha rätt märkdata.
- Byt endast ut komponenter mot delar som specificerats av tillverkaren. Andra delar kan leda till antändning av köldmedium i atmosfären från en läcka.

Kontrollera att kablarna inte utsätts för slitage, korrosion, för högt tryck, vibrationer, vassa kanter eller andra negativa miljöeffekter. Kontrollen ska också ta hänsyn till effekterna av åldrande eller kontinuerlig vibration från källor som kompressorer eller fläktar.

Detektion av brandfarliga köldmedier:
- Potentiella antändningskällor får under inga omständigheter användas vid sökande efter eller detektering av köldmedieläckor. En halogenbrännare (eller någon annan detektor som använder öppen låga) får inte användas.
Följande läckagedetekteringsmetoder anses acceptabla:
Elektroniska läckagedetektorer kan användas för att upptäcka köldmediumläckor, men när det gäller BRANDFARLIGA KÖLDMEDIUM kan känsligheten vara otillräcklig eller behöva omkalibreras. (Detekteringsutrustningen ska kalibreras i ett köldmediumfritt område.)
Säkerställ att detektorn inte är en potentiell antändningskälla och är lämplig för det köldmedium som används. Läckagedetekteringsutrustningen ska ställas in på en procentandel av köldmediets LFL och ska kalibreras till det köldmedium som används, och att lämplig gasprocent (maximalt 25 %) bekräftas.
Läckagedetekteringsvätskor är också lämpliga för användning med de flesta köldmedier, men användning av rengöringsmedel som innehåller klor bör undvikas eftersom klor kan reagera med köldmediet och korrodera kopparrören.

Om läckage misstänks ska alla öppna lågor avlägsnas/släckas.
Om ett läckage av köldmedium upptäcks som kräver lödning, ska allt köldmedium tömmas från systemet eller isoleras (med hjälp av avstängningsventiler) i en del av systemet på avstånd från läckan.
Avlägsnande av köldmedium ska ske enligt instruktioner för borttagning och evakuering.

Bortforsling och evakuering:
Vid reparationer – eller andra ändamål – ska konventionella procedurer användas. För brandfarliga köldmedier är det dock viktigt att bästa praxis följs, eftersom brandfarlighet är en faktor att beakta. Följande procedur ska följas:
a) avlägsna köldmediet på ett säkert sätt enligt lokala och nationella föreskrifter
b) spola kretsen med inert gas
c) evakuera
d) spolning med inert gas
e) öppna kretsen genom skärning eller lödning
Köldmediefyllningen ska återvinnas till rätt återvinningscylindrar om ventilation inte är tillåten enligt lokala och nationella föreskrifter. För apparater som innehåller brandfarliga köldmedier ska systemet spolas med syrefritt kväve för att göra apparaten säker för brandfarliga köldmedier. Denna process kan behöva upprepas flera gånger. Tryckluft eller syre får inte användas för att spola köldmediesystem.
För apparater som innehåller brandfarliga köldmedier ska köldmediets rensning ske genom att bryta vakuumet i systemet med syrefritt kväve och fortsätta fylla tills arbetstrycket uppnås, sedan ventilera till atmosfären och slutligen dra ner till vakuum. Denna process ska upprepas tills inget köldmedium finns kvar i systemet. När den sista syrefria kvävgasfyllningen används ska systemet ventileras ner till atmosfärstryck för att möjliggöra arbete.
Se till att utloppet för vakuumpumpen inte är i närheten av potentiella antändningskällor och att ventilation finns tillgänglig.

Laddningsprocedurer:
Utöver konventionella laddningsprocedurer ska följande krav följas.
a) Säkerställ att kontaminering av olika köldmedier inte uppstår vid användning av påfyllningsutrustning. Slangar eller ledningar ska vara så korta som möjligt för att minimera mängden köldmedium i dem.
b) Gasflaskorna ska förvaras på lämpligt ställe enligt anvisningarna.
c) Se till att KYLSYSTEMET är jordat innan systemet fylls på med köldmedium.
d) Märk systemet när laddningen är klar (om det inte redan är klart).
e) Yttersta försiktighet ska iakttas så att KYLSYSTEMET inte överfylls. Innan systemet fylls på igen ska det trycktestas med lämplig spolgas. Systemet ska läckagetestas efter avslutad laddning men före driftsättning. Ett uppföljande läckagetest ska utföras innan anläggningen lämnas.

Avveckling:
Innan denna procedur utförs är det viktigt att teknikern är helt bekant med utrustningen och alla dess detaljer. Det rekommenderas som god praxis att alla köldmedier återvinns på ett säkert sätt. Innan arbetet utförs ska ett olje- och köldmediumprov tas ifall analys krävs innan återvunnet köldmedium återanvänds. Det är viktigt att el finns tillgänglig innan arbetet påbörjas.
a) Bekanta dig med utrustningen och dess funktion.
b) Isolera systemet elektriskt.
c) Innan du utför proceduren, se till att:
i) mekanisk hanteringsutrustning finns tillgänglig, om så krävs, för hantering av köldmediecylindrar;
ii) all personlig skyddsutrustning finns tillgänglig och används korrekt;
iii) återkravsprocessen övervakas hela tiden av en kompetent person;
iv) återvinningsutrustning och cylindrar uppfyller tillämpliga standarder.
d) Pumpa ur köldmediesystemet, om möjligt.
e) Om vakuum inte är möjligt, gör ett grenrör så att köldmedium kan avlägsnas från olika delar av systemet.

f) Se till att cylindern är placerad på vågen innan återvinningen sker.
g) Starta återvinningsmaskinen och kör den enligt instruktionerna.
h) Överfyll inte cylindrarna (högst 80 % av volymen vätskefyllning).
i) Överskrid inte cylinderns maximala arbetstryck, inte ens tillfälligt.
j) När cylindrarna har fyllts korrekt och processen är klar, se till att cylindrarna och utrustningen omedelbart avlägsnas från platsen och att alla avstängningsventiler på utrustningen är stängda.
k) Återvunnet köldmedium får inte fyllas på i ett annat KYLSYSTEM om det inte har rengjorts och kontrollerats.
Utrustning ska vara märkt med angivande att den har tagits ur drift och tömts på köldmedium. Etiketten ska vara daterad och signerad. För apparater som innehåller BRANDFARLIGA KÖLDMEDIUM, se till att det finns etiketter på utrustningen som anger att utrustningen innehåller BRANDFARLIGT KÖLDMEDIUM.

Återhämtning:
Vid borttagning av köldmedium från ett system, antingen för service eller avveckling, rekommenderas det att alla köldmedier avlägsnas på ett säkert sätt.
Vid överföring av köldmedium till cylindrar, se till att endast lämpliga återvinningscylindrar för köldmedium används. Se till att rätt antal cylindrar för att hålla den totala systemmängden finns tillgängligt. Alla cylindrar som ska användas är avsedda för det återvunna köldmediet och märkta för det köldmediet (dvs. specialcylindrar för återvinning av köldmedium). Cylindrar ska vara kompletta med övertrycksventil och tillhörande avstängningsventiler i gott skick. Tomma återvinningscylindrar evakueras och, om möjligt, kyls innan återvinning sker.
Återvinningsutrustningen ska vara i gott skick med en uppsättning instruktioner för den utrustning som finns till hands och ska vara lämplig för återvinning av alla lämpliga köldmedier, inklusive, i förekommande fall, BRANDFARLIGA KÖLDMEDEL. Dessutom ska en uppsättning kalibrerade vågar finnas tillgängliga och i gott skick. Slangar ska vara kompletta med läckagefria frånkopplingskopplingar och i gott skick. Innan

återvinningsmaskinen används, kontrollera att den är i tillfredsställande skick, har underhållits korrekt och att alla tillhörande elektriska komponenter är tätade för att förhindra antändning vid eventuellt köldmediumutsläpp. Kontakta tillverkaren om du är osäker.
Det återvunna köldmediet ska returneras till köldmedieleverantören i rätt återvinningscylinder, och relevant avfallshanteringsanvisning ska ordnas. Blanda inte köldmedier i återvinningsenheter och särskilt inte i cylindrar. Om kompressorer eller kompressoroljor ska avlägsnas, se till att de har evakuerats till en acceptabel nivå för att säkerställa att BRANDFARLIGT KÖLDMEDIUM inte finns kvar i smörjmedlet. Evakueringsprocessen ska utföras innan kompressorn returneras till leverantörerna. Endast elektrisk uppvärmning av kompressorhuset får användas för att påskynda denna process. När olja töms från ett system ska det utföras på ett säkert sätt.

Notera:

• Håll vatten eller andra ledande vätskor borta från maskinen;
• Stoppa inte in klubbor i maskinen;
• Under maskinens förflyttning bör den bäras försiktigt i en vinkel på mindre än 45 grader.
Förhindra att vattenavloppsröret eller vattentillförselröret böjs så att rören skadas och vatten läcker ut ur rören.
• Avståndet mellan luftutloppen och väggen bör vara minst 30 cm. Se dessutom till att det finns god ventilation och att maskinen är torr och ren.

QUICK USAGE INSTRUCTIONS

Installationskrav:

1. Maskinens yta är täckt med en metallskyddsfilm som måste tas bort före användning.
2. För att förlänga ismaskinens livslängd måste den placeras upprätt i minst 6 timmar innan den slås på.

3. Produktens värd ska placeras direkt ovanför isförvaringsbehållaren, och vänster, höger och baksida av ismaskinens värd ska vara i linje med isförvaringsbehållaren.
4. Var uppmärksam på personlig säkerhet när du placerar ismaskinens huvudenhet. Huvudenheten bör inte luta mer än 15° och vara minst 30 cm från hinder.
5. Installera vatteninlopps- och utloppsrören för ismaskinen enligt installationsschemat på baksidan av apparaten.
6. Produktens omgivningstemperatur bör inte överstiga 38 ℃ och inloppsvattentemperaturen bör inte överstiga 32 ℃.
7. Om det finns ett E04-larm, kontrollera omgivningstemperaturen och vattentemperaturen i god tid och gör motsvarande justeringar.
8. Skyddstejpen måste tas bort före användning. De specifika stegen är följande.
Steg 1: Lossa skruvarna.
Steg 2: Flytta bort tejpen.
Steg 3: Ta bort pärlbomullen.

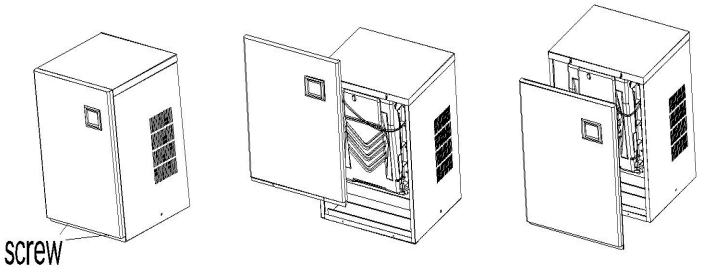

Rengöringskrav:
1. På grund av betydande skillnader i vattenkvalitet mellan olika regioner rekommenderas det att ansluta inloppet för att förhindra att föroreningar avsätts och blockerar rörledningar och vattenpumpar.
2. Om du installerar en vattenreningsanordning i vattenröret kan det orsaka att föroreningar avsätts och blockerar vattenvägen, vilket inte är ett problem med produktkvaliteten. Rengör maskinen regelbundet.
3. Det rekommenderas att rengöra huvudvattensystemet (vask,

vattenpump, vattenledning) var 10–14:e dag.
4. Innan manuell rengöring, tillsätt det förberedda rengöringsmedlet (t.ex. avkalkningsmedel med citronsyra) i vattentanken. Rengör i cirka 40 minuter.
Funktionsbeskrivning:
1. Funktion för inställning av istjocklek: Tryck två gånger på "reservation/addition" i startläget för att gå in i istjockleksväxeln. Nu kan du justera istjockleken enligt den faktiska istjockleken genom att trycka på "reservation/addition" och "lighting/reduction". Det rekommenderas att istjockleksväxeln inte är mindre än 0.
2. Rengöringsfunktion: Tryck på "brytaren" för att visa AV, tryck sedan på "rengör/ställ in" för att gå in i rengöringsläget. Rengöringstiden i rengöringsläget är cirka 40 minuter.

SPARA DESSA INSTRUKTIONER

BASIC STRUCTURE

Inga.	Namn	Inga.	Namn
1	Frontpanel	11	elektrisk kontrollpanel
2	Kontrollpanel	12	Fläktmotor
3	Förångarens lock	13	sprutrör
4	Vattenlagringstank	14	Övre panelen
5	Vattenpump	15	Magnetventil
6	Förångare	16	kondensor

7	Kompressor	17	Vänster panel
8	Höger panel	18	bakre höljet
9	Avloppsventil	19	fläktskydd
10	vatteninloppsventil		

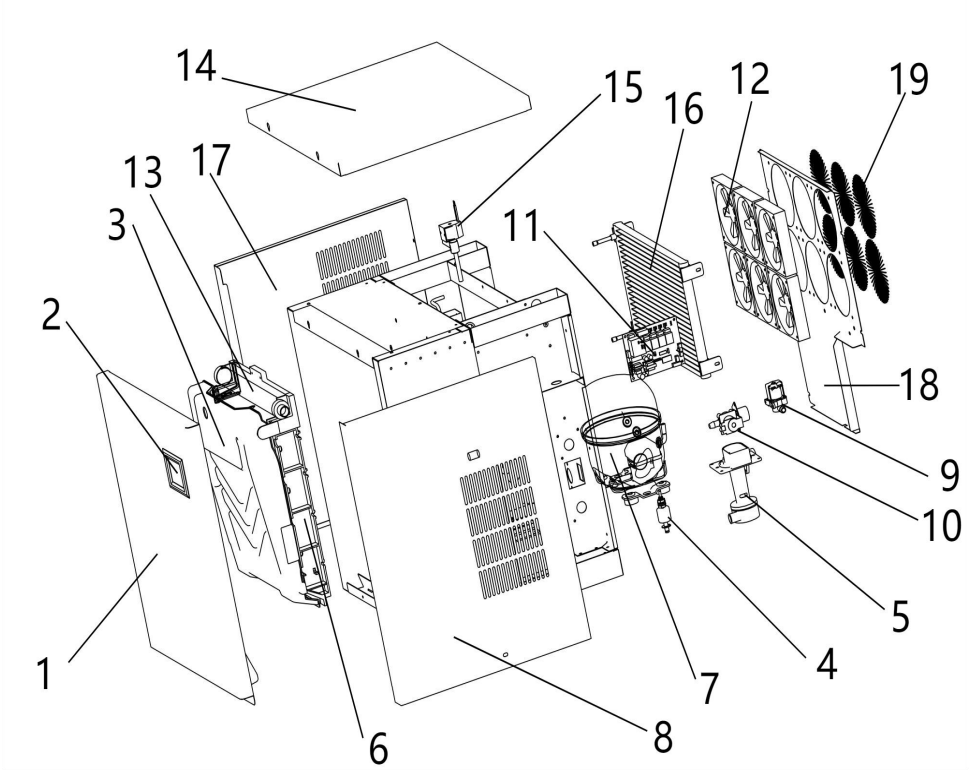

ICE MACHINE ACCESSORIES

Inga.	Namn	
1	Vatteninloppsrör	

2	Tätningsring	
3	Vattenavloppsrör	
4	Instruktioner	

ICE STORAGE BUCKET ACCESSORIES

Inga.	Namn
1	Justerbara fötter
2	Filteranslutningsrör
3	monteringsplatta
4	Avloppsrör för isförvaringshink
5	Vattenfilter
6	Isspade
7	rycka
8	tillbehörspaket
9	gängtätningstejp
10	Krokfäste

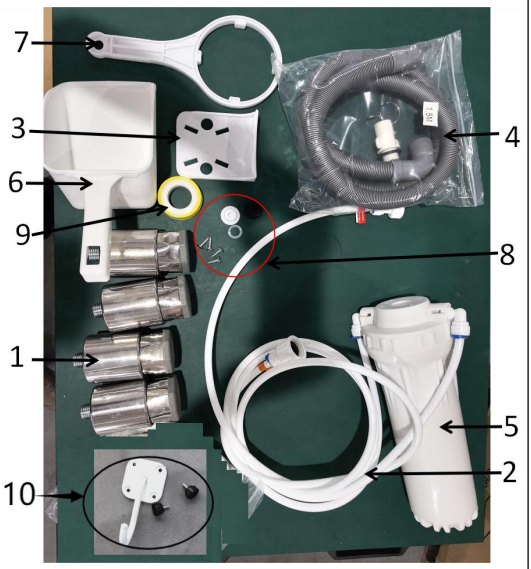

※ Denna omgång tillbehör behöver köpa isförvaringshinkar

INSTALLATION

Denna apparat måste vara jordad. Vid funktionsfel eller haveri minskar jordning risken för elektriska stötar genom att ge elektrisk ström en väg med minst motstånd.

VARNING: Skada inte köldmediekretsen.
VARNING: Håll ventilationsöppningarna i apparatens hölje eller i den inbyggda konstruktionen fria från hinder.
VARNING För att undvika fara på grund av apparatens instabilitet måste den monteras i enlighet med instruktionerna.
1. Öppna höljet och flytta maskinen till en lämplig plats . Kontrollera packlistan och innehållet. Om de skiljer sig åt, vänligen fråga din återförsäljare.
2. Driftsmiljö

A. Omgivningstemperatur : SN , N , ST: 10 ℃～38℃

Miljöfuktighet: relativ luftfuktighet ≤90%
8. Ta ut fötterna på isförvaringshinken och montera dem längst ner på isförvaringshinken. Sätt in isavböjningsplattan i springan inuti ishinken. Placera den övre täckplattan på ishinkens övre framsida, rikta in den med skruvhålens positioner och dra sedan åt skruvarna manuellt för att fästa den på plats.

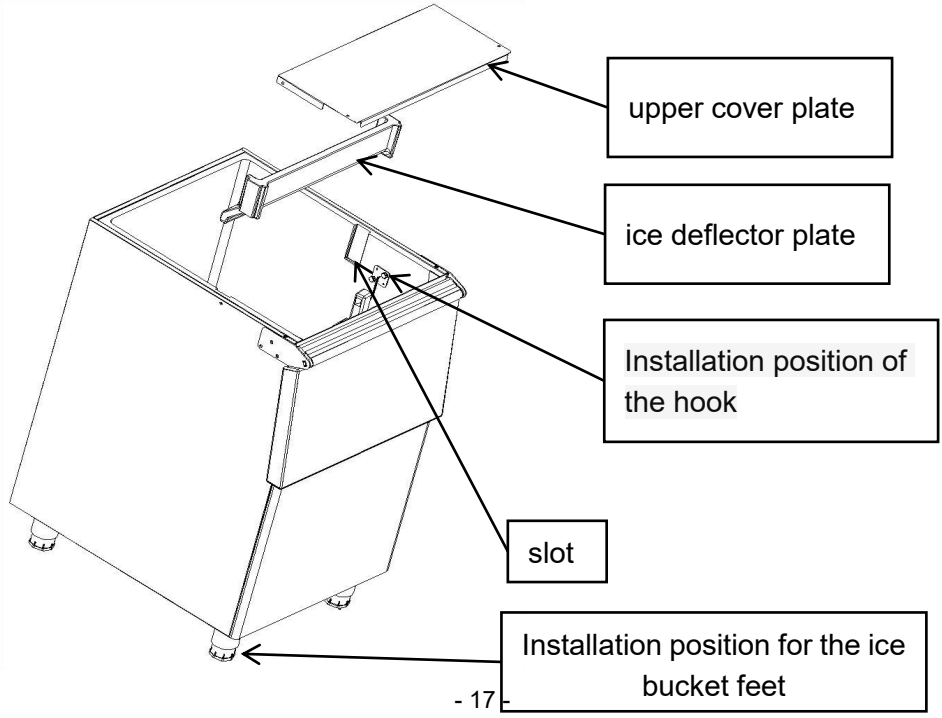

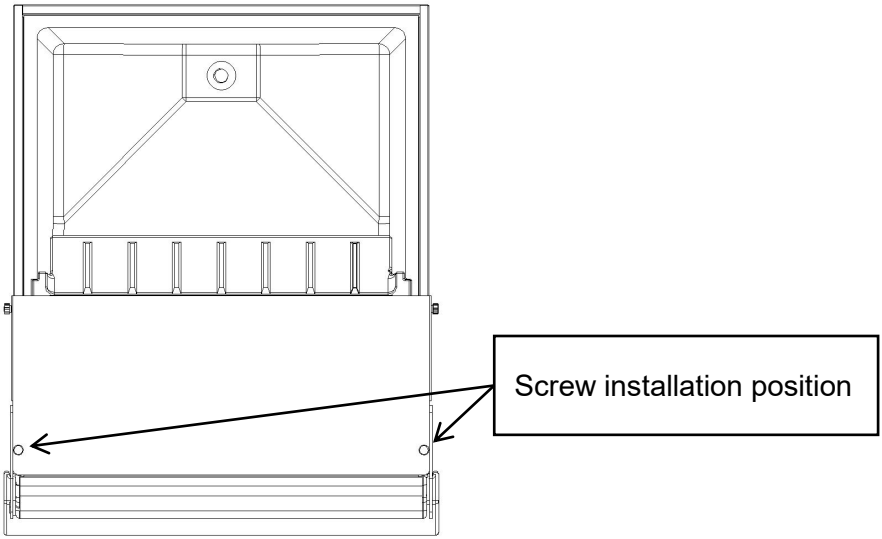

2. Två personer bär ismaskinens värd och placerar den på isförvaringshinken, så att den är i jämnhöjd med isförvaringshinken.
3. Håll huvudmotorn i rätt nivå genom att justera fötterna på ishinkmaskinen.
Ismaskinen ska installeras i enlighet med säkerhetsstandarden för kylsystem, ASHRAE 15. Ismaskinen får inte heller installeras i korridorer eller hallar i offentliga byggnader.
Använd den med isförvaringshinken som medföljer från tillverkaren. Byt inte ut den när du vill.

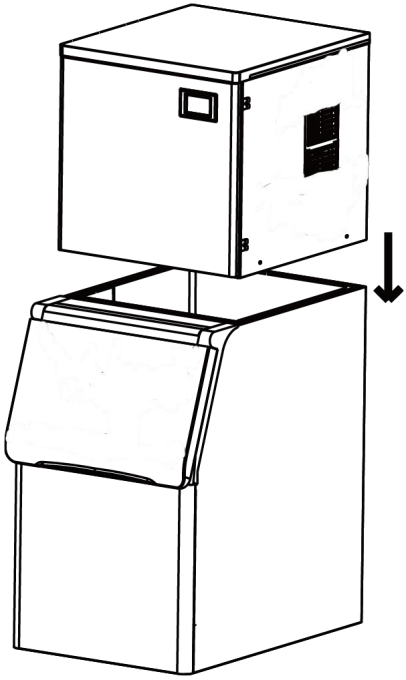

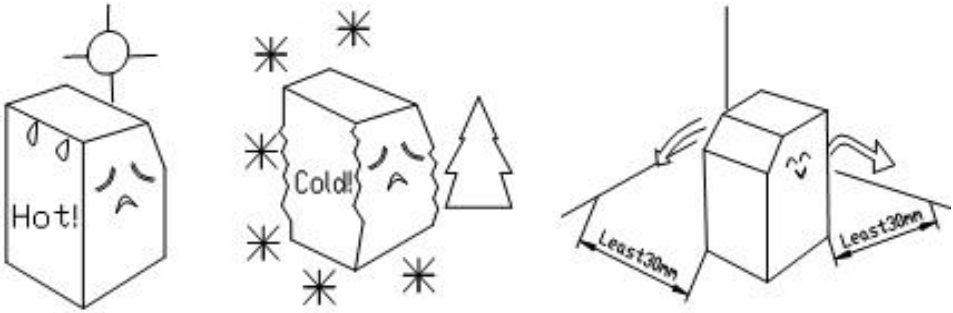

Avståndet mellan luftutloppen och väggen bör vara minst 30 cm. Se dessutom till att det finns god ventilation och att maskinen är torr och ren. Ismaskinen måste placeras långt ifrån värmekällor, såsom en bakugn , elektrisk spis etc.

B. Vattenkällan är lämplig för de sanitära standarderna, vattentemperaturen och trycket är lämpliga . För att uppnå största möjliga effektivitet bör inloppsvattentemperaturen vara 0,6~32 ℃ och trycket bör vara 0,138~0,552 MPa.



C. Det bör finnas ett avlopp. Under arbetets gång kommer en del vatten att läcka ut, så avloppet är nödvändigt. Dessutom måste avloppet hållas öppet.

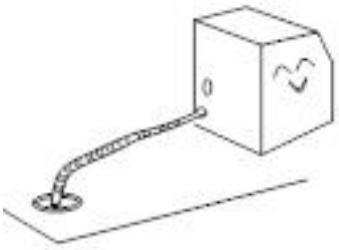

POWER SUPPLY

1. Välj rätt strömförsörjning enligt spänning och effekt på typskylten .
2. Anslut strömkabeln och strömförsörjningen och se till att de gula och gröna kablarna är ordentligt anslutna till jordkabeln .

	**Försiktighet:** a. För säkerhets skick, se till att jordanslutningen är i gott skick. b. Alla externa ledningar och andra apparater måste överensstämma med nationell standard.

3. Nominell spänning som används för denna produkt är AC220-240V/50Hz. Om spänningsvariationerna är stora (± 10 % över nominell spänning) kan det orsaka många fel, till exempel att maskinen

inte kan startas, att det elektroniska styrkortet är skadat eller att kompressorn är skadad. Därför måste du använda en lämplig automatisk spänningsregulator.

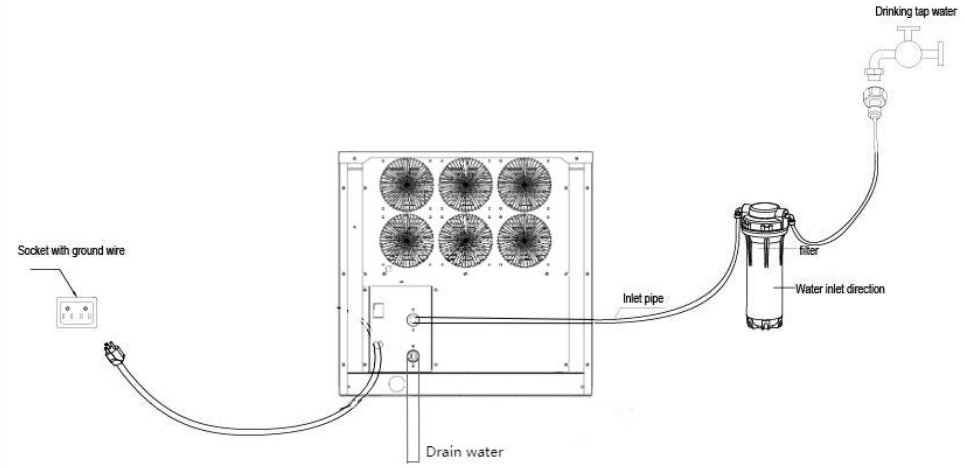

4. Anslut vattenförsörjningsröret

Ta ut vattentillförselslangen ur tillbehörspåsen och anslut slangens dubbla ändar till vattentillförselsventilen och vattenkranen. Först, hylsa kopplingen 1 till vattenkranen. kranen, anslut sedan ena änden av vattenförsörjningsröret, som har stålkulor, till koppling 1 (häng i vattenförsörjningsrörets ände och lossa det efter att det anslutits till koppling 1). Anslut den andra änden, som är fäst med en skruv, till vattenförsörjningsventilen. Ventilen har också en skruv i änden. Skruva fast ventilen medurs. När installationen är klar, kontrollera att anslutningsdelen inte läcker.

Du bör ansluta vattenrören enligt diagrammet på bakpanelen. Kondensvattnets flödeshastighet kan justeras efter kundens behov. (Kondensvattnets flöde avser hastigheten på istillverkningen)

	**Varning :** Vattnet som används för att göra ätbara isblock måste vara dricksvatten, dessutom måste vattnets temperatur vara mellan 0,6 och 32 ℃ och trycket mellan 0,138 och 0,552 MPa.

5. Anslut vattenutloppsröret

Vattenutloppsröret är placerat på maskinens baksida, den förlängda änden av röret till avloppet.

	Observera : För att vattnet ska kunna rinna jämnt måste utloppsrörets lägsta punkt vara ovanför avloppsrörets högsta punkt för att förhindra att utloppsvattnet rinner tillbaka.

6. Håll huvuddelen i vågrätt läge

Se till att huvuddelen är i våg för att säkerställa att ismaskinen fungerar normalt. Skruva först fast de två justerbara benen i maskinens muttrar. Du kan justera de två benen ordentligt om huvuddelen inte är i våg.

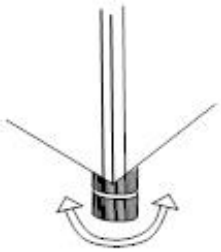

SERVICE INSTRUCTION

1. Driftsprocess

Öppna först vattenkranen, strömmen och vattenventilen, fyll sedan vasken med vatten och stäng av kranen när vasken är fylld med lämpligt vatten.

2. Istillverkningsprocess

Efter några minuter börjar vattenpumpen arbeta, och vattnet pumpas och flödar jämnt genom ismodellen. Till slut bildas is i modellen. När istjockleksensorn detekterar den reglerade istjockleken börjar isen falla.

3. Isdroppsprocessen

Vattenpumpen slutar fungera, vattentillförselventilen öppnas och vattnet rinner ner i diskhon. Värmeventilen slås på och köldmediet leds in i ismodellen; isroten smälter och efter cirka 2 minuter faller isblocket ner i isskåpet. Det fallande isblocket träffar hållplattan (den induktiva brytaren, som är fäst på höger sida av hållplattan, tills nu är en cirkel över och den nya istillverkningscirkeln börjar).

4. Automatisk stopp

När isskåpet är fyllt med isblock, kommer det fallande isblocket att låsas mellan isplattan och förångaren; plattan öppnas kontinuerligt och kan inte återgå till sitt ursprungliga läge. Efter några sekunder slutar ismaskinen att fungera automatiskt. När isblocket som är låst mellan plattan och förångaren har tagits bort, återgår plattan till sitt ursprungliga läge och ismaskinen startar om för att tillverka is.

5. Löpande kontroll

A. När ismaskinen är i drift kan ett plötsligt avbrott i vattentillförseln leda till att diskhon inte fylls med tillräckligt med vatten. Ismaskinen kommer att gå över i standby-läge och inte producera is som vanligt. När vattentillförseln återställs och maskinen startas om kan den fungera normalt.

B. Fläktmotorn för kondensorn styrs av temperaturen . När kondensorns yttemperatur är lägre stannar fläktmotorn för att spara energi. När yttemperaturen stiger återgår fläktmotorn till att fungera intermittent under istillverkningsprocessen.

C. När en kommersiell ismaskin arbetar vid en lägre omgivningstemperatur kommer isbildningsprocessen att vara senare än vanligt. Om det inträffar tre gånger i sträck stannar maskinen automatiskt och den röda lampan i elboxen blinkar växelvis med de andra fyra lamporna. Efter att maskinen startats om återgår den till normal drift . Därför rekommenderar vi att användaren inte använder maskinen vid låg omgivningstemperatur.

LCD FULL PAGE DISPLAY

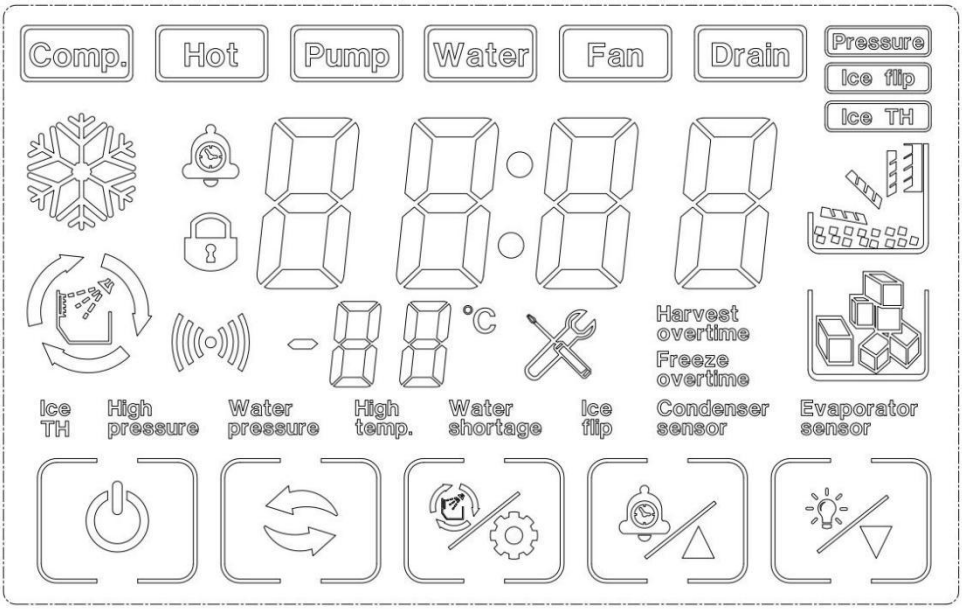

7. Knappar på displayen

Start / avstängning:

tryck i 3 sekunder för att stänga av maskinen under påslagen status
Tryck på på/av-knappen för att slå på maskinen under avstängt läge, tryck på på/av-knappen för att avsluta inställningen under inställning av istjocklek och justering av vattenpåfyllning

Lägesknapp:

Byt istillverkningsprogram

Rengör/Inställ-knapp:

Tryck för att rengöra statusen under maskinens avstängningsstatus

+/bokningsknapp:

Tryck för att justera istjockleken under tryckjämvikt , skapa is , lossa is , isen är full

Klicka för att öka 1, tryck länge på knappen för att öka kontinuerligt under statusen för justering av istjocklek
klicka för att inställa reservationstidsstatus under avstängningsstatus

-/ljusknapp: 

Klicka för att minska 1, tryck länge på knappen för att minska kontinuerligt under istjockleksjusteringsstatus
Instruktion: När maskinen är i tillståndet "vattenbristskydd" kan den starta om automatiskt efter att diskhon har fyllts med lämpligt vatten. Om andra fel orsakar att maskinen stannar, tryck på startknappen eller sätt på strömmen igen efter fyrtiofem minuter, så startar maskinen igen.

DAILY CLEANING AND MAINTENANCE

Varning

Innan du rengör eller underhåller ismaskinen, koppla ur den från elnätet. Det är strängt förbjudet att spola ismaskinen direkt med vattenspruta.

Uppmärksamhet

När du använder neutrala lösningar eller natriumhypokloritlösningar, var noga med att läsa och förstå den medföljande informationen. instruktioner för att undvika potentiella hälsoproblem.

[a] Ismaskin och kylskåpshölje

Torka av ismaskinens hölje med en ren, mjuk trasa minst en gång i veckan och torka av fett och smuts med en en fuktig trasa med ett neutralt rengöringsmedel.

Uppmärksamhet

Använd inte en hård borste, stålborste, använd inte tvättmedelspulver, bensin, bananvatten, aceton och andra organiska lösningar, använd inte

kokande vatten eller rengöringsmedel som innehåller starka syror eller alkalier för att rengör ismaskinen.
Skölj inte direkt med vatten vid rengöring, för att inte påverka isoleringen. elektriska apparater.

[b] Rengöring och desinfektion av ismaskin (rekommenderas mer än 2 gånger per månad)
Obs: Vissa områden kan behöva rengöras och desinficeras oftare på grund av olika vattenkvalitet.

 **Uppmärksamhet**
Innan rengöring, i slutet av ismaskinens cykel, skjut alla isbitar bakom, stäng av, öppna frontpanelen och ta ut alla isbitar i ismaskinen och isen. förvaringshink.
Använd inte verktyg för att dra isen ur isformen, annars kan det skada den. isform.
Använd inte vätska som innehåller alkohol för att rengöra eller desinficera ismaskinen, eftersom det kan orsaka orsaka sprickor i plastdelarna.

 **Uppmärksamhet**
och slitage under rengöring och desinfektion. skyddsglasögon och handskar, om rengörings- eller desinfektionsmedlet på huden eller ögonen kan orsaka inflammation. Vid oavsiktlig kontaminering, följ försiktighetsåtgärderna från medicin.
Under rengöring bör noggrann ventilation ägnas åt. Klorgas som produceras av Desinfektionsmedel är en hälsorisk. Hantera det på en ventilerad plats.

Rengörings- och desinfektionssekvens
Rengör och desinficera i följande ordning.

användningsordning	Farmaceutiska arter	använda
1	Citronsyra-tvättmedel	skölja

	(utspädningsförhållande se tvättmedelsinstruktionerna)	
2	Desinfektionsmedel (utspädningsförhållande se desinfektionsmedlets instruktioner)	steril

Rengörings- och desinfektionsrutiner

Dagliga rengörings- och underhållsmetoder (10 – 15 dagar)

1. Klicka på knappen " " på skärmen när ismaskinen har tagit bort all is. Skärmen visar "av". Öppna luckan till ishinken och ta bort all is .



2. Öppna frontpanelen, häll det upplösta rengöringsmedlet (eller desinfektionsmedlet) i vattentanken och stäng sedan frontpanelen.

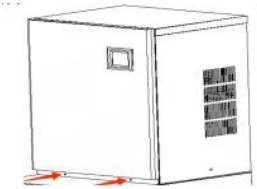

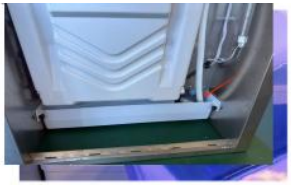



3. I "avstängt"-läge, tryck på " "". När du ser att knappen blinkar, släpp den och gå in i rengöringsläge.

4. Efter att rengöringsproceduren har startat följer utrustningen instruktionerna. (1) Vatteninlopp → (2) rengöring i 15 minuter → (3) tömning i 1 minut → (4) Vatteninlopp - (5) sköljning i 3 minuter → (6) tömning → Upprepa steg (4) till (6) 5 gånger → Slut. Efter att ovanstående steg har slutförts är rengöringsproceduren avslutad. Obs: Tvättmedel (eller desinfektionsmedel) bör justeras enligt dess egna bruksanvisningar. Efter att rengöringsprogrammet har startat körs det automatiskt utan att användas. Tillsätt inte desinfektionsmedel och rengöringsmedel i vasken samtidigt.

Notera: Om rengörings- och desinficeringssteg utförs samtidigt, följ stegen ovan. Två gånger .

Djuprengöring och underhållsmetoder (2 månader)

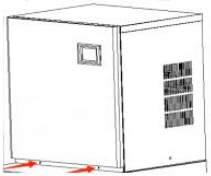



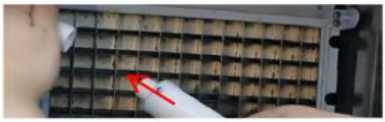

Steg 1: Stäng av strömbrytaren och dra ur strömsladden.
Steg 2: Använd den tvärgående drivenheten för att ta bort de två skruvarna på ismaskinens högra panel. Steg 3: Öppna frontpanelen. Obs: Dörrpanelens öppningsvinkel bör inte överstiga 180°
Steg 4: Ta bort pluggen under vattentanken och töm ut vattnet från vattentanken.
Steg 5: Ta bort förångarens lock. (Bänd upp förångarens lock något åt höger.) Steg 6: Ta bort vattenrörets hållskydd och vattenröret









Steg 7: Ta bort skruvlocket på vattenbehållaren rör och ta ut det inre och yttre vattnet rör. Steg 8: Använd en liten borste för att rengöra insidan och rörets ytterväggar. Steg 9: Använd en liten borste för att rengöra insidan och utsidan av förångarens lock. Steg 10: Ta bort skruvarna som håller fast vattenpump och ta bort pumpens vattenrör Steg 11: Ta bort de två skruvarna från vattennivåsensor.
Steg 12: Använd en liten borste för att rengöra botten av pumpen.
Steg 13: Använd en liten borste för att rengöra under vattennivåsensor
Steg 14: Använd en ren, mjuk trasa för att rengöra insidan av ismaskinen, ytan på förångaren, diskbänkens yta och inuti ishinken .









installera

Steg 1: Montera vattenröret och dra åt det skruvar i båda ändar av vattenröret (observera: att riktningen på vattenutloppshålet på det inre vattenröret är motsatt det yttre vattenrör).

Steg 3: Montera vattenrörets skydd, vattenpump, vattennivåsensor. Steg 4: Stäng frontrutan, dra åt de två sidoskruvar .



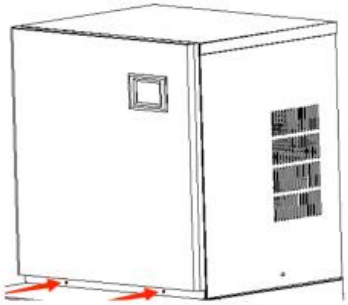

Guide för demontering av vattentank

1. Ta bort gummipluggen från diskhon och töm ut vattnet i diskhon . och ta sedan bort de två handåtdragna skruvarna.

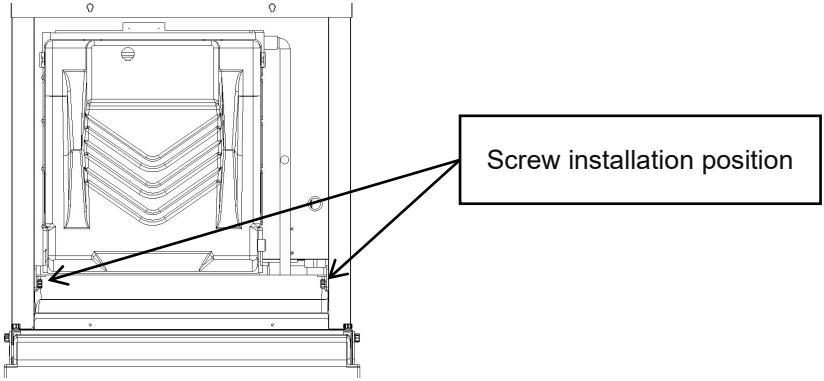

2. Luta diskhon till en specifik vinkel och lyft sedan ut den .

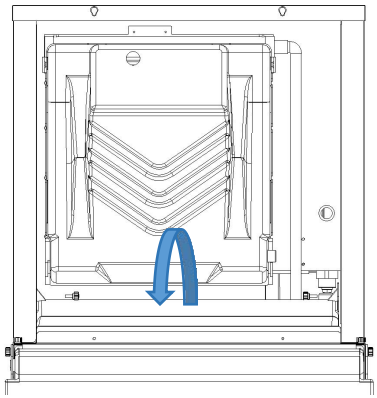

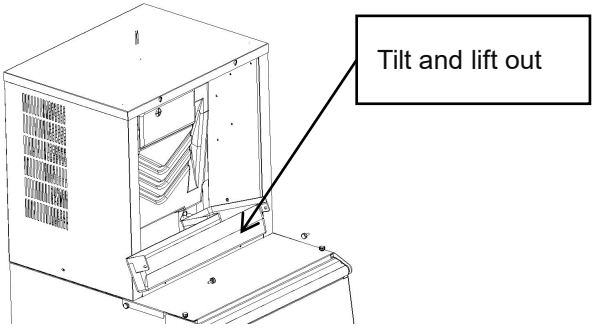

3. Installera den omedelbart efter rengöring.

Obs: Efter att ismaskinen har rengjorts bör de 5 färdiga isarken inte ätas. Rengörings- och underhållscykeln bör justeras enligt den lokala vattenkvaliteten . Rekommenderade dagliga rengörings- och

underhållsmetoder (10 – 15 dagar), djuprengöring och underhållsmetoder

(2 månader), om det finns allvarlig skala, följ först djupgående instruktioner underhållsrengöring och kontrollera filterskicket .

Var sitter vattenpumpen?

Varning: Koppla bort strömförsörjningen innan du demonterar maskinen.

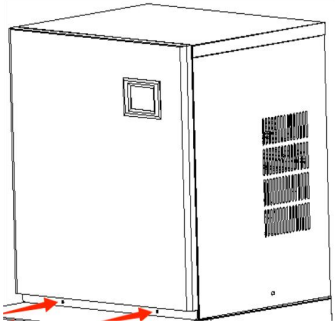	1. Ta bort de två skruvarna och ta bort frontpanelen .
	2. Ta bort de två skruvarna och lossa den övre panelen

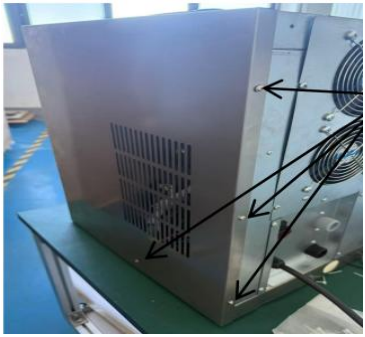	3. Ta bort fyra skruvar och lossa den högra panelen
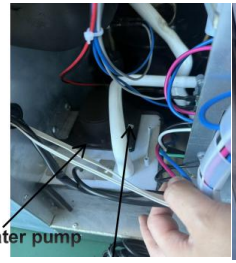 	4. Ta bort en skruv, ta bort vatteninloppsröret och ta sedan bort vattenpumpen.

TROUBLE SHOOTING

LED-panel	LCD-panel	Möjlig orsak	Lösning
E01	Isflip	1. Avisningsplåten saknas eller är felplacerad; 2. Polariteten hos det magnetiska induktionselementet är omvänd; 3. Onormal brytare för full is;	1. Återställ isborttagningsplattan; 2. Byt ut isborttagningsplattan/sensorn för full is; 3. Kontakta kundtjänst/videofelvägledning/bekräfta felpunkten;

E03	 Skörda övertid	1. Iskubsmängden är för tunn; 2. Vattentanken är otillräcklig; 3. Omgivningstemperaturen är för låg; 4. Fel på avisningsmagnetventilen;	1. Kontrollera och ställ in parametrarna för vattentjocklek (rekommenderade växlar 0 - 2); 2. Kontrollera vatteninloppssystemet, eller om vattnet är tillräckligt ; 3. Använd membranmaterial för att blockera ventilationsinloppsområdet proportionellt; 4. Kontrollera om isen har fastnat; 5. Kontrollera om maskinen är placerad horisontellt; 6. Kontakta eftermarknaden/videovägledning/bekräfta felpunkten;
E04	 Hög temperatur	1. Omgivningstemperaturen är för hög; 2. Kondenseringssystemets kyleffekt är dålig; 3. Kylfläkten är skadad;	1. Förbättra omgivningsventilationen eller förträngningen, eller slå på luftkonditioneringen; 2. Rengör kondensorn; 3. Avståndet mellan maskinen och hindret ska vara minst 30 cm; 4. Kontrollera om fläkten fungerar; 5. Kontakta eftermarknaden/bekräfta felpunkten;

E05	 Vattentryck	1. Ingen vattenförsörjning; 2. Vattentrycket är för lågt; 3. Läckage i vattentanken; 4. Vattennivåsensorn går sönder; 5. Fel på inloppsventilen;	1. Kontrollera vattenkällan eller om vattenfiltret är blockerat; 2. Kontrollera vattentrycket eller om vattenfiltret är blockerat; 3. Kontrollera om flaskans lock på botten av vattentanken är åtdraget och förseglat; 4. Kontrollera om det finns kalkavlagringar på vattennivåbrytaren; 5. Kontakta eftermarknaden/videovägledning/bekräfta felpunkten;
E06	 Högtryck	1. Kondensortemperaturen är för hög; 2. Kylsystemet är blockerat; 3. Fel på tryckbrytaren; 4. Huvudstyrkortet är onormalt;	1. Förbättra omgivningsventilationen eller förträngningen, eller slå på luftkonditioneringen; 2. Kontrollera kondensationsvärmeavledningssystemet; 3. Kontakta eftermarknaden/videovägledning/bekräfta felpunkten;
E11	 Dålig kylning	1. Ringtemperaturen är för hög; 2. Dålig avledningseffekt från	1. Kontrollera om vattenpumpen är igång och går 2. Rengör kondensorn; 3. Avståndet mellan maskinen och hindret ska

		kondenseringssystemet; 3. Läckage i kylsystemet;	vara minst 30 cm; 4. Kontakta eftermarknaden/videovägledning/bekräfta felpunkten;

TECHNICAL PARAMETER AND WIRING DIAGRAM

A. Teknikparametrar finns på typskylten .

B. Elschemat finns på insidan av kortet .

Tillverkare: Zhejiang Leishuai Electric Appliance Technology Co. Ltd.
Adress: 301, 3:e våningen, byggnad 1, Yuanqu Road 6, Huangwan Town Haining City, Jiaxing City, Zhejiang-provinsen, PR Kina
E-post: support@vevor.com

